承認図

製品名称: タリス S シングルレバーキッチン混合水栓 ハイスパウト 260

製品品番:72810000

SCALE:FREE

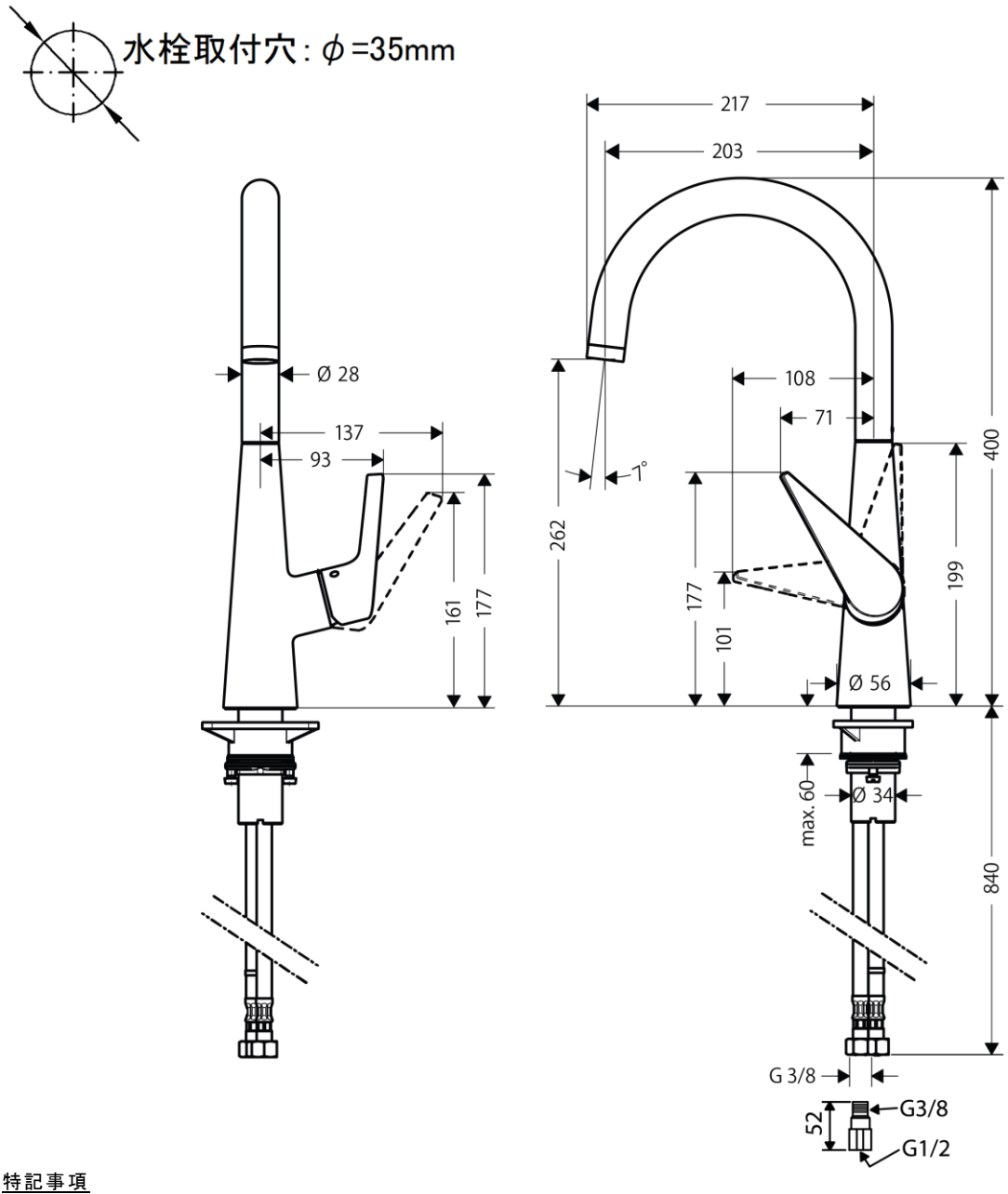

特記事項

- 吐水口回転角度:360 度, 150 度, 110 度(15 度刻みで旋回中心の調整可能)
- 逆流防止弁付接続ジョイント付き(2 個)
- 弊社製以外の接続金具を使用した場合の漏水は、保証致しかねます。
- 樹脂製台座は、取付不可時には取外してもかまいません。ただし、同等の補強材が取付けられている時に限ります。
- 泡沫吐水

※製品の仕様は予告なしに変更されることがありますので、ご検討の際は常に最新の情報をご確認いただきますようお願いします。

技術仕様

給水・給湯圧力	最低必要水圧	推奨 0.1MPa(器具 1 次側、流動圧)
	最高水圧	推奨 0.5MPa(器具 1 次側、静水圧)
使用最高温度		推奨 65℃以下
使用可能水質		上水道
使用環境温度	一般地用	1～40℃
用途		一般住宅用(屋内)

ハンスグローエジャパン株式会社　06.01.2021