承認図

製品名称: クロマ シャワーパイプ 160 1 ジェット

製品品番:27135004

SCALE:FREE

hansgrohe

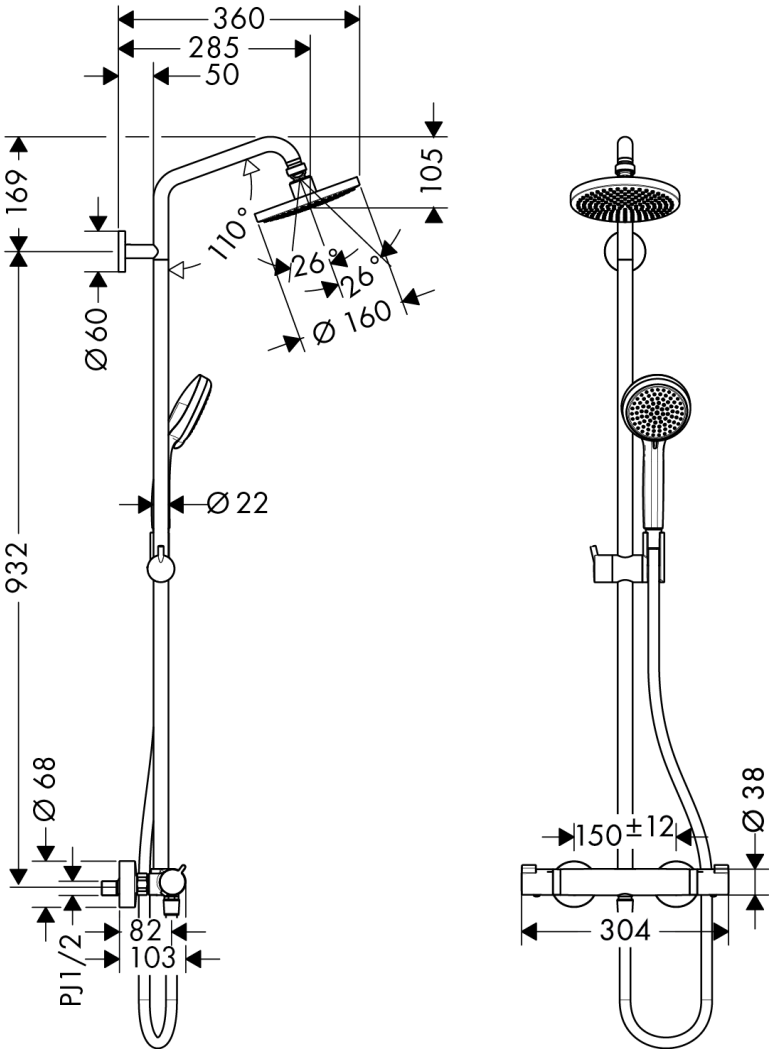

特記事項

- ハンドシャワー、シャワーホース付属
- 切替（オーバーヘッドシャワー）／温度（40℃）セーフティロック付き
- 逆流防止機能付き
- シャワーパイプの長さは変えられませんので、取付位置については注意してください
- 製品施工前に、給水/給湯管のフラッシングを必ず行ってください。
- 製品施工前に、給水/給湯の供給圧が必ず同水圧（差圧許容範囲 0.1MPa 以下）であることをご確認ください。給水/給湯の供給圧に差がありますとサーモスタット異常などの不具合につながります。差圧に起因する製品不具合については、製品保証の対象外となります。
- 止水後しばらくの間シャワーから水滴が落ち続けることがあります。シャワーヘッド内の残水がなくなれば止まります。
- オーバーヘッドシャワーは旋回しません
- 給水・給湯管の取出ピッチが 162mm 以上の場合は偏芯脚の使用もご検討いただけます
  ※偏芯脚を使用する際はシャワーパイプ延長金具（品番：52054652）が必要となります

※製品の仕様は予告なしに変更されることがありますので、ご検討の際は常に最新の情報をご確認いただきますようお願いします。

技術仕様

給水・給湯圧力	最低必要水圧	推奨 0.15MPa（器具 1 次側、流動圧）
	最高水圧	推奨 0.5MPa（器具 1 次側、静水圧）
使用最高温度		推奨 65℃以下
使用可能水質		上水道
使用環境温度	一般地用	1～40℃
用途		一般住宅用（屋内）

ハンスグローエジャパン株式会社　25.12.2020