承認図

製品名称:プラビダ シングルレバー洗面混合水栓　200
ホワイト・クロム（ポップアップ引棒無）

製品品番:15081400

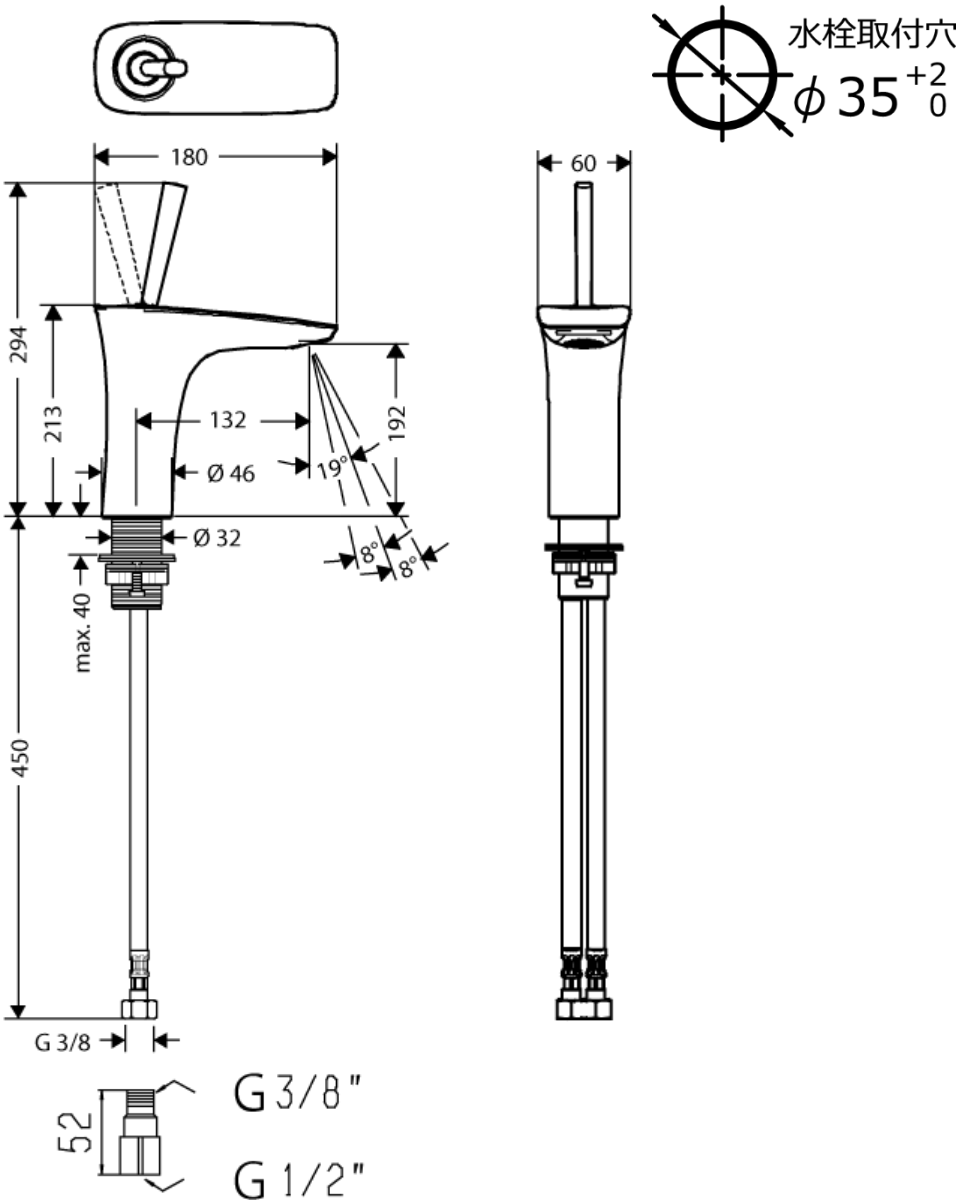

特記事項

- 表面仕上げ:ホワイト・クロム
- 逆流防止弁付接続ジョイント付き(2 個)
- 水栓取付穴:Φ35mm
- 流量上限5L/分(定量節水仕様)　整流吐水(吐水方向調整可能)

※製品の仕様は予告なしに変更されることがありますので、ご検討の際は常に最新の情報をご確認いただきますようお願いします。

技術仕様

給水・給湯圧力	最低必要水圧	推奨 0.1MPa(器具 1 次側、流動圧)
	最高水圧	推奨 0.5MPa(器具 1 次側、静水圧)
使用最高温度		推奨 65℃以下
使用可能水質		上水道
使用環境温度	一般地用	1～40℃
用途		一般住宅用(屋内)

© Hansgrohe JP. All rights reserved. 12/24/2020