承認図

製品名称：メトリス シングルレバーキッチン混合水栓 引出式 320（シャワー切替）
製品品番：14820000

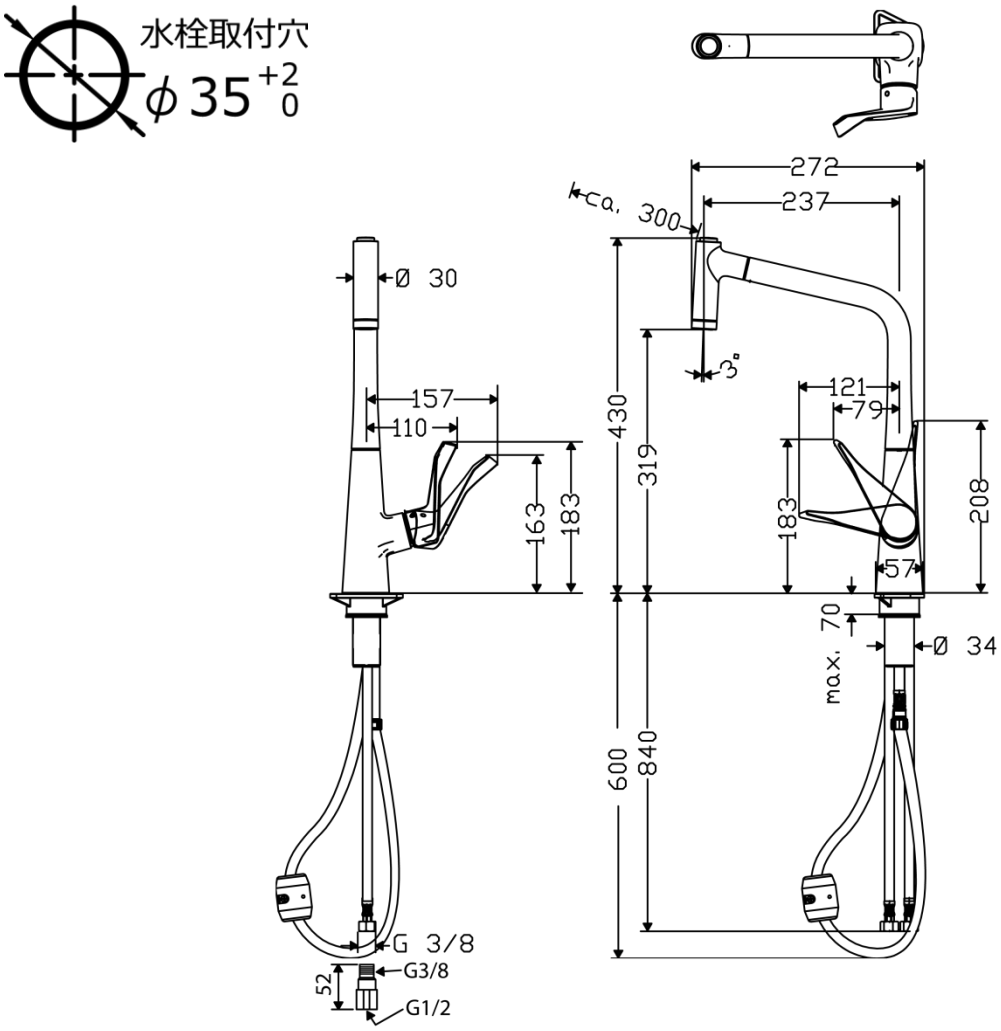

特記事項

- 表面仕上げ：クロム
- 吐水口回転角度：110 度、150 度（旋回中心を段階的に調整可能）
- シャワーホース引出長：最大 30cm 程度
- 逆流防止弁付接続ジョイント付き（2 個）
- 別途、水受けトレーをご用意ください。（水受けトレー取付位置の確保及び引出しホース操作性確保のため、給水給湯管は混合水栓芯より左右に分配下さい）
- 弊社製以外の接続金具を使用した場合の漏水は、保証致しかねます。
- 樹脂製台座は、取付不可時には取外してもかまいません。ただし、同等の補強材が取付けられている時に限ります。
- 吐水開始時はストレート吐水となります。スプレーヘッドの切替ボタンを押すことによりシャワーに切り替わりますが、ストレート吐水に戻す際は、切替ボタンではなく、一旦吐水を停止します。

技術仕様

給水・給湯圧力	最低必要水圧	推奨 0.15MPa（器具 1 次側、流動圧）
	最高水圧	推奨 0.5MPa（器具 1 次側、流動圧）
使用最高温度		推奨 65℃以下
使用可能水質		上水道
使用環境温度	一般地用	1～40℃
用途		一般住宅用（屋内）

© Hansgrohe JP. All rights reserved. 4/12/2019