施工説明書兼取扱説明書

この度は、ハンスグローエ製品をお求めいただきまして、誠にありがとうございます。
この説明書は保証書付きですので、お読みになりました後もすぐ取り出せる場所に
大切に保管してください。

M71　2 ホール シングルレバー キッチン混合水栓（セレクト）

安全上の注意.....2
製品別目次.....5
施工方法.....10
使い方.....30
お手入れ.....32
故障かな？と思ったら.....34
アフターサービス.....36
お問合せ先.....裏表紙

工事店様へのお願い

- 貴店名ならびに取付日を保証書にご記入の上、お客様にお渡しください。
  取り付け後は、お客様にご使用方法及びお手入れ方法を十分にご説明ください。
  また、定期的に交換が必要な部品があることをお客様に必ずお伝えください。

MONT&BEDIEN　20203194

hansgrohe

安全上の注意

- 施工前に、この「安全上の注意」を良くお読みのうえ、正しく施工してください。
- ここに示した注意事項は状況によって重大な結果に結びつく可能性があります。
- いずれも、安全に関する重要な内容を記載していますので、必ず守ってください。
- 施工完了後、正常に作動することを確認してください。お客様に引き渡すときは、取扱説明書にそって使用方法、お手入れの仕方を説明してください。
- この施工説明書兼取扱説明書は、お客様で保管頂くように依頼してください。

記号の説明

⚠ 注意！	**危険、注意** この指示を無視して誤った取り扱いをすると、傷害または、物的損害が発生する可能性があることを示しています。
	禁止行為 該当する行為が禁止行為であることを示しています。
	分解禁止 該当する部品の分解が禁止行為であることを示しています。
	接触禁止 該当する部品や部分に触れてはいけないことを示しています。
	指示（重要） 該当する行為が記載されている指示に従って行われなければならないことを示しています。

必ずお守りください

注意！

危険、注意

ご使用者や他の人々への危害や財産への損害を未然に防止するために、下記の事項を厳守し、指示には必ず従ってください。

禁止行為

湯水を逆に配管しないでください。
水側からお湯が出てやけどをすることがあります。

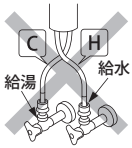

技術資料（仕様）記載の温度以上で使用しないでください。水栓の寿命が短くなり、破損や、やけど、水漏れなどの損害発生のおそれがあります。

強い力や衝撃を与えないでください。破損し、水漏れを引き起こすなど、損害発生のおそれがあります。

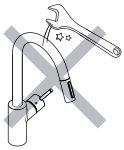

分解禁止

施工説明書に記載された項目以外は、分解・改造しないでください。
破損し、やけど、けが、水漏れなどの損害発生のおそれがあります。

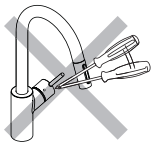

接触禁止

高温のお湯を吐水時には吐水口に触れないでください。
やけど、けがなどのおそれがあります。

指示（重要）

ホースを接続アダプターに取り付ける際は、ホースナット付根を工具で固定しながら締め付けてください。
ホース及びアダプターが共回りしたりホースがねじれる、ホースが水栓から外れる（水栓にホースがねじ接続されている製品）など、水漏れや流量不足等のおそれがあります。

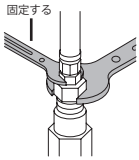

引き出しヘッドを無理に引っ張って使用しないでください。ホースとヘッドの接続部から漏水する危険性があります。

技術仕様及び取付前のご注意

技術仕様

- 技術仕様（水圧、温度等）に関しては、弊社ホームページ（裏表紙にアドレス記載）からご利用製品の承認図をご確認ください。
- 目的の承認図が見当たらない場合や、技術的な質問がある際なども弊社ホームページから目的の問合せ先をご確認いただけます。

取付前に

- 製品の取付前に、給水、給湯管のごみを、完全に洗い流してください。配管内にごみが詰まったまま、製品を取りつけますと、製品内部にごみが詰まり、吐水不良や、製品不具合を引き起こすことがあります。配管内の異物・ごみなどに起因する水栓の止水不良、吐水不良については、製品保証の対象外となります。
- 給水圧力が仕様の最高水圧を超える場合には、市販の減圧弁で推奨水圧の範囲内に減圧してください。
- 湯水混合水栓の場合、湯・水の圧力差が大きい状態で混合吐水すると圧力が弱い側の吐水が非常に弱い、または吐水されない場合があります（例：電気温水器等と組み合わせて使用する場合）
- 定量節水仕様（エコスマート）の製品をご利用の際は、使用状況を満足する流量か事前にご確認ください。例えば状況により、吐水が弱い給湯機が着火しない（混合水栓の場合は湯・水の混合比を変化させた際も）、給湯源から遠くお湯の吐水に時間がかかる、などがあります。
  ※製品によってはこの機能を解除できるものや、対応部品をご用意（有償）しているものもあります。
- 水圧の調整や、点検作業を容易にするため、別途止水栓をご用意ください。
- 梱包前に通水検査をしていますので、製品内に水が残っている可能性があります。製品には問題ありません。
- ディスポーザーと組み合わせて使用することはできません。保証対象外となります。
- エアレーター取り外し専用工具が同梱されている場合は、取扱説明書と一緒に施主様へ必ず渡してください。

専用工具

製品別目次

個々の製品の部品リスト / 部品図、施工完了図については、それぞれのページを参照ください。

M71　2 ホールシングルレバーキッチン
混合水栓 セレクト 引出式 220（シャワー切替）

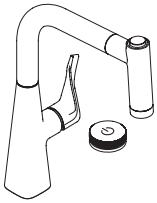

製品品番	73805000
部品リスト	P6
完成図	P6 （日本水道協会認証登録番号 C-462）

M71　2 ホールシングルレバーキッチン
混合水栓 セレクト 引出式 220（シャワー切替）
ステンレススティール オプテック

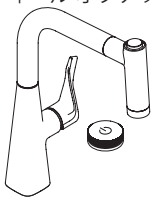

製品品番	73805800
部品リスト	P7
完成図	P7 （日本水道協会認証登録番号 C-462）

M71　2 ホールシングルレバーキッチン
混合水栓 セレクト 引出式 200（シャワー切替）

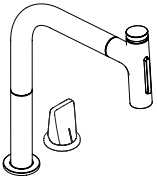

製品品番	73819000
部品リスト	P8
完成図	P8 （日本水道協会認証登録番号 C-462）

M71　2 ホールシングルレバーキッチン
混合水栓 セレクト 引出式 200（シャワー切替）
ステンレススティール オプテック

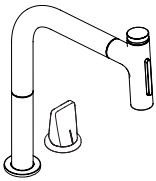

製品品番	73819800
部品リスト	P9
完成図	P9 （日本水道協会認証登録番号 C-462）

部品図 / 部品リスト　完成図

製品品番：73805000

製品分解図

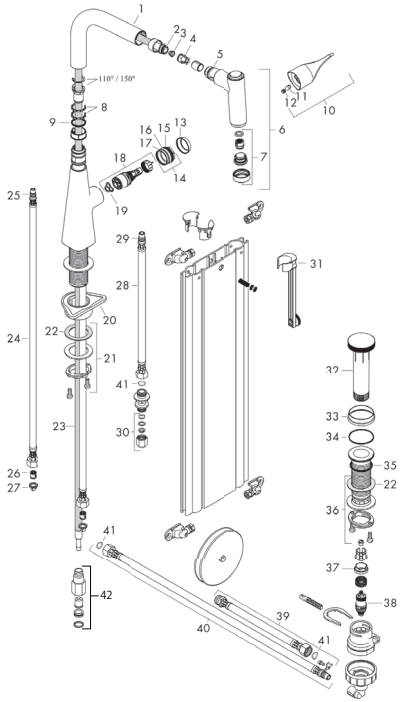

完成図

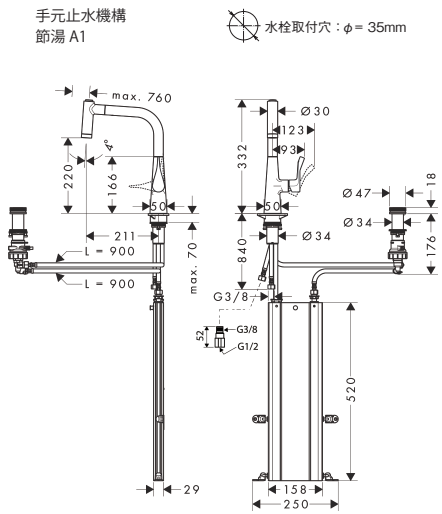

部品リスト

1	スパウトセット	93173000
2	O－リング　11 × 2	98127000
3	フィルター	97735000
4	逆止弁	96737000
5	O－リング　18 × 1.5	98231000
6	ハンドスプレー	93172000
7	スプレーフォーマー	92183000
8	レバーカラーセット	98365000
9	O－リング　21 × 2.5	98211000
10	ハンドル	93170000
11	ホーローセット M6 × 10　DIN 916	96029000
12	ネジカバー	95704000
13	フランジ	98863000
14	ナット	98864000
15	O－リング　23 × 2	98398000
16	O－リング　27 × 1.5	92527000
17	O－リング　25 × 1.5	98146000
18	カートリッジ ASSY	97685000
19	パッキン	98865000
20	取付座	97523000
21	固定セット（ø 34）	95049000

22	レバーカラー	97548000
23	ホース	93191000
24	接続ホース 900mm　M8 × 0.75　G3/8	96316000
25	O－リング　7 × 1.5	98422000
26	逆止弁　DW10	96456000
27	フィルターパッキン	45291000
28	接続ホース 450mm　M10 × 1　G3/8	96507000
29	O－リング　8 × 1.75	97827000
30	圧縮接続	96099000
31	延長部材セット	43333000
32	回転ハンドル	93200000
33	エスカッチョン	93201000
34	O－リング　40 × 1.5	98464000
35	O－リング　36 × 2	98156000
36	固定セット（ø 34）	93253000
37	ナット	92567000
38	止水バルブ	98463000
39	接続ホース 700mm　G3/8 × G3/8	95896000
40	接続ホース 900mm　M10 × 1　G3/8	98785000
41	パッキンセット	95581000
42	逆流防止弁付アダプター	52054625

製品品番：73805800

製品分解図

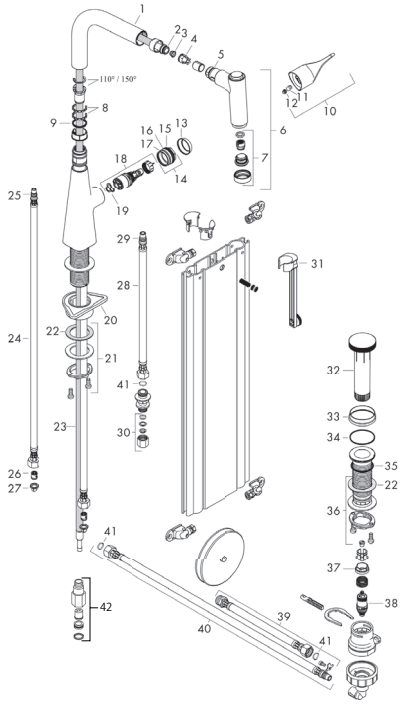

完成図

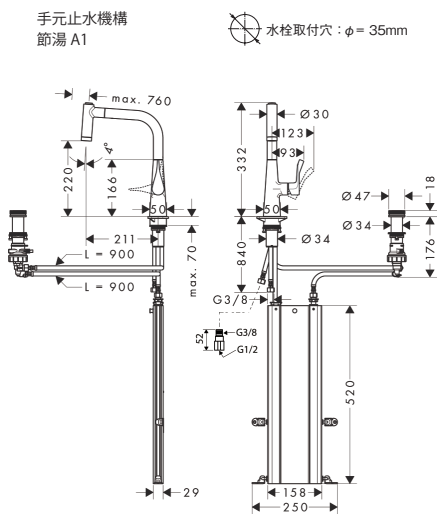

部品リスト

1	スパウトセット	93173800
2	O ーリング　11 × 2	98127000
3	フィルター	97735000
4	逆止弁	96737000
5	O ーリング　18 × 1.5	98231000
6	ハンドスプレー	93172800
7	スプレーフォーマー	92183800
8	レバーカラーセット	98365000
9	O ーリング　21 × 2.5	98211000
10	ハンドル	93170800
11	ホーローセット M6 × 10　DIN 916	96029000
12	ネジカバー	95704000
13	フランジ	98863800
14	ナット	98864000
15	O ーリング　23 × 2	98398000
16	O ーリング　27 × 1.5	92527000
17	O ーリング　25 × 1.5	98146000
18	カートリッジ ASSY	97685000
19	パッキン	98865000
20	取付座	97523000
21	固定セット（ø 34）	95049000

22	レバーカラー	97548000
23	ホース	93191000
24	接続ホース 900mm　M8 × 0.75　G3/8	96316000
25	O ーリング　7 × 1.5	98422000
26	逆止弁　DW10	96456000
27	フィルターパッキン	45291000
28	接続ホース 450mm　M10 × 1　G3/8	96507000
29	O ーリング　8 × 1.75	97827000
30	圧縮接続	96099000
31	延長部材セット	43333000
32	回転ハンドル	93200000
33	エスカッチョン	93201000
34	O ーリング　40 × 1.5	98464000
35	O ーリング　36 × 2	98156000
36	固定セット（ø 34）	93253000
37	ナット	92567000
38	止水バルブ	98463000
39	接続ホース 700mm　G3/8 × G3/8	95896000
40	接続ホース 900mm　M10 × 1　G3/8	98785000
41	パッキンセット	95581000
42	逆流防止弁付アダプター	52054625

部品図 / 部品リスト　完成図

製品品番：73819000

製品分解図

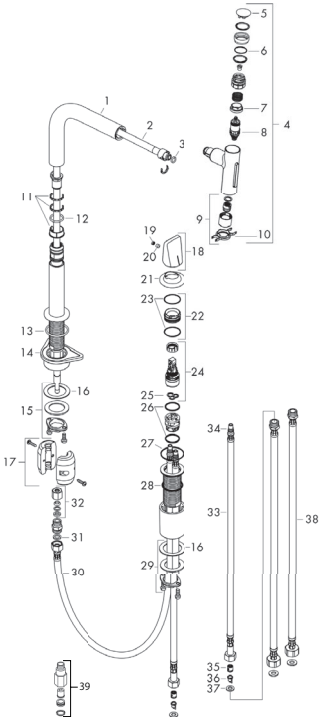

完成図

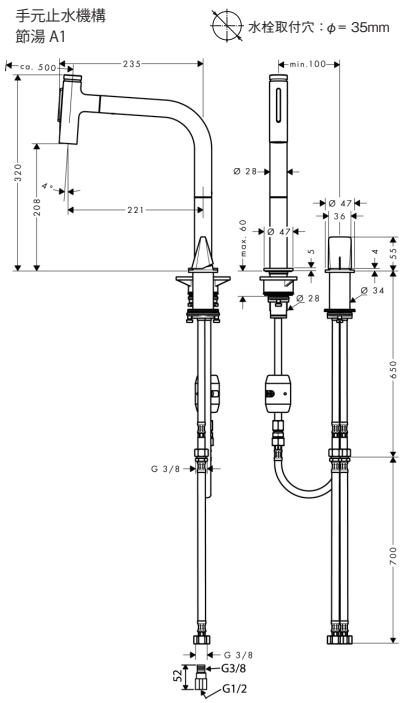

部品リスト

1	スパウトセット	92288000
2	ホース	92569000
3	O ーリング　8 × 2	98112000
4	ハンドスプレー	93412000
5	カバー	92566880
6	O ーリング　19 × 1.5	95962000
7	ナット	92567000
8	止水バルブ	98463000
9	スプレーフォーマー	93342000
10	メンテナンス工具	95910000
11	レバーカラーセット	98365000
12	O ーリング　21 × 2.5	98211000
13	O ーリング　38 × 2.5	98198000
14	取付座	97523000
15	固定セット（ø 28）	92909000
16	レバーカラー	97548000
17	オモリ	92500000
18	ハンドル	93090000
19	ネジカバー	93093000
20	ホーローセット M6 × 6	98445000

21	エスカッチョン	93094000
22	ナット	92627000
23	O ーリング　27 × 1.5	92527000
24	カートリッジ ASSY	97685000
25	パッキン	98865000
26	O ーリング　23 × 2	98398000
27	O ーリング　40 × 1.5	98464000
28	O ーリング　36 × 2	98156000
29	固定セット（ø 34）	95049000
30	接続ホース 600mm　M8 × 0.75　G3/8	96556000
31	パッキンセット	95581000
32	圧縮接続	96099000
33	接続ホース 600mm　M8 × 0.75　G3/8	96556000
34	O ーリング　7 × 1.5	98422000
35	逆止弁　DW10	96456000
36	フィルター	92532000
37	パッキンセット	92533000
38	接続ホース 700mm　G3/8 × G3/8	95896000
39	逆流防止弁付アダプター	52054625

製品品番：73819800

製品分解図

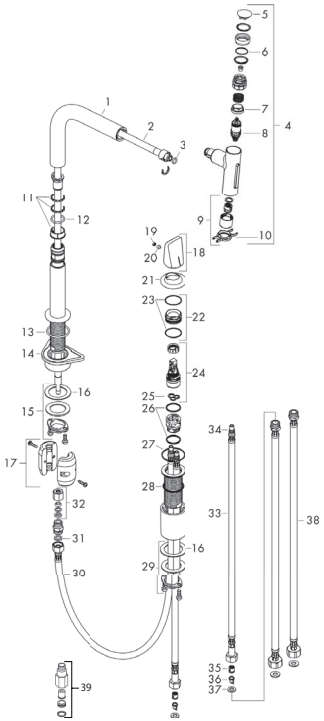

完成図

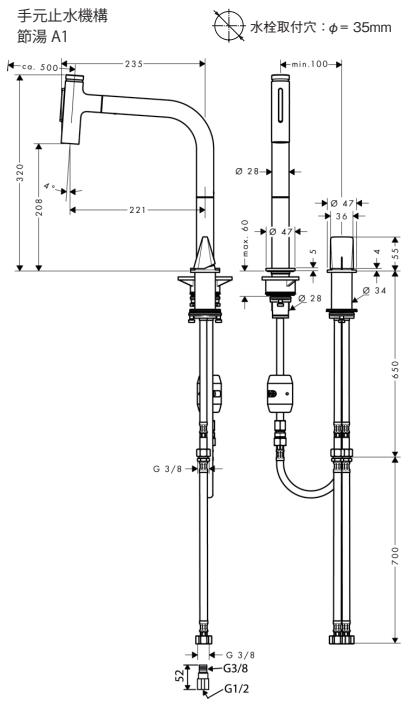

部品リスト

1	スパウトセット	92583800
2	ホース	92569000
3	O ーリング　8 × 2	98112000
4	ハンドスプレー	93412800
5	カバー	92566880
6	O ーリング　19 × 1.5	95962000
7	ナット	92567000
8	止水バルブ	98463000
9	スプレーフォーマー	93342000
10	メンテナンス工具	95910000
11	レバーカラーセット	98365000
12	O ーリング　21 × 2.5	98211000
13	O ーリング　38 × 2.5	98198000
14	取付座	97523000
15	固定セット（ø 28）	92909000
16	レバーカラー	97548000
17	オモリ	92500000
18	ハンドル	93090800
19	ネジカバー	93093000
20	ホーローセット M6 × 6	98445000

21	エスカッチョン	93094800
22	ナット	92627000
23	O ーリング　27 × 1.5	92527000
24	カートリッジ ASSY	97685000
25	パッキン	98865000
26	O ーリング　23 × 2	98398000
27	O ーリング　40 × 1.5	98464000
28	O ーリング　36 × 2	98156000
29	固定セット（ø 34）	95049000
30	接続ホース 600mm　M8 × 0.75　G3/8	96556000
31	パッキンセット	95581000
32	圧縮接続	96099000
33	接続ホース 600mm　M8 × 0.75　G3/8	96556000
34	O ーリング　7 × 1.5	98422000
35	逆止弁　DW10	96456000
36	フィルター	92532000
37	パッキンセット	92533000
38	接続ホース 700mm　G3/8 × G3/8	95896000
39	逆流防止弁付アダプター	52054625

共通施工手順①②

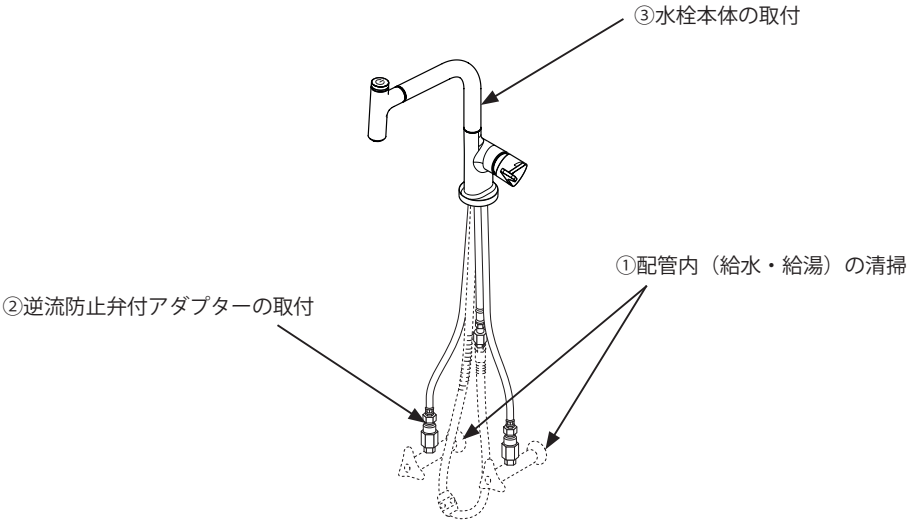

①　配管内（給水・給湯）の清掃

製品の取付前に、必ず、配管内（給水・給湯）のごみ、砂などを完全に洗い出してください。
配管内の異物・ごみなどに起因する水栓の止水不良、吐水不良、サーモスタットの作動不良については、製品保証の対象外となります。

②　逆流防止弁付アダプターの取付

給水・給湯管に逆流防止付アダプターを取り付けます。
シートパッキンを忘れずに入れてください。

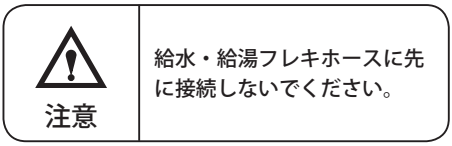

給水・給湯フレキホースに先に接続しないでください。

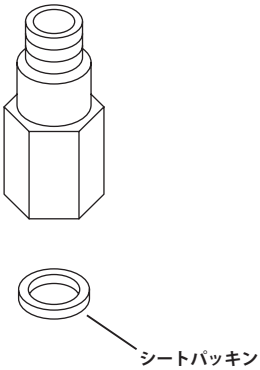

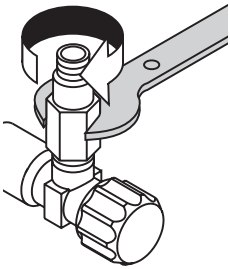

③・水栓本体の取付 (73805xxx)
・スパウト部本体の取付
(73819xxx)

（1）パッキン（A）を取り付け、本体部を取付穴に取り付けます。

（2）樹脂製サポート（B)、滑りプレート（C)、ワッシャー（D)、本体締付ナット（E）をネジ部に取り付け、本体締付ナット（E）を手で回します。

注）・取付面厚が 45mm 以上の場合は、樹脂製サポート（B）を取り付ける必要はありません。
・取付面厚は
73805xxx の場合
Max 70mm
73819xxx の場合
Max 60mm

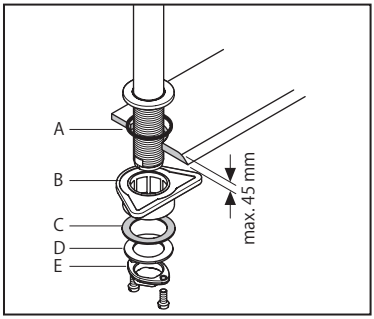

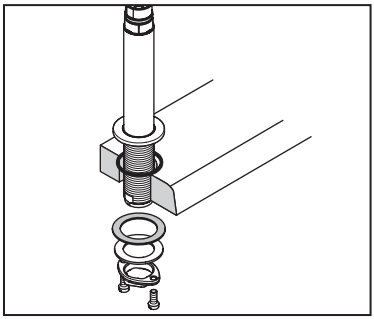

（3）本体締付ナットにネジを取り付け、ガタ付き、緩みのないように締め付けます。（推奨トルク：3Nm）

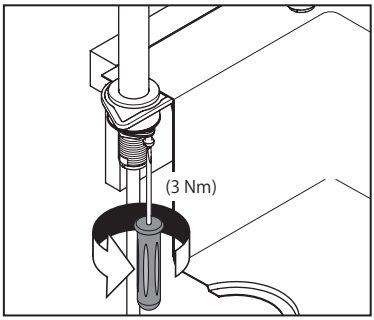

④　スパウト操作角度調整コマの取付

（1）スパウトは左右に回転させることができ、操作角度は 150°または 110°です。
吐水口空間を考慮して、スパウト差し込み時に角度調整コマを調整してください。

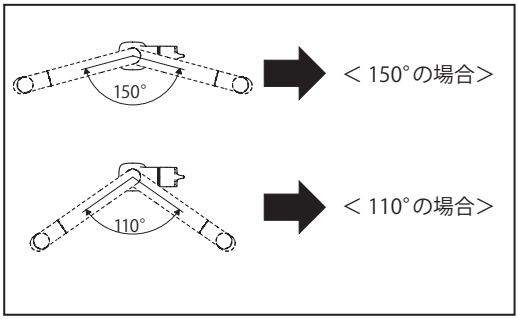

＜ 150°の場合＞

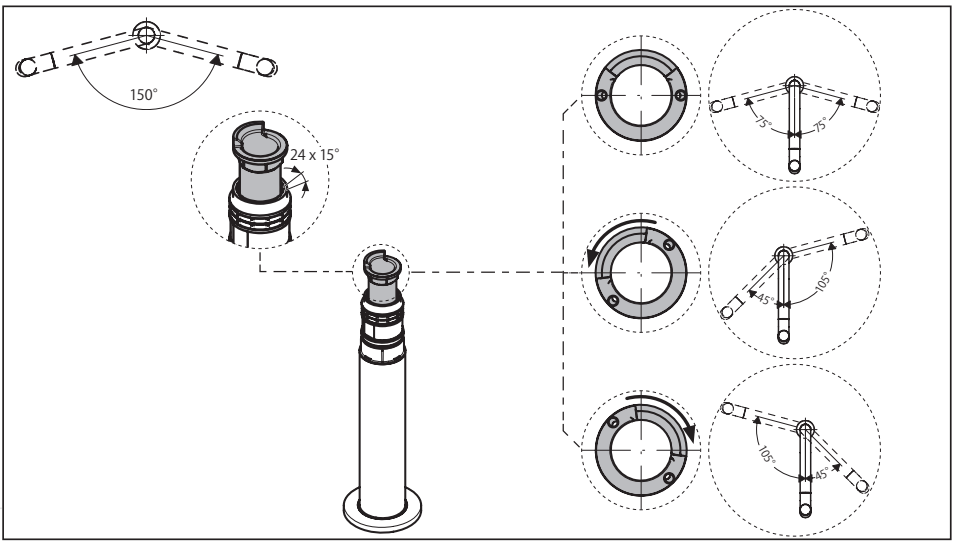

110°の場合は、付属の角度調整部品（樹脂部品）を上部に取り付けてください。

＜110°の場合＞

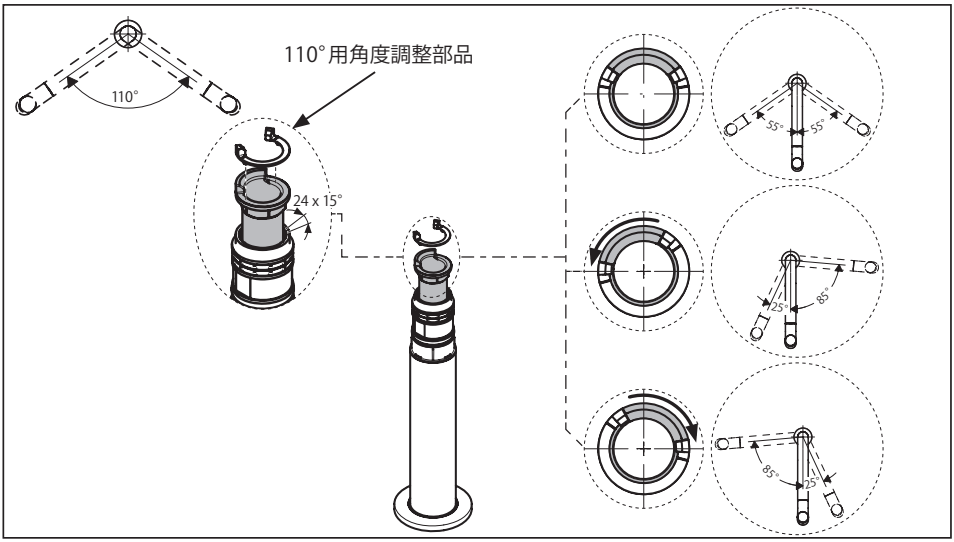

製品固有施工特記①

製品品番：73805xxx

①　遠隔操作ボタンの取付

（1）U 字クリップを外し、ボタン部とバルブ部を分割してください。

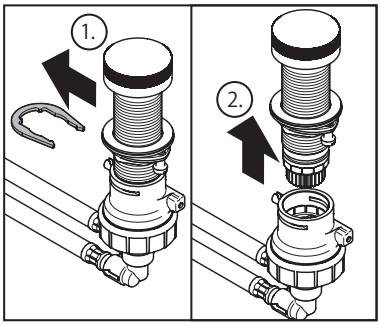

（2）滑りプレート（A)、ワッシャー（B)、本体締付ナット（C）を外し、ボタン部を取付穴に入れてください。

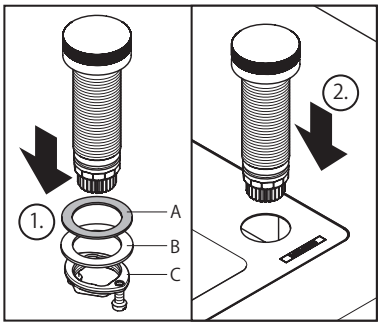

（3）滑りプレート（A)、ワッシャー（B)、本体締付ナット（C）を取り付けてください。
本体締付ナット（C）にネジを取り付け、ガタ付き、緩みのないように締め付けます。（推奨トルク：3Nm）

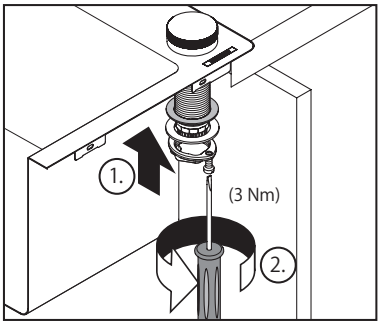

（4）ボタン部にバルブ部を下方から差し込んでください。
U 字クリップを差し込んでください。

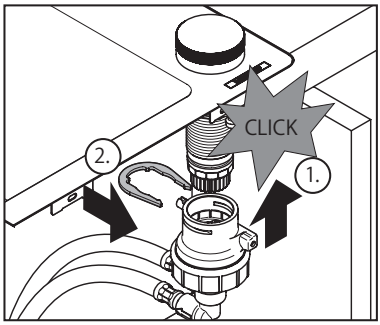

（5）水栓本体側の混合出口ブレードホース（450mm、メスネジ 3/8 袋ナット）と遠隔操作ボタン側のブレードホース（700mm、オスネジ 3/8）とを接続してください。
（推奨トルク：4Nm）

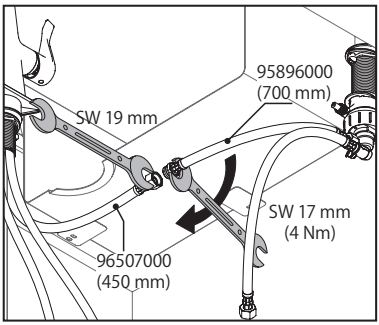

（6）ハンドスプレイホースと本体側コネクションホースとの接続は、間に専用ニップルを用いて接続します。

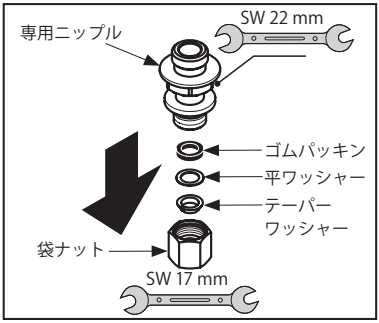

（7）本体側コネクションホースに専用ニップルを締め込みます。
（推奨トルク：4Nm）

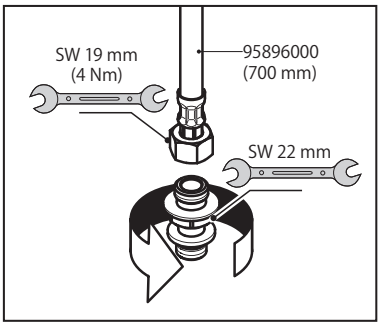

（8）本体側コネクションホースに専用ニップルを締め込みます。
（推奨トルク：4Nm）

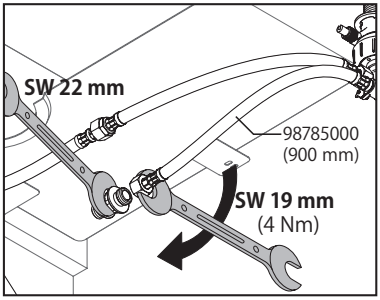

② ハンドスプレイホースの接続準備

（1）ハンドスプレイホース先端のキャップを外してください。

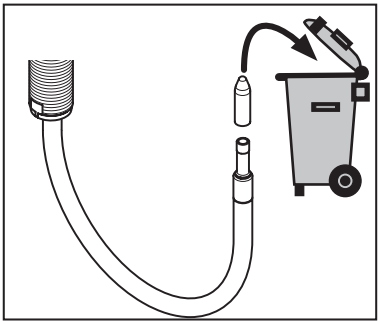

③　ハンドスプレイホースの取付

（1）ハンドスプレイホースと専用ニップルを接続します。
注）　袋ナット、テーパーワッシャー、平ワッシャー、ゴムパッキンの向き、順番を間違えないようにしてください。

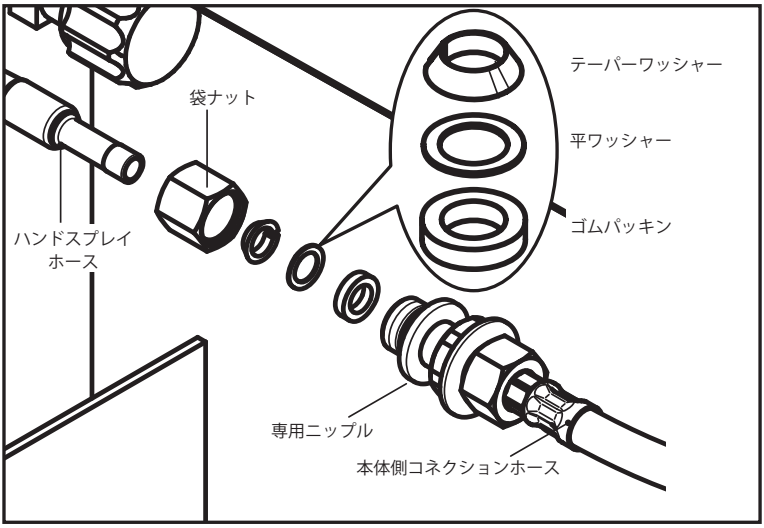

（2）ハンドスプレイホースの先端を専用ニップルに差し込んで袋ナットをスパナで締め込んでください。
（推奨トルク：4Nm）

注）　袋ナットが共回りすることのないように、必ず専用ニップルを工具で固定しながら袋ナットを締め付けてください。

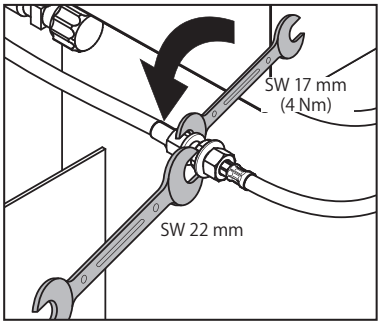

④　スプレイヘッドホース収納容器 (sBox) の設置

（1）sBox 内にスプレイヘッドホースを入れ、おもりを入れてください。

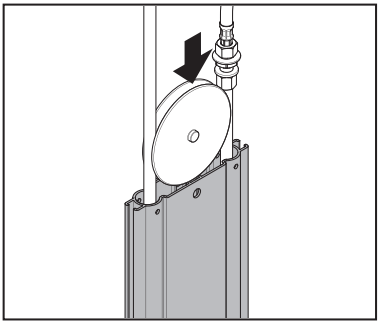

（2）ホースを引き上げた際に、おもりがスムーズに動く事を確認してください。おもり脱落防止用ピンを差し込んでください。

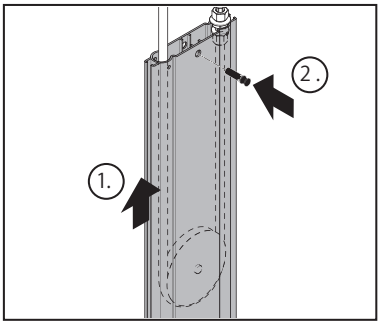

（3）ホースガイドはスプレイヘッドホースをはさみ込むように組み付けます。

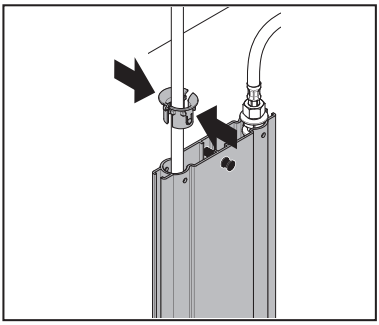

（4）ホースガイドを sBox に差し込みます。
この時、抜け防止の突起が sBox の穴
位置に合うようにしてください。

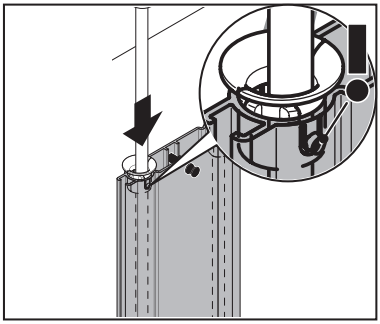

（5）固定用樹脂部品を sBox 側面の溝に入
れます。

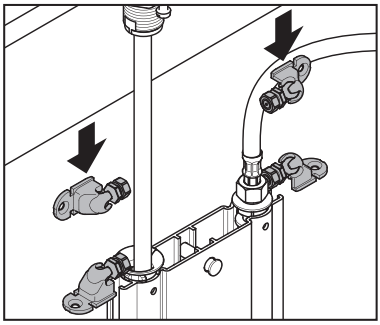

（6）4 個の固定用樹脂部品の位置・方向は、
キャビネットの形状に合わせて決めて
ください。

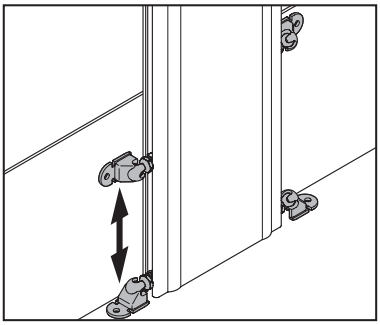

sBox 施工例

1） 背板に固定する場合

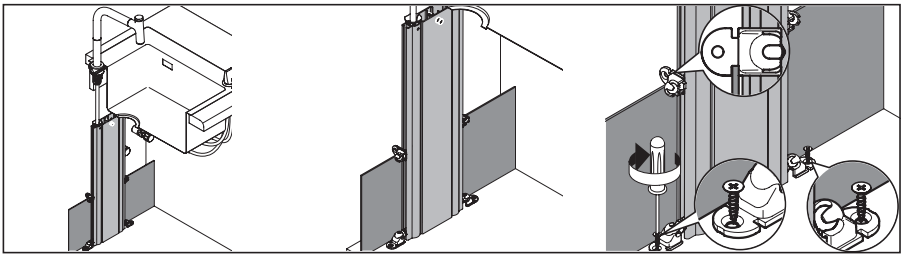

2） 背板に右または左に傾けて固定する場合
注） 最大傾き角度：20°

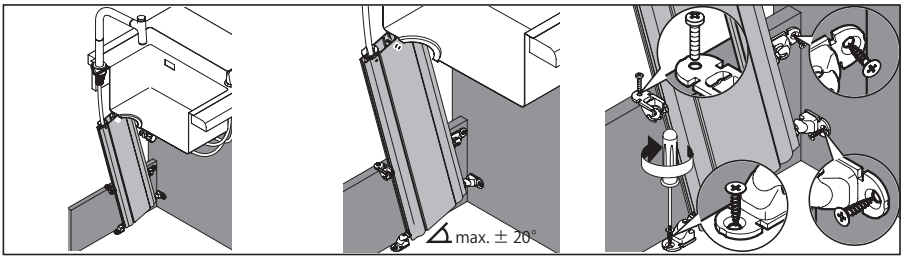

3） ひな段等に傾斜して固定する場合
注） 最大傾き角度：20°

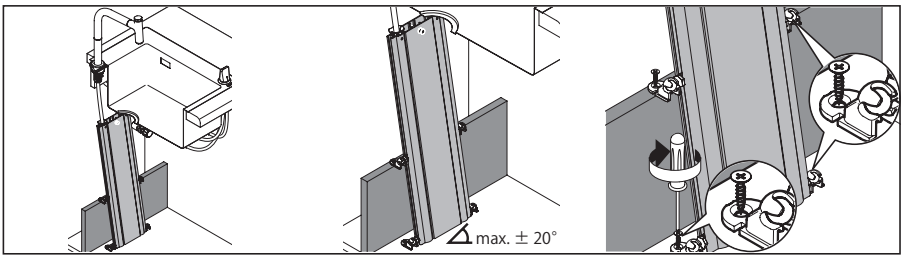

4） 仕切り板に傾けて固定する場合

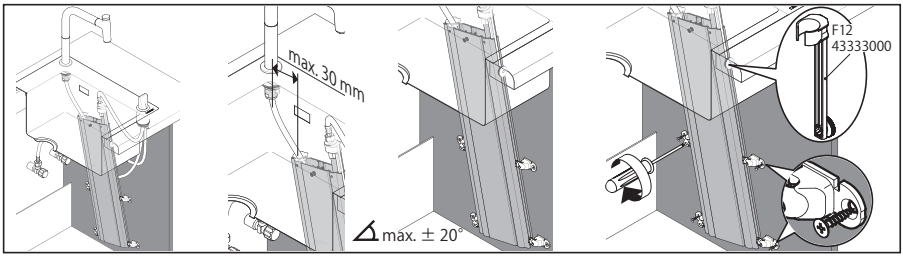

注）sBox はホースを伝って落ちた水を貯める機能はありません。予め、キャビネット内の防水処置等を処していただくよう、お願いいたします。

指示（重要）	引き出しホースの作動不良の原因となりますので、引出しホースにねじれがないように又、引出しホースが他の配管類等との接触をしないように取り付けてください。他の配管類や障害物との接触による引き出しホースの作動不良につきましては、保証致しかねます。

注意	水漏れ、引き出しホースの戻り不良の原因となる事があります。

製品固有施工特記①

製品品番：73819xxx

① バルブ部の取付

（1）パッキン（A）を取り付け、取付穴に差し込んでください。

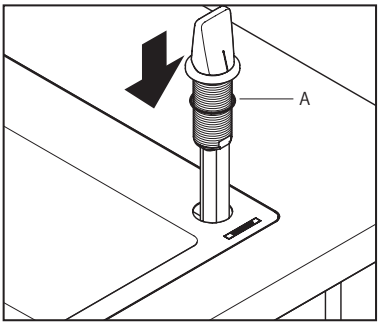

（2）スペーサー（B）、滑りプレート（C）、ワッシャー（D）を取り付け、本体締付ナット（E）を手で回します。

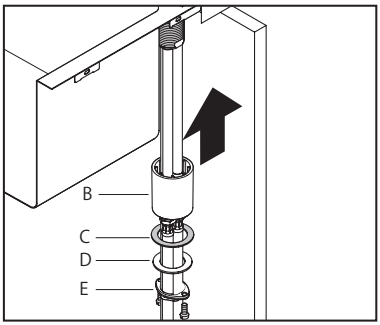

（3）本体締付ナットにネジを取り付け、ガタ付き、緩みのないように締め付けます。
（推奨トルク：3Nm）

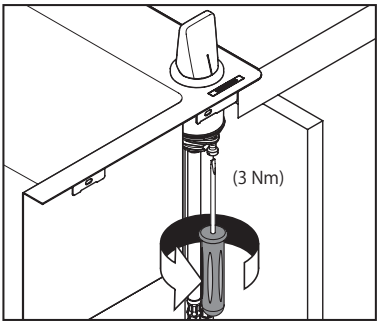

② 給水・給湯ブレードホースの延長

（1）バルブ本体から出ている給水・給湯用ブレードホースに延長ブレードホースを接続します。

注） 逆流防止弁、ストレーナー、パッキンが右図の通り入っている事。

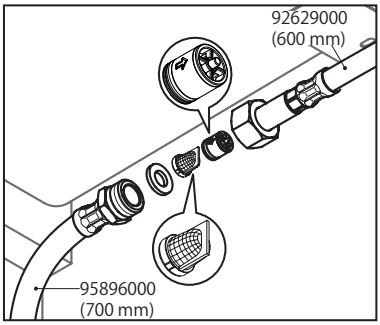

（2）双方のブレードホースが共回りしないよう、必ず工具で固定しながら締め付けてください。

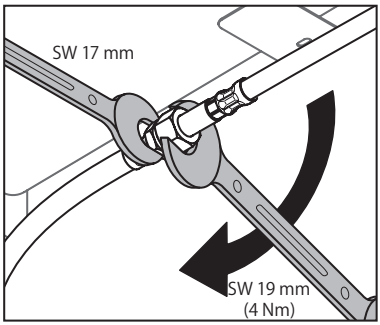

①　給水・給湯ホースの接続

ホースおよび逆流防止弁付アダプターが共回りすることのないように、**必ずホースナット付根を工具で固定しながら、**ホースを逆流防止弁付アダプターに締め付けてください。

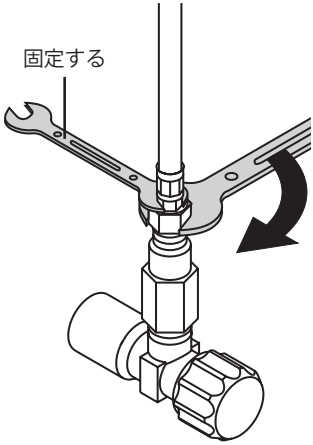

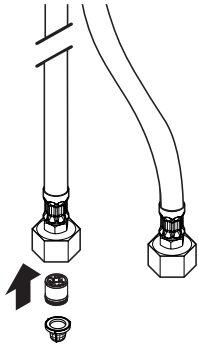

注意	**逆止弁及びフィルターパッキンを忘れずに入れてください。**

給水・給湯ホース施工上の注意点

- ●ホースを**必要以上の力で曲げて折らないように**注意してください。
  ホースの**最小半径は 35mm** です。それよりも小さく曲げて使用すると、ホースが折れ、十分な流量が出ない場合や破損・水漏れのおそれがあります。
- ●ホースを**水栓本体端面から極端に屈曲して施工しないで**ください。
- ●ホースを**無理に引っ張らないで**ください。ホースが折れる可能性があります。
- ●ホース同士の**不要な接触は避けて**ください。外部補強層の摩擦による外傷でホース性能の劣化の可能性があります。

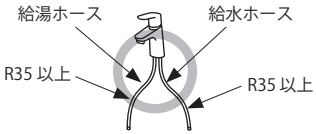

②　スパウトの取付

（1）ハンドスプレイホースをスパウトに差し込んでください。

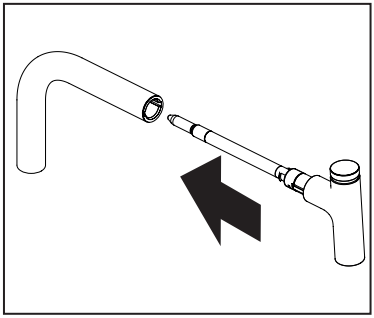

（2）ハンドスプレイホースを更に本体に差し込んでください。

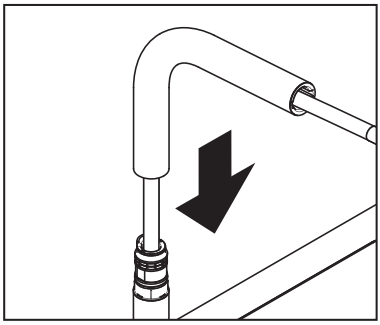

（3）スパウトを本体に差し込んでください。差し込みボタンが本体裏側になるように位置を確認ください。

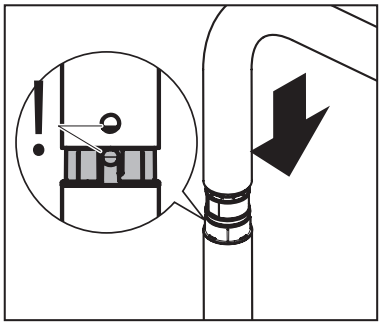

③　ハンドスプレイホースの接続

（1）ハンドスプレイホース先端のキャップを外してください。

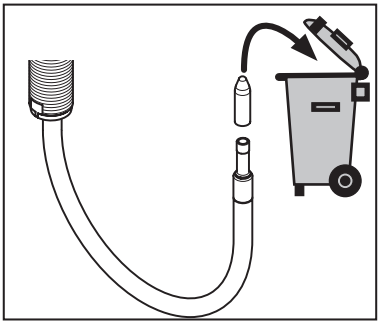

（2）ハンドスプレイホースと本体側コネクションホースとの接続は、間に専用ニップルを用いて接続します。

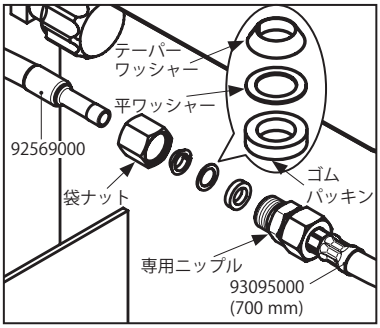

（3）ハンドスプレイホースの先端を専用ニップルに差し込んで袋ナットをスパナで締め込んでください。
（推奨トルク：4Nm）

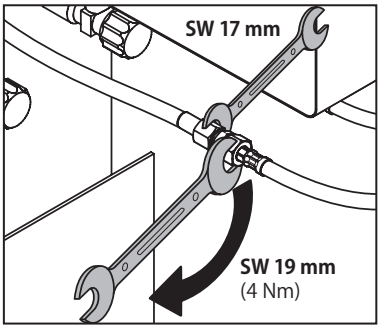

④　ホースオモリの取付

（1）図の位置にホースオモリを固定してください。

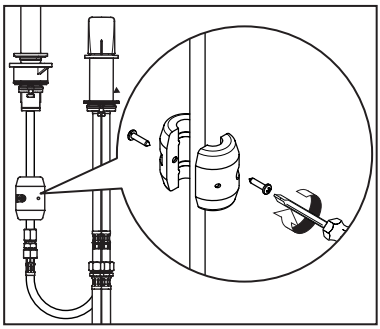

湯温の制限　（供給元の湯温が高い場合等、高温側の温度を制御するための設定方法です。）

1）・ゴムキャップを外し六角レンチでハンドル内部のビスを緩めてください。
・ハンドルを取り外してください。

注）ゴムキャップを紛失しないように注意してください。

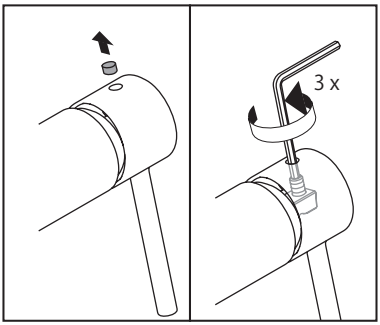

2）エスカッチョンを外し、温度リミッターをラジオペンチ等で取り外してください。

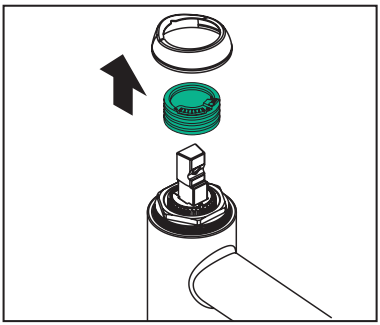

3）本体側の突起部に、温度リミッターを下の目安の温度に合わせて、取り付けてください。

※湯水圧が同圧でかつ流動圧 0.3MPa を基準にした場合、右記のような温度制限設定が可能です。各水圧条件に合わせて制限設定してください。

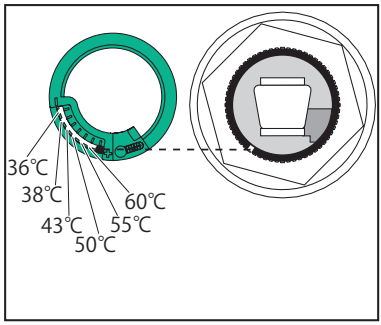

4） エスカッチョンを取り付けてください。

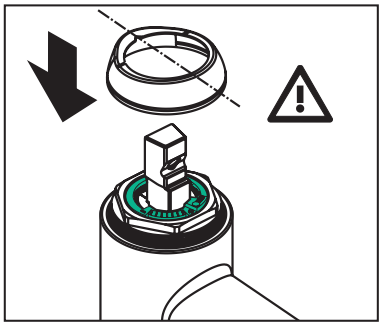

5）・ハンドルを取り付け、六角レンチでハンドル内部のビスを締め付けてください。（推奨トルク：5Nm）
・ゴムキャップをはめ込んでください。

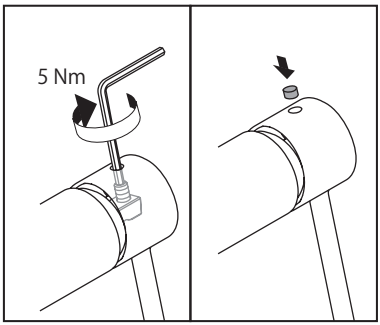

使い方

73805xxx の場合

水（湯）を出す、止める

●製品本体を正面にしてハンドルを右に倒すと水（湯）が出ます。
●吐出中にスプレー上部ボタンを押すと、シャワーに切替ります。
●左に倒すと水（湯）が止まります。

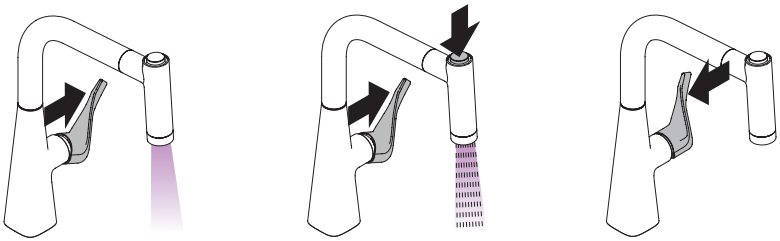

遠隔操作ボタンで水（湯）を出す、止める

●ハンドルを右に倒し、遠隔操作ボタンを押すと水（湯）が出ます。
●吐出中にスプレー上部ボタンを押すと、シャワーに切替ります。
●ハンドルはそのままで、遠隔操作ボタンを押すと水（湯）が止まります。

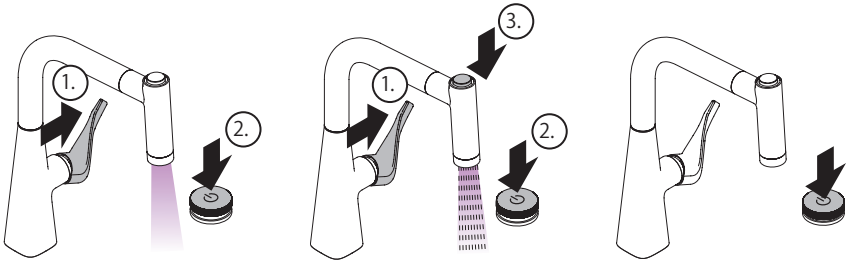

温度調節のしかた

●ハンドルを手前に倒すと水が出ます。
●ハンドルを奥に倒すと湯が出ます。
温度はレバーの位置によって、調整可能です。

73819xxx の場合

水（湯）を出す、止める

●製品本体を正面にしてハンドルを奥に倒すと水（湯）が出ます。
●手前に戻すと水（湯）が止まります。

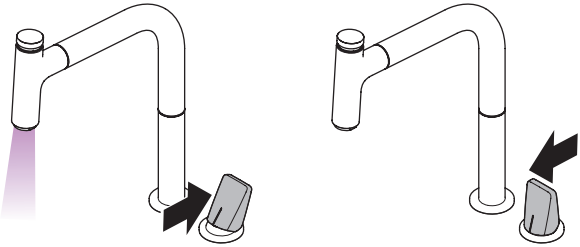

セレクト混合水栓のボタン操作

●切り替え方法
スパウト通常吐水後、スパウト先端のボタンを押すと水（湯）が出ます。
再びボタンを押すと水（湯）が止まります。

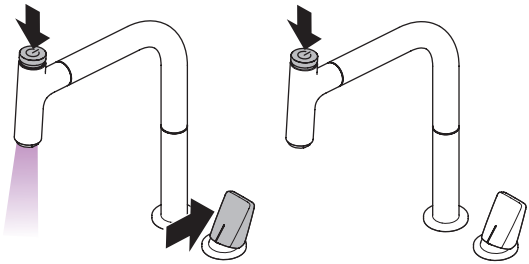

温度調節のしかた

●ハンドルを左に倒すと湯が出ます。
●ハンドルを右に倒すと水が出ます。
温度はレバーの位置によって、調整可能です。

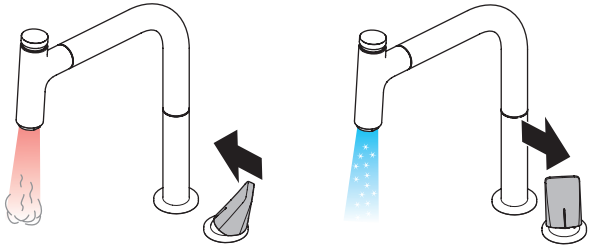

日頃のお手入れ

エアレーターの清掃

1．エアレーターを回して取り外し、網とパッキンを取り出します。
2．エアレーターと網を水洗いします。(汚れがひどい場合は、ブラシで汚れを落としてください。)

指示（重要）	**定期的に、配管周りを点検し、水漏れや、がたつきがないか確認してください。製品に使われている部品の一部は、経年により劣化・摩耗するものがあります。**

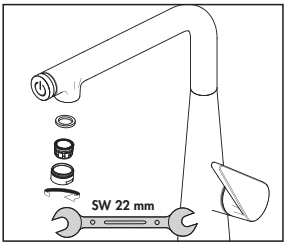

該当製品：73805xxx は手具締め。73819xxx は工具締め。

フィルターパッキンの清掃

73819xxx の場合
1．給水・給湯止水栓を閉じて、給水・給湯ホースの袋ナットを外し、フィルターパッキンを取り出します。
2．フィルターパッキンを水洗いします。(汚れがひどい場合は、ブラシで汚れを落としてください。)

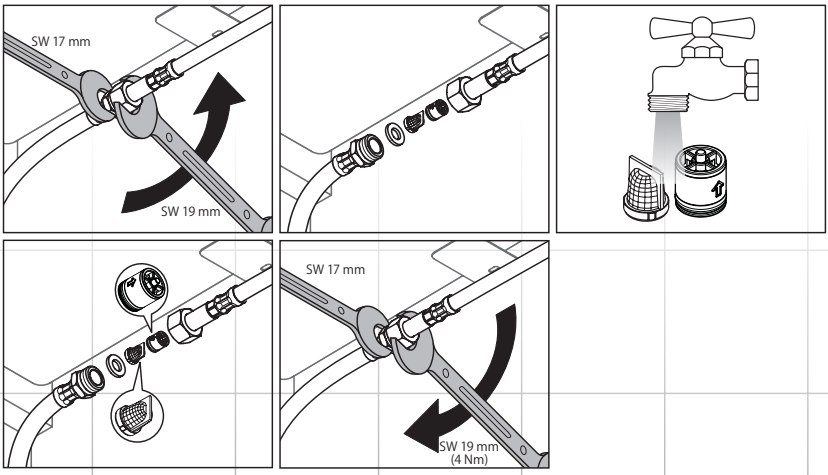

73805xxx は、逆止弁アダプター接続部にフィルターがあります。

指示（重要）	「クイッククリーン（Quick Clean）」付きスプレーヘッドは、指でこするだけで、カルキやごみなどの汚れを落とすことができます。

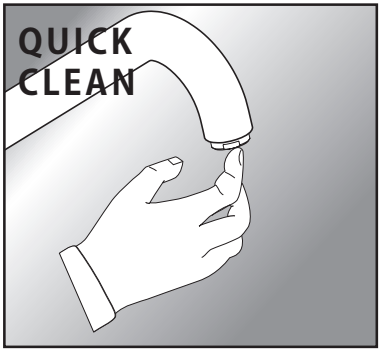

損傷や、器具の不具合を防ぐため、お手入れにあたっては、次の点にご注意ください。
不適切な取扱いによって発生した損傷は、製品保証の対象にはなりません。

●酸性洗剤、塩素漂白剤を含有する洗剤はメッキを侵しますので、絶対に使用しないでください。
●水栓の表面を傷つけるようなものは絶対に使用しないでください。
- クレンザーや磨き粉など粗い粒子を含んだ洗剤
- ナイロンたわし、たわし、ブラシなど
- 研磨剤、スポンジパッド、マイクロファイバー布、化学スポンジなど研磨を目的とした洗剤や用具

●スプレー洗剤を使用する場合、洗剤溶液を直接水栓に噴きつけず、やわらかい布やスポンジなどに噴きつけて使用してください。
●洗剤を使ってお手入れをした後は、十分に洗い流し、水栓に付着している洗剤を残らず取り除いてください。

故障かな？と思ったら

次のような場合は、故障ではありません。修理を依頼される前に、一度ご確認のうえ、それでも直らない場合は、取付販売店、又は弊社テクニカルカスタマーサービス、最寄りの弊社アフターサービス会社までご連絡ください。詳しくは後述のアフターサービスをご覧ください。

分解禁止	**決められた項目以外は、分解、改造しないでください。破損し、やけど、けが、水漏れなどの損害発生のおそれがあります。**

修理を依頼される前に

症状	ここをお調べください	処置の仕方
水が止まらない	ハンドルは止水位置になっていますか。	ハンドルを止水位置にしてください。
	ハンドルがカルキ、ごみなどで汚れていませんか。	カートリッジの清掃、または交換が必要です。 修理を依頼してください。
水が出ない	止水栓は開いていますか。	止水栓を開き、流量の調整をしてください。
流量が少ない	止水栓は十分に開いていますか。	止水栓を開き、流量の調整をしてください。キャビネット内に保管した物があたって、止水栓が動くことがあります。
	エアレーターあるいは、ストレーナーが詰まっていませんか。	P32 を参考に、エアレーターの清掃をしてください。
	給水圧が不足していませんか。	給水圧、給湯圧を製品の作動圧内に調整してください。

症状	ここをお調べください	処置の仕方
水しか出ない	湯側の止水栓は開いていますか。	止水栓を開き、流量の調整をしてください。
	給湯器のスイッチは入っていますか。	給湯器の温度設定を確認し、十分な湯量、湯温を確保してください。
湯しか出ない	水側の止水栓は開いていますか。	止水栓を開き、流量の調整をしてください。
ハンドルの動きが悪い	ハンドルがカルキ、ごみなどで汚れていませんか。	カートリッジの清掃、または交換が必要です。修理を依頼してください。
ハンドルが重くなった	―	お使い始めにくらべ、使用しているうちに、ハンドルが重く感じられるようになる場合があります。これは内部部品のなじみによるものであり、故障ではありません。
＜引き出し式水栓の場合＞引き出しホース操作時に、キーキーと音がする	―	市販のシリコンスプレーにて引き出しホース表面及び吐水口内面部にまんべんなく塗布してください。操作上、すべりやすくなりますので、スプレーヘッドには塗布しないでください。
＜引き出し式水栓の場合＞引き出しホースが戻らなくなった	―	引き出しホースがシンク下の収納物や、配管などにひっかかったりし、戻らなくなる場合がございます。そのような場合には、ホースがどこかにひっかかっていないか確認してください。

アフターサービス

保証書（この説明書の裏表紙が保証書になっています。）

●製品は保証書の内容にしたがって保証されています。取付日、お客様名、取付店名が記入してあることを確認してください。

●製品の保証期間は取付日から 2 年間です。

補修部品の供給期間

補修用部品の供給期間は、製品の製造中止から 10 年間です。

保証について

●保証期間中は、規定にしたがい修理をさせていただきます。
保証期間内でも有償修理となる場合があります。

●保証期間を過ぎている場合は、ご希望により有償にて修理をさせていただきます。

消耗部品の交換

消耗部品（カートリッジ、パッキン等）が劣化すると、水漏れの原因となります。該当部品の交換により不具合は解消されます。

修理費用の内訳

修理費用は、出張作業費 + 部品代 + 部品手配費 + 交通費で構成されています。

修理を依頼されるときは

●修理依頼先

＜保証期間内＞

ハンスグローエジャパン㈱　テクニカルカスタマーサービスまで（連絡先は裏表紙を参照ください）

＜保証期間外＞

お近くの弊社アフターサービス会社（連絡先は弊社ホームページをご覧ください。
http://www.hansgrohe.co.jp）

または、ハンスグローエジャパン㈱　テクニカルカスタマーサービスまで（連絡先は裏表紙を参照ください）

●ご連絡いただきたい内容

1. 品番（8 桁）
2. 品名
3. 取付け年数
4. 不具合の状況
5. 住所、氏名、電話番号

ご不明な点がございましたら、ハンスグローエジャパン㈱　テクニカルカスタマーサービスまで（連絡先は裏表紙を参照ください）お問い合わせください。

MEMO

MEMO

MEMO

この度は、ハンスグローエ社の製品をお買い上げ頂き、誠にありがとうございました。

製造には万全を期しておりますが、万が一取り付けから 2 年以内に、構造上の欠陥、材質不良、製造上の欠陥により、使用不能 もしくは有用性が著しく損なわれた製品については、すべて無料で当社の判断により修理もしくは交換させていただきます。修理の試みまたは交換が繰り返されることがありますので、あらかじめご了承ください。

保証期間内でも 以下の場合は 有料修理となります。あらかじめご了承ください。

1. 取付及び施工上の不注意や過失による不具合
2. 建築躯体の変形など製品以外の不具合に起因する不具合
3. 弊社指定外部品使用による不具合
4. 化学的、電気化学的または外部ノイズ等による電気的影響に起因する不具合
5. 適切な使用・維持管理がなされなかったことに起因する不具合
6. 落下や強い衝撃が加わったことによる不具合
7. 経年変化や部品消耗、不適切なお手入れによる不具合
8. 不当な修理や改造による不具合
9. 火災、地震、水害、落雷、凍結、その他の天災地変、公害、気象条件及び環境条件による不具合
10. 強い腐食性の空気環境 (海岸付近、温泉地など) に起因する不具合
11. 取付後の 設置場所移動や分解等による不具合
12. 配管内のゴミや砂、赤さびや水あか固着による消耗部品の消耗
13. 温泉水・中水・飲料不可な井戸水、水道法に定められた飲料水水質基準不適合水使用による不具合
14. 本書の提示がない場合、また、取付日・お客様・取扱店の欄に記載がない場合

ハンスグローエ ジャパン株式会社

http://www.hansgrohe.co.jp
メールアドレス：ts@hansgrohe.co.jp

20203194
20200501