施工説明書兼取扱説明書

この度は、ハンスグローエ製品をお求めいただきまして、誠にありがとうございます。
この説明書は保証書付きですので、お読みになりました後もすぐ取り出せる場所に
大切に保管してください。

シャワーセレクト
埋込式サーモスタットシャワー混合水栓
埋込式サーモスタットバス・シャワー混合水栓
埋込式ハイフローサーモスタット混合水栓
埋込式ハイフローサーモスタットシャワー混合水栓
埋込式 3 方向切替バルブ

安全上の注意.....2
製品別目次.....6

施工方法..... 18

アフターサービス.....37

お問合せ先.....裏表紙

工事店様へのお願い

- 貴店名ならびに取付日を保証書にご記入の上、お客様にお渡しください。
  取り付け後は、お客様にご使用方法及びお手入れ方法を十分にご説明ください。
  また、定期的に交換が必要な部品があることをお客様に必ずお伝えください。

MONT & BEDIEN 20203034

hansgrohe

安全上の注意

- 施工前に、この「安全上の注意」を良くお読みのうえ、正しく施工してください。
- ここに示した注意事項は状況によって重大な結果に結びつく可能性があります。
- いずれも、安全に関する重要な内容を記載していますので、必ず守ってください。
- 施工完了後、正常に作動することを確認してください。お客様に引き渡すときは、取扱説明書にそって使用方法、お手入れの仕方を説明してください。
- この施工説明書兼取扱説明書は、お客様で保管頂くように依頼してください。

記号の説明

⚠ 注意！	**危険、注意** この指示を無視して誤った取り扱いをすると、傷害または、物的損害が発生する可能性があることを示しています。
	禁止行為 該当する行為が禁止行為であることを示しています。
	分解禁止 該当する部品の分解が禁止行為であることを示しています。
	接触禁止 該当する部品や部分に触れてはいけないことを示しています。
	指示（重要） 該当する行為が記載されている指示に従って行われなければならないことを示しています。

必ずお守りください

⚠ 注意！	**危険、注意** ご使用者や他の人々への危害や財産への損害を未然に防止するために、下記の事項を厳守し、指示には必ず従ってください。
	禁止行為
	湯水を逆に配管しないでください。 水側からお湯が出てやけどをすることがあります。
	蒸気管は決して配管しないでください。やけどのおそれがありますので配管時には必ず配管の種類を確認してください。 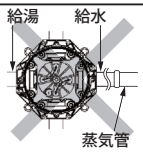
	サウナなど高温多湿の場所に施工しないでください。パッキンなどが損傷するおそれがあります。取付場所を確認してください。 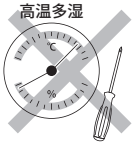
	技術資料（仕様）記載の温度以上で使用しないでください。水栓の寿命が短くなり、破損や、やけど、水漏れなどの損害発生のおそれがあります。
	強い力や衝撃を与えないでください。 破損し、水漏れを引き起こすなど、損害発生のおそれがあります。 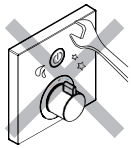
	分解禁止
	施工説明書に記載された項目以外は、分解・改造しないでください。 破損し、やけど、けが、水漏れなどの損害発生のおそれがあります。 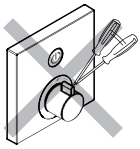

必ずお守りください

注意！	**危険、注意** ご使用者や他の人々への危害や財産への損害を未然に防止するために、下記の事項を厳守し、指示には必ず従ってください。
	接触禁止 高温の湯を吐水時には吐水口に触れないでください。 やけど､けがなどのおそれがあります。 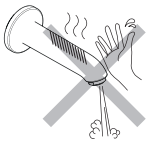 施工前に必ず給水栓を閉じてください。漏水などで、損害が発生するおそれがあります。 施工前に必ず給水・給湯管を洗浄してください。配管内のごみや砂などが水栓内部に入ると、吐水不良や、サーモ不良といった製品不具合を引き起こすことがあります。 **給水・給湯はほぼ同圧にして供給してください。** **給水と給湯の供給圧力に差があると、サイクリング現象や、オーバーシューティング現象の原因となります。** **製品の機能が損なわれ、製品不具合を引き起こします。** **供給圧力差は、最大でも 0.1MPa 以内になるよう確認してください。**
	指示（重要） 施工後に耐水圧試験を実施してください。 水栓または、配管接続部などから水漏れがないことを確認してください。

技術仕様及び取付前のご注意

技術仕様

- 技術仕様（水圧、温度等）に関しては、弊社ホームページ（裏表紙にアドレス記載）から利用製品の承認図をご確認ください。
- 目的の承認図が見当たらない場合や、技術的な質問等がある際なども、弊社ホームページから目的の問合せ先をご確認いただけます。

取付前に

- 製品の取付前に、給水、給湯管のごみを、完全に洗い流してください。配管内にごみが詰まったまま、製品を取りつけますと、製品内部にごみが詰まり、吐水不良や、製品不具合を引き起こすことがあります。配管内の異物・ごみなどに起因する水栓の止水不良、吐水不良、サーモスタットの作動不良については、製品保証の対象外となります。
- 給水圧力が仕様の最高圧力を超える場合には、市販の減圧弁で推奨圧力の範囲内に減圧してください。
- 電気温水器等と組み合わせる場合は、給湯圧力にご注意ください。給圧力が低いと、吐水量が不足し、水の勢いが十分に得られません。
  また、特にサーモスタット水栓においては、給水、給湯供給圧力に差があると、サイクリング現象や、オーバーシューティング現象の原因となります。
  製品の機能が損なわれ、製品不具合を引き起こします。
  供給圧力差は、最大でも 0.1MPa 以内になるよう確認してください。

製品別目次

個々の製品の部品リスト / 部品図、施工完了図については、それぞれのページを参照ください。

シャワーセレクト
埋込式サーモスタット混合水栓 1 アウトレット（化粧部）

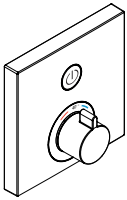

製品品番	15762xxx
部品リスト	P9
完成図	P9
	（日本水道協会認証登録番号 E-565）（浸出対象外）

シャワーセレクト
埋込式サーモスタット混合水栓 2 アウトレット（化粧部）

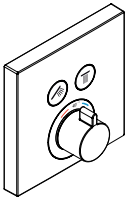

製品品番	15763xxx
部品リスト	P10
完成図	P10
	（日本水道協会認証登録番号 E-565）（浸出対象外）

シャワーセレクト
埋込式ハイフローサーモスタット混合水栓（化粧部）

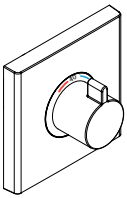

製品品番	15760xxx
部品リスト	P11
完成図	P11
	（日本水道協会認証登録番号 E-417）（浸出対象外）

シャワーセレクト
埋込式ハイフローサーモスタット混合水栓 1 アウトレット（化粧部）

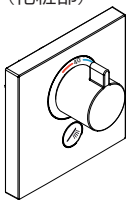

製品品番	15761xxx
部品リスト	P12
完成図	P12
	（日本水道協会認証登録番号 E-565）（浸出対象外）

シャワーセレクト
埋込式 3 アウトレット切替バルブ

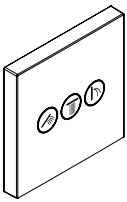

製品品番	15764xxx
部品リスト	P13
完成図	P13
	（日本水道協会認証登録番号 E-522）（浸出対象外）

製品別目次

個々の製品の部品リスト / 部品図、施工完了図については、それぞれのページを参照ください。

アクサーチッテリオＥ　シャワーセレクト
埋込式サーモスタット混合水栓
１アウトレット（化粧部）

製品品番	36705xxx
部品リスト	P14
完成図	P14
	（日本水道協会認証登録番号 E-565） （浸出対象外）

アクサーチッテリオＥ　シャワーセレクト
埋込式ハイフローサーモスタット混合水栓
１アウトレット（化粧部）

製品品番	36706xxx
部品リスト	P15
完成図	P15
	（日本水道協会認証登録番号 E-565） （浸出対象外）

アクサーチッテリオＥ　シャワーセレクト
埋込式サーモスタット混合水栓
２アウトレット（化粧部）

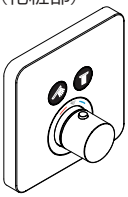

製品品番	36707xxxx
部品リスト	P16
完成図	P16
	（日本水道協会認証登録番号 E-565） （浸出対象外）

アクサーチッテリオＥ　シャワーセレクト
埋込式ハイフローサーモスタット混合水栓
（化粧部）

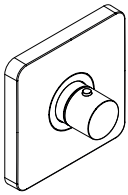

製品品番	36711xxx
部品リスト	P17
完成図	P17
	（日本水道協会認証登録番号 E-417） （浸出対象外）

アクサーチッテリオＥ　シャワーセレクト
埋込式３アウトレット切替バルブ（化粧部）

製品品番	36773xxx
部品リスト	P18
完成図	P18
	（日本水道協会認証登録番号 E-522） （浸出対象外）

部品図 / 部品リスト　完成図

製品品番：15762xxx

製品分解図　※下図には別売品も記載されています。必要の際は弊社までお問い合わせください。

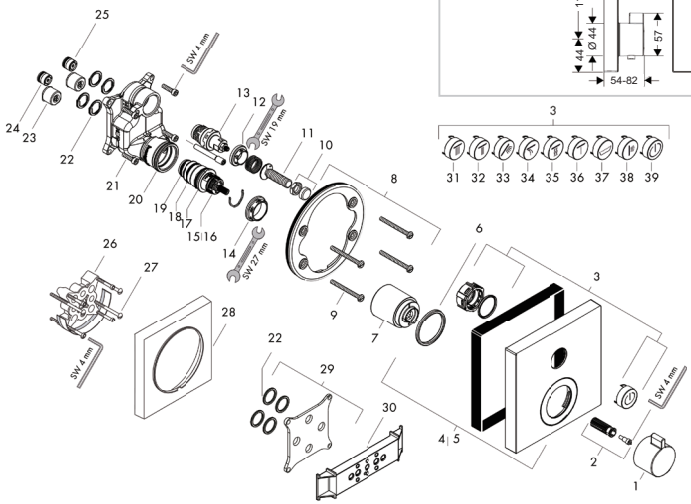

完成図

シャワー吐止水操作
Select
節湯 A1

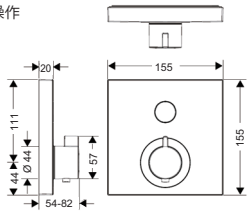

部品リスト

1	handle for thermostat	92215000
2	handle fixing set	95843000
3	set of symbols	92218000
4	escutcheon 155 / 155 mm	92234000
5	escutcheon for exchanged connections	92392000
6	O-ring 44x4	98471000
7	sleeve	92216000
8	holder for escutcheon	98793000
9	set of fixing screws	96454000
10	nut and flange	92696000
11	Select-adapter	92219000
12	nut	98368000
13	shut off unit	95758000
14	nut	98913000
15	thermostat cartridge	98282000
16	cartridge for exchanged connections	92373000
17	O-ring 25x2,5	92146000
18	O-ring 25x1,5	98146000
19	O-ring 20x1,5	98197000
20	O-ring 36x2	98156000
21	set of screws	96525000
22	O-ring 16x2	98133000

23	noise reduction	94073000
24	non return valve (pressure-resistant up to 2 MPa)	92594000
25	non return valve	97980000
26	extension 25 mm	13595000
27	set of fixing screws	97747000
28	extension 22 mm	13593000
29	compensation set 1°	95521000
30	fit-up aid	92540000
31	symbol head shower Rain large	93571880
32	symbol head shower Rain small	93572880
33	symbol handshower	93573880
34	symbol Flood jet	93574880
35	symbol Whirl	93575880
36	symbol Mono	93576880
37	symbol tub	93577880
38	symbol body shower	93578880
39	symbol ON/OFF	93579880
a	concealed item	01800180
b	adapter for exchanged connections	93181000
c	shut off unit (special)	92361000
d	brake disc	92498000

※表面の仕上色が影響する部品で、クロム以外の場合、部品番号の下 3 桁 (000) が特注色番号になります。

製品品番：15763xxx

製品分解図　※下図には別売品も記載されています。必要の際は弊社までお問い合わせください。

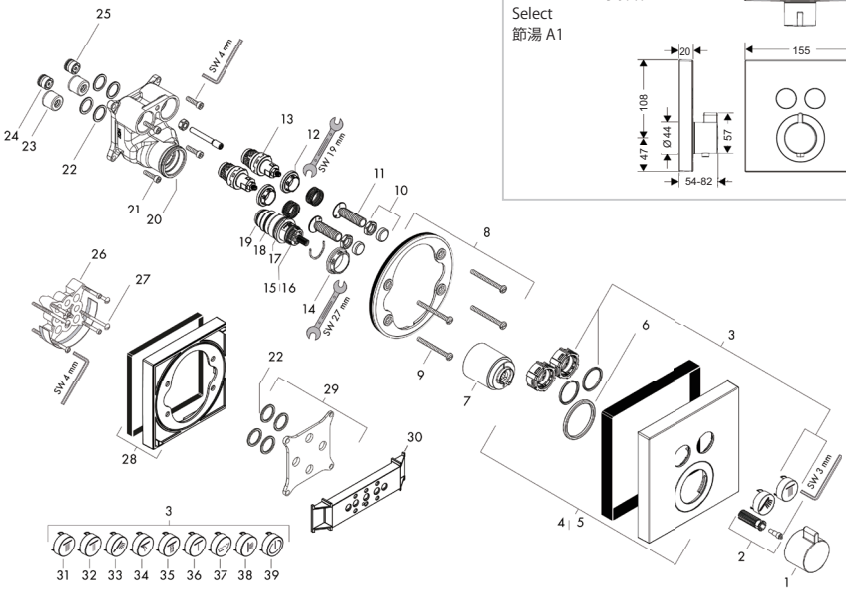

部品リスト

1	handle for thermostat	92215000	23	noise reduction	94073000
2	handle fixing set	95843000	24	non return valve (pressure-resistant up to 2 MPa)	92594000
3	set of symbols	92218000	25	non return valve	97980000
4	escutcheon 155 / 155 mm	92217000	26	extension 25 mm	13595000
5	escutcheon for exchanged connections	92393000	27	set of fixing screws	97747000
6	O-ring 44x4	98471000	28	extension 22 mm	13593000
7	sleeve	92216000	29	compensation set 1°	95521000
8	holder for escutcheon	98793000	30	fit-up aid	92540000
9	set of fixing screws	96454000	31	symbol head shower Rain large	93571880
10	nut and flange	92696000	32	symbol head shower Rain small	93572880
11	Select-adapter	92219000	33	symbol handshower	93573880
12	nut	98368000	34	symbol Flood jet	93574880
13	shut off unit	95758000	35	symbol Whirl	93575880
14	nut	98913000	36	symbol Mono	93576880
15	thermostat cartridge	98282000	37	symbol tub	93577880
16	cartridge for exchanged connections	92373000	38	symbol body shower	93578880
17	O-ring 25x2,5	92146000	39	symbol ON/OFF	93579880
18	O-ring 25x1,5	98146000	a	concealed item	01800180
19	O-ring 20x1,5	98197000	b	adapter for exchanged connections	93181000
20	O-ring 36x2	98156000	c	shut off unit (special)	92361000
21	set of screws	96525000	d	brake disc	92498000
22	O-ring 16x2	98133000	e	Grease	90920000

※表面の仕上色が影響する部品で、クロム以外の場合、部品番号の下 3 桁 (000) が特注色番号になります。

部品図 / 部品リスト　完成図

製品品番：15760xxx

製品分解図　※下図には別売品も記載されています。必要の際は弊社までお問い合わせください。

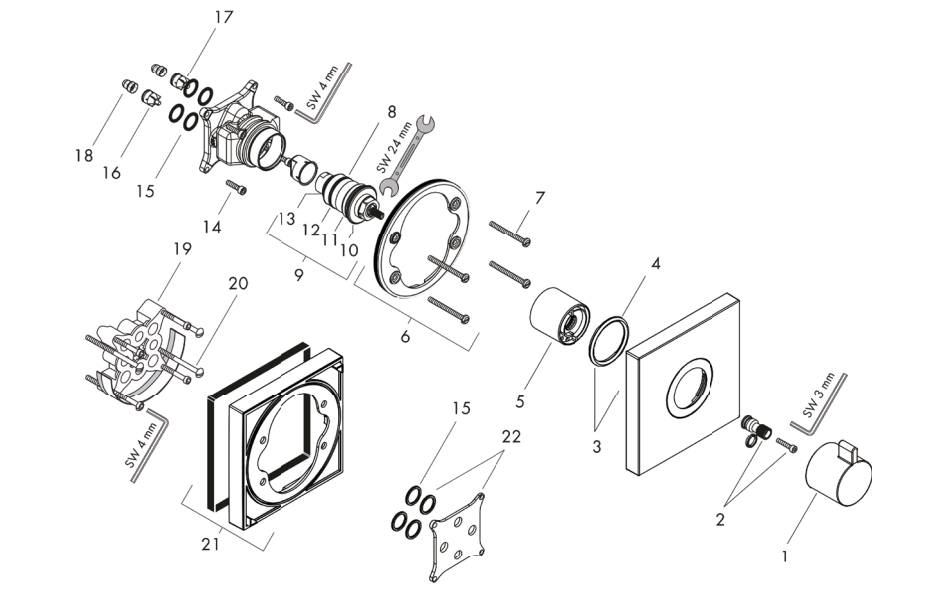

部品リスト

1	handle for thermostat	98474000
2	adapter for handle	96435000
3	escutcheon 155 / 155 mm	98473000
4	O-ring 48x5	98174000
5	sleeve	97439000
6	holder for escutcheon	98793000
7	set of fixing screws	96454000
8	thermostat cartridge	96633000
9	sealing set	96636000
10	O-ring 43x1,5	98148000
11	O-ring 38x2,5	98198000
12	O-ring 34x2	98383000
13	O-ring 26x2	98147000
14	set of screws	96525000
15	O-ring 16x2	98133000
16	non return valve (pressure-resistant up to 2 MPa)	93444000
17	set of non return valves DW 15	97350000
18	filter	98513000
19	extension 25 mm	13595000
20	set of fixing screws	97747000
21	extension 22 mm	13593000
22	compensation set 1°	95521000
a	concealed item	01800180
b	extension 22 mm	97407000
c	escutcheon 170 / 170 mm	92663000

完成図

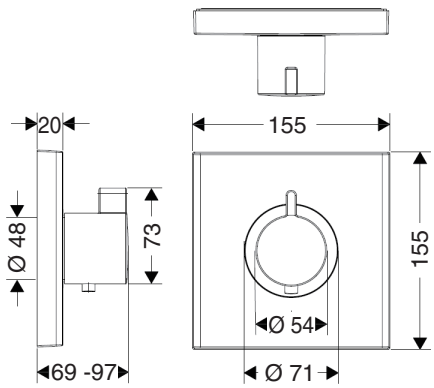

※表面の仕上色が影響する部品で、クロム以外の場合、部品番号の下 3 桁 (000) が特注色番号になります。

製品品番：15761xxx

製品分解図　※下図には別売品も記載されています。必要の際は弊社までお問い合わせください。

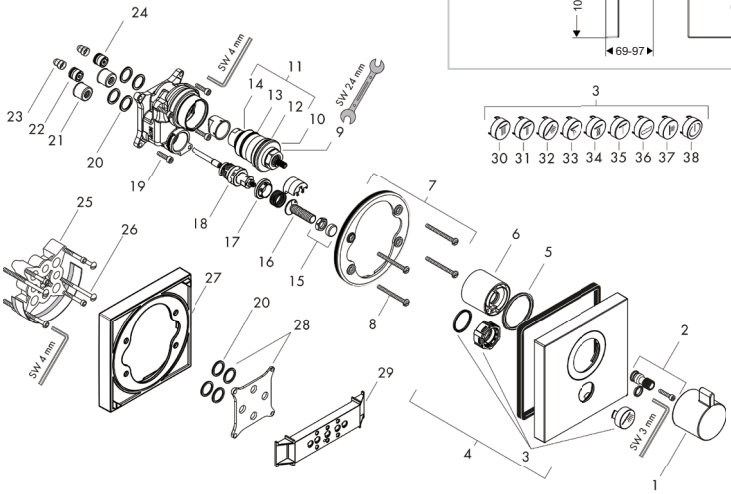

完成図

シャワー吐止水操作
Select
節湯 A1

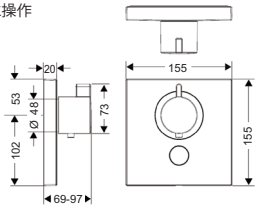

部品リスト

1	handle for thermostat	98474000	22	non return valve (pressure-resistant up to 2 MPa)	92594000
2	adapter for handle	96435000	23	filter	98513000
3	set of symbols	92218000	24	non return valve	97980000
4	escutcheon 155 / 155 mm	92235000	25	extension 25 mm	13595000
5	O-ring 48x5	98174000	26	set of fixing screws	97747000
6	sleeve	97439000	27	extension 22 mm	13593000
7	holder for escutcheon	98793000	28	compensation set 1°	95521000
8	set of fixing screws	96454000	29	fit-up aid	92540000
9	thermostat cartridge	96633000	30	symbol head shower Rain large	93571880
10	O-ring 43x1,5	98148000	31	symbol head shower Rain small	93572880
11	sealing set	96636000	32	symbol handshower	93573880
12	O-ring 38x2,5	98198000	33	symbol Flood jet	93574880
13	O-ring 34x2	98383000	34	symbol Whirl	93575880
14	O-ring 26x2	98147000	35	symbol Mono	93576880
15	nut and flange	92696000	36	symbol tub	93577880
16	Select-adapter	92219000	37	symbol body shower	93578880
17	nut	98368000	38	symbol ON/OFF	93579880
18	shut off unit	95758000	a	concealed item	01800180
19	set of screws	96525000	b	adapter for exchanged connections	93181000
20	O-ring 16x2	98133000	c	escutcheon 170 / 170 mm	92661000
21	noise reduction	94073000	d	shut off unit (special)	92361000

※表面の仕上色が影響する部品で、クロム以外の場合、部品番号の下 3 桁 (000) が特注色番号になります。

部品図 / 部品リスト　完成図

製品品番：15764xxx

製品分解図　※下図には別売品も記載されています。必要の際は弊社までお問い合わせください。

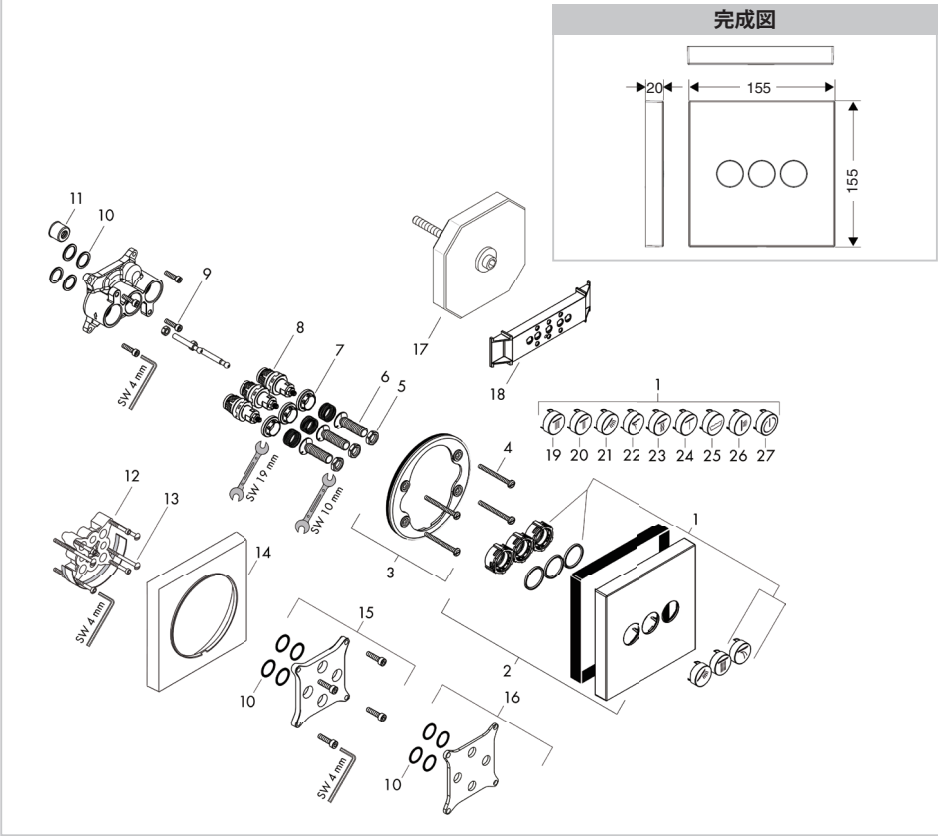

部品リスト

1	set of symbols	92218000
2	escutcheon 155 / 155 mm	92227000
3	holder for escutcheon	98793000
4	set of fixing screws	96454000
5	nut and flange	92696000
6	Select-adapter	92219000
7	nut	98368000
8	shut off unit	95758000
9	set of screws	96525000
10	O-ring 16x2	98133000
11	noise reduction	94073000
12	extension 25 mm	13595000
13	set of fixing screws	97747000
14	extension 22 mm	13593000
15	extension 10 mm for iBox universal with shut-off unit	92332000

16	compensation set 1°	95521000
17	flushing unit complete	15956000
18	fit-up aid	92540000
19	symbol head shower Rain large	93571880
20	symbol head shower Rain small	93572880
21	symbol handshower	93573880
22	symbol Flood jet	93574880
23	symbol Whirl	93575880
24	symbol Mono	93576880
25	symbol tub	93577880
26	symbol body shower	93578880
27	symbol ON/OFF	93579880
a	concealed item	01800180
b	shut off unit (special)	92361000
c	Grease	90920000

※表面の仕上色が影響する部品で、クロム以外の場合、部品番号の下 3 桁 (000) が特注色番号になります。

製品品番：36705xxx

製品分解図　※下図には別売品も記載されています。必要の際は弊社までお問い合わせください。

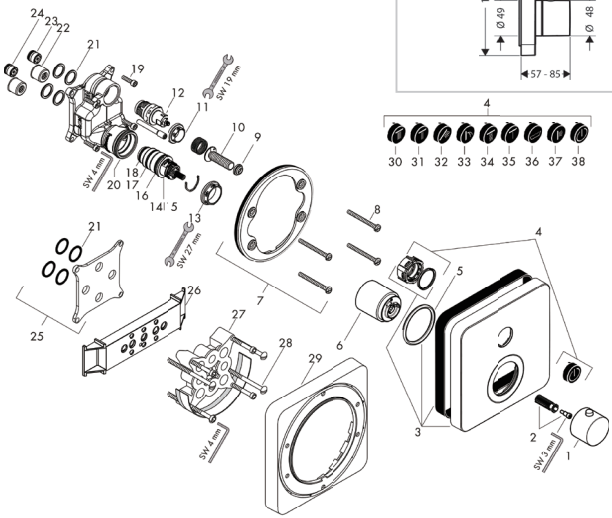

完成図

シャワー吐止水操作
Select
節湯 A1

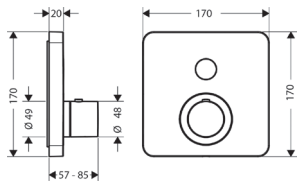

部品リスト

1	handle for thermostat	92840000
2	handle fixing set	95843000
3	escutcheon 170 / 170 mm	93026000
4	set of symbols	92544610
5	O-ring 48x4	98414000
6	sleeve	92216000
7	holder for escutcheon	98793000
8	set of fixing screws	96454000
9	nut and flange	92696000
10	Select-adapter	92219000
11	nut	98368000
12	shut off unit	95758000
13	nut	98913000
14	thermostat cartridge	98282000
15	cartridge for exchanged connections	92373000
16	O-ring 25x2,5	92146000
17	O-ring 25x1,5	98146000
18	O-ring 20x1,5	98197000
19	set of screws	96525000
20	O-ring 36x2	98156000
21	O-ring 16x2	98133000

22	noise reduction	94073000
23	non return valve	97980000
24	non return valve (pressure-resistant up to 2 MPa)	92594000
25	compensation set 1°	95521000
26	fit-up aid	92540000
27	extension 25 mm	13595000
28	set of fixing screws	97747000
29	extension 22 mm	98860000
30	symbol head shower Rain large	93571610
31	symbol head shower Rain small	93572610
32	symbol handshower	93573610
33	symbol Flood jet	93574610
34	symbol Whirl	93575610
35	symbol Mono	93576610
36	symbol tub	93577610
37	symbol body shower	93578610
38	symbol ON/OFF	93579610
a	concealed item	01800180
b	adapter for exchanged connections	93181000
c	fixation set	96615000

※表面の仕上色が影響する部品で、クロム以外の場合、部品番号の下 3 桁 (000) が特注色番号になります。

部品図 / 部品リスト　完成図

製品品番：36706xxx

製品分解図　※下図には別売品も記載されています。必要の際は弊社までお問い合わせください。

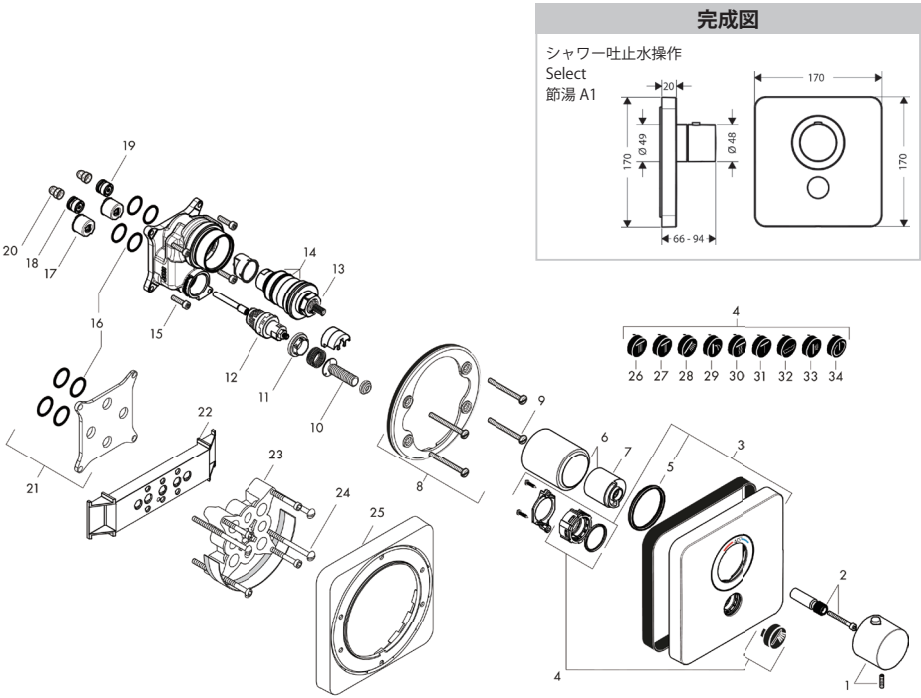

部品リスト

1	handle for thermostat	92534000
2	adapter for handle	98701000
3	escutcheon	92548000
4	set of symbols	92544610
5	O-ring 48x4	98414000
6	sleeve	95331000
7	safety set for temperature control	97334000
8	holder for escutcheon	98793000
9	set of fixing screws	96454000
10	Select-adapter	92219000
11	nut	98368000
12	shut off unit	95758000
13	thermostat cartridge	96633000
14	sealing set	96636000
15	set of screws	96525000
16	O-ring 16x2	98133000
17	noise reduction	94073000
18	non return valve (pressure-resistant up to 2 MPa)	92594000
19	non return valve	97980000
20	filter	98513000

21	compensation set 1°	95521000
22	fit-up aid	92540000
23	extension 25 mm	13595000
24	set of fixing screws	97747000
25	extension 22 mm	98860000
26	symbol head shower Rain large	93571610
27	symbol head shower Rain small	93572610
28	symbol handshower	93573610
29	symbol Flood jet	93574610
30	symbol Whirl	93575610
31	symbol Mono	93576610
32	symbol tub	93577610
33	symbol body shower	93578610
34	symbol ON/OFF	93579610
a	concealed item	01800180
b	adapter for exchanged connections	93181000
c	nut and flange	92696000
d	fixation set	96615000
e	Grease	90920000

※表面の仕上色が影響する部品で、クロム以外の場合、部品番号の下 3 桁 (000) が特注色番号になります。

製品品番：36707xxx

製品分解図　※下図には別売品も記載されています。必要の際は弊社までお問い合わせください。

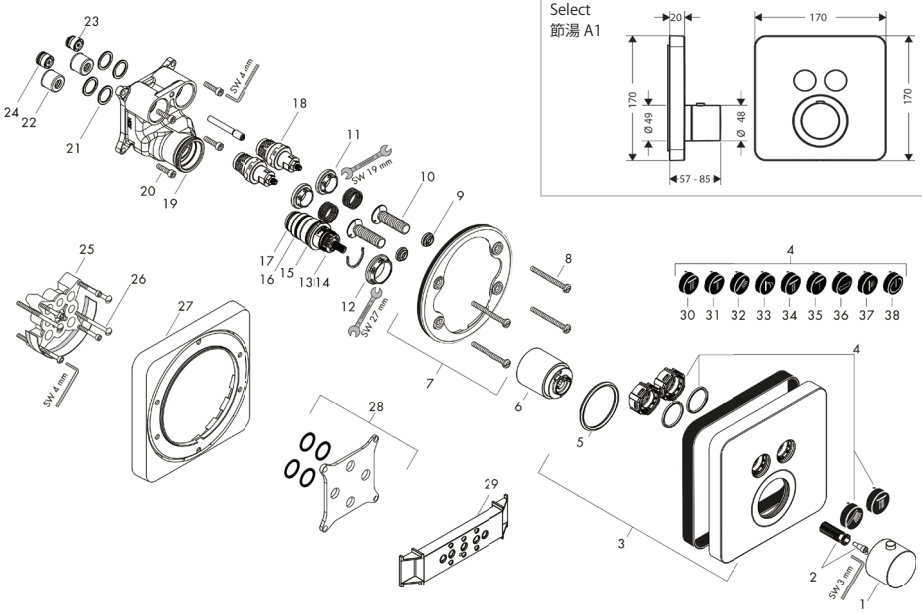

部品リスト

1	handle for thermostat	92840000
2	handle fixing set	95843000
3	escutcheon 170 / 170 mm	93029000
4	set of symbols	92544610
5	O-Ring 48x3	95508000
6	sleeve	92216000
7	holder for escutcheon	98793000
8	set of fixing screws	96454000
9	nut and flange	92696000
10	Select-adapter	92219000
11	nut	98368000
12	nut	98913000
13	thermostat cartridge	98282000
14	cartridge for exchanged connections	92373000
15	O-ring 25x2,5	92146000
16	O-ring 25x1,5	98146000
17	O-ring 20x1,5	98197000
18	shut off unit	95758000
19	O-ring 36x2	98156000
20	set of screws	96525000
21	O-ring 16x2	98133000

22	noise reduction	94073000
23	non return valve	97980000
24	non return valve (pressure-resistant up to 2 MPa)	92594000
25	extension 25 mm	13595000
26	set of fixing screws	97747000
27	extension 22 mm	98860000
28	compensation set 1°	95521000
29	fit-up aid	92540000
30	symbol head shower Rain large	93571610
31	symbol head shower Rain small	93572610
32	symbol handshower	93573610
33	symbol Flood jet	93574610
34	symbol Whirl	93575610
35	symbol Mono	93576610
36	symbol tub	93577610
37	symbol body shower	93578610
38	symbol ON/OFF	93579610
a	concealed item	01800180
b	adapter for exchanged connections	93181000
c	fixation set	96615000

※表面の仕上色が影響する部品で、クロム以外の場合、部品番号の下 3 桁 (000) が特注色番号になります。

部品図 / 部品リスト　完成図

製品品番：36711xxx

製品分解図　※下図には別売品も記載されています。必要の際は弊社までお問い合わせください。

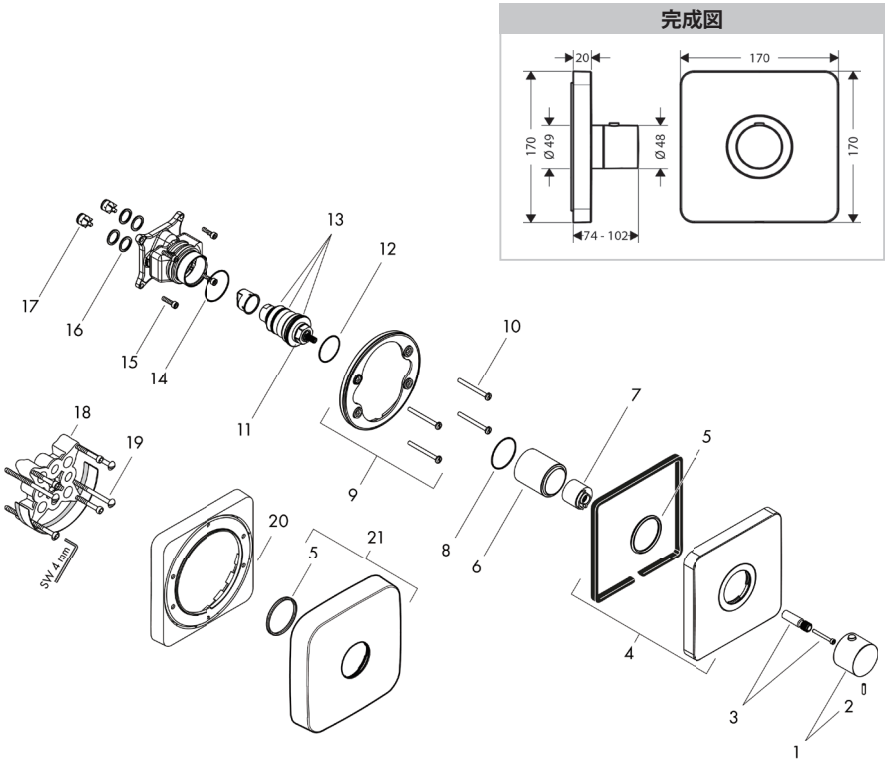

部品リスト

1	handle for thermostat	92534000
2	hollow set screw M4x8	97669000
3	adapter for handle	98701000
4	escutcheon 170 / 170 mm	92535000
5	O-ring 48x4	98414000
6	sleeve	95331000
7	safety set for temperature control	97334000
8	O-ring 45x1,5	92542000
9	holder for escutcheon	98793000
10	set of fixing screws	96454000
11	thermostat cartridge	96633000
12	O-ring 35x2	92604000
13	sealing set	96636000

14	O-ring 43x1,5	98148000
15	set of screws	96525000
16	O-ring 16x2	98133000
17	set of non return valves DW 15	97350000
18	extension 25 mm	13595000
19	set of fixing screws	97747000
20	extension 22 mm	98860000
21	escutcheon height = 33 mm (when wall is not deep enough).	14971000
a	concealed item	01800180
b	adapter for exchanged connections	93181000
c	fixation set	96615000
d	Grease	90920000

※表面の仕上色が影響する部品で、クロム以外の場合、部品番号の下 3 桁 (000) が特注色番号になります。

製品品番：36773xxx

製品分解図　※下図には別売品も記載されています。必要の際は弊社までお問い合わせください。

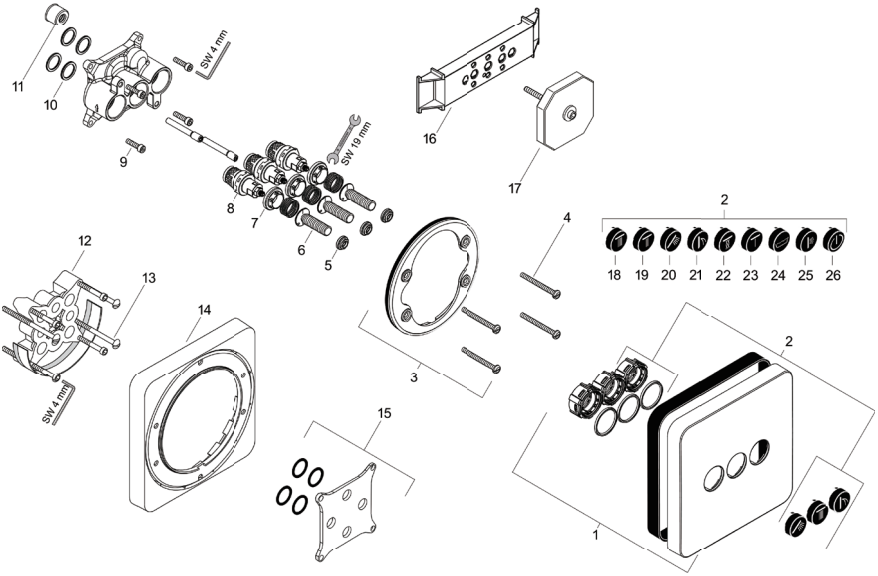

完成図

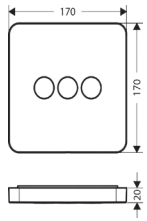

部品リスト

1	escutcheon 170 / 170 mm	92543000
2	set of symbols	92544610
3	holder for escutcheon	98793000
4	set of fixing screws	96454000
5	nut and flange	92696000
6	Select-adapter	92219000
7	nut	98368000
8	shut off unit	95758000
9	set of screws	96525000
10	O-ring 16x2	98133000
11	noise reduction	94073000
12	extension 25 mm	13595000
13	set of fixing screws	97747000
14	extension 22 mm	98860000

15	compensation set 1°	95521000
16	fit-up aid	92540000
17	flushing unit complete	15956000
18	symbol head shower Rain large	93571610
19	symbol head shower Rain small	93572610
20	symbol handshower	93573610
21	symbol Flood jet	93574610
22	symbol Whirl	93575610
23	symbol Mono	93576610
24	symbol tub	93577610
25	symbol body shower	93578610
26	symbol ON/OFF	93579610
a	concealed item	01800180
b	fixation set	96615000

※表面の仕上色が影響する部品で、クロム以外の場合、部品番号の下 3 桁 (000) が特注色番号になります。

施工事前準備（15762xxx、15763xxx、1576xxxx、15761xxx、15764xxx、36705xxx、36706xxx、36707xxx、36711xxx、36773xxx）

①接続に関しては iBOX(01800xxx) との接続となりますので、詳細は iBOX の施工説明書にてご確認ください。

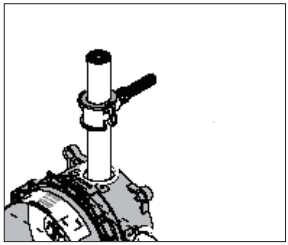

②配管接続位置は接続する器具により異なります。詳細は各器具の説明書をご確認ください。

（例）

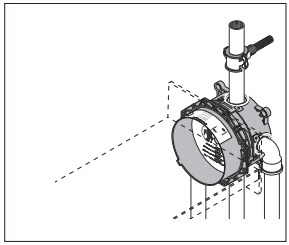

①止水栓を全閉し、埋込部を右記の寸法
（1 ー 2mm 以内）で切断してください。

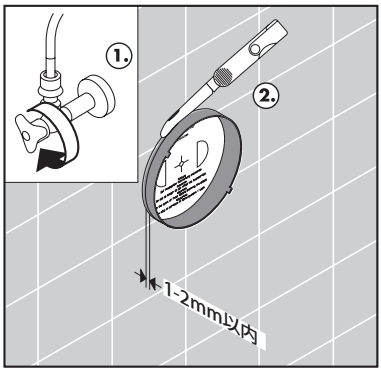

②周囲を止水処理してください。
洗浄ブロックを取り除いてください。

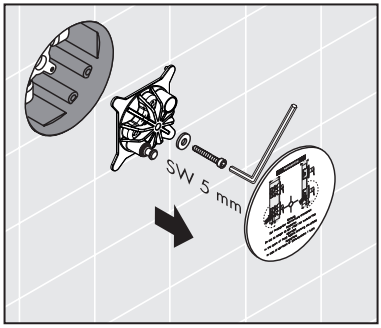

共通施工手順③

③混合水栓を取り付けてください。

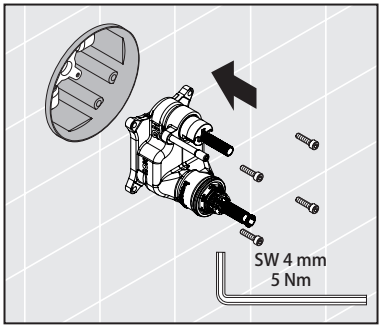

※ 1. ストレーナー取付
埋込式ハイフローサーモスタット混合水栓の場合、水栓本体を取り付ける前に、i-Box 側にストレーナーをはめ込んでください。

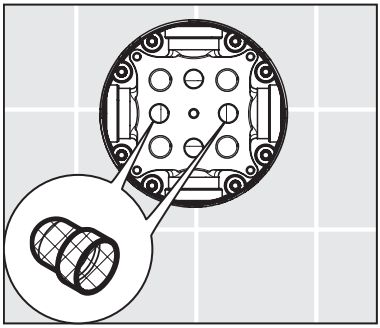

注意！

※ 2. 15764xxx・36773xxx 3 方向切替バルブ取付
配管ブロックを取り付ける際、方向性を確認ください。

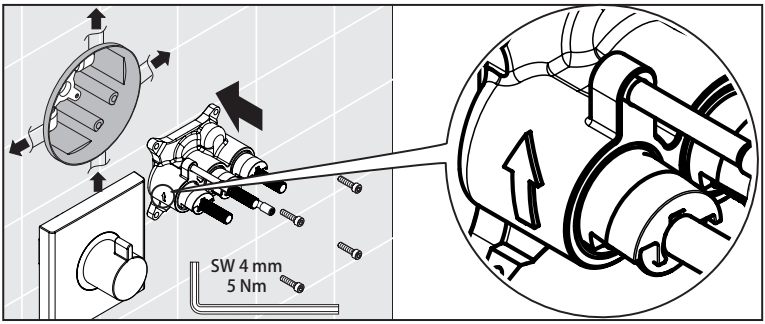

④六角ボルトを締めこんでください。

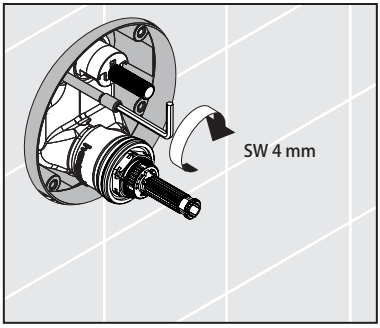

⑤同梱のガイドカバーの穴へボタン用アダプターボルトを差し込んでください。

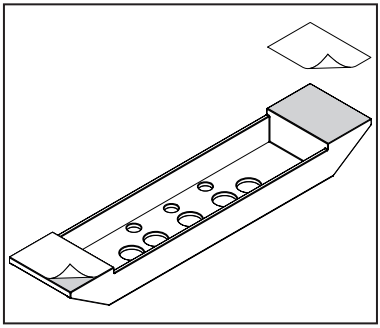

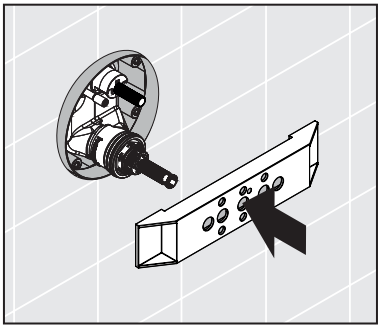

共通施工手順⑥⑦

⑥ボタン用アダプターボルトをガイドカバー面ーになるようにカットしてください。

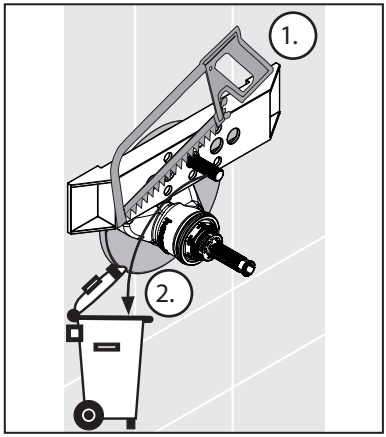

⑦バリ処理を行ってください。

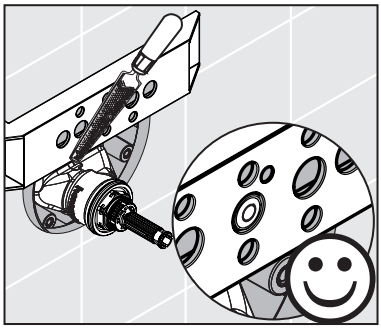

施工方法

⑧六角ボルトをゆるめてください。
ガイドカバーの面一になるようにしてください。

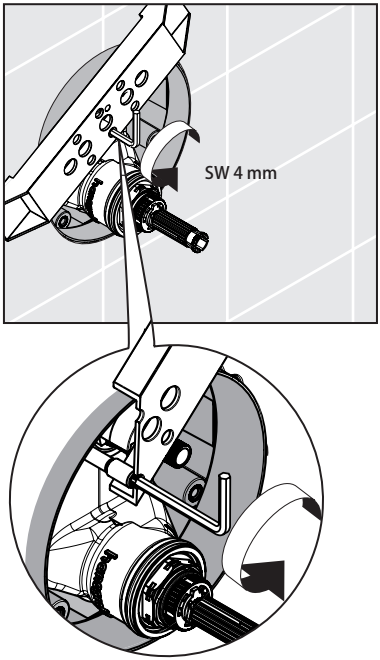

⑨ガイドカバーを取り外してください。
ボタンガイドカバーを取り外してください。
周囲を止水処理してください。

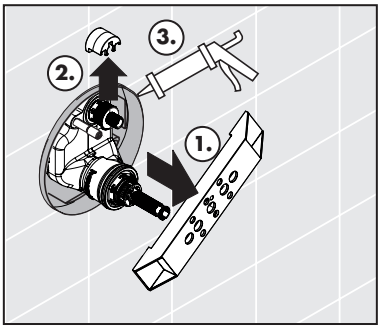

共通施工手順⑩

⑩ナットをボルトの頭と面一になるようにねじ込んでください。

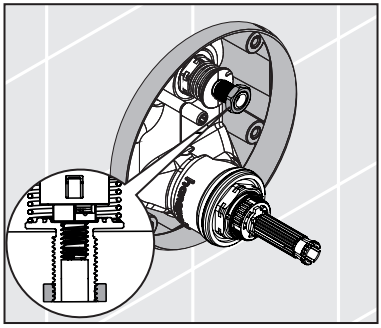

施工方法

⑪エスカッチョン取付ボルトの長さ調整をしてください。
×寸法を測定してください。
取付ボルトを（×＋11mm）カットしてください。

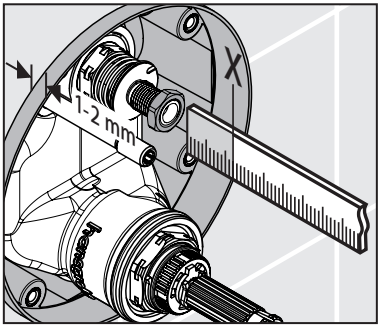

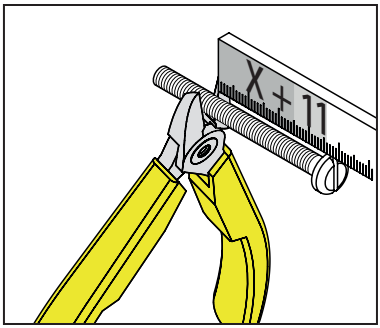

⑫止水処理をしてください。

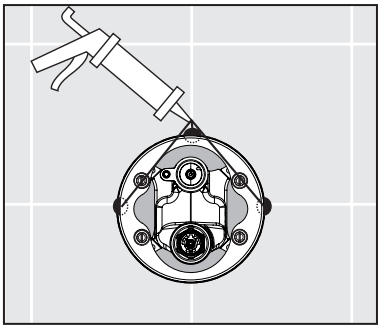

共通施工手順⑬⑭⑮

⑬エスカッチョンを取り付けてください。
水抜口が下になるように取り付けてください。

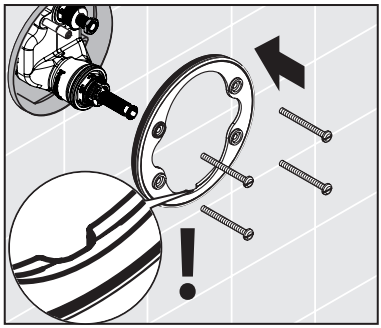

⑭ボタンを押して吐水確認を行ってください。

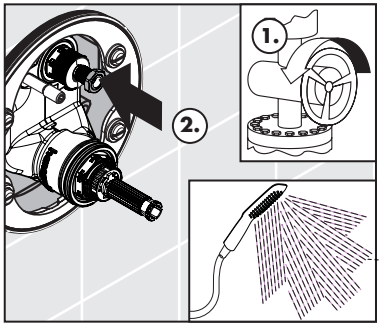

⑮スリーブをサーモカートリッジにはめ込んでください。
サーモハンドルの軸の組付けが必要な製品は図中の記載に従ってください。

● 15762xxx, 15763xxx の場合

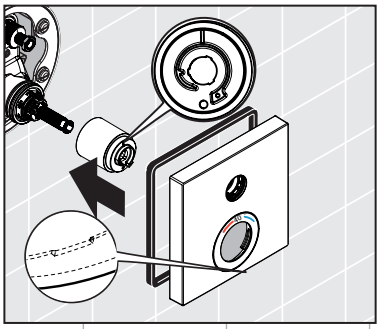

● 15760xxx の場合

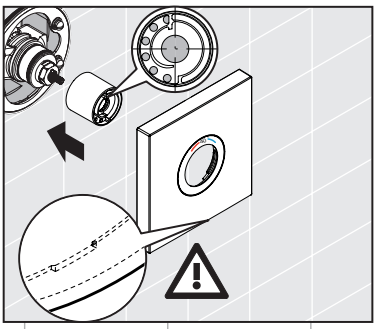

スリーブの位置を確認してください。

● 15761xxx の場合

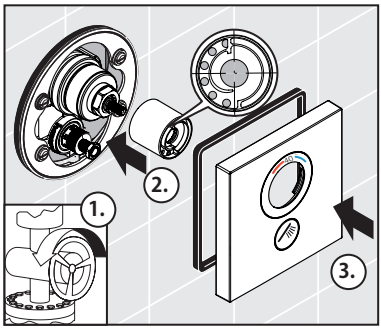

● 36705xxx, 36707xxx の場合

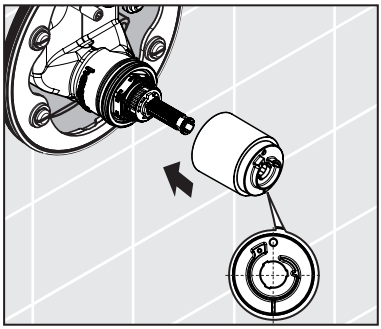

● 36706xxx の場合

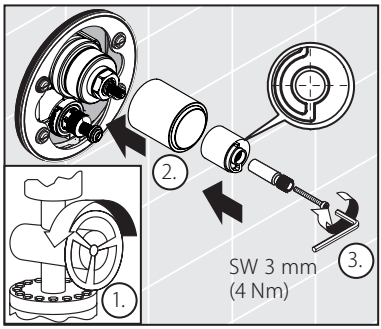

● 36711xxx の場合

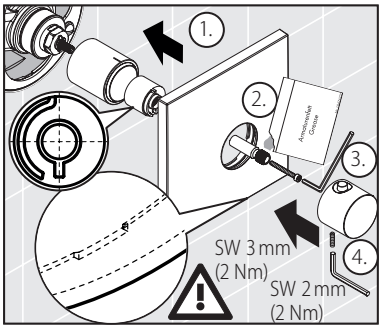

⑯ボタンを取り付けてください。

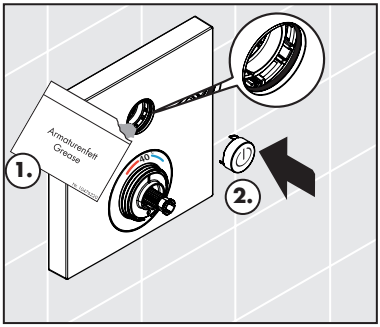

共通施工手順（温度調整方法）①②③

①サーモスタットの軸を固定し、シャワー等から出るお湯の温度が 40℃になるように調節してください。

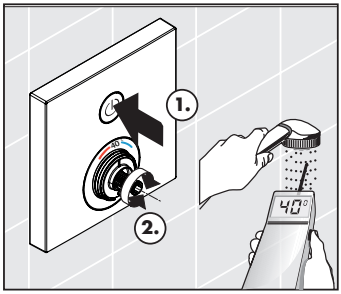

②サーモスタットハンドルを再取付してください。
サーモスタットハンドルのレバーが 40 度の位置に一致するように取付てください。

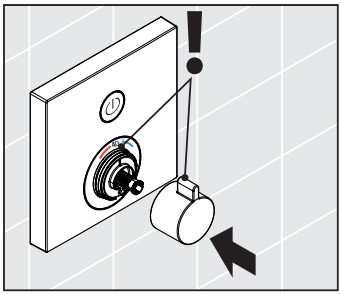

・ビス止めのハンドルの場合は位置を合わせて組付け後、ビスを締めこみます。

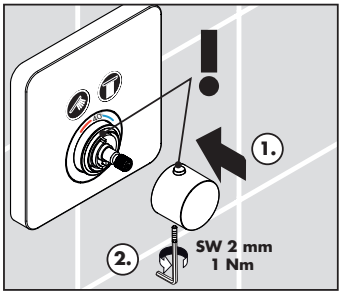

③化粧部が水平となることをご確認ください。

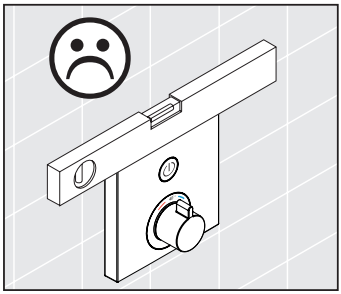

共通施工手順（安全機能の設定方法）①②

安全機能で、最高出湯温度を制限できます。

①ハンドルを取り外してください。

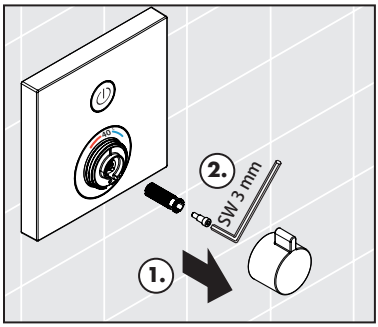

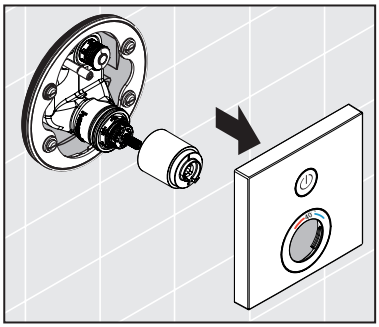

②ビス及びストッパーリングを取り外してください。

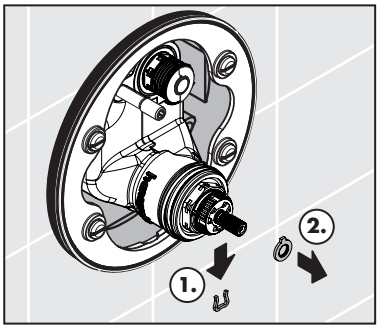

③サーモスタットの軸を回して、シャワー等から出るお湯の温度が、適温（42℃）になるように調節してください。

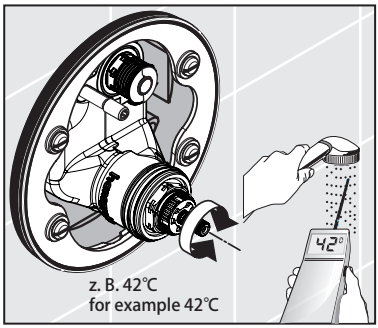

④ストッパーリングを取り付け、ピンにて再固定してください。

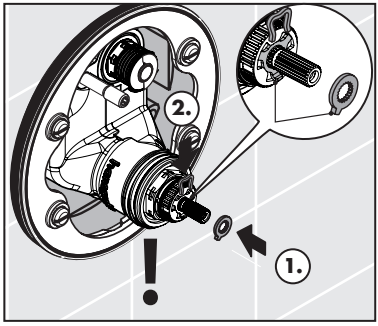

⑤ハンドルを再取付けしてください。

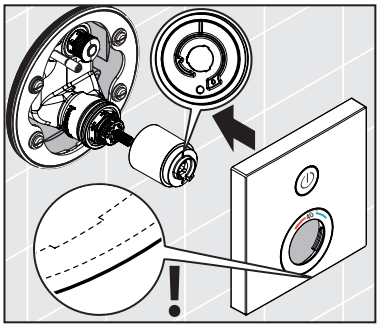

共通施工手順（安全機能の設定方法）⑤

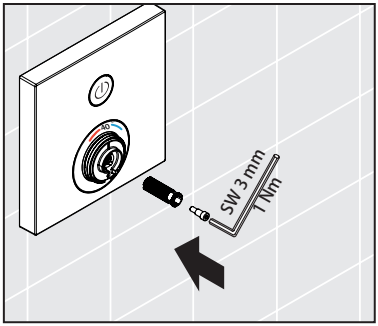

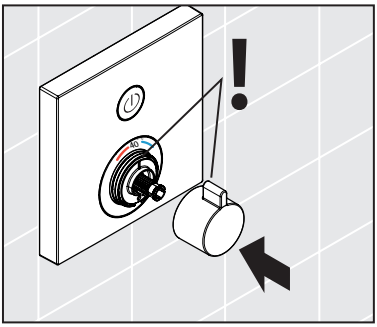

・ビス止めのハンドルの場合は位置を合わせて組付け後、ビスを締めこみます。

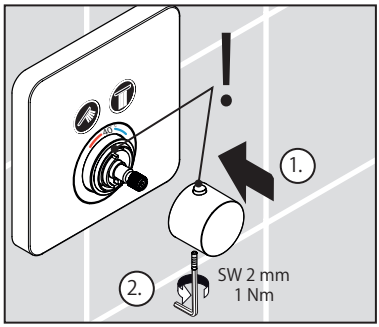

水（湯）を出す、止める

指示（重要）	吐水量の調節機能はありません。

●ボタンを押すと水（湯）が出ます。
●ボタンを押し、押し込んだ位置で水（湯）が止まります。

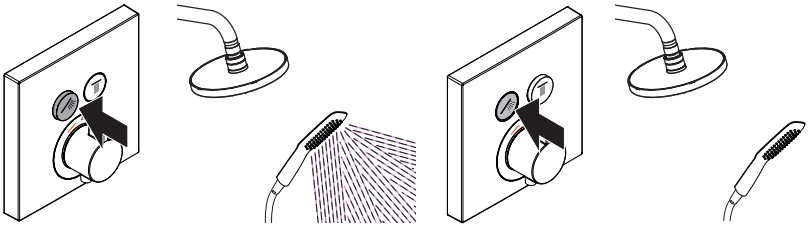

※ 15764xxx 三方切替の場合
　ボタンを押すことで切替が出来ます。
　全てのボタンを押すと全てから水（湯）が出ます。

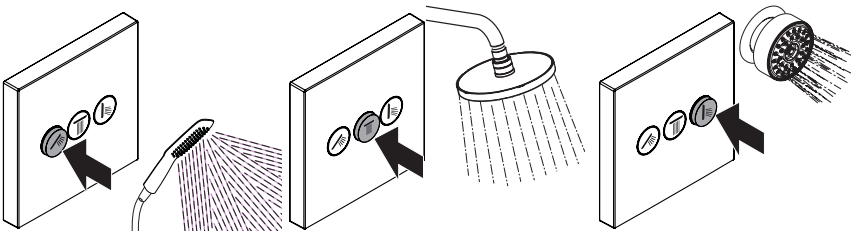

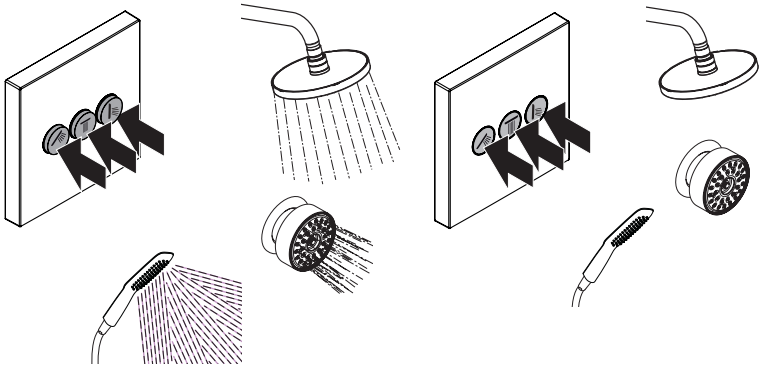

温度調節のしかた

●ハンドルを右に回すと水が出ます。
●ハンドルを左に回すと湯がでます。
●高温を出す場合は、安全ボタンを押しながら左に回します。やけどにご注意ください。
　温度はレバーの位置によって、調整可能です。

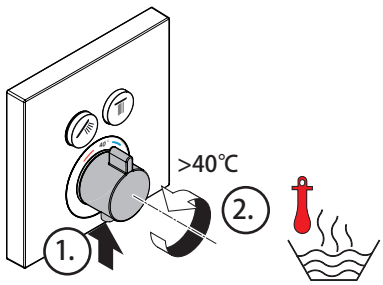

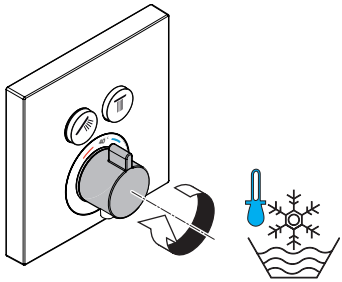

Select、手元止水機構、節湯 A1 について

「Select」や「手元止水機構」の記載があるものは、ボタンやパドル操作で吐止水ができる機構を有します。
また、「節湯 A1」の表記があるものは JIS B2061 に規定する“手元止水形 A1”の“節湯形”水栓と同等以上の水栓に該当します。

お手入れ

指示（重要）	**定期的に点検し、水漏れや、がたつきがないか確認してください。製品に使われている部品の一部は、経年により劣化・摩耗するものがあります。**

●必要に応じてハンドルを外し、逆止弁及びサーモカートリッジを清掃してください。

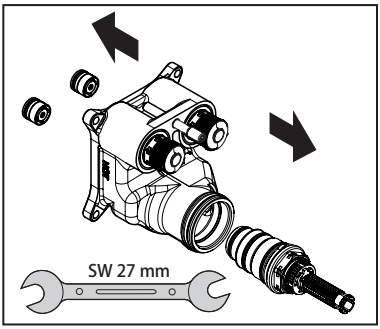

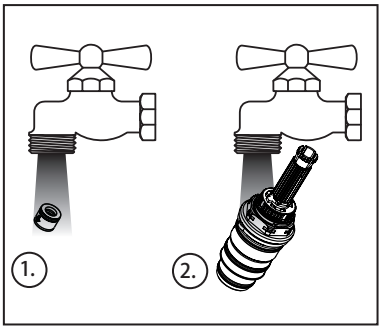

損傷や、器具の不具合を防ぐため、お手入れにあたっては、次の点にご注意ください。
不適切な取扱いによって発生した損傷は、製品保証の対象にはなりません。

●酸性洗剤、塩素漂白剤を含有する洗剤はメッキを侵しますので、絶対に使用しないでください。
●水栓の表面を傷つけるようなものは絶対に使用しないでください。
- クレンザーや磨き粉など粗い粒子を含んだ洗剤
- ナイロンたわし、たわし、ブラシなど
- 研磨剤、スポンジパッド、マイクロファイバー布、化学スポンジなど研磨を目的とした洗剤や用具

●スプレー洗剤を使用する場合、洗剤溶液を直接水栓に噴きつけず、やわらかい布やスポンジなどに噴きつけて使用してください。
●洗剤を使ってお手入れをした後は、十分に洗い流し、水栓に付着している洗剤を残らず取り除いてください。

故障かな？と思ったら

次のような場合は、故障ではありません。修理を依頼される前に、一度ご確認のうえ、それでも直らない場合は、取付販売店、又は弊社テクニカルカスタマーサービス、最寄りの弊社アフターサービス会社までご連絡ください。詳しくはアフターサービス（P37）をご覧ください。

分解禁止	**決められた項目以外は、分解、改造しないでください。破損し、やけど、けが、水漏れなどの損害発生のおそれがあります。**

修理を依頼される前に

症状	ここをお調べください	処置の仕方
水が止まらない	吐水ハンドルは止水位置になっていますか。	吐水ハンドルを止水位置にしてください。
	吐水ハンドルがカルキ、ごみなどで汚れていませんか。	カートリッジの清掃、または交換が必要です。 修理を依頼してください。
水が出ない	止水栓は開いていますか。	止水栓を開き、流量の調整をしてください。
流量が少ない	止水栓は十分に開いていますか。	止水栓を開き、流量の調整をしてください。
	給水圧が不足していませんか。	給水圧、給湯圧を製品の作動圧内に調整してください。
水しか出ない	湯側の止水栓は開いていますか。	止水栓を開き、流量の調整をしてください。
	給湯器のスイッチは入っていますか。	給湯器の温度設定を確認し、十分な湯量、湯温を確保してください。
湯しか出ない	水側の止水栓は開いていますか。	止水栓を開き、流量の調整をしてください。

故障かな？と思ったら

症状	ここをお調べください	処置の仕方
温度調節ができない	給湯器のスイッチは入っていますか。	給湯器の温度設定を確認し、十分な湯量、湯温を確保してください。給湯器の設定温度が低すぎる場合、ご希望の湯温が吐水口から出ない場合があります。
	サーモスタットカートリッジが故障している可能性があります。	サーモスタットカートリッジを交換してください。
安全ボタンが機能しない	カルキやごみで動きが悪くなっているか、バネが故障している可能性があります。	バネと安全ボタンを清掃、必要に応じて交換してください。
ハンドルの動きが悪い	ハンドルがカルキ、ごみなどで汚れていませんか。	カートリッジの清掃、または交換が必要です。修理を依頼してください。
ハンドルが重くなった	ー	お使い初めにくらべ、使用しているうちに、ハンドルが重く感じられるようになる場合があります。これは内部部品のなじみによるものであり、故障ではありません。

アフターサービス

保証書（この説明書の裏表紙が保証書になっています。）

● 製品は保証書の内容にしたがって保証されています。取付日、お客様名、取付店名が記入してあることを確認してください。
● 製品の保証期間は取付日から 2 年間です。

補修部品の供給期間

補修用部品の供給期間は、製品の製造中止から 10 年間です。

保証について

● 保証期間中は、規定にしたがい修理をさせていただきます。
保証期間内でも有償修理となる場合があります。
● 保証期間を過ぎている場合は、ご希望により有償にて修理をさせていただきます。

消耗部品の交換

消耗部品（カートリッジ、パッキン等）が劣化すると、水漏れの原因となります。該当部品の交換により不具合は解消されます。

修理費用の内訳

修理費用は、出張作業費 + 部品代 + 部品手配費 + 交通費で構成されています。

修理を依頼されるときは

● 修理依頼先

＜保証期間内＞

ハンスグローエジャパン㈱　テクニカルカスタマーサービスまで（連絡先は裏表紙を参照ください）

＜保証期間外＞

お近くの弊社アフターサービス会社
（連絡先は弊社ホームページをご覧ください。http://www.hansgrohe.co.jp）

または、ハンスグローエジャパン㈱　テクニカルカスタマーサービスまで（連絡先は裏表紙を参照ください）

● ご連絡いただきたい内容

1. 品番（8 桁）
2. 品名
3. 取付け年数
4. 不具合の状況
5. 住所、氏名、電話番号

ご不明な点がございましたら、ハンスグローエジャパン㈱　テクニカルカスタマーサービスまで（連絡先は裏表紙を参照ください）お問い合わせください。

MEMO

MEMO

この度は、ハンスグローエ社の製品をお買い上げ頂き、誠にありがとうございました。

製造には万全を期しておりますが、万が一取り付けから 2 年以内に、構造上の欠陥、材質不良、製造上の欠陥により、使用不能 もしくは有用性が著しく損なわれた製品については、すべて無料で当社の判断により修理もしくは交換させていただきます。修理の試みまたは交換が繰り返されることがありますので、あらかじめご了承ください。

保証期間内でも 以下の場合は 有料修理となります。あらかじめご了承ください。

1. 取付及び施工上の不注意や過失による不具合
2. 建築躯体の変形など製品以外の不具合に起因する不具合
3. 弊社指定外部品使用による不具合
4. 化学的、電気化学的または外部ノイズ等による電気的影響に起因する不具合
5. 適切な使用・維持管理がなされなかったことに起因する不具合
6. 落下や強い衝撃が加わったことによる不具合
7. 経年変化や部品消耗、不適切なお手入れによる不具合
8. 不当な修理や改造による不具合
9. 火災、地震、水害、落雷、凍結、その他の天災地変、公害、気象条件及び環境条件による不具合
10. 強い腐食性の空気環境 (海岸付近、温泉地など) に起因する不具合
11. 取付後の 設置場所移動や分解等による不具合
12. 配管内のゴミや砂、赤さびや水あか固着による消耗部品の消耗
13. 温泉水・中水・飲料不可な井戸水、水道法に定められた飲料水水質基準不適合水使用による不具合
14. 本書の提示がない場合、また、取付日・お客様・取扱店の欄に記載がない場合

ハンスグローエ ジャパン株式会社

http://www.hansgrohe.co.jp
メールアドレス：ts@hansgrohe.co.jp

20203034
20200521