hansgrohe

DE Montageanleitung
FR Instructions de montage
EN Assembly instructions
IT Istruzioni per Installazione
ES Instrucciones de montaje
NL Handleiding
DK Monteringsvejledning
PT Manual de Instalación
PL Instrukcja montażu
CS Montážní návod
SK Montážny návod
ZH 组装说明
RU Инструкция по монтажу
FI Asennusohje
SV Monteringsanvisning
LT Montavimo instrukcijos
HR Uputstva za instalaciju
RO Instrucțiuni de montare
EL Οδηγία συναρμολόγησης
SL Navodila za montažo
ET Paigaldusjuhend
LV Montāžas instrukcija
SR Uputstvo za montažu
NO Montasjeveiledning
BG Ръководство за монтаж
JP 施工説明書
UA Інструкція по збірці
AR تعليمات التجميع
TR Montaj kılavuzu
HU Szerelési útmutató
HE הוראות הרכבה

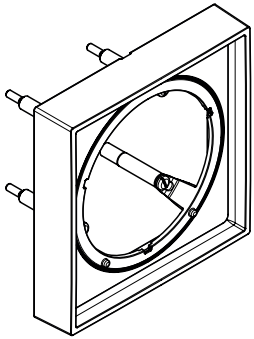
13617XX0

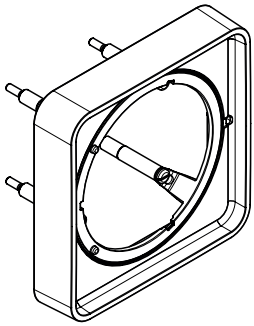
13618XX0

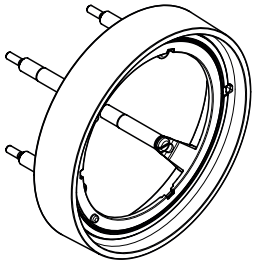
13624XX0

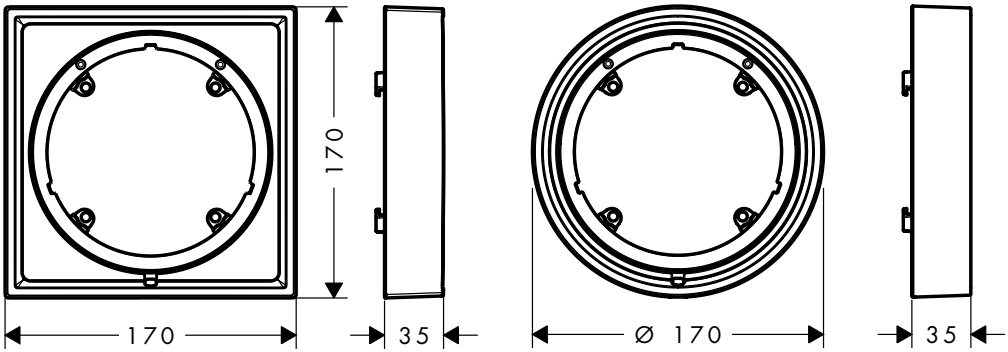
170
170
35
Ø 170
35

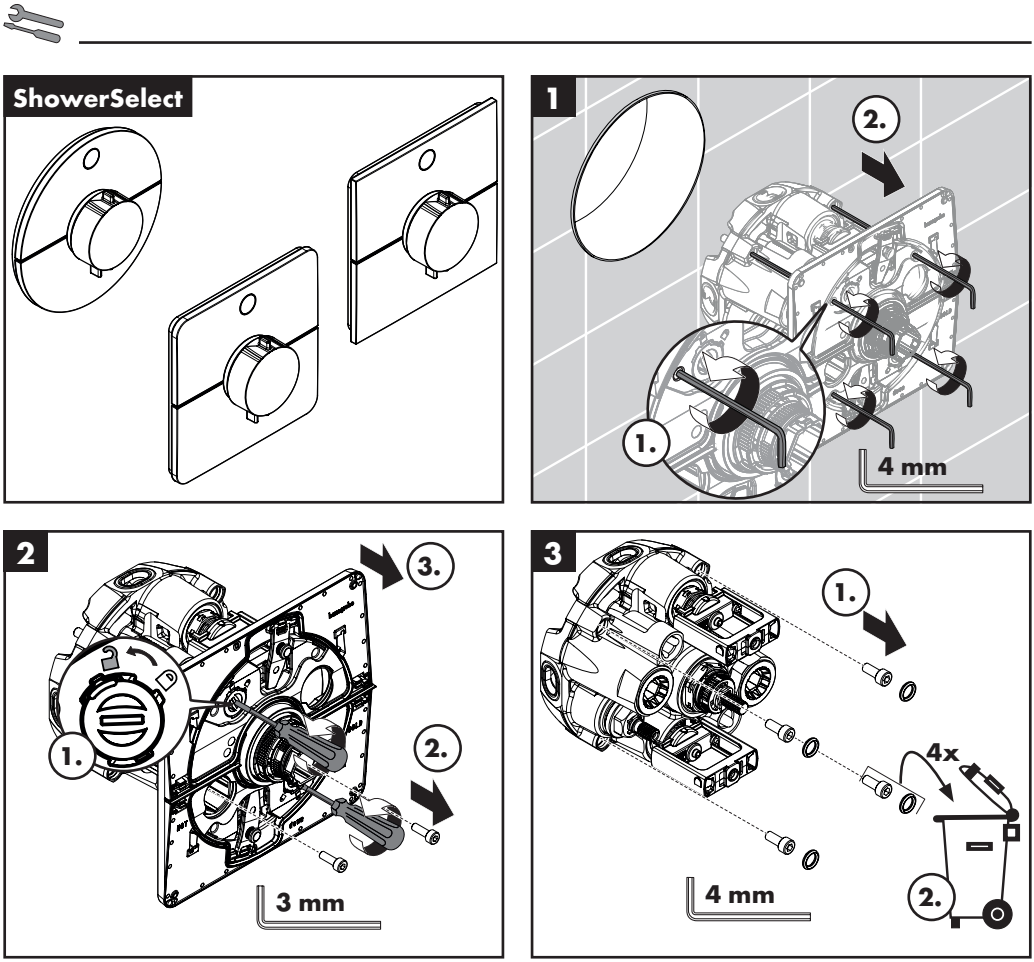
ShowerSelect
1
2.
1.
4 mm
2
3.
1.
2.
3 mm
3
1.
4x
2.
4 mm

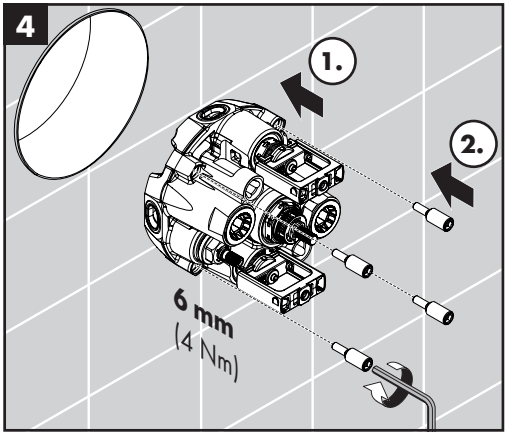
4
1.
2.
6 mm
(4 Nm)

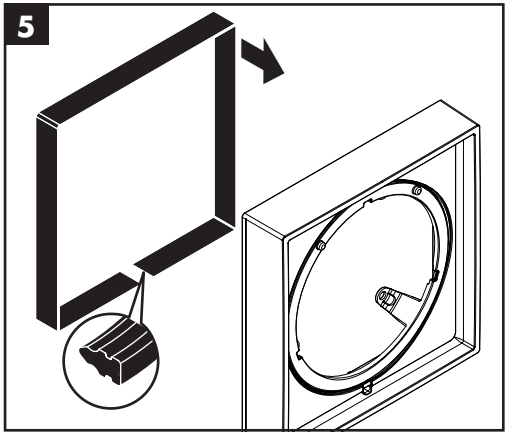
5

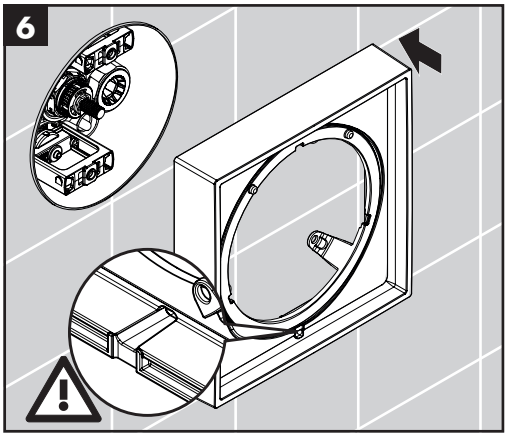
6

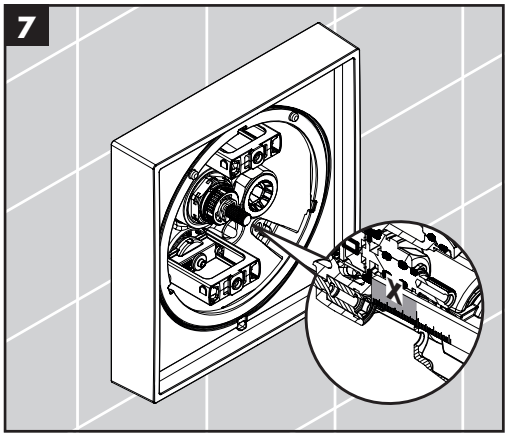
7
X

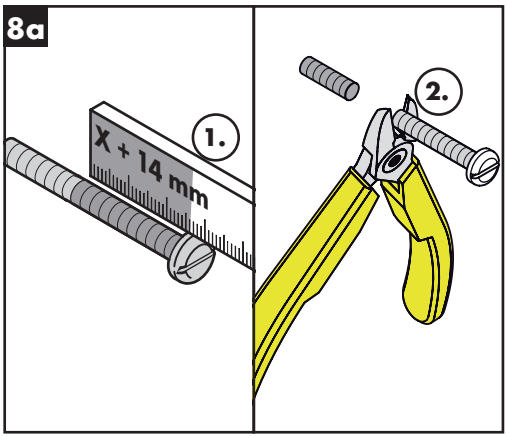
8a
1.
X + 14 mm
2.

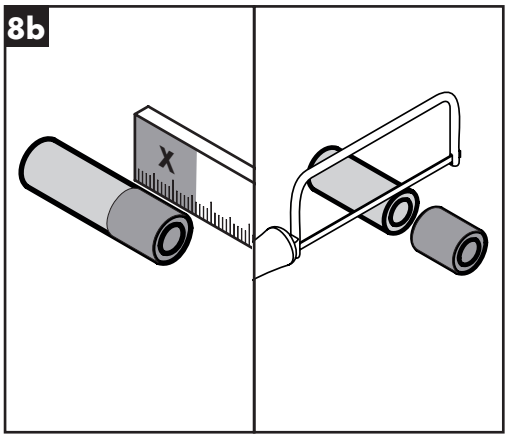
8b
X

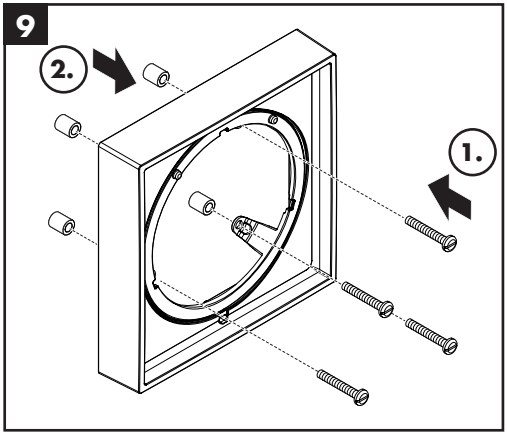
9
2.
1.

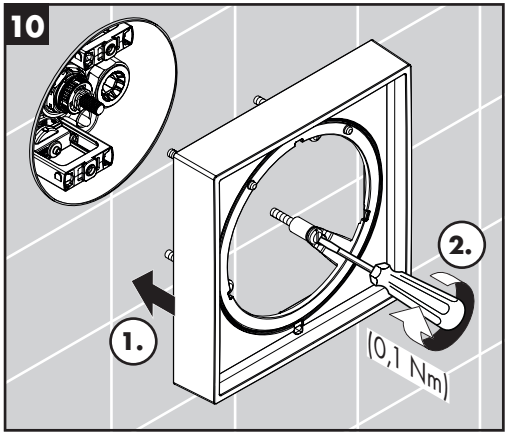
10
1.
2.
(0,1 Nm)

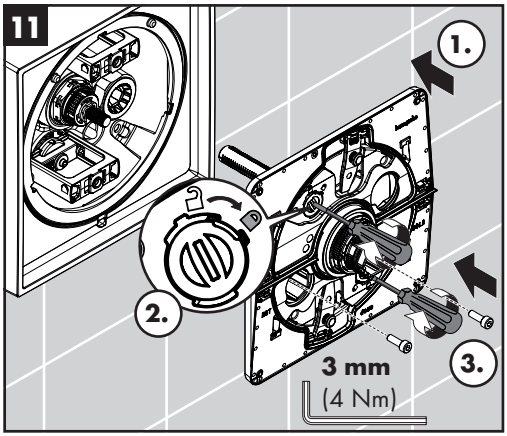
11
1.
2.
3.
3 mm
(4 Nm)

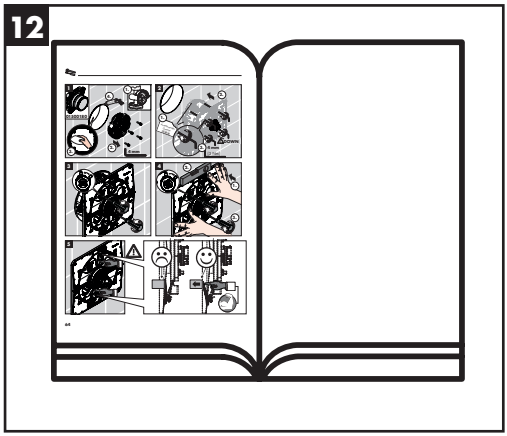
12

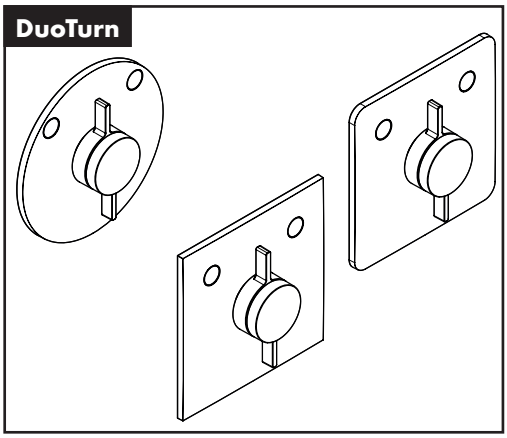
DuoTurn

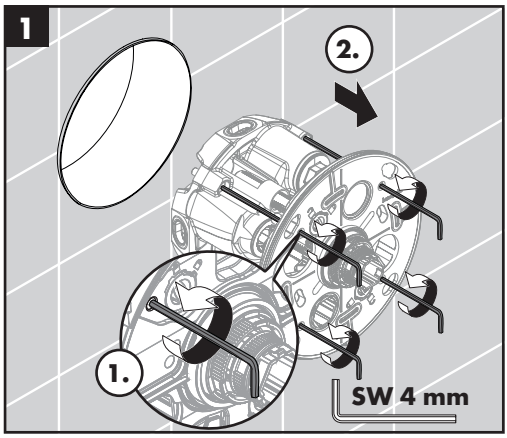
1
2.
1.
SW 4 mm

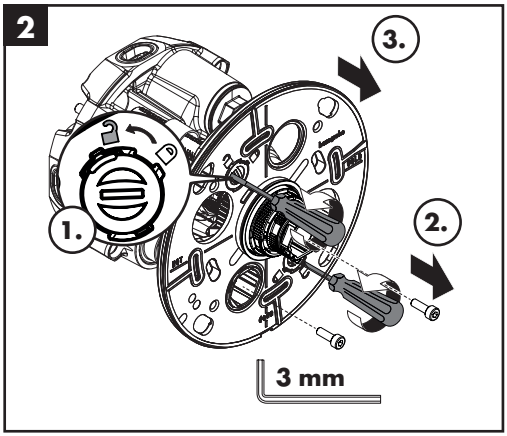
2
3.
1.
2.
3 mm

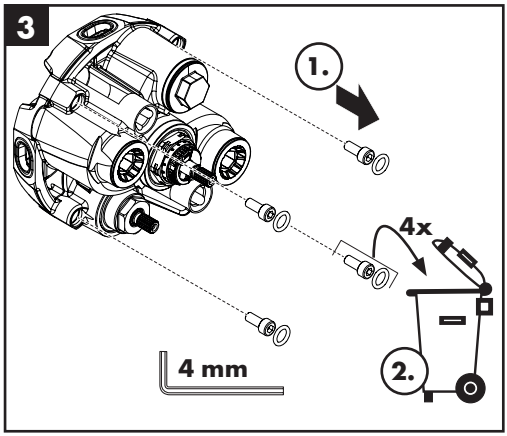
3
1.
4x
2.
4 mm

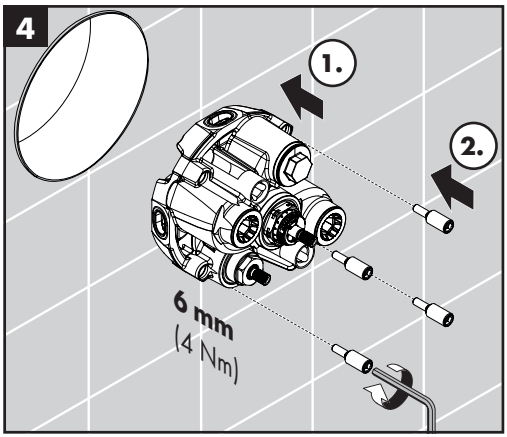
4
1.
2.
6 mm
(4 Nm)

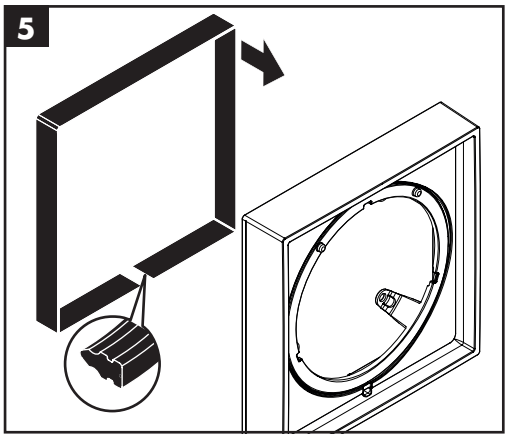
5

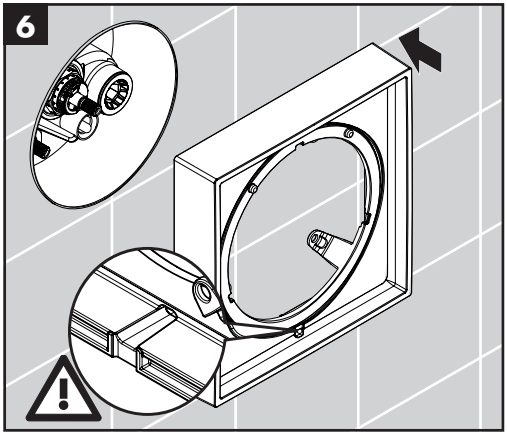
6

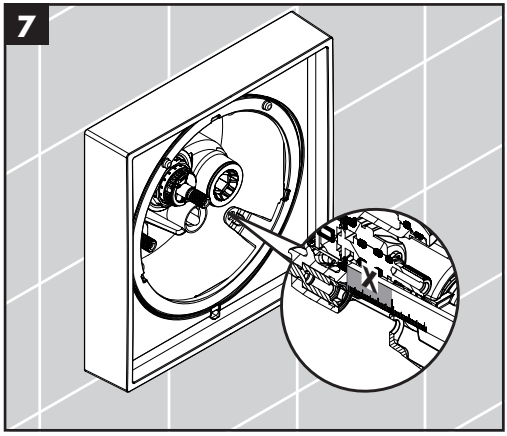
7
X

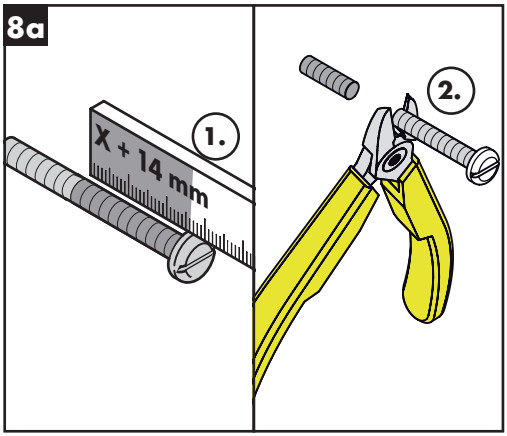
8a
1.
X + 14 mm
2.

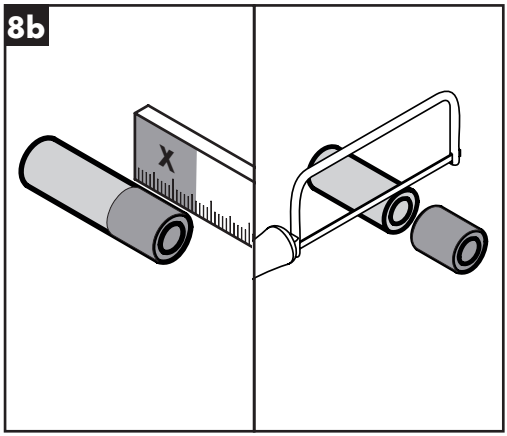
8b
X

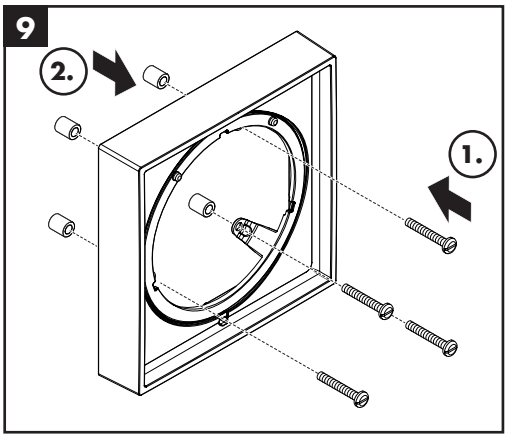
9
2.
1.

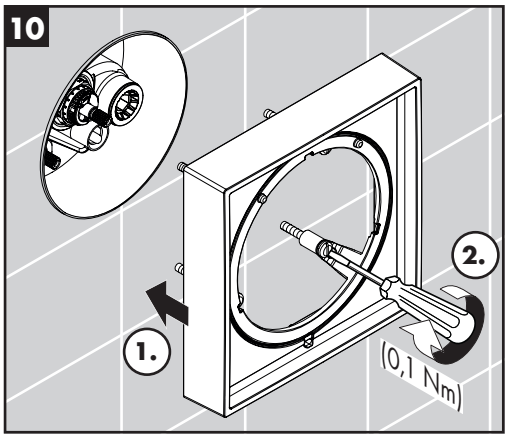
10
1.
2.
(0,1 Nm)

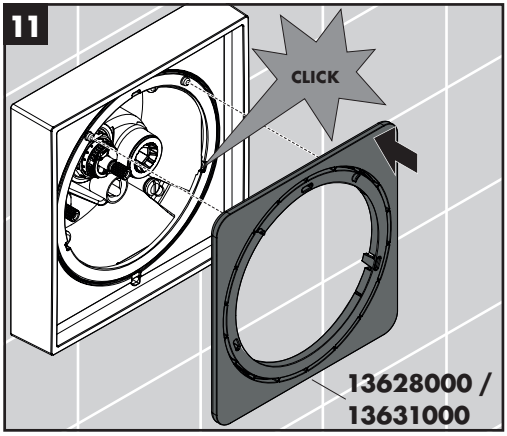
11
CLICK
13628000 /
13631000

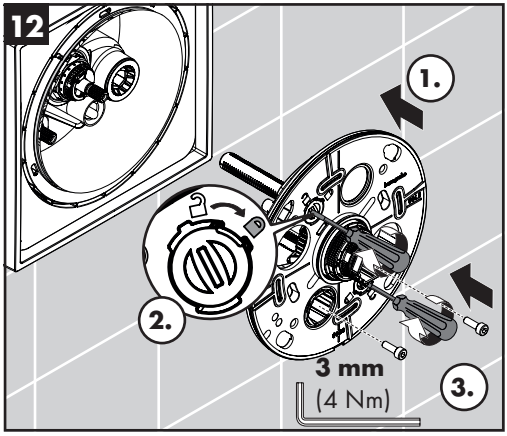
12
1.
2.
3 mm
(4 Nm)
3.

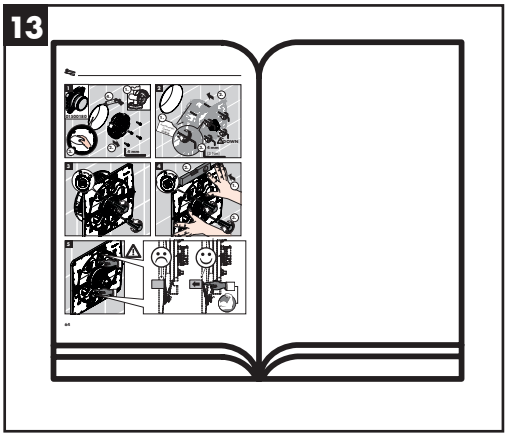
13

hansgrohe
Hansgrohe · Auestraße 5 - 9 · D-77761 Schiltach · Telefon +49 (0) 78 36/51-1282 · Telefax +49 (0) 7836/511440
E-Mail: info@hansgrohe.com · Internet: www.hansgrohe.com

12/2024
9.01025.01