Nach der Montage alle Muttern fest anziehen!
After mounting tighten all nuts firmly!
安装完成后拧紧所有组件!

hansgrohe

Drain / 下水

1x 4393000X

automatic for sink 450
自动下水 450

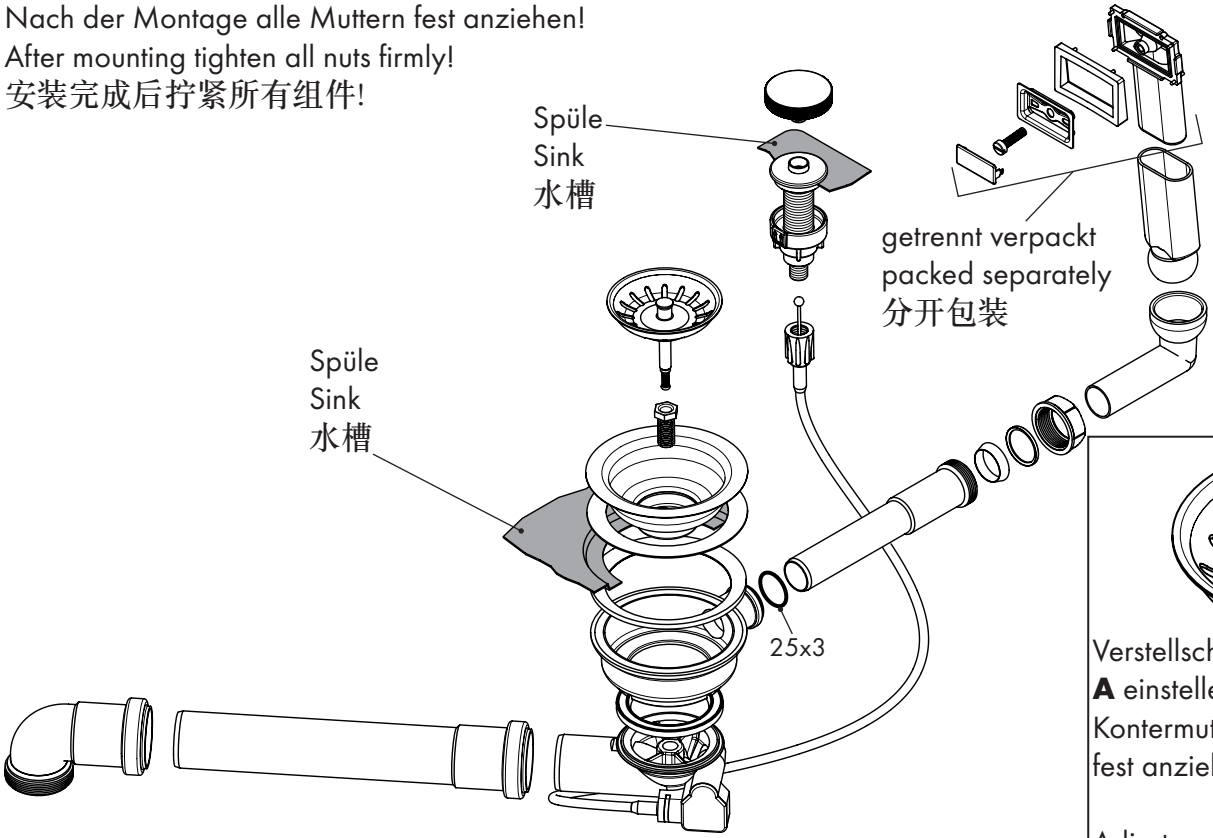

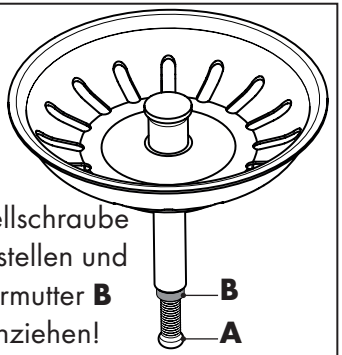

Verstellschraube **A** einstellen und Kontermutter **B** fest anziehen!

Adjust variable screw **A** and tighten the nut **B** firmly!

调整螺栓**A**位置，拧紧螺母**B**进行固定!

8/2017
9.05492.01

Nach der Montage alle Muttern fest anziehen!
After mounting tighten all nuts firmly!
安装完成后拧紧所有组件!

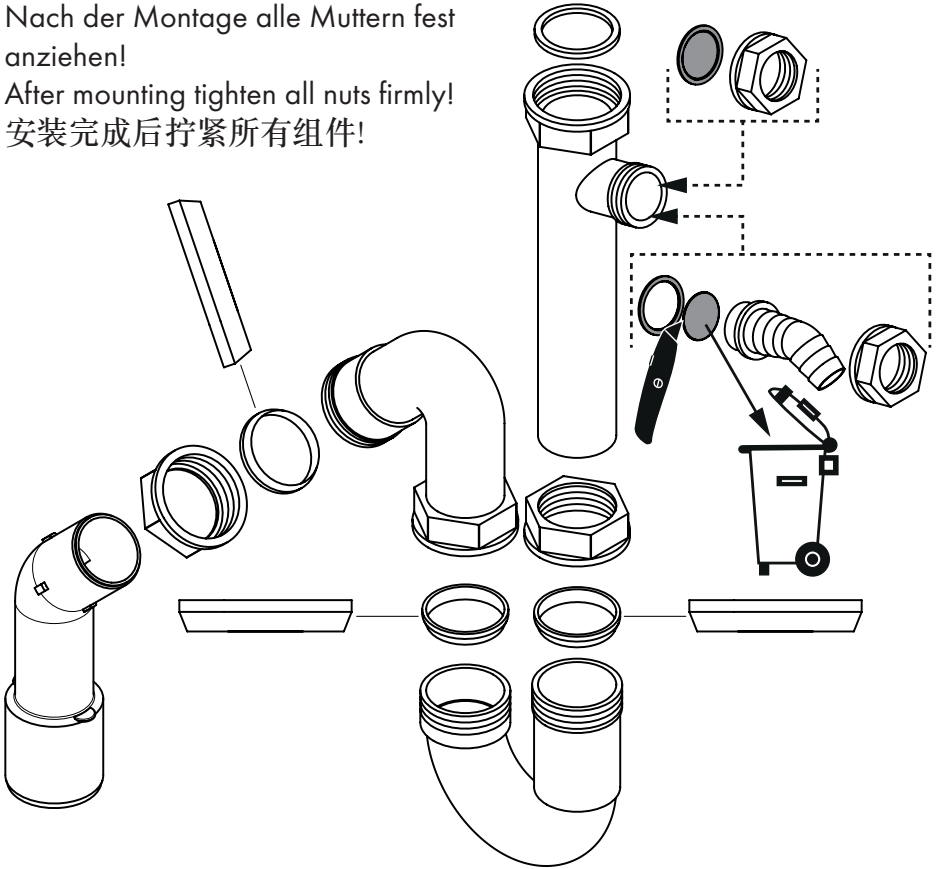

hansgrohe

Quality Certificate
质量合格证

Worker No. 工号

Production date 生产日期

According to QB/T4013-2010
符合标准QB/T4013-2010

QC PASSED