hansgrohe

DE	Gebrauchsanleitung / Montageanleitung	2
FR	Mode d'emploi / Instructions de montage	3
EN	Instructions for use / Assembly instructions	4
IT	Istruzioni per l'uso / Istruzioni per Installazione	5
ES	Modo de empleo / Instrucciones de montaje	6
NL	Gebruiksaanwijzing / Handleiding	7
DK	Brugsanvisning / Monteringsvejledning	8
PT	Instruções para uso / Manual de Instalación	9
PL	Instrukcja obsługi / Instrukcja montażu	10
CS	Návod k použití / Montážní návod	11
SK	Návod na použitie / Montážny návod	12
ZH	用户手册 / 组装说明	13
RU	Руководство пользователя / Инструкция по монтажу	14
FI	Käyttöohje / Asennusohje	15
SV	Bruksanvisning / Monteringsanvisning	16
LT	Vartotojo instrukcija / Montavimo instrukcijos	17
HR	Upute za uporabu / Uputstva za instalaciju	18
RO	Manual de utilizare / Instrucțiuni de montare	19
EL	Οδηγίες χρήσης / Οδηγία συναρμολόγησης	20
SL	Navodilo za uporabo / Navodila za montažo	21
ET	Kasutusjuhend / Paigaldusjuhend	22
LV	Lietošanas pamācība / Montāžas instrukcija	23
SR	Uputstvo za upotrebu / Uputstvo za montažu	24
NO	Bruksanvisning / Montasjeveiledning	25
BG	Инструкция за употреба / Ръководство за монтаж	26
JP	取扱説明書 / 施工説明書	27
UA	Інструкції з використання / Інструкція по збірці	28
AR	دليل الاستخدام / تعليمات التجميع	29
TR	Kullanım kılavuzu / Montaj kılavuzu	30
HU	Használati útmutató / Szerelési útmutató	31
HE	הוראות שימוש / הוראות הרכבה	32

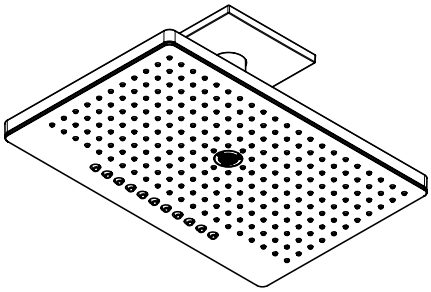

Rainmaker Select 460 3jet
24006400 / 24006600
Rainmaker Select 460 2jet
24004400 / 24004600

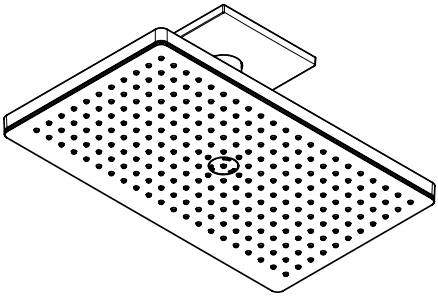

Rainmaker Select 460 1jet
24002400 / 24002600

Sicherheitshinweise

⚠ Bei der Montage müssen zur Vermeidung von Quetsch- und Schnittverletzungen Handschuhe getragen werden.

⚠ Die Brause darf nur zur Bade-, Hygiene- und Körperreinigungszwecke eingesetzt werden.

⚠ Reinigen und entfernen Sie Kalkablagerungen an den Düsen regelmäßig. Werden Kalkablagerungen nicht entfernt, kann dies zu Glasbruch und damit verbundenen Schnittverletzungen führen. In geografischen Gebieten mit sehr kalkhaltigem Wasser muss der Duschkopf öfters gereinigt werden, damit Kalkablagerungen an den Düsen vermieden werden.

Montagehinweise

- Vor der Montage muss das Produkt auf Transportschäden untersucht werden. Nach dem Einbau werden keine Transport- oder Oberflächenschäden anerkannt.
- Die Leitungen und die Armatur müssen nach den gültigen Normen montiert, gespült und geprüft werden.
- Die in den Ländern jeweils gültigen Installationsrichtlinien sind einzuhalten.
- Das Produkt ist nicht für die Verwendung in Verbindung mit einem Dampfbad vorgesehen!

Technische Daten

Betriebsdruck:	max. 1 MPa
Empfohlener Betriebsdruck:	0,15 - 0,4 MPa (1 MPa = 10 bar = 147 PSI)
Heißwassertemperatur:	max. 60 °C
Thermische Desinfektion:	70 °C / 4 min

Das Produkt ist ausschließlich für Trinkwasser konzipiert!

Symbolerklärung

Kein essigsäurehaltiges Silikon verwenden!

Maße (siehe Seite 35)

Durchflussdiagramm (siehe Seite 36)

Montagebeispiele (siehe Seite 36)

Serviceteile (siehe Seite 46)

Reinigung (siehe Seite 42)

Störung	Ursache	Abhilfe
Kopfbrause stark undicht	- Kopfbrause verschmutzt / verkalkt	- Kopfbrause reinigen / entkalken (siehe Seite 42)

Montage (siehe Seite 33)

Consignes de sécurité

⚠ Lors du montage, porter des gants de protection pour éviter toute blessure par écrasement ou coupure.

⚠ La douchette ne doit servir qu'a se doucher, à se nettoyer et à pratiquer une hygiène corporelle.

⚠ Nettoyez et éliminez régulièrement les dépôts calcaires sur les buses. Si les dépôts calcaires ne sont pas éliminés, cela peut conduire au bris de verre et donc aux coupures. Dans les régions où l'eau est très calcaire, il faut nettoyer la pomme de douche plus souvent pour éviter les dépôts calcaires sur les buses.

Instructions pour le montage

- Avant son montage, s'assurer que le produit n'a subi aucun dommage pendant le transport Après le montage, tout dommage de transport ou de surface ne pourra pas être reconnu.
- Les conduites et la robinetterie doivent être montés, rincés et contrôlés selon les normes en vigueur.
- Les directives d'installation en vigueur dans le pays concerné doivent être respectées.
- Le produit n'est pas prévu pour une utilisation en liaison avec un bain à vapeur

Informations techniques

Pression de service autorisée:	max. 1 MPa
Pression de service conseillée:	0,15 - 0,4 MPa
	(1 MPa = 10 bar = 147 PSI)
Température d'eau chaude:	max. 60°C
Désinfection thermique:	70°C / 4 min

Le produit est exclusivement conçu pour de l'eau potable!

Description du symbole

Ne pas utiliser de silicone contenant de l'acide acétique!

Dimensions (voir pages 35)

Diagramme du débit (voir pages 36)

Exemples de montage (voir pages 36)

Pièces détachées (voir pages 46)

Nettoyage (voir pages 42)

Dysfonctionnement	Origine	Solution
Manque d'étanchéité important de la douchette	- Douchette encrassée / entartrée	- Nettoyer / détartrer la douchette (voir pages 42)

Montage (voir pages 33)

Safety Notes

⚠ Gloves should be worn during installation to prevent crushing and cutting injuries.

⚠ The shower may only be used for bathing, hygiene and body cleaning purposes.

⚠ Clean and remove limescale deposits in the nozzles regularly. Failure to remove limescale deposits can result in glass breakage and cuts. In geographical areas where the water contains more limescale, the shower head must be cleaned more regularly to avoid limescale deposits in the nozzles.

Installation Instructions

- Prior to installation, inspect the product for transport damages. After it has been installed, no transport or surface damage will be honoured.
- The pipes and the fixture must be installed, flushed and tested as per the applicable standards.
- The plumbing codes applicable in the respective countries must be observed.
- The product is not designed to be used with steam baths!

Technical Data

Operating pressure:	max. 1 MPa
Recommended operating pressure:	0,15 - 0,4 MPa (1 MPa = 10 bar = 147 PSI)
Hot water temperature:	max. 60 °C
Thermal disinfection:	70 °C / 4 min

The product is exclusively designed for drinking water!

Symbol description

Do not use silicone containing acetic acid!

Dimensions (see page 35)

Flow diagram (see page 36)

Installation example (see page 36)

Spare parts (see page 46)

Cleaning (see page 42)

Fault	Cause	Remedy
Head shower extremely leaky	- Head shower soiled / scaled	- Clean / descale head shower (see page 42)

Assembly (see page 33)

Indicazioni sulla sicurezza

⚠ Durante il montaggio, per pevitare ferite da schiacciamento e da taglio bisogna indossare guanti protettivi.

⚠ La doccia deve essere impiegata solo per il bagno e utilizzo igienico e pulizia del corpo.

⚠ Pulire e rimuovere regolarmente i depositi di calcare dai diffusori. La mancata rimozione dei depositi di calcare può causare la rottura del vetro e corrispondenti lesioni di taglio. Nelle aree geografiche con acqua molto calcarea, il soffione doccia deve essere pulito più spesso per evitare depositi di calcare sui diffusori.

Istruzioni per il montaggio

- Prima del montaggio è necessario controllare che non ci siano stati danni durante il trasporto. Una volta eseguito il montaggio, non verranno riconosciuti eventuali danni di trasporto o delle superfici.
- Montare, lavare e controllare tubature e rubinetteria rispettando le norme correnti.
- Vanno rispettate le direttive di installazione nazionali vigenti nel rispettivo paese.
- Il prodotto non è predisposto per l'impiego in combinazione con un bagno a vapore.

Dati tecnici

Pressione d'uso:	max. 1 MPa
Pressione d'uso consigliata:	0,15 - 0,4 MPa
	(1 MPa = 10 bar = 147 PSI)
Temperatura dell'acqua calda:	max. 60 °C
Disinfezione termica:	70 °C / 4 min

Il prodotto è concepito esclusivamente per acqua potabile!

Descrizione simbolo

Non utilizzare silicone contenente acido acetico!

Ingombri (vedi pagg. 35)

Diagramma flusso (vedi pagg. 36)

Esempio di installazione (vedi pagg. 36)

Parti di ricambio (vedi pagg. 46)

Pulitura (vedi pagg. 42)

Problema	Possibile causa	Rimedio
Doccia di testa non ermetica	- Doccia di testa sporca / calcificata	- Pulire / decalcificare la doccia di testa (vedi pagg. 42)

Montaggio (vedi pagg. 33)

Indicaciones de seguridad

⚠ Durante el montaje deben utilizarse guantes para evitar heridas por aplastamiento o corte.

⚠ La roseta de ducha solo debe utilizarse para fines de baño, higiene y limpieza corporal.

⚠ Limpie y retire con regularidad los sedimentos de cal en las boquillas. Si no se eliminan los sedimentos de cal puede romper el vidrio y ocasionar cortes. En zonas geográficas con agua muy dura hay que limpiar el cabezal de ducha con más frecuencia, para evitar los sedimentos de cal en las boquillas.

Indicaciones para el montaje

- Antes del montaje se debe examinarse el producto contra daños de transporte. Después de la instalación no se reconoce ningún daño de transporte o de superficie.
- Los conductos y la grifería deben montarse, lavarse y comprobarse según las normas vigentes.
- Es obligatorio el cumplimiento de las directrices de instalación vigentes en el país respectivo.
- ¡El producto no ha sido diseñado para uso en conexión con un baño de vapor!

Datos técnicos

Presión en servicio:	max. 1 MPa
Presión recomendada en servicio:	0,15 - 0,4 MPa (1 MPa = 10 bar = 147 PSI)
Temperatura del agua caliente:	max. 60 °C
Desinfección térmica:	70 °C / 4 min

El producto ha sido concebido exclusivamente para agua potable.

Descripción de símbolos

No utilizar silicona que contiene ácido acético!

Dimensiones (ver página 35)

Diagrama de circulación (ver página 36)

Ejemplos de montaje (ver página 36)

Repuestos (ver página 46)

Limpiar (ver página 42)

Problema	Causa	Solución
Ducha con muchas fugas	- Ducha sucia / calcificada	- Limpiar / descalcificar la ducha (ver página 42)

Montaje (ver página 33)

Veiligheidsinstructies

⚠ Bij de montage moeten ter voorkoming van knel- en snijwonden handschoenen worden gedragen.

⚠ De douche uitsluitend toepassen in badkamers ten behoeve van lichaamsreiniging.

⚠ Reinig en verwijder kalkafzettingen aan de sproeiers regelmatig. Als kalkafzettingen niet worden verwijderd kan dit gebroken glas en daardoor snijwonden veroorzaken. In geografische gebieden met zeer hard water moet de douchekop vaker worden gereinigd zodat kalkafzettingen aan de sproeiers worden voorkomen.

Montage-instructies

- Vóór de montage moet het product gecontroleerd worden op transportschade. Na de inbouw wordt geen transport- of oppervlakteschade meer aanvaard.
- De leidingen en armaturen moeten gemonteerd, gespoeld en gecontroleerd worden volgens de geldige normen.
- De in de overeenkomstige landen geldende installatierichtlijnen moeten nageleefd worden.
- Het product is niet voorzien voor gebruik in combinatie met een stoombad!

Technische gegevens

Werkdruk: max.	max. 1 MPa
Aanbevolen werkdruk:	0,15 - 0,4 MPa
	(1 MPa = 10 bar = 147 PSI)
Temperatuur warm water:	max. 60 °C
Thermische desinfectie:	70 °C / 4 min

Het product is uitsluitend ontworpen voor drinkwater!

Symboolbeschrijving

Gebruik geen zuurhoudende silicone!

Maten (zie blz. 35)

Doorstroomdiagram (zie blz. 36)

Montagevoorbeelden (zie blz. 36)

Service onderdelen (zie blz. 46)

Reinigen (zie blz. 42)

Storing	Oorzaak	Oplossing
Hoofdsproeier lekt sterk	- Hoofdsproeier vuil / verkalkt	- Hoofdsproeier reinigen / ontkalken (zie blz. 42)

Montage (zie blz. 33)

Sikkerhedsanvisninger

⚠ Ved monteringen skal der bruges handsker for at undgå kvæstelser og snitsår.

⚠ Bruseren må kun bruges til at bruse, til hygiejne og rengøring af kroppen.

⚠ Rengør og fjern kalkaflejringer fra dyserne regelmæssigt. Hvis kalkaflejringer ikke fjernes, kan det føre til, at glasset går i stykker, og at du skærer sig. I geografiske områder med meget kalkholdigt vand skal brusehovedet rengøres oftere for at undgå kalkaflejringer på dyserne.

Monteringsanvisninger

- Før monteringen skal produktet kontrolleres for transportskader. Efter monteringen godkendes transportskader eller skader på overfladen ikke længere.
- Ledningerne og armaturerne skal monteres, skylles og kontrolleres iht. de gældende standarder.
- Installationsbestemmelserne, der gælder i det enkelte land, skal overholdes.
- Dette produkt er ikke beregnet til anvendelse i forbindelse med et dampbad!

Tekniske data

Driftstryk:	max. 1 MPa
Anbefalet driftstryk:	0,15 - 0,4 MPa (1 MPa = 10 bar = 147 PSI)
Varmtvandstemperatur:	max. 60 °C
Termisk desinfektion:	70 °C / 4 min

Produktet er udelukkende beregnet til drikkevand!

Symbolbeskrivelse

Der må ikke benyttes eddikesyreholdig silikone!

Målene (se s. 35)

Gennemstrømningsdiagram (se s. 36)

Monteringseksempler (se s. 36)

Reservedele (se s. 46)

Rengøring (se s. 42)

Fejl	Årsag	Hjælp
Bruser meget utæt	- Bruser tilsmudset / kalket til	- Rengør / afkalk bruser (se s. 42)

Montering (se s. 33)

Avisos de segurança

⚠ Durante a montagem devem ser utilizadas luvas de protecção, de modo a evitar ferimentos resultantes de entalamentos e de cortes.

⚠ O chuveiro só pode ser utilizado para fins de higiene pessoal.

⚠ Limpar e remover regularmente os depósitos de calcário dos bocais. Se os depósitos de calcário não forem removidos, isso pode resultar na quebra de vidros e, consequentemente, em ferimentos por corte. Em zonas geográficas com água muito calcária, o chuveiro tem de ser limpo com mais frequência para evitar a formação de depósitos de calcário nos bocais.

Avisos de montagem

- Antes da montagem deve-se controlar o produto relativamente a danos de transporte. Após a montagem não são aceites quaisquer danos de transporte ou de superfície.
- As tubagens e a torneira têm que ser montadas, enxaguadas e verificadas de acordo com as normas em vigor.
- A prescrições de instalação válidas nos respetivos países devem ser respeitadas.
- O produto não foi concebido para utilização em combinação com um banho de vapor!

Eliminação

O papel e o cartão, bem como o plástico, devem ser eliminados separadamente nos sistemas de eliminação previstos para estes materiais.

Dados Técnicos

Pressão de funcionamento:	max. 1 MPa
Pressão de func. recomendada:	0,15 - 0,4 MPa
	(1 MPa = 10 bar = 147 PSI)
Temperatura da água quente:	max. 60 °C
Desinfecção térmica:	70 °C / 4 min

Este produto foi única e exclusivamente concebido para água potável!

Descrição do símbolo

Não utilizar silicone que contenha ácido acético!

Medidas (ver página 35)

Fluxograma (ver página 36)

Exemplos de montagem (ver página 36)

Peças de substituição (ver página 46)

Limpeza (ver página 42)

Falha	Causa	Solução
Cabeça do chuveiro com fuga acentuada	- Cabeça do chuveiro suja / calcificada	- Limpar / descalcificar a cabeça do chuveiro (ver página 42)

Montagem (ver página 33)

Wskazówki bezpieczeństwa

⚠ Aby uniknąć zranień na skutek zgniecenia lub przecięcia, podczas montażu należy nosić rękawice ochronne.

⚠ Prysznic może być używany tylko do kąpieli, higieny i czyszczenia ciała.

⚠ Regularnie czyść dysze i usuwaj z nich osady z kamienia. Jeśli osady z kamienia nie będą usuwane, skutkiem może być pęknięcie szkła i związane z tym rany cięte. W regionach geograficznych z wodą zawierającą bardzo duże ilości kamienia głowica prysznicowa musi być czyszczona częściej, aby zapobiec odkładaniu się kamienia na dyszach.

Wskazówki montażowe

- Przed montażem należy skontrolować produkt pod kątem szkód transportowych. Po montażu nie widać żadnych szkód transportowych ani szkód na powierzchni.
- Przewody i armatura muszą być montowane, płukane i kontrolowane według obowiązujących norm.
- Należy przestrzegać wytycznych instalacyjnych obowiązujących w danym kraju.
- Produkt nie jest przewidziany do zastosowania w łaźni parowej!

Dane techniczne

Ciśnienie robocze:	maks. 1 MPa
Zalecane ciśnienie robocze:	0,15 - 0,4 MPa
	(1 MPa = 10 bary = 147 PSI)
Temperatura wody gorącej:	maks. 60 °C
Dezynfekcja termiczna:	70 °C / 4 min

Produkt przeznaczony wyłącznie do wody pitnej!

Opis symbolu

Nie stosować silikonów zawierających kwas octowy!

Wymiary (patrz strona 35)

Schemat przepływu (patrz strona 36)

Przykłady montażowe (patrz strona 36)

Części serwisowe (patrz strona 46)

Czyszczenie (patrz strona 42)

Usterka	Przyczyna	Pomoc
Bardzo nieszczelny prysznic	- Prysznic zanieczyszczony / pokryty kamieniem	- Oczyścić prysznic / usunąć z niego kamień (patrz strona 42)

Montaż (patrz strona 33)

Bezpečnostní pokyny

⚠ Pro zabránění řezným zraněním a pohmožděninám je nutné při montáži nosit rukavice.

⚠ Sprcha smí být používána pouze za účelem koupání a tělesné hygieny.

⚠ Pravidelně čistěte a odstraňujte usazeniny vodního kamenu na tryskách. Pokud nejsou usazeniny vodního kamenu odstraňovány, může to způsobit prasknutí skla a s tím spojená řezná poranění V geografických oblastech s velmi velkým obsahem vápence ve vodě je nutné čistit sprchovou hlavici častěji, aby se zabránilo usazeninám vodního kamene na tryskách.

Pokyny k montáži

- Před montáží je třeba produkt zkontrolovat, zda nebyl při transportu poškozen. Po zabudování nebudou uznány žádné škody způsobené transportem nebo poškození povrchu.
- Vedení a armatura musí být namontovány, propláchnuty a otestovány podle platných norem.
- Je třeba dodržovat montážní pravidla platné v dané zemi.
- Výrobek není určen k použití ve spojení s parní lázní!

Technické údaje

Provozní tlak:	max. 1 MPa
Doporučený provozní tlak:	0,15 - 0,4 MPa (1 MPa = 10 bar = 147 PSI)
Teplota horké vody:	max. 60 °C
Tepelná desinfekce:	70 °C / 4 min

Výrobky Hansgrohe jsou vhodné pro přímý kontakt s pitnou vodou.

Popis symbolů

Nepoužívat silikon s obsahem kyseliny octové!

Rozmìry (viz strana 35)

Diagram průtoku (viz strana 36)

Příklady montáže (viz strana 36)

Servisní díly (viz strana 46)

Čištění (viz strana 42)

Porucha	Příčina	Odstranění
Větší netěsnosti u hlavové sprchy	- Znečištění / usazeniny vodního kamena na hlavové sprše	- Vyčistěte hlavovou sprchu / odstraňte vodní kámen (viz strana 42)

Montáž (viz strana 33)

Bezpečnostné pokyny

⚠ Pri montáži musíte nosiť rukavice, aby ste predišli pomliaždeninám a rezným poraneniam.

⚠ Sprcha sa smie používať len na účely kúpania a telesnej hygieny.

⚠ Pravidelne čistite a odstraňujte usadeniny vodného kameňa na dýzach. Ak sa usadeniny vodného kameňa neodstránia, môže to viesť k prasknutiu skla a k rezným poraneniam, ktoré sú s tým spojené. V geografických oblastiach s veľmi vápenatou vodou sa musí sprchová hlavica čistiť častejšie, aby sa zabránilo usadeninám vodného kameňa na dýzach.

Pokyny pre montáž

- Pred montážou musíte produkt skontrolovať, či nebol počas transportu poškodený. Po zabudovaní nebudú uznané žiadne škody spôsobené transportom alebo poškodenia povrchu.
- Potrubia a vybavenie musia byť namontované, prepláchnuté a vybavené v platnom normami.
- Je potrebné dodržiavať smernice o inštalácii, ktoré sú práve teraz platné v krajinách.
- Výrobok nie je vhodný na použitie v spojení s parným kúpeľom!

Technické údaje

Prevádzkový tlak:	max. 1 MPa
Doporučený prevádzkový tlak:	0,15 - 0,4 MPa (1 MPa = 10 bar = 147 PSI)
Teplota teplej vody:	max. 60 °C
Termická dezinfekcia:	70 °C / 4 min

Výrobok je koncipovaný výhradne pre pitnú vodu!

Popis symbolov

Nepoužívať silikón s obsahom kyseliny octovej!

Rozmery (viď strana 35)

Diagram prietoku (viď strana 36)

Príklady montáže (viď strana 36)

Servisné diely (viď strana 46)

Čistenie (viď strana 42)

Porucha	Príčina	Pomoc
Vrchná sprcha veľmi netesná	- Vrchná sprcha znečistená / zavápnená	- Vyčistite / odvápnite vrchnú sprchu (viď strana 42)

Montáž (viď strana 33)

安全须知

⚠ 装配时为避免挤压和切割受伤, 必须戴上手套.
⚠ 该莲蓬头仅允许作淋浴, 卫生保健和身体清洁目的使用.
⚠ 定期清洁并清除喷嘴上沉积的水垢. 如果不清除沉积的水垢, 可能导致玻璃破裂和与此相关的割伤. 在水中水垢含量较高的地区, 必须更频繁地清洁淋浴喷头, 以避免喷嘴上沉积水垢.

安装提示

- 安装前必须检查产品是否受到运输损害. 安装后将不认可运输损害或表面损伤.
- 管道和阀门必须根据通用标准进行安装, 冲洗和检查.
- 请遵守当地国家现行的安装规定.
- 本产品并非设计来与蒸气浴连接使用!

技术参数

工作压强:	最大 1 MPa
推荐工作压强:	0,15 - 0,4 MPa
	(1 MPa = 10 bar = 147 PSI)
热水温度:	最大 60°C
热力消毒:	70°C / 4 分钟

该产品专为饮用水设计!

符号说明

请勿使用含有乙酸的硅胶!

大小 (参见第页 35)

流量示意图 (参见第页 36)

安装示意 (参见第页 36)

备用零件 (参见第页 46)

清洗 (参见第页 42)

问题	原因	补救
花洒头严重泄露	- 花洒头脏污/产生钙质垢	- 清洁花洒头/去除钙质垢 (参见第页 42)

安装 (参见第页 33)

Указания по технике безопасности

⚠ Во время монтажа следует надеть перчатки во избежание прищемления и порезов.

⚠ Источник разбрызгивания разрешается использовать только в гигиенических целях для принятия ванны и личной гигиены.

⚠ Регулярная чистка и удаление известковых отложений с форсунок. Если известковые отложения не удаляются, возможно разрушение стекла и связанные с этим порезы. В географических районах с очень жесткой водой душевую лейку необходимо чистить чаще, чтобы предотвратить образование на форсунках известковых отложений.

Указания по монтажу

- Перед монтажом следует проверить изделие на предмет повреждений при перевозке. После монтажа претензии о возмещении ущерба за повреждения при перевозке или повреждения поверхностей не принимаются.
- Трубы и арматура должны быть установлены, промыты и проверены в соответствии с действующими нормами.
- Необходимо соблюдать требования по монтажу, действующие в соответствующих странах.
- Изделие не предназначено для использования в паровой бане!

Технические данные

Рабочее давление:	не более. 1 МПа
Рекомендуемое рабочее давление:	0,15 - 0,4 МПа
	(1 МПа = 10 bar = 147 PSI)
Температура горячей воды:	не более. 60 °C
Термическая дезинфекция:	70 °C / 4 мин

Изделие предназначено исключительно для питьевой воды!

Описание символов

Не применяйте силикон, содержащий уксусную кислоту.

Размеры (см. стр. 35)

Схема потока (см. стр. 36)

варианты установки (см. стр. 36)

Комплект (см. стр. 46)

Очистка (см. стр. 42)

Неисправность	Причина	Устранение неисправности
Сильная течь в душевой головке	- Душевая головка засорилась / покрылась известковым налетом	- Почистить душевую головку / удалить известковый налет (см. стр. 42)

Монтаж (см. стр. 33)

Turvallisuusohjeet

⚠ Asennuksessa on käytettävä käsineitä puristumien ja viiltojen aiheuttamien tapaturmien estämiseksi.

⚠ Suihkua saa käyttää vain kylpy-, hygienia ja kehonpuhdistustarkoituksiin.

⚠ Puhdista ja poista kalkkikertymät suuttimista säännöllisesti. Jos kalkkikertymiä ei poisteta, seurauksena voi olla lasin rikkoutuminen ja siihen liittyvät viiltohaavat. Paikkakunnilla, joissa vesi on hyvin kalkkipitoista, suihkupää on puhdistettava useasti, jotta kalkin kerääntyminen suuttimiin vältetään.

Asennusohjeet

- Ennen asennusta on tarkastettava tuotteen mahdolliset kuljetusvahingot. Asennuksen jälkeen kuljetus- ja pintavaurioita ei hyväksytä.
- Putket ja hana on asennettava, huuhdeltava ja tarkastettava voimassa olevien standardien mukaisesti.
- Jokaisessa maassa on noudatettava siellä päteviä asennusohjeita.
- Tuotetta ei ole tarkoitettu käytettäväksi yhdessä höyrykylvyn kanssa!

Tekniset tiedot

Käyttöpaine:	maks. 1 MPa
Suositeltu käyttöpaine:	0,15 - 0,4 MPa
	(1 MPa = 10 bar = 147 PSI)
Kuuman veden lämpötila:	maks. 60 °C
Lämpödesinfektio:	70 °C / 4 min

Tuote on suunniteltu käytettäväksi ainoastaan juomaveden kanssa!

Merkin kuvaus

Älä käytä etikkahappopitoista silikonia!

Mitat (katso sivu 35)

Virtausdiagrammi (katso sivu 36)

Asennusesimerkkejä (katso sivu 36)

Varaosat (katso sivu 46)

Puhdistus (katso sivu 42)

Häiriö	Syy	Toimenpide
Pääsuihku erittäin epätiivis	- Pääsuihku likaantunut /kalkkeutunut	- Pääsuihkun puhdistus / kalkinpoisto (katso sivu 42)

Asennus (katso sivu 33)

Säkerhetsanvisningar

⚠ Handskar ska bäras under monteringsarbetet så att man kan undvika kläm- och skärskador.

⚠ Duschen får bar användas till dusch-, bad- och personlig hygien.

⚠ Rengör och ta bort kalkavlagringar från munstyckena regelbundet. Om kalkavlagringarna inte tas bort kan detta leda till glasbrott och skärskador som hänger samman med detta. I geografiska områden med mycket kalkhaltigt vatten måste duschmunstycket rengöras ofta för att undvika kalkavlagringar på munstyckena.

Monteringsanvisningar

- Det måste undersökas om produkten har transportskador innan den monteras. Efter monteringen accepteras inga transport- eller ytskiktskador.
- Ledningarna och blandaren måste monteras, spolas igenom och kontrolleras enligt de gällande normerna.
- De installationsriktlinjer som gäller i länderna ska följas.
- Produkten är inte avsedd att användas tillsammans med ett ångbad!

Tekniska data

Driftstryck:	max. 1 MPa
Rek. driftstryck:	0,15 - 0,4 MPa
	(1 MPa = 10 bar = 147 PSI)
Varmvattentemperatur:	max. 60 °C
Termisk desinfektion:	70 °C / 4 min

Produkten är enbart avsedd för dricksvatten!

Symbolförklaring

Använd inte silikon som innehåller ättiksyra!

Måtten (se sidan 35)

Flödesschema (se sidan 36)

Monteringsexempel (se sidan 36)

Reservdelar (se sidan 46)

Rengöring (se sidan 42)

Störning	Orsak	Åtgärd
Duschmunstycket mycket otätt	- Duschmunstycket smutsigt/förkalkat	- Rengör/avkalka duschmunstycket (se sidan 42)

Montering (se sidan 33)

Saugumo technikos nurodymai

⚠ Apsaugai nuo užspaudimo ir įsipjovimo montavimo metu mūvėkite pirštines.

⚠ Dušo galva naudojama tik maudymosi, higieniniais ir kūno švarinimo tikslais.

⚠ Reguliariai nuo purkštukų valykite ir pašalinkite kalkių nuosėdas. Jeigu kalkių nuosėdų nešalinsite, gali skilti stiklas ir tai gali sukelti su tuo susijusius pjautinius sužalojimus. Geografinėse vietovėse, kuriose vanduo labai kietas, dušo galvutę reikia valyti dažniau, kad ant purkštukų nesusidarytų kalkių nuosėdų.

Montavimo instrukcija

- Prieš montuojant būtina patikrinti, ar gaminys nebuvo pažeistas transportavimo metu. Sumontavus pretenzijos dėl transportavimo ir paviršiaus pažeidimų nepriimamos.
- Vamzdžiai ir sujungimai turi būti montuojami, plaunami ir tikrinami pagal galiojančias normas.
- Laikykitės atitinkamoje šalyje galiojančių direktyvų dėl įrengimo.
- Gaminis netinkamas naudoti garo pirtyje!

Techniniai duomenys

Darbinis slėgis:	ne daugiau kaip 1 MPa
Rekomenduojamas slėgis:	0,15 - 0,4 MPa
	(1 MPa = 10 barų = 147 PSI)
Karšto vandens temperatūra:	ne daugiau kaip 60 °C
Terminis dezinfekavimas:	70 °C / 4 min

Produktas skirtas tik geriamajam vandeniui!

Simbolio aprašymas

Nenaudokite silikono, kurio sudėtyje yra acto rūgšties!

Išmatavimai (žr. psl. 35)

Pralaidumo diagrama (žr. psl. 36)

Montavimo pavyzdžiai (žr. psl. 36)

Atsarginės dalys (žr. psl. 46)

Valymas (žr. psl. 42)

Gedimas	Priežastis	Priemonė
Labai nesandari dušo galva	- Užsiteršusi / užkalkėjusi dušo galva	- Išvalykite dušo galvą / pašalinkite iš jos kalkių nuosėdas (žr. psl. 42)

Montavimas (žr. psl. 33)

Sigurnosne upute

⚠ Prilikom montaže se radi sprječavanja prignječenja i posjekotina moraju nositi rukavice.

⚠ Tuš se smije primjenjivati samo za kupanje, tuširanje i osobnu higijenu.

⚠ Redovito čistite mlaznice i uklanjajte naslage vapnenca. Ako ne uklanjate vapnenac, staklo se može razbiti i prouzrokovati posjekotine. Na lokacijama s izrazito tvrdom vodom glavu tuša treba čistiti češće kako bi se spriječilo taloženje vapnenca na mlaznicama.

Upute za montažu

- Prije montaže mora se provjeriti je li proizvod oštećen prilikom transporta. Nakon ugradnje se ne priznaju nikakve reklamacije koje se odnose na površinska i transportna oštećenja.
- Cijevi i armatura moraju biti postavljeni, isprani i testirani prema važećim normama.
- Obvezno se moraju uvažiti propisi o instalacijama koji vrijede u dotičnoj zemlji.
- Proizvod nije predviđen za primjenu u parnim kupaonicama!

Tehnički podatci

Najveći dopušteni tlak:	tlak 1 MPa
Preporučeni tlak:	0,15 - 0,4 MPa
	(1 MPa = 10 bar = 147 PSI)
Temperatura vruće vode:	tlak 60 °C
Termička dezinfekcija:	70 °C / 4 min

Proizvod je koncipiran isključivo za pitku vodu!

Opis simbola

Nemojte koristiti silikon koji sadrži octenu kiselinu!

Mjere (pogledaj stranicu 35)

Dijagram protoka (pogledaj stranicu 36)

Primjeri instalacija (pogledaj stranicu 36)

Rezervni djelovi (pogledaj stranicu 46)

Čišćenje (pogledaj stranicu 42)

Greška	Uzrok	Otklanjanje
Tuš iznad glave jako propušta	- Tuš iznad glave je onečišćen / ima naslaga kamenca	- Očistite odnosno uklonite kamenac s tuša iznad glave (pogledaj stranicu 42)

Sastavljanje (pogledaj stranicu 33)

Instrucțiuni de siguranță

⚠ La montare utilizați mănuși pentru evitarea contuziunilor și tăierii mâinilor.

⚠ Dușul poate fi utilizat doar în scopuri de spălare, igienizare și de întreținere a igienei corporale.

⚠ Curățați și îndepărtați regulat depunerile de calcar de pe duze Dacă depunerile de calcar nu sunt îndepărtate, pot apărea cioburi și drept urmare răniri prin tăiere. În zonele geografice cu apă foarte calcaroasă, capul de duș trebuie curățat mai des, astfel încât depunerile de calcar să fie evitate pe duze.

Instrucțiuni de montare

- Înainte de instalare verificați, dacă produsul prezintă deteriorări de transport. După instalare garanția nu acoperă deteriorările de transport și cele de suprafață.
- Conductele și bateriile trebuie montate, spălate și verificate conform normelor în vigoare.
- Respectați reglementările referitoare la instalare valabile în țara respectivă.
- Produsul nu este prevăzut pentru a fi folosit în combinație cu o baie de aburi!

Date tehnice

Presiune de funcționare:	max. 1 MPa
Presiune de funcționare recomandată:	0,15 - 0,4 MPa (1 MPa = 10 bar = 147 PSI)
Temperatura apei calde:	max. 60 °C
Dezinfecție termică:	70 °C / 4 min

Produsul este destinat exclusiv pentru apă potabilă.

Descrierea simbolurilor

Nu utilizați silicon cu conținut de acid acetic!

Dimensiuni (vezi pag. 35)

Diagrama de debit (vezi pag. 36)

Exemple de montare (vezi pag. 36)

Piese de schimb (vezi pag. 46)

Curățare (vezi pag. 42)

Deranjament	Cauza	Măsuri de remediere
Capul de duș prezintă scurgeri masive	- Capul de duș este înfundat / calcifiat	- Curățați / decalcifiați capul de duș (vezi pag. 42)

Montare (vezi pag. 33)

Υποδείξεις ασφαλείας

⚠ Για να αποφύγετε τραυματισμούς κατά τη συναρμολόγηση πρέπει να φοράτε γάντια.

⚠ Το ντους επιτρέπεται να χρησιμοποιείται μόνο για το μπάνιο, τον καθαρισμό και την υγιεινή του σώματος.

⚠ Καθαρίζετε και αφαιρείτε τις επικαθίσεις αλάτων στα ακροφύσια τακτικά. Αν δεν αφαιρεθούν οι επικαθίσεις αλάτων, αυτό μπορεί να οδηγήσει σε θραύση γυαλιού και τραυματισμούς κοπής λόγω αυτού. Σε γεωγραφικές περιοχές με ιδιαίτερα αλατούχο νερό, η κεφαλή ντους πρέπει να καθαρίζεται συχνότερα, για να αποφεύγονται επικαθίσεις αλάτων στα ακροφύσια.

Οδηγίες συναρμολόγησης

- Πριν τη συναρμολόγηση πρέπει να εξεταστεί το προϊόν για ζημιές μεταφοράς. Μετά την εγκατάσταση δεν αναγνωρίζονται ζημιές από τη μεταφορά ή επιφανειακές ζημιές.
- Οι σωλήνες και η μπαταρία πρέπει να τοποθετηθούν σύμφωνα με τα ισχύοντα πρότυπα, να τεθούν υπό πίεση και να δοκιμαστούν.
- Θα πρέπει να τηρούνται οι οδηγίες εγκατάστασης που ισχύουν σε κάθε κράτος.
- Το προϊόν δεν είναι κατάλληλο για χρήση σε ατμόλουτρο!

Τεχνικά Χαρακτηριστικά

Λειτουργία πίεσης:	έως 1 MPa
Συνιστώμενη λειτουργία πίεσης:	0,15 - 0,4 MPa
	(1 MPa = 10 bar = 147 PSI)
Θερμοκρασία ζεστού νερού:	έως 60°C
Θερμική απολύμανση:	70°C / 4 min

Το προϊόν έχει σχεδιαστεί αποκλειστικά για πόσιμο νερό!.

Περιγραφή συμβόλων

Μην χρησιμοποιείτε σιλικόνη που περιέχει οξικό οξύ!

Διαστάσεις (βλ. Σελίδα 35)

Διάγραμμα ροής (βλ. Σελίδα 36)

Παραδείγματα συναρμολόγησης (βλ. Σελίδα 36)

Ανταλλακτικά (βλ. Σελίδα 46)

Καθαρισμός (βλ. Σελίδα 42)

Βλάβη	Αιτία	Διόρθωση
Ντους κεφαλιού ιδιαίτερα μη στεγανό	- Ντους κεφαλιού ακάθαρτο / με άλατα	- Καθαρίστε το ντους κεφαλιού / αφαιρέστε τα άλατα (βλ. Σελίδα 42)

Συναρμολόγηση (βλ. Σελίδα 33)

Varnostna opozorila

⚠ Pri montaži je treba nositi rokavice, da se preprečijo poškodbe zaradi zmečkanja ali urezov.

⚠ Prha se sme uporabljati le z namenom vzdrževanja higiene oziroma umivanja kopalnice in telesa.

⚠ Redno čistite in odstranjujte obloge vodnega kamna iz šob. Če oblog vodnega kamna ne odstranite, lahko to vodi do loma stekla in s tem povezanih ureznin. Na geografskih območjih z zelo trdo vodo je treba glavo prhe čistiti pogosteje, da preprečite nabiranje oblog vodnega kamna na šobah.

Navodila za montažo

- Pred montažo je treba izdelek preveriti glede morebitnih transportnih poškodb. Po vgradnji transportne ali površinske poškodbe ne bodo več priznane.
- Cevi in armaturo je treba montirati, izprati in preveriti po veljavnih standardih.
- Upoštevati je treba pravilnike o inštalacijah, ki veljajo v posamezni državi.
- Proizvod ni predviden za uporabo v povezavi s parno kopeljo!

Tehnični podatki

Delovni tlak:	maks. 1 MPa
Priporočeni delovni tlak:	0,15 - 0,4 MPa
	(1 MPa = 10 bar = 147 PSI)
Temperatura tople vode:	maks. 60 °C
Termična dezinfekcija:	70 °C / 4 min

Proizvod je zasnovan izključno za sanitarno vodo!

Opis simbola

Ne smete uporabiti silikona, ki vsebuje ocetno kislino!

Mere (glejte stran 35)

Diagram pretoka (glejte stran 36)

Primeri montaže (glejte stran 36)

Rezervni deli (glejte stran 46)

Čiščenje (glejte stran 42)

Napaka	Vzrok	Pomoč
Prha zelo netesna	- Prha umazana / poapnena	- Prho očistite / odstranite apnenec (glejte stran 42)

Montaža (glejte stran 33)

Ohutusjuhised

⚠ Kandke paigaldamisel muljumis- ja lõikevigastuste vältimiseks kindaid.

⚠ Dušši tohib kasutada ainult vanniskäimiseks, hügieeniks ja keha pesemiseks.

⚠ Puhastage ja eemaldage katlakivi otsakutelt regulaarselt. Kui katlakivi jääke ei eemaldata, võib see põhjustada klaasi purunemist ja sellega kaasnevaid sisselõikeid. Väga kareda veega geograafilistes piirkondades tuleb dušipead sagedamini puhastada, et vältida katlakivi ladestumist otsakutele.

Paigaldamisjuhised

- Enne paigaldamist tuleb toodet kontrollida transpordikahjustuste osas Pärast paigaldamist ei tunnustata enam transpordi- või pinnakahjustuste kaebuseid.
- Voolikute ja segisti paigaldamisel, loputamisel ja kontrollimisel tuleb lähtuda kehtivatest normatiividest
- Vastavas riigis kehtivaid paigalduseeskirju tuleb järgida.
- Toode ei sobi kasutamiseks aurusaunas!

Tehnilised andmed

Töörõhk	maks. 1 MPa
Soovitatav töörõhk:	0,15 - 0,4 MPa
	(1 MPa = 10 baari = 147 PSI)
Kuuma vee temperatuur:	maks. 60 °C
Termiline desinfektsioon:	70 °C / 4 min

Toode on ette nähtud eranditult joogivee jaoks!

Sümbolite kirjeldus

Ärge kasutage äädikhapet sisaldavat silikooni!

Mõõtude (vt lk 35)

Läbivooludiagramm (vt lk 36)

Paigalduse näited (vt lk 36)

Varuosad (vt lk 46)

Puhastamine (vt lk 42)

Rike	Põhjus	Lahendus
Vihmadušš lekib tugevalt	- Vihmadušš määrdunud/katlakivine	- Puhastada vihmadušš/eemaldada katlakivi (vt lk 42)

Paigaldamine (vt lk 33)

Drošības norādes

⚠ Montāžas laikā, lai izvairītos no saspiedumiem un iegriezumiem, nepieciešams nēsāt cimdus.

⚠ Dušu drīkst izmantot vienīgi vannošanās, higiēnas un ķermeņa tīrīšanas nolūkiem.

⚠ Regulāri attīriet sprauslas no netīrumiem un kaļķa nogulsnēm. Ja kaļķa nogulsnes nenotīra, var saplīst stikls, kā dēļ pastāv sagriešanās risks. Reģionos ar ļoti kaļķainu ūdeni dušas galva jātīra biežāk, lai novērstu kaļķa nogulšņu veidošanos uz sprauslām.

Norādījumi montāžai

- Pirms montāžas nepieciešams pārbaudīt, vai produktam transportēšanas laikā nav radušies bojājumi. Pēc iebūvēšanas bojājumi, kas radušies transportēšanas laikā, vai virsmas bojājumi netiek atzīti.
- Cauruļvadi un maisītājs ir jāuzstāda, jāizskalo un jāpārbauda saskaņā ar spēkā esošajiem standartiem.
- Jāievēro attiecīgās valstīs spēkā esošās montāžas prasības.
- Produkts nav paredzēts lietošanai kopā ar tvaika vannu!

Tehniskie dati

Darba spiediens:	maks. 1 MPa
Ieteicamais darba spiediens:	0,15 - 0,4 MPa
	(1 MPa = 10 bar = 147 PSI)
Karstā ūdens temperatūra:	maks. 60°C
Termiskā dezinfekcija :	70°C / 4 min

Izstrādājums ir paredzēts tikai dzeramajam ūdenim!

Simbolu nozīme

Neizmantot silikonu, kas satur etiķskābi!

Izmērus (skat. lpp. 35)

Caurplūdes diagramma (skat. lpp. 36)

Montāžas piemēri (skat. lpp. 36)

Rezerves daļas (skat. lpp. 46)

Tīrīšana (skat. lpp. 42)

Traucējums	Iemesls	Bojājumu novēršana
Stipra sūce dušas galvā	- Dušas galva netīra / pārkaļķojusies	- Noņemt netīrumus / kaļķus (skat. lpp. 42)

Montāža (skat. lpp. 33)

Sigurnosne napomene

⚠ Prilikom montaže se radi sprečavanja prignječenja i posekotina moraju nositi rukavice.

⚠ Tuš sme da se koristi samo za kupanje, tuširanje i ličnu higijenu.

⚠ Redovno čistite mlaznice i uklanjajte naslage kamenca. Ako ne uklanjate kamenac, staklo se može razbiti i prouzrokovati posekotine. Na lokacijama sa izrazito tvrdom vodom glavu tuša treba čistiti češće kako bi se sprečilo taloženje kamenca na mlaznicama.

Instrukcije za montažu

- Pre montaže se mora proveriti da li je proizvod oštećen pri transportu. Nakon ugradnje se ne priznaju nikakve reklamacije koje se odnose na površinska i transportna oštećenja.
- Vodovi i armatura moraju biti postavljeni, isprani i testirani prema važećim normama.
- Treba se pridržavati propisa koji u određenim zemljama važe za instalacije.
- Proizvod nije predviđen za upotrebu u parnim kupatilima!

Tehnički podaci

Radni pritisak:	maks. 1 MPa
Preporučeni radni pritisak:	0,15 - 0,4 MPa (1 MPa = 10 bar = 147 PSI)
Temperatura vruće vode:	maks. 60 °C
Termička dezinfekcija:	70 °C / 4 min

Proizvod je koncipiran isključivo za pijaću vodu!

Opis simbola

Nemojte koristiti silikon koji sadrži sirćetnu kiselinu!

Mere (vidi stranu 35)

Dijagram protoka (vidi stranu 36)

Primeri montaže (vidi stranu 36)

Rezervni delovi (vidi stranu 46)

Čišćenje (vidi stranu 42)

Smetnja	Uzrok	Pomoć
Tuš iznad glave jako propušta	- Tuš iznad glave je prljav ili obložen naslagama kamenca	- Očistite tuš iznad glave odnosno uklonite kamenac (vidi stranu 42)

Montaža (vidi stranu 33)

Sikkerhetshenvisninger

⚠ Bruk hansker under montasjen for å unngå klem- og kuttskader.

⚠ Dusjen skal kun brukes for bading, til hygieneformål og til kroppsrengjøring

⚠ Rengjør og fjerne kalkavleiringer på dysene regelmessig. Dersom kalkavleiringer ikke fjernes, kan det føre til glassbrudd som kan føre til kuttskader. I geografiske områder med svært kalkholdig vann må dusjhodet rengjøres oftere for å unngå kalkavleiringer på dysene.

Montagehenvisninger

- Før montasjen skal produktet sjekkes for transportskader. Etter monteringen aksepteres ikke noen transport- eller overflateskader.
- Ledningene og armaturen skal monteres, spyles og sjekkes iht. de gyldige normer.
- Gjeldende retningslinjer for rørleggerarbeid i de enkelte land skal følges.
- Produktet er ikke påtenkt for bruk sammen med et dampbad!

Tekniske data

Driftstrykk	maks. 1 MPa
Anbefalt driftstrykk:	0,15 - 0,4 MPa
	(1 MPa = 10 bar = 147 PSI)
Varmtvannstemperatur	maks. 60°C
Termisk desinfisering:	70°C / 4 min

Produktet er utelukkende designet for drikkevann!

Symbolbeskrivelse

Ikke bruk silikon som inneholder eddiksyre!

Mål (se side 35)

Gjennomstrømningsdiagram (se side 36)

Montasje-eksempel (se side 36)

Servicedeler (se side 46)

Rengjøring (se side 42)

Feil	Årsak	Feilrettelse
Dusjhode meget utett	- Dusjhode tilsmusset/forkalket	- Rengjør/kalkrens dusjhodet (se side 42)

Montasje (se side 33)

Указания за безопасност

⚠ При монтажа трябва да се носят ръкавици, за да се избегнат наранявания поради притискане или порязване.

⚠ Позволено е използването на разпръсквателя само за къпане, хигиена и цели на почистване на тялото.

⚠ Редовно почиствайте и отстранявайте варовиковите отлагания по дюзите. Ако варовиковите отлагания не бъдат отстранени, това може да доведе до счупване на стъклото и в резултат на това до порезни рани. В географски райони с много твърда вода, слушалката на душа трябва да се почиства по-често, за да се предотврати отлагането на варовик по дюзите.

Указания за монтаж

- Преди монтажа продуктът трябва да се провери за транспортни щети. След монтажа не се признават транспортни или повърхностни щети.
- Тръбопроводите и арматурата трябва да се монтират, промият и проверят в съответствие с валидните норми.
- Трябва да бъдат спазвани валидните в съответните страни предписания за инсталиране.
- Продуктът не е предвиден за употреба във връзка с парна баня!

Технически данни

Работно налягане:	макс. 1 МПа
Препоръчително работно налягане:	0,15 - 0,4 МПа (1 МПа = 10 bar = 147 PSI)
Температура на горещата вода:	макс. 60 °C
Термична дезинфекция:	70 °C / 4 мин

Продуктът е разработен само за питейна вода!

Описание на символите

Не използвайте силикон, съдържащ оцетна киселина!

Размери (вижте стр. 35)

Диаграма на потока (вижте стр. 36)

Примери за монтаж (вижте стр. 36)

Сервизни части (вижте стр. 46)

Почистване (вижте стр. 42)

Неизправност	Причина	Помощ
Разпръсквателят за главата е силно не уплътнен	- Разпръсквател за главата замърсен / покрит с варовик	- Почистете / освободете от варовик разпръсквателя за главата (вижте стр. 42)

Монтаж (вижте стр. 33)

安全上の注意

⚠ 施工の際は手を挟んだり怪我をしないように, 手袋をはめてください.

⚠ シャワーは, 体を洗う等の本来の目的以外では使用しないで下さい.

⚠ 定期的にノズルに堆積する水垢を洗い流して除去してください. 水垢が取り切れないと, ガラスが破損して切り傷を負う危険があります. 硬水が多い地域の場合, ノズル内の水垢堆積を防止するためにシャワーヘッドを頻繁に洗う必要があります.

施工上の注意

- 製品の施工前に輸送でのダメージがないか確認してください. 施工後のキズ等のお申し出はお断りさせて頂いています.
- 配管と水栓は, 関連法規に従って施工, 洗浄, および試験を行ってください.
- 施工行う地域に適用される関連法規をお守りください.
- この製品は, スチーム (ミスト) バス, サウナ等の高温, 多湿になる場所では使用できません!

技術資料

使用圧力:	最大 1 MPa
推奨使用水圧:	0,15 - 0,4 MPa
	(1 MPa = 10 bar = 147 PSI)
給湯温度:	最大 60°C
お湯による高温消毒:	70°C / 4 分

この製品は飲料水での使用が前提となっています (日本においては水道法に適合する飲料水) !

アイコンの説明

酢酸系シリコンをご使用にならないでください!

寸法 (次のページを参照 35)

流量曲線図 (次のページを参照 36)

施工例 (次のページを参照 36)

スペアパーツ (次のページを参照 46)

お手入れ方法 (次のページを参照 42)

症状	原因	対応策
オーバーヘッドシャワーから多くの水が漏れる	- オーバーヘッドシャワーの汚れ/カルキによる故障	- オーバーヘッドシャワーを清掃/カルキを除去してください (次のページを参照 42)

施工方法 (次のページを参照 33)

Примітки з безпеки

⚠ Під час встановлення слід надягати рукавички, щоб запобігти травмам та порізам.

⚠ Душ можна використовувати лише для купання, гігієни та очищення тіла.

⚠ Регулярне чищення та видалення вапняних відкладень з форсунок. Якщо вапняні відкладення не видаляються, можливе руйнування скла та пов'язані з цим порізи. У географічних районах із дуже жорсткою водою душову лійку необхідно чистити частіше, щоб запобігти утворенню на форсунках вапняних відкладень.

Інструкції зі встановлення

- Перед встановленням перевірте виріб на наявність пошкоджень під час транспортування. Після встановлення транспортні пошкодження чи пошкодження поверхні не розглядаються.
- Труби та кріплення повинні бути встановлені, промиті та перевірені відповідно до стандартів застосування.
- Необхідно дотримуватися сантехнічних норм, які діють у відповідних країнах.
- Продукт не призначений для використання в парових лазнях!

Технічні дані

Робочий тиск:	макс. 1 МПа
Рекомендований робочий тиск:	0,15 - 0,4 МПа
	(1 МПа = 10 бар = 147 PSI)
Температура гарячої води:	макс. 60°C
Термічна дезінфекція:	70°C / 4 мін

Продукт призначений виключно для питної води!

Опис символу

Не використовуйте силікон, що містить оцтову кислоту!

Розміри (дивіться сторінку 35)

Діаграма потоку (дивіться сторінку 36)

Приклад установки (дивіться сторінку 36)

Запчастини (дивіться сторінку 46)

Чищення (дивіться сторінку 42)

Несправність	Причина	Засоби правового захисту
Душова лійка сильно протікає	- Верхній душ забруднений / має вапняний наліт	- Очистіть / видаліть вапняний наліт з верхнього душу (дивіться сторінку 42)

Монтажний (дивіться сторінку 33)

تنبيهات الأمان

⚠ يجب إرتداء قفازات لليد أثناء التركيب لتجنب حدوث أخطار الإنحشار أو الجروح.

⚠ يسمح باستخدام الدش فقط لأغراض الإستحمام، والأغراض الصحية، وتنظيف الجسم.

⚠ نظِّف الفوهات وأزِل الرواسب الكلسية منها بانتظام. إذا لم تتم إزالة الرواسب الكلسية، فقد يؤدي ذلك إلى كسر الزجاج والإصابة بجروح جراء ذلك. في المناطق الجغرافية ذات المياه شديدة التكلس، يجب تنظيف رأس الدش بشكل متكرر لمنع تراكم الترسبات الكلسية في الفوهات.

تعليمات التركيب

- قبل القيام بعملية التركيب، يجب فحص المنتج للتأكد من خلوه من أية تلفيات ناتجة عن النقل. بعد القيام بعملية التركيب، لن يتم الاعتراف بوجود أية تلفيات سطحية أو تلفيات ناتجة عن عملية النقل.
- يجب تركيب وغسيل واختبار التوصيلات وخلاطات المياه طبقاً للمعايير السارية.
- يجب مراعاة القواعد الخاصة بالتركيب وأعمال السباكة وفقًا للوائح الخاصة بكل بلد.
- لا يستخدم المنتج مع حمام بخار!

المواصفات الفنية

ضغط التشغيل: الحد الأقصى 1 ميجابسكال
ضغط التشغيل الموصى به: 0,15 - 0,4 ميجابسكال
(1 ميجابسكال = 10 بار = 147 PSI)
درجة حرارة الماء الساخن: الحد الأقصى 60°C
تعقيم حراري: 70°C / 4 الدقيقة
المنتج مخصص فقط لماء الشرب!

وصف الرمز

هام! لا تستخدم السليكون الذي يحتوي على أحماض!

أبعاد (راجع صفحة 35)

رسم للصرف (راجع صفحة 36)

مثال على التركيب (راجع صفحة 36)

قطع الغيار (راجع صفحة 46)

التنظيف (راجع صفحة 42)

العطل	السبب	العلاج والإصلاح
رأس الدش ينفث بشكل واضح.	- رأس الدش متسخة / بها جير	- قم بتنظيف / التخلص من الجير برأس الدش (راجع صفحة 42)

التركيب (راجع صفحة 33)

Güvenlik uyarıları

⚠ Montaj esnasında ezilme ve kesilme gibi yaralanmaları önlemek için eldiven kullanılmalıdır.

⚠ Su püskürtücü yalnızca banyo, hijyen ve yıkanma amaçları için kullanılabilir.

⚠ Memelerdeki kireç tortularını düzenli olarak temizleyin ve giderin. Kireç tortuları giderilmezse cam kırılabilir ve bunun sonunca kesik yaralanmaları meydana gelebilir. Suyun çok kireçli olduğu coğrafi bölgelerde, memelerde kireç tortuları oluşmasını önlemek için duş başlığı daha sık temizlenmelidir.

Montaj açıklamaları

- Montaj işleminden önce ürün nakliye hasarları yönünden kontrol edilmelidir. Montaj işleminden sonra nakliye veya yüzey hasarları için sorumluluk üstlenilmemektedir.
- Boruların ve armatürün montajı, yıkanması ve kontrolü geçerli normlara göre yapılmalıdır.
- Ülkelerde geçerli kurulum yönetmeliklerine riayet edilmelidir.
- Ürün bir buhar banyosu ile bağlantılı olarak kullanım için öngörülmemiştir!

Teknik bilgiler

İşletme basıncı:	azami 1 MPa
Tavsiye edilen işletme basıncı:	0,15 - 0,4 MPa
	(1 MPa = 10 bar = 147 PSI)
Sıcak su sıcaklığı:	azami 60°C
Termik dezenfeksiyon:	70°C / 4 dak

Ürün sadece şebeke suyu için tasarlanmıştır!

Simge açıklaması

Asetik asit içeren silikon kullanmayın!

Ölçüleri (bakınız sayfa 35)

Akış diyagramı (bakınız sayfa 36)

Montaj Örneği (bakınız sayfa 36)

Yedek Parçalar (bakınız sayfa 46)

Temizleme (bakınız sayfa 42)

Garanti Belgesi

Üretici veya İthalatçı Firmanın

Unvanı:	Hansgrohe Armatür Ltd. Şti
Adresi:	Fulya Mahallesi Bahçeler Sokak Efe han 20/C Mecidiyeköy Şişli İstanbul
Telefonu:	(0-212) 273 07 30
Faks:	(0-212) 273 07 40
web adresi:	www.hansgrohe.com.tr

Malın

Markası:	Hansgrohe
Cinsi:	Sıhhi tesisat malzemesi
Garanti Süresi:	2 YIL
Azami Tamir Süresi:	20 İş günü

Genel Müdür

Albert Emlek

Satıcı Firmanın:
Unvanı:
Adresi:
Telefonu:
Faks:
e-posta:
Fatura Tarih ve Sayısı:
Marka ve Modeli:
Teslim Tarihi ve Yeri:
Yetkilinin İmzası:
Firmanın Kaşesi:

Bu bölümü, ürünü aldığınız Yetkili Satıcı imzalayacak ve kaşeleyecektir.

arıza	sebep	yardım
Yağış duş başlığı çok sızdırıyor	- Yağış duş başlığı kirli / kireçli	- Yağış duş başlığını temizleyin / kirecini temizleyin (bakınız sayfa 42)

Montajı (bakınız sayfa 33)

Biztonsági utasítások

⚠ A szerelésnél a zúzódások és vágási sérülések elkerülése érdekében kesztyűt kell viselni.

⚠ A zuhanyt csak fürdő- higiéniai- és testtisztítási célra szabad használni.

⚠ Rendszeresen tisztítsa meg és távolítsa el a fúvókákról a vízkőlerakódásokat. Ha a vízkőlerakódásokat nem távolítják el, az üvegtöréshez és ezáltal vágási sérülésekhez vezethet. A nagyon kemény vízzel rendelkező régiókban a zuhanyfejet gyakrabban kell tisztítani, hogy elkerüljük a vízkőlerakódást a fúvókákon.

Szerelési utasítások

- A szerelés előtt ellenőrizni kell, hogy a terméknek nincs-e szállítási sérülése. Beépítés után a szállítási- vagy felületi sérüléseket nem ismerik el.
- A vezetékeket és a csaptelepet az érvényes szabványoknak megfelelően kell felszerelni, öblíteni és ellenőrizni
- Az egyes országokban érvényes installációs irányelveket be kell tartani.
- A terméket nem gőzfürdővel együttes használatra tervezték!

Műszaki adatok

Üzemi nyomás:	max. 1 MPa
Ajánlott üzemi nyomás:	0,15 - 0,4 MPa (1 MPa = 10 bar = 147 PSI)
Forróvíz hőmérséklet:	max. 60 °C
Termikus fertőtlenítés:	70 °C / 4 perc

A terméket kizárólag ivóvízhez tervezték!

Szimbólumok leírása

Ne használjon ecetsavtartalmú szilikont!

Méretet (lásd a oldalon 35)

Átfolyási diagramm (lásd a oldalon 36)

Szerelési példák (lásd a oldalon 36)

Tartozékok (lásd a oldalon 46)

Tisztítás (lásd a oldalon 42)

Hiba	Ok	Megoldás
A fejzuhany erősen szivárog	- A fejzuhany szennyezett / vízköves	- A fejzuhanyt kitisztítani / vízkőteleníténi (lásd a oldalon 42)

Szerelés (lásd a oldalon 33)

הערות בטיחות

⚠ יש להשתמש בכפפות בזמן ההתקנה כדי למנוע פציעות וחתכים

⚠ יש להשתמש במקלחת למטרות רחצה, היגיינה ושטיפת הגוף בלבד

⚠ נקה וסלק באופן סדיר את משקעי האבנית מהמתזים. אם משקעי האבנית לא יסולקו, עלולים להיגרם סדקים בזכוכית וכתוצאה מכך פציעות חתכים. יש לנקות את ראש הרחצה לעיתים קרובות יותר באזורים גיאוגרפיים בהם מים המכילים סידן רב, על מנת למנוע הצטברות משקעי אבנית במתזים.

הוראות התקנה

- לפני ההתקנה, בדוק אם נגרמו למוצר נזקים בהובלה אחרי ההתקנה, לא נכיר בנזקים שנגרמו בהובלה או בנזקים במשטחים
- חובה להתקין את הצינורות והאביזרים, לשטוף אותם ולבדוק אותם על פי התקנים הישימים
- צריך לפעול על פי חוקי השרברבות הישימים במדינת ההתקנה
- מוצר זה לא מיועד לשימוש עם אמבטיות אדים

נתונים טכניים

לחץ הפעלה:	מקסימום 1 MPa
לחץ פעולה מומלץ:	0,4 - 0,15 MPa
	(1 PSI 147 = 10 bar = MPa)
טמפרטורת מים חמים	מקסימום 60°C
חיטוי תרמי	4 / 70°C דקות

המוצר מיועד אך ורק למי שתיה!

תיאור הסמל

אסור להשתמש בסיליקון המכיל חומצה אצטית!

מידות (ראה עמוד 35)

דיאגרמת זרימה (ראה עמוד 36)

דוגמה להתקנה (ראה עמוד 36)

חלקי חילוף (ראה עמוד 46)

ניקוי (ראה עמוד 42)

תקלה	סיבה	אופן התיקון
דליפה חמורה מראש המקלחת	- ראש המקלחת מלוכלך/יש בו אבנית -	נקה/הרחק אבנית ממקלחת הראש (ראה עמוד 42)

הרכבה (ראה עמוד 33)

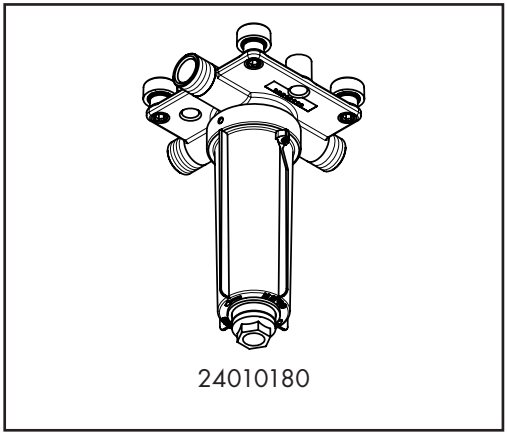
24010180

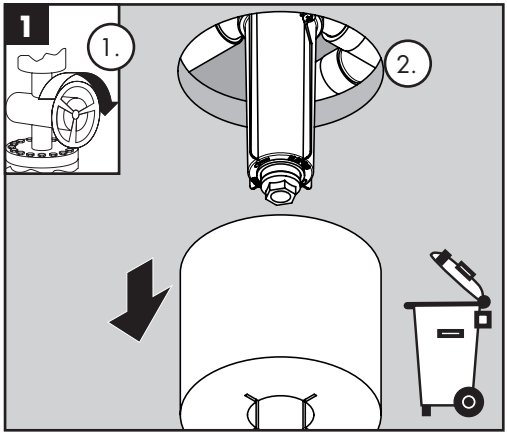
1
1.
2.

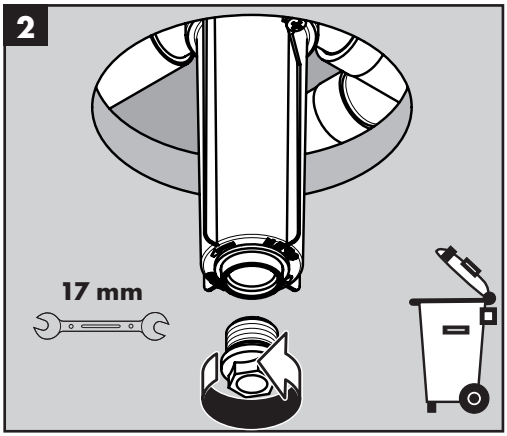
2
17 mm

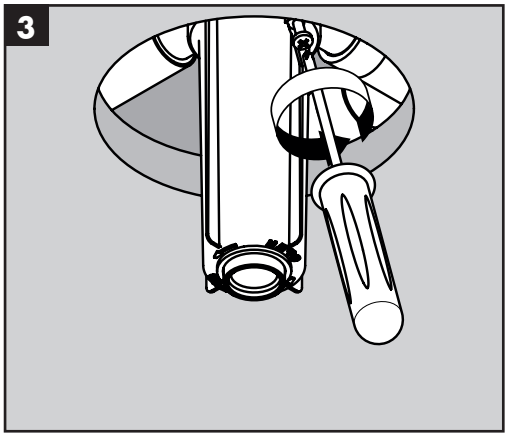
3

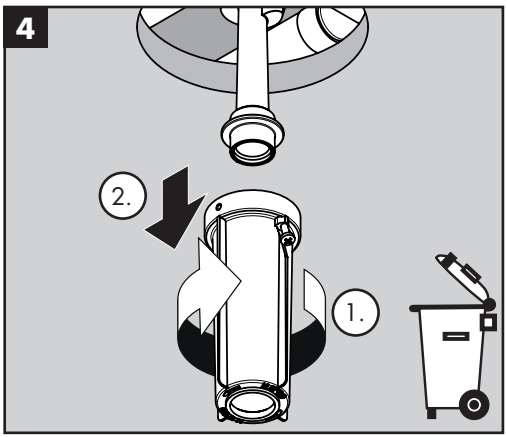
4
2.
1.

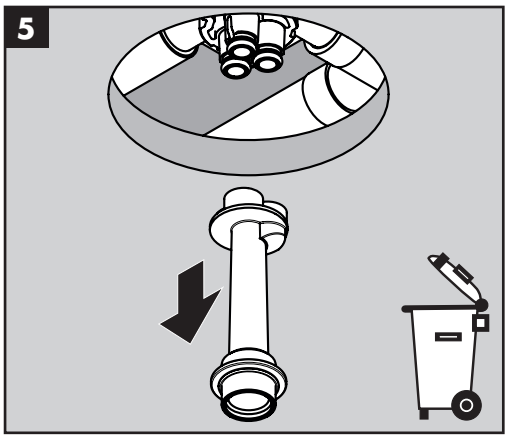
5

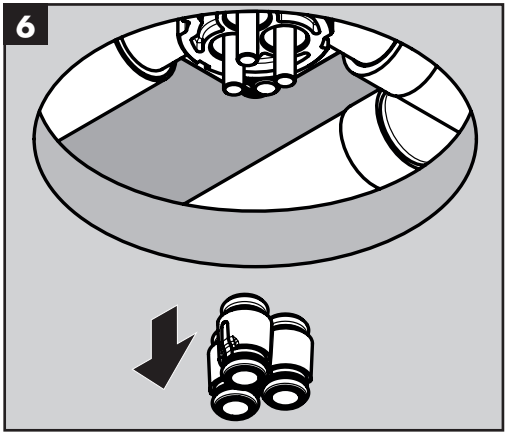
6

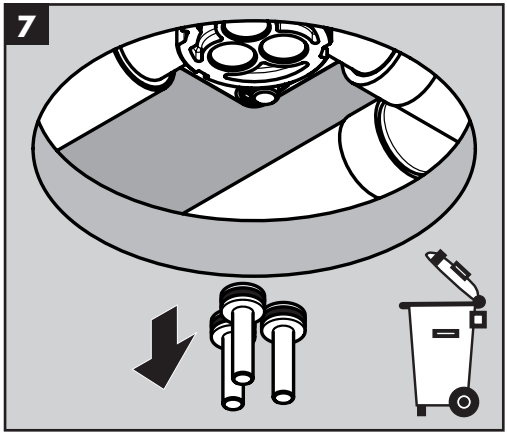
7

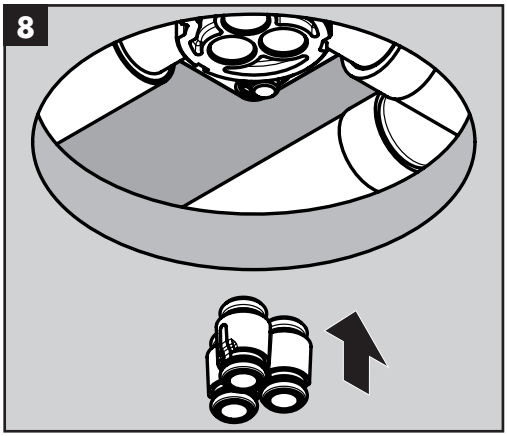
8

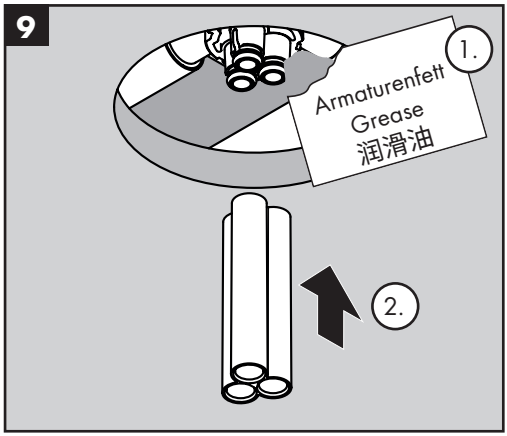
9
1.
Armaturenfett
Grease
润滑油
2.

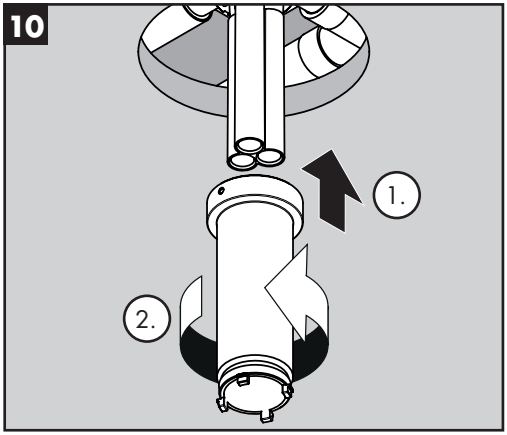
10
1.
2.

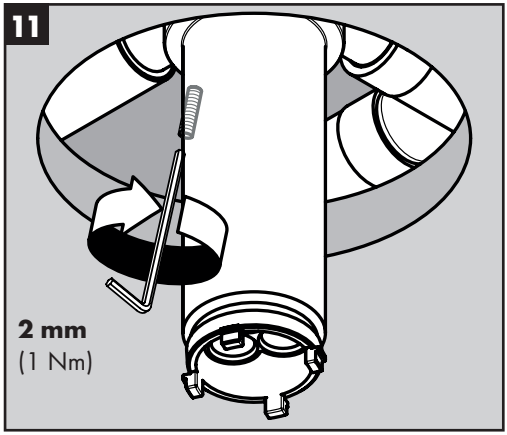
11
2 mm
(1 Nm)

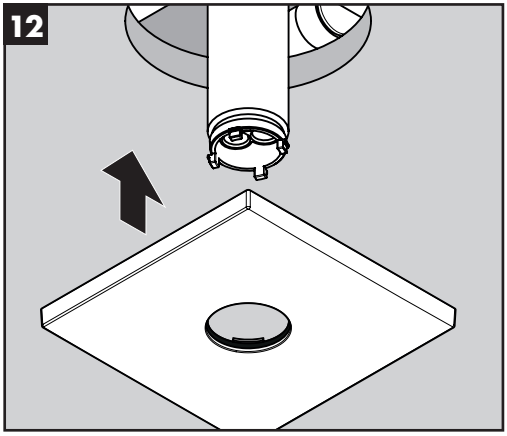

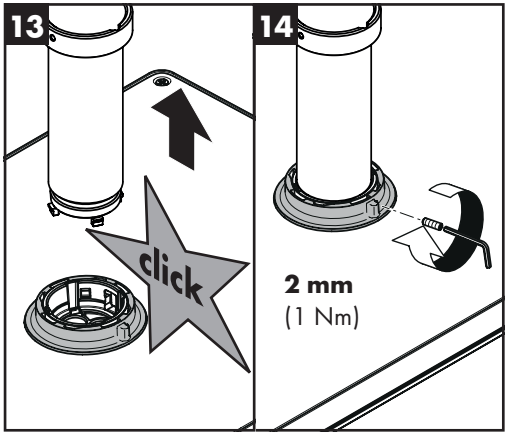

Rainmaker Select 460 3jet
24006400 / 24006600

Rainmaker Select 460 2jet
24004400 / 24004600

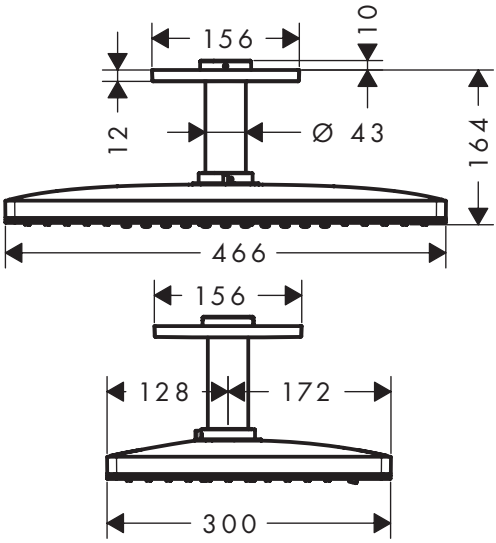

Rainmaker Select 460 1jet
24002400 / 24002600

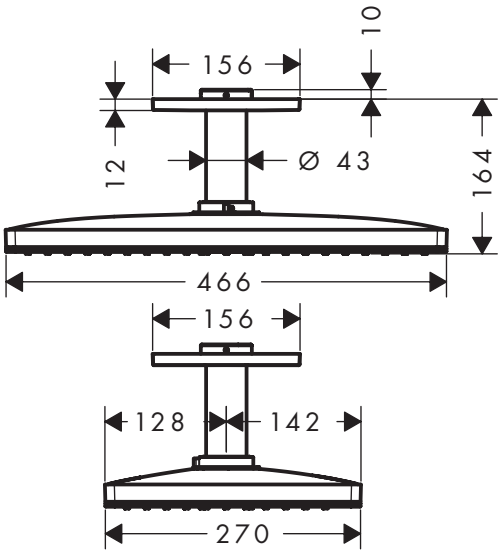

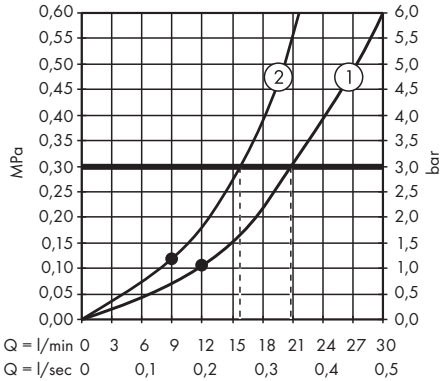
MPa
0,60
0,55
0,50
0,45
0,40
0,35
0,30
0,25
0,20
0,15
0,10
0,05
0,00
bar
6,0
5,5
5,0
4,5
4,0
3,5
3,0
2,5
2,0
1,5
1,0
0,5
0,0
2
1
Q = l/min 0 3 6 9 12 15 18 21 24 27 30
Q = l/sec 0 0,1 0,2 0,3 0,4 0,5

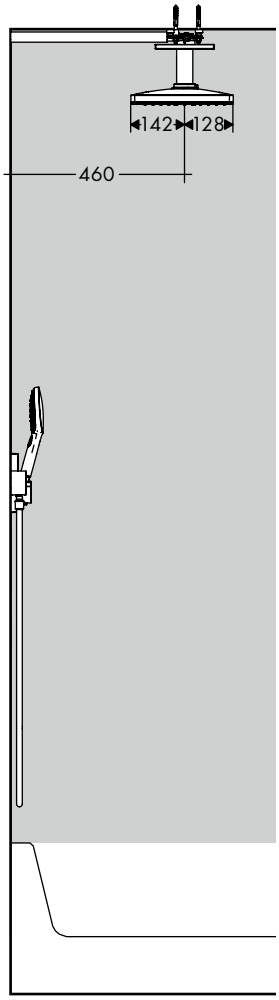
142
128
460

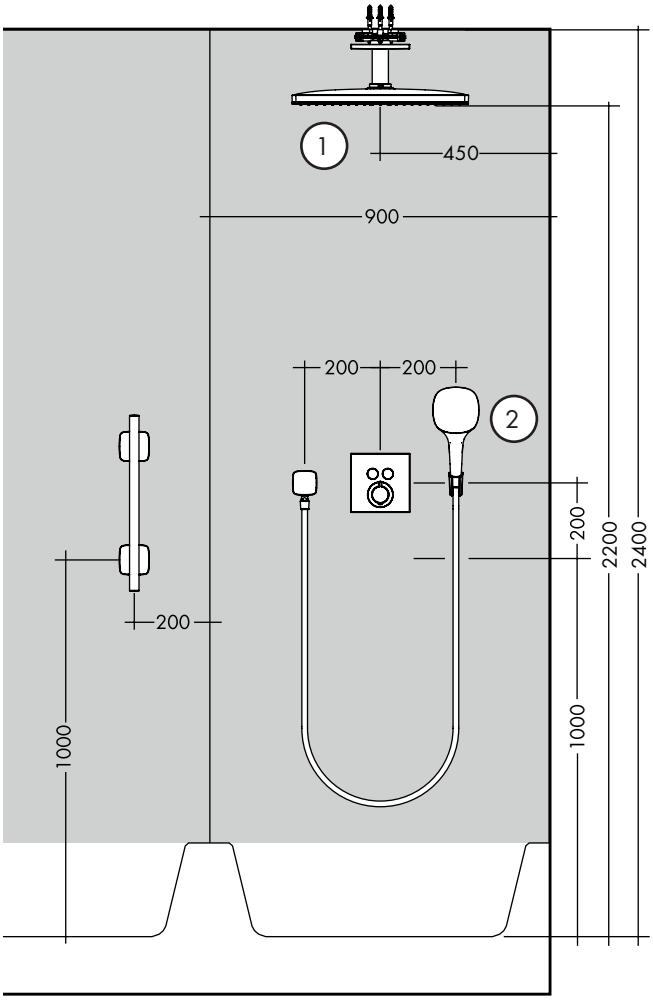
1
450
900
200
200
2
200
2200
2400
200
1000
1000

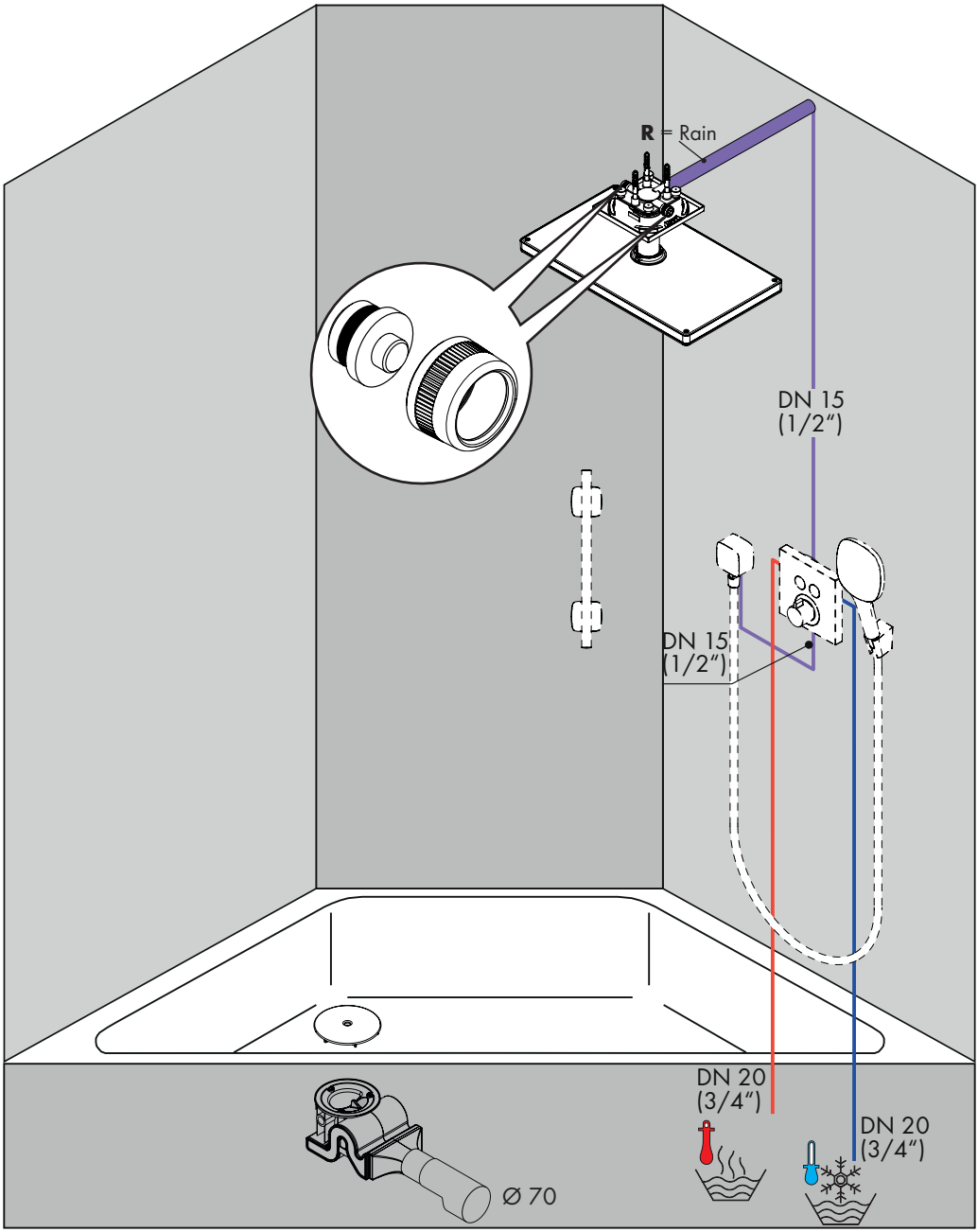
R = Rain
DN 15
(1/2")
DN 15
(1/2")
DN 20
(3/4")
DN 20
(3/4")
Ø 70

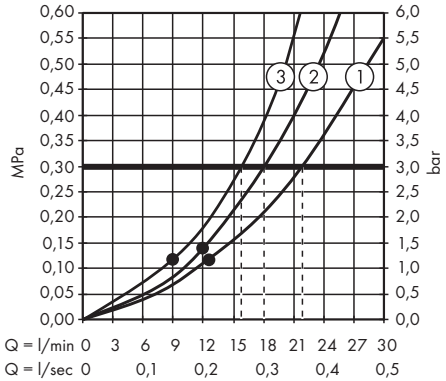
MPa
bar
0,60
0,55
0,50
0,45
0,40
0,35
0,30
0,25
0,20
0,15
0,10
0,05
0,00
6,0
5,5
5,0
4,5
4,0
3,5
3,0
2,5
2,0
1,5
1,0
0,5
0,0
3
2
1
Q = l/min 0 3 6 9 12 15 18 21 24 27 30
Q = l/sec 0 0,1 0,2 0,3 0,4 0,5

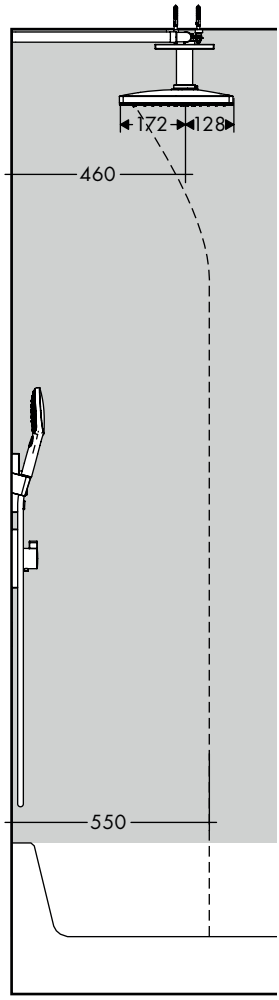
172
128
460
550

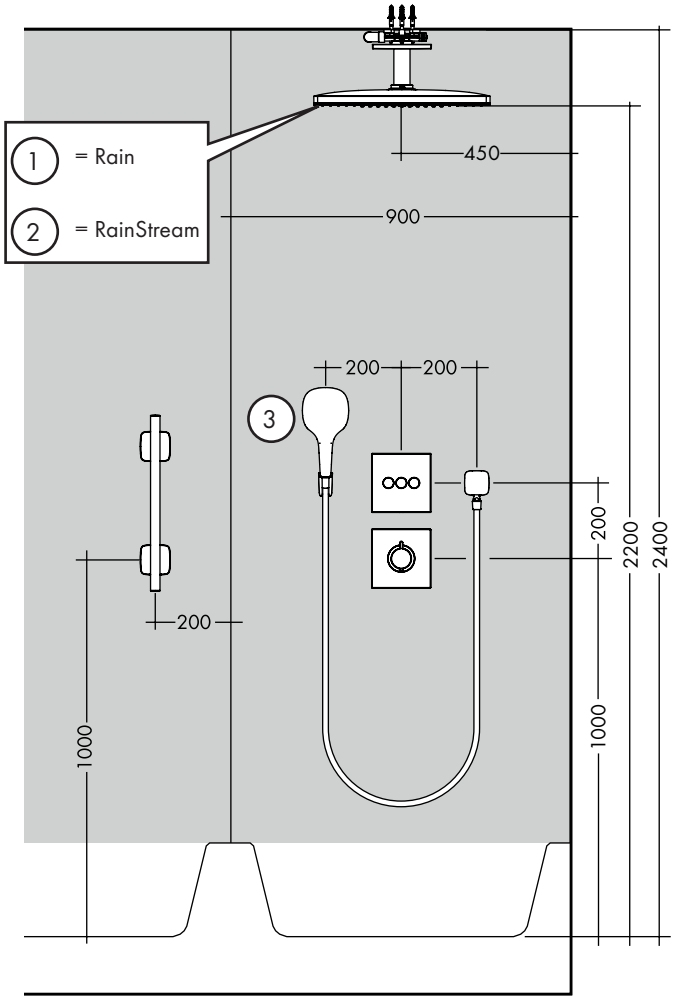
1 = Rain
2 = RainStream
450
900
200
200
3
200
200
1000
1000
2200
2400

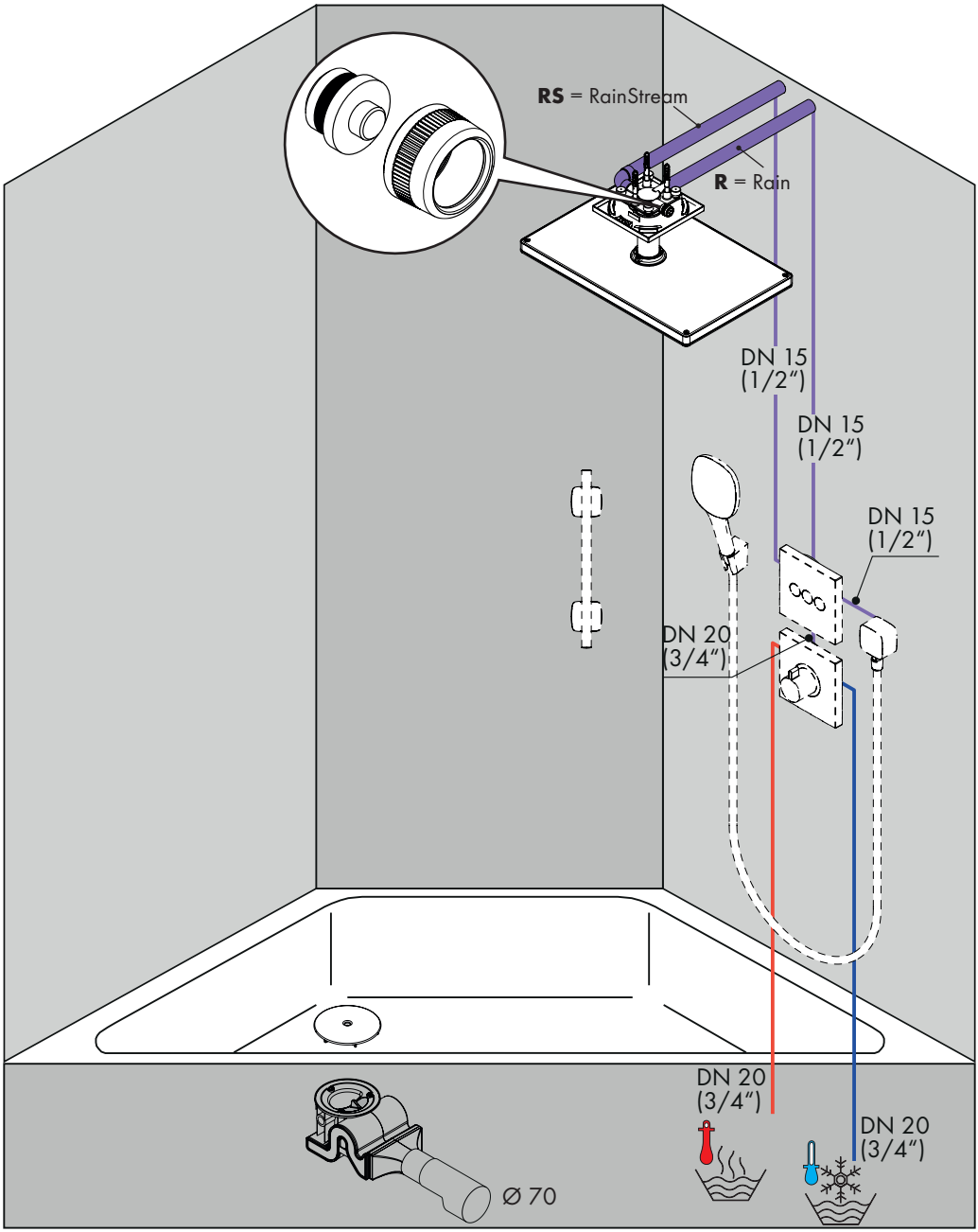
RS = RainStream
R = Rain
DN 15
(1/2")
DN 15
(1/2")
DN 15
(1/2")
DN 20
(3/4")
DN 20
(3/4")
DN 20
(3/4")
Ø 70

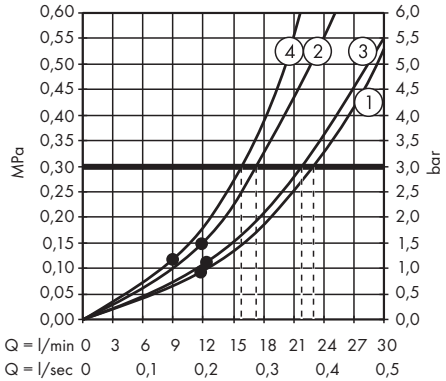
MPa
bar
0,60
0,55
0,50
0,45
0,40
0,35
0,30
0,25
0,20
0,15
0,10
0,05
0,00
6,0
5,5
5,0
4,5
4,0
3,5
3,0
2,5
2,0
1,5
1,0
0,5
0,0
4
2
3
1
Q = l/min 0 3 6 9 12 15 18 21 24 27 30
Q = l/sec 0 0,1 0,2 0,3 0,4 0,5

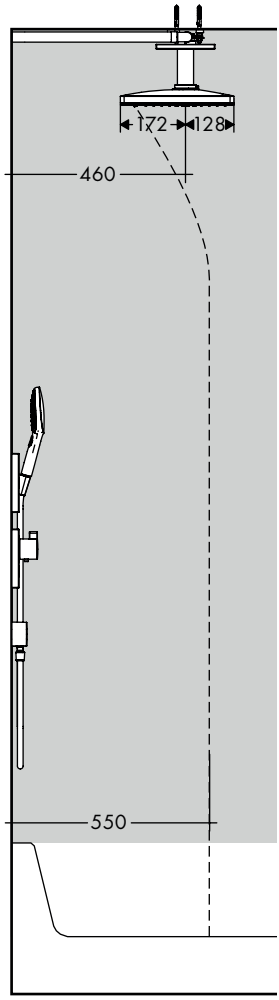
172
128
460
550

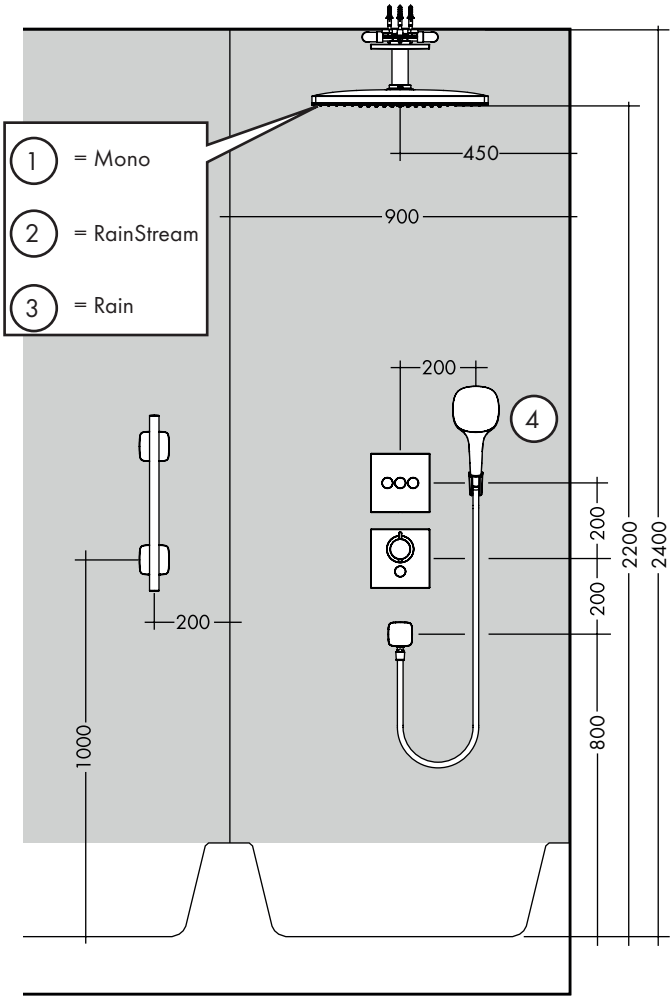
1 = Mono
2 = RainStream
3 = Rain
450
900
200
4
200
200
1000
200
200
800
2200
2400

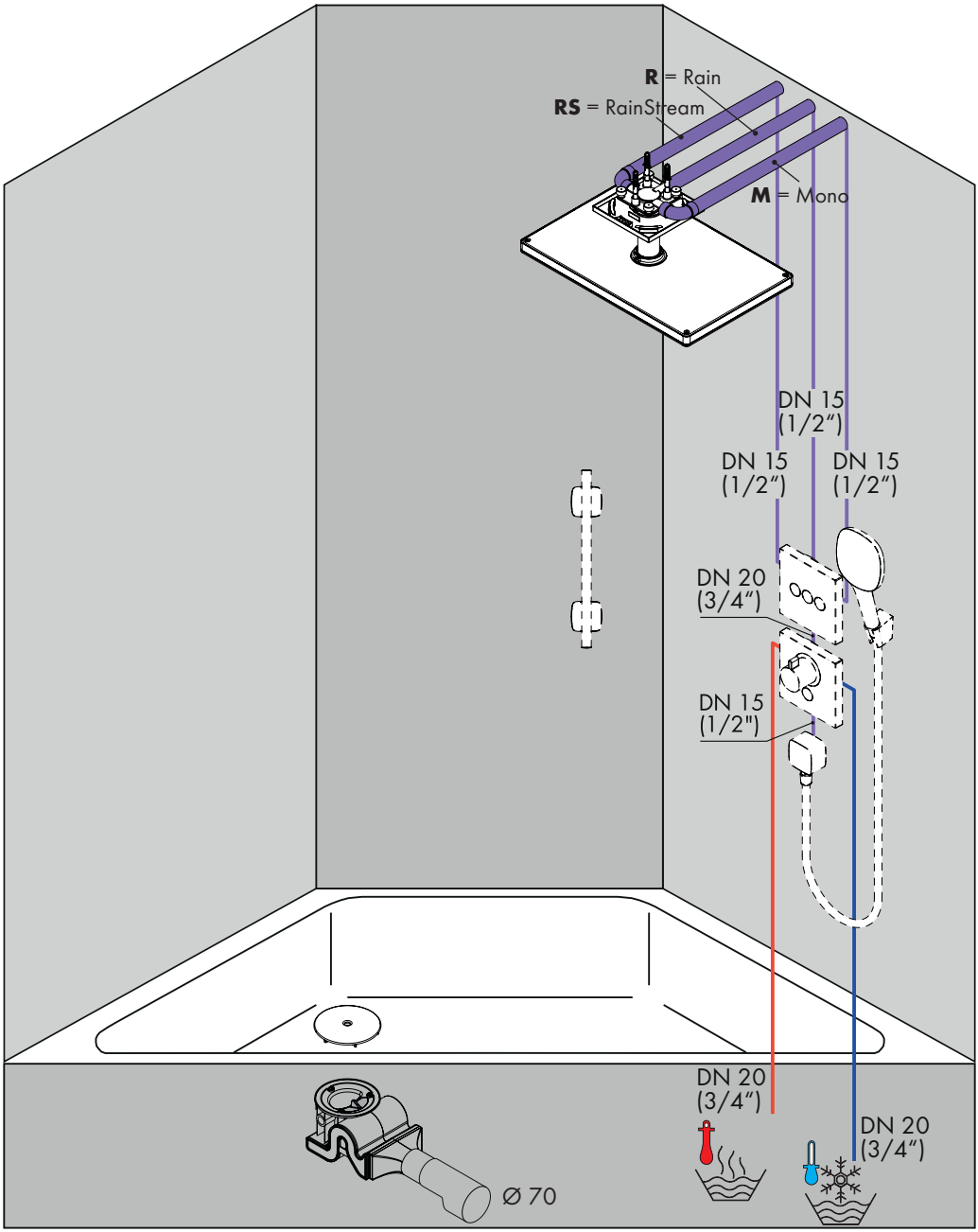
R = Rain
RS = RainStream
M = Mono
DN 15
(1/2")
DN 15
(1/2")
DN 15
(1/2")
DN 20
(3/4")
DN 15
(1/2")
DN 20
(3/4")
DN 20
(3/4")
Ø 70

www.hansgrohe.com/cleaning-recommendation

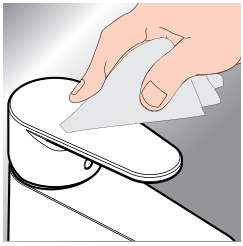

*www.hansgrohe.com/warranty

DE Reinigungsempfehlung / Garantie / Kontakt
FR Recommandation pour le nettoyage / Garanties / Contact
EN Cleaning recommendation / Warranty / Contact
IT Raccomandazione di pulizia / Garanzia / Contatto
ES Recomendaciones para la limpieza / Garantía / Contacto
NL Aanbevelingen inzake reiniging / Garantie / Contact
DK Rengøringsvejledning / Garanti / Kontakt
PT Recomendações de limpeza / Garantia / Contacto
PL Zalecenie dotyczące pielęgnacji / Gwarancja / Kontakt
CS Doporučení k čistění / Záruka / Kontakt
SK Odporúčania pre čistenie / Záruka / Kontakt
ZH 清洁指南 / 担保 / 接触
RU Рекомендации по очистке / Гарантия / Контакты
FI Puhdistussuositus / Takuu / Kosketus
SV Rengöringsrekommendationer / Garanti / Kontakt
LT Valymo rekomendacijos / Garantija / Kontaktai
HR Preporuke za čišćenje / Garancija / Kontakt
RO Recomandări pentru curățare / Garanție / Contact
EL Σύσταση καθαρισμού / Εγγύηση / επαφή
SL Priporočilo za čiščenje / Garancija / Kontakt
ET Puhastussoovitused / Garantii / Kontakt
LV Tīrīšanas ieteikumi / Garantija / Kontakti
SR Preporuke za čišćenje / Garancija / Kontakt
NO Anbefaling for rengjøring / Garanti / Kontakt
BG Препоръка за почистване / Гаранция / Контакт
JP お手入れの方法 / 保証について / ご連絡先
UA Рекомендації з чищення / Гарантія / контакт
AR توصيات التنظيف / الضمان / اتصال
TR Temizleme önerisi / Garanti / Temas
HU Tisztítási tanácsok / Garancia / érintkezés
HE המלצות לניקוי / אחריות / איש קשר

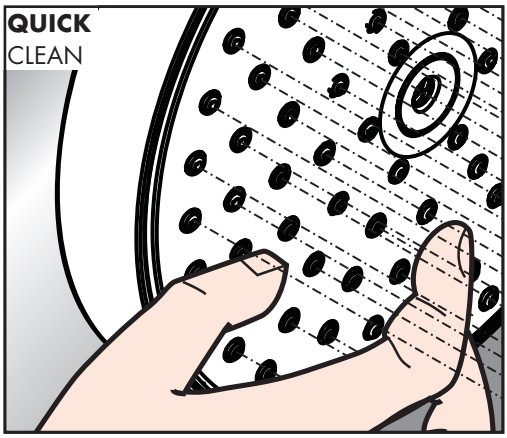

DE Einfach sauber: Kalk lässt sich von den Noppen ganz leicht abrubbeln.

FR La propreté en toute simplicité: les dépôts formés sur les buses élastiques en silicone s'éliminent par un simple passage de la main.

EN Just clean: simply rub over the spray nozzles to remove lime scale.

IT Facile da pulire: Il calcare viene eliminato semplicemente dagli ugelli elastici in silicone.

ES Fácil aseo: La cal se puede retirar sencillamente frotando con los dedos de las toberas elásticas de silicona.

NL Eenvoudig schoon: Kalk kan eenvoudig van de noppen worden gewreven.

DK Enkel rengøring: Det er let at fjerne kalkaflejringer fra stråledyserne.

PT Simplesmente limpo: o calcário pode ser simplesmente retirado das saliências através de fricção.

PL Po prostu czysto: Pęczki można całkiem łatwo oczyścić z kamienia.

CS Jednoduše čisté: Vapenné usazeniny můžete z nopků snadno odstranit otřením.

SK Jednoducho čistý: Vodný kameň sa dá zo štetín celkom ľahko odstrániť.

ZH 清洁: 只需要揉搓花洒表面的出水孔即可去除水垢.

RU Простота чистки: известь очень легко стирается с утолщений.

FI Yksinkertaisesti puhdas: kalkin voi helposti hieroa irti nypyistä.

SV Enkelt att göra rent: det är lätt att ta bort kalk från nopporna.

LT Paprasta švara: kalkės lengvai nugrandomos nuo kilpos.

HR Jednostavno čisto: Kamenac se sasvim lako uklanja s izbočina.

RO Pur și simplu curat: Calcarul se îndepărtează ușor de pe noduri prin frecare.

EL Απλά τέλεια καθαριότητα: Τα άλάτα μπορούν να αφαιρεθούν με μεγάλη ευκολία από τα στόμια.

SL Preprosto čisto: apnenec se z lahkoto podrgne z vozličkov.

ET Lihtsalt puhas: lupja saab nuppudelt lihtsalt maha hõõruda.

LV Vienkārša tīrīšana: kaļķis no izvirzījumiem ir viegli norubināms.

SR Jednostavno čisto: Kamenac se sasvim lako skida sa izbočina.

NO Simpel rengjøring: Ved å gnikke er det lett å fjerne kalk fra nuppene.

BG Просто чисто: Варовикът лесно може да се изтърси от удебеленията.

JP 簡単に清掃: カルキはノズル部をこすることで簡単に除去できます.

UA Просте очищення: потріть розпилювальні форсунки, щоб видалити вапняний наліт.

AR إنه سهل التنظيف، حيث يسقط الجير بسهولة شديدة من الأجزاء الناتئة.

TR Sadece temiz: Kireç, düğümlerle kolayca ovalanabilir.

HU Egyszerűen tiszta: a vízkő egészen könnyen ledörzsölhető a csomókról.

HE צריך פשוט לנקות: שפשף את פיות ההתזה כדי להרחיק אבנית

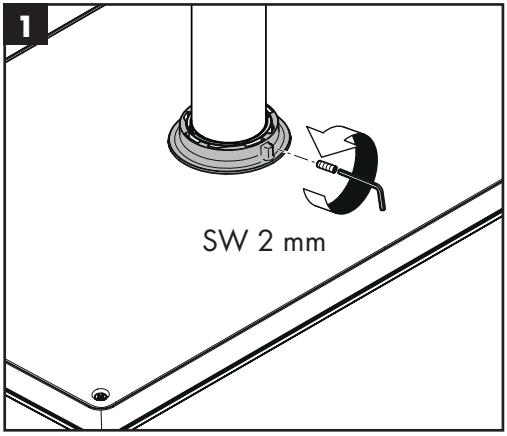
1
SW 2 mm

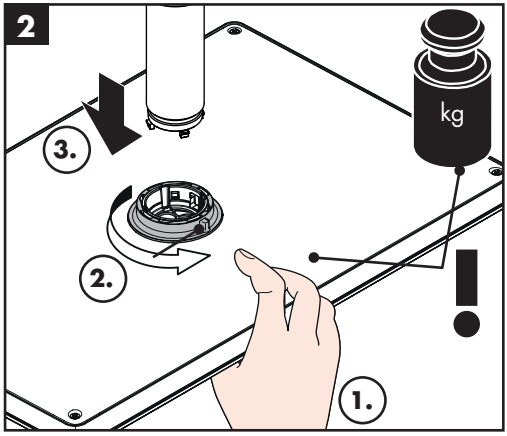
2
kg
3.
2.
1.

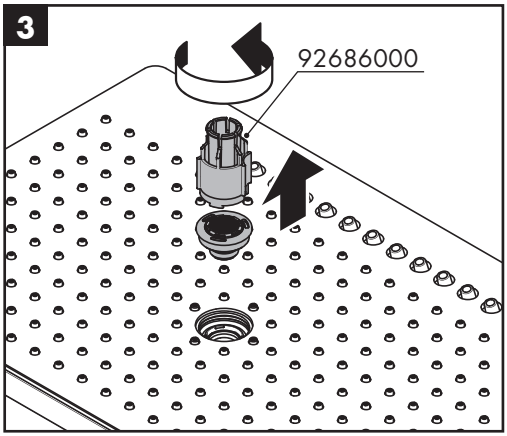
3
92686000

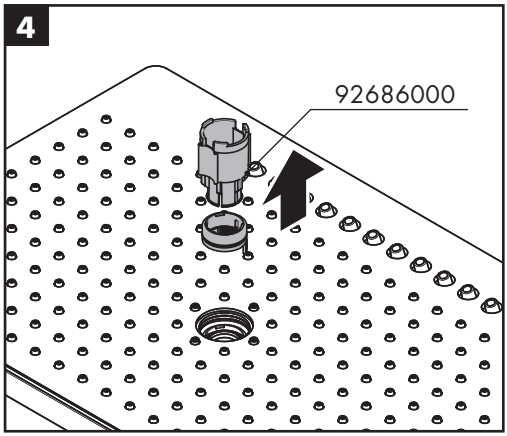
4
92686000

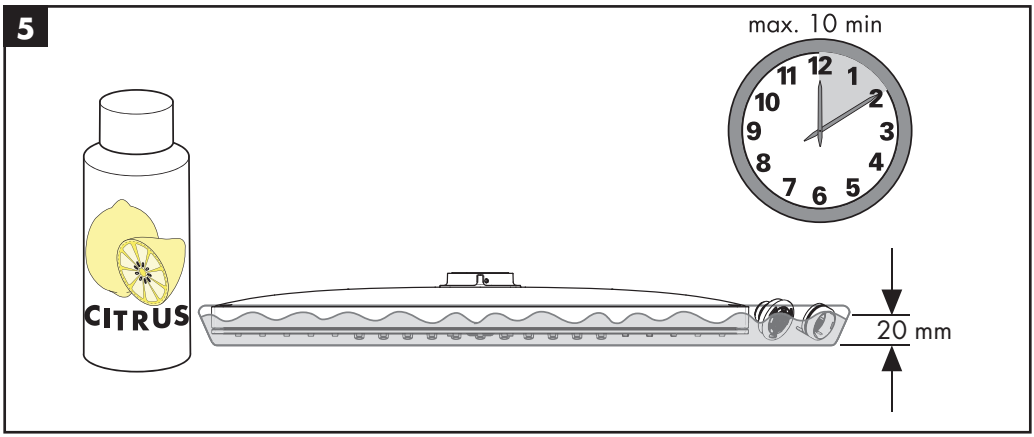
5
max. 10 min
12
1
2
3
4
5
6
7
8
9
10
11
CITRUS
20 mm

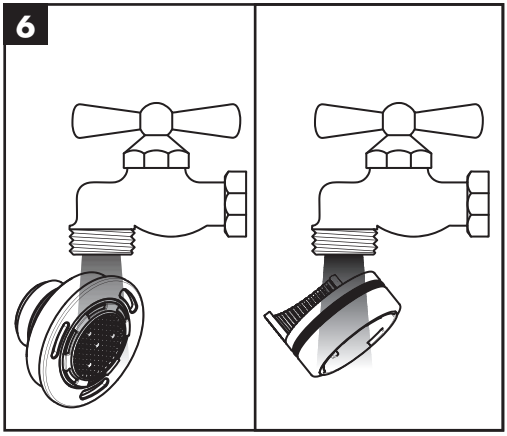
6

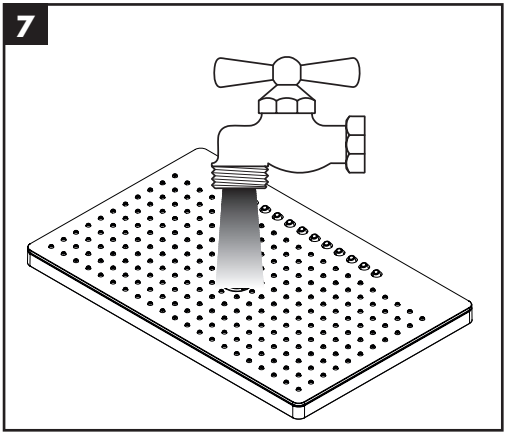
7

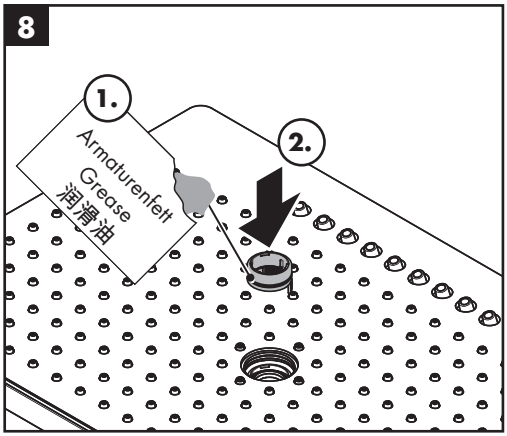
8
1.
Armaturenfett
Grease
润滑油
2.

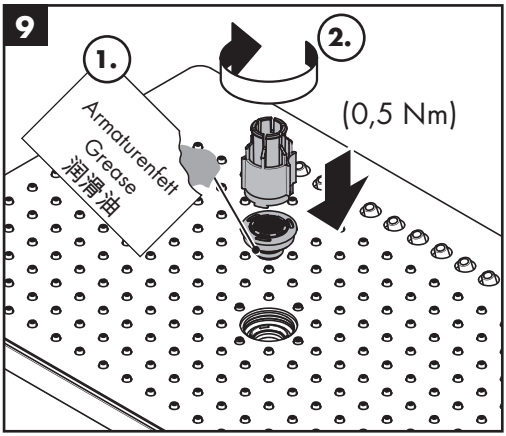
9
1.
Armaturenfett
Grease
润滑油
2.
(0,5 Nm)

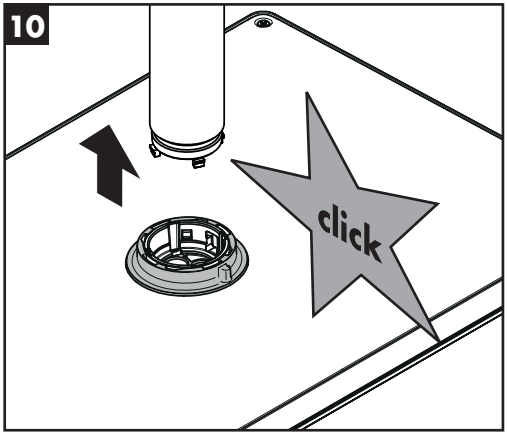
10
click

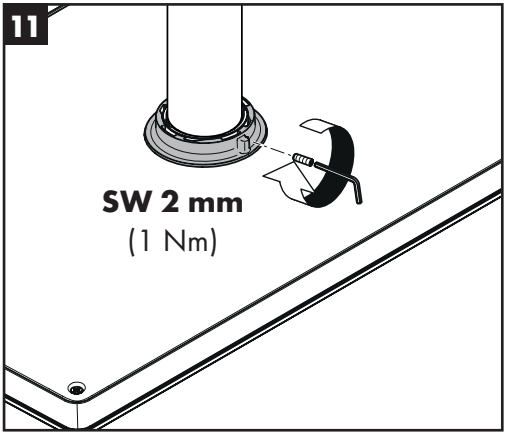
11
SW 2 mm
(1 Nm)

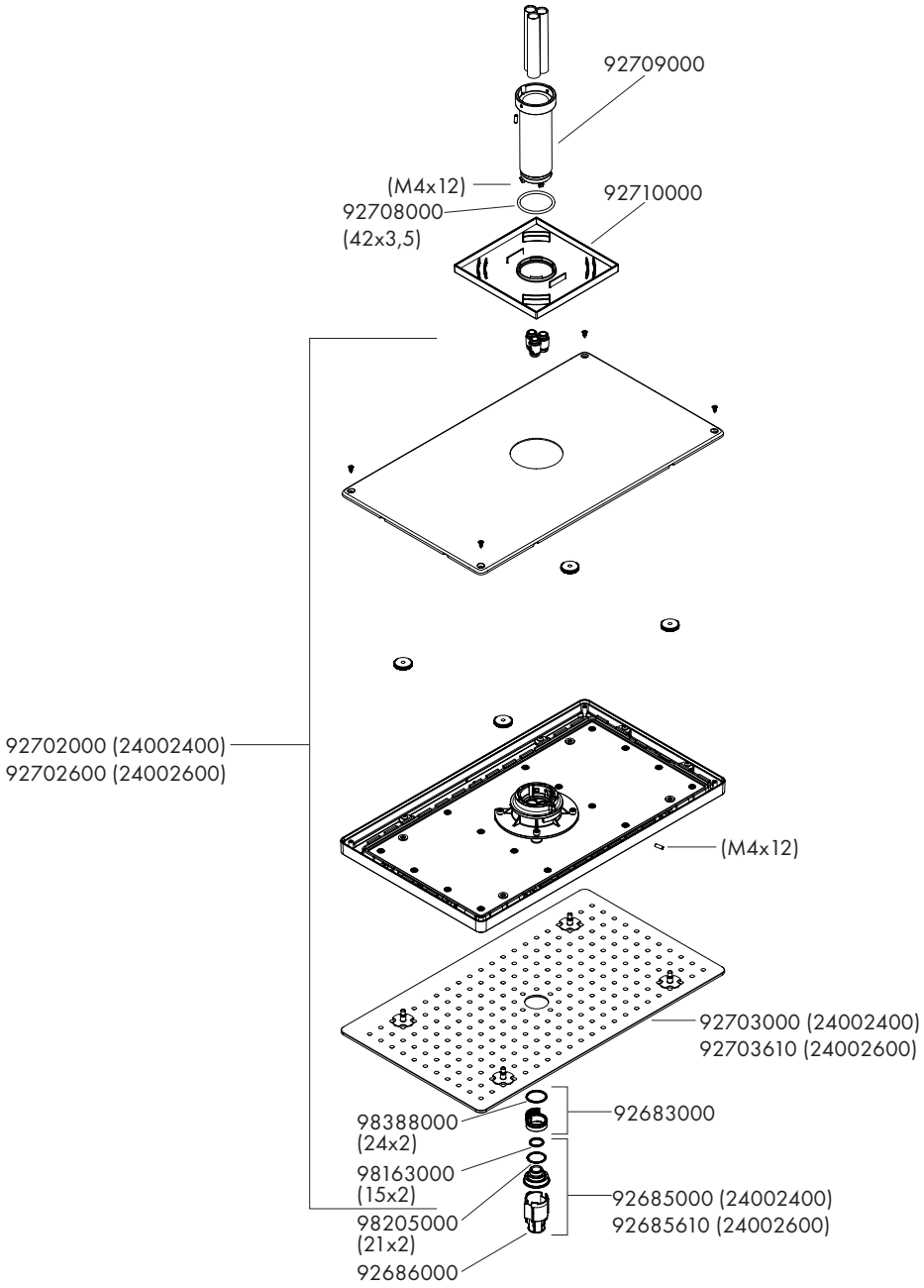
92709000
(M4x12)
92708000
(42x3,5)
92710000
92702000 (24002400)
92702600 (24002600)
(M4x12)
92703000 (24002400)
92703610 (24002600)
98388000
(24x2)
92683000
98163000
(15x2)
98205000
(21x2)
92685000 (24002400)
92685610 (24002600)
92686000

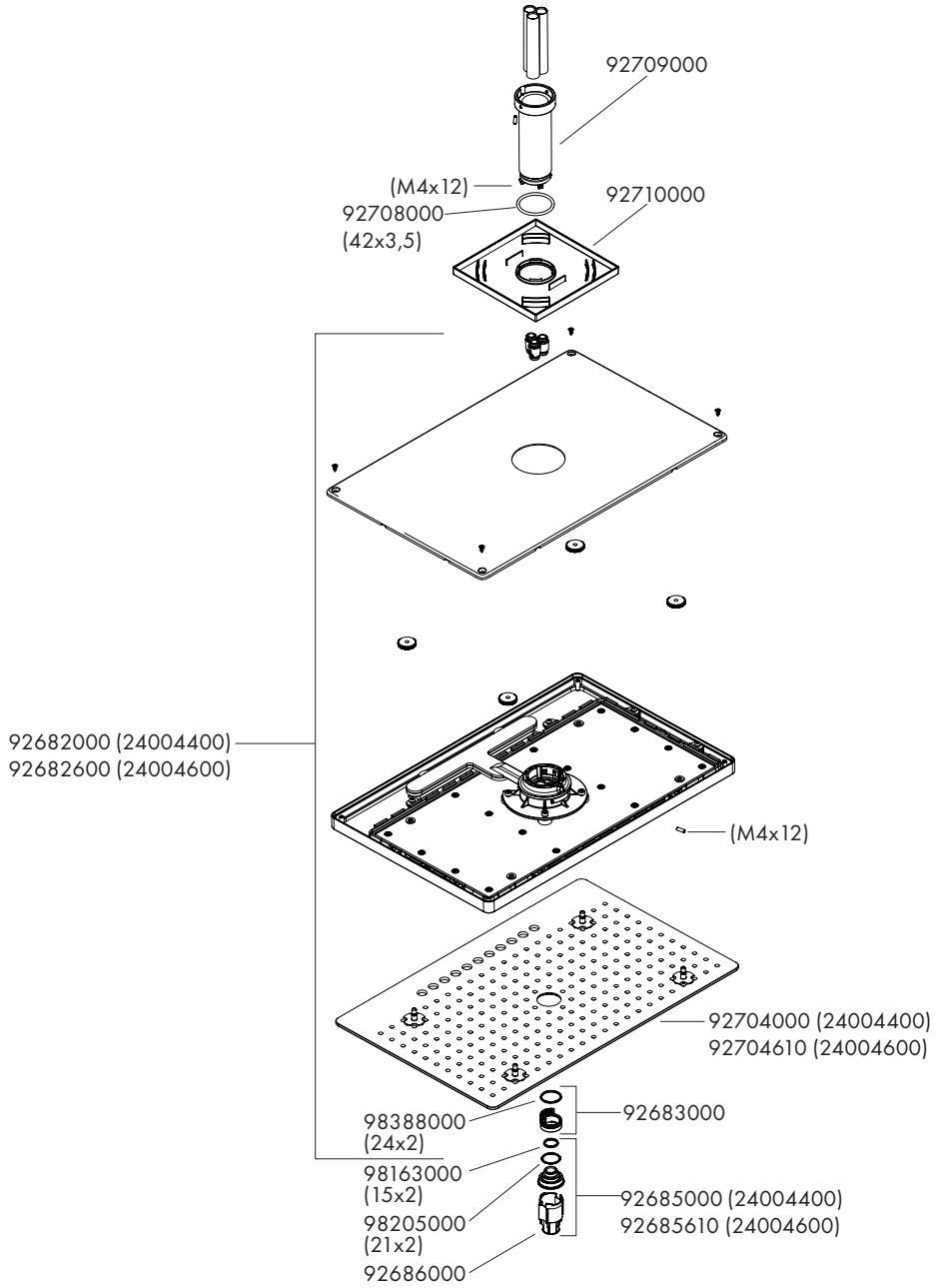
92709000
(M4x12)
92708000
(42x3,5)
92710000
92682000 (24004400)
92682600 (24004600)
(M4x12)
92704000 (24004400)
92704610 (24004600)
98388000
(24x2)
92683000
98163000
(15x2)
98205000
(21x2)
92685000 (24004400)
92685610 (24004600)
92686000

Rainmaker Select 460 3jet 24006400 / 24006600

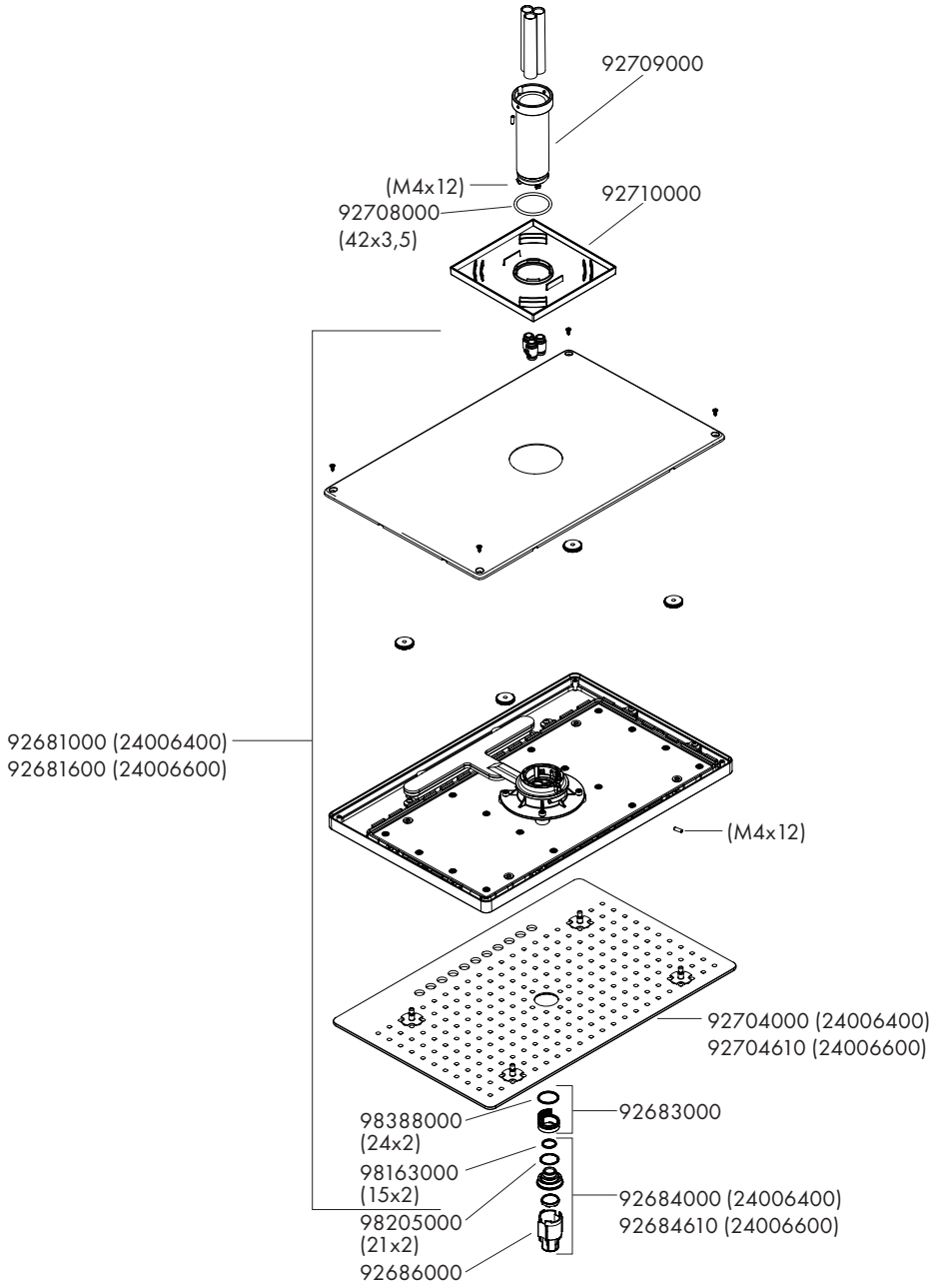

hansgrohe
Hansgrohe · Auestraße 5 - 9 · D-77761 Schiltach · Telefon +49 (0) 78 36/51-1282 · Telefax +49 (0) 7836/511440
E-Mail: info@hansgrohe.com · Internet: www.hansgrohe.com

04/2025
9.02856.03