hansgrohe®

Ideen fürs Bad

Garantie-Pass

Picta

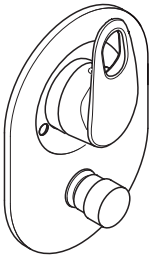

31415/31419

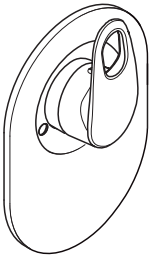

31615

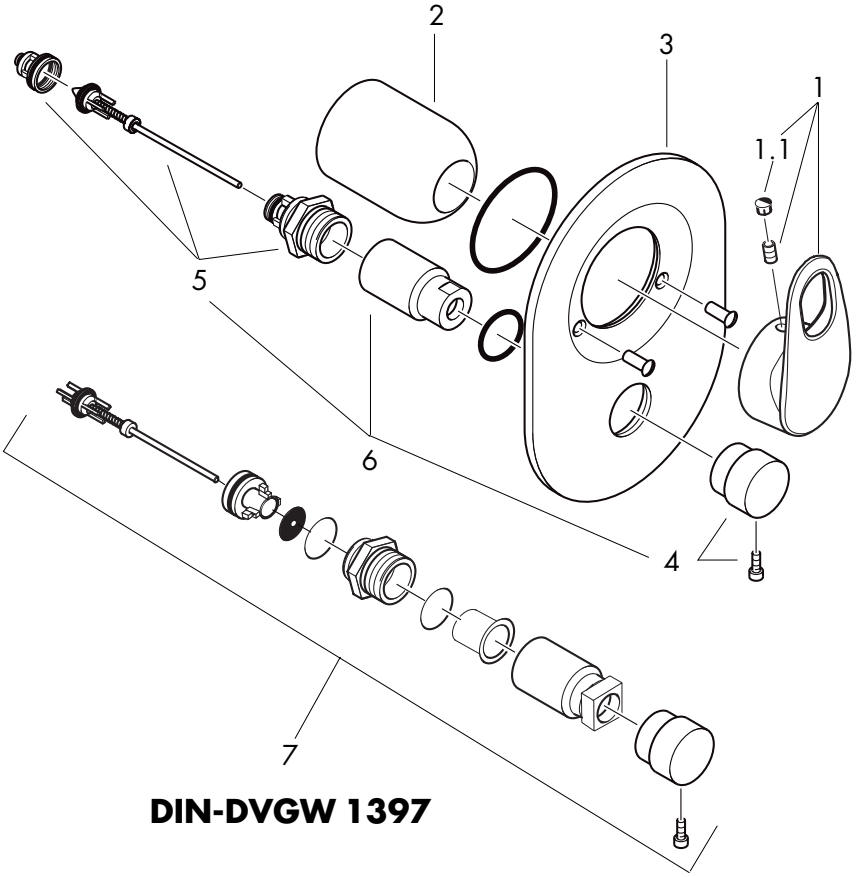

DIN-DVGW 1397

hansgrohe®

Ideen fürs Bad

D

1	Griff	
1.1	Griffstopfen	
2	Kugelrosette	13981
3	Rosette Wanne	94270
	Rosette Brause	94272
4	Zugknopf kpl.	13471
5	Umsteller kpl.	13970
6	Umsteller kpl. mit Hülse u. Zugknopf	13971
7	Umsteller mit Rohrunterbrecher	13473

I

1	maniglia	
1.1	tappino	
2	cappuccio	13981
3	copertura miscelatore vasca	94270
	copertura miscelatore doccia	94272
4	pomello deviatore compl.	13471
5	deviatore compl.	13970
6	deviatore con pomello	13971
7	deviatore con valvola antiriflusso	13473

F

1	étrier de commande	
1.1	cache vis rouge et bleu	
2	rosace	13981
3	enjoliveur bain	94270
	enjoliveur douche	94272
4	manette d'inversion cpl.	13471
5	inverseur cpl.	13970
6	inverseur avec cylindre et bouton	13971
7	inverseur avec disconecteur	13473

E

1	Mando	
1.1	Tapón	
2	Florón	13981
3	Embellecedor mezclador bañera	94270
	Embellecedor mezclador ducha	94272
4	Tirador completo	13471
5	Inversor completo	13970
6	Inversor completo con tirador	13971
7	Inversor con válvula antirretorno	13473

GB

1	handle	
1.1	screw cover bath mixer	
2	flange	13981
3	escutcheon tub mixer	94270
	escutcheon shower mixer	94272
4	diverter knob cpl.	13471
5	selector cpl.	13970
6	diverter cpl. with sleeve and knob	13971
7	selector with vacuum breaker	13473

NL

1	greep	
1.1	greepstopje badmengkraan	
2	kogelrozet	13981
3	rozet badmengkraan	94270
	rozet douchemengkraan	94272
4	trekknop kompl.	13471
5	omstelling kompl.	13970
6	omstelling kompl. met huls en trekknop	13971
7	omstelling met beluchter	13473

31415

Fertigset für Wannenmischer
Set couleur pour mitigeurs bain/douche
Finish set for bath mixer
Set colorato per miscelatore vasca
Set en color para mezclador baño
Kleurset voor inbouwbadmengkraan

Verlängerungsset 25 mm
Jeu de rallonge 25 mm
Extension set 25 mm
Prolunga 25 mm
Prolongación 25 mm
Verlengstuk 25 mm

} 13498

31615

Fertigset für Brausenmischer
Set couleur pour mitigeurs bain/douche
Finish set for bath mixer
Set colorato per miscelatore vasca
Set en color para mezclador baño
Kleurset voor inbouwbadmengkraan

Verlängerungsset 25 mm
Jeu de rallonge 25 mm
Extension set 25 mm
Prolunga 25 mm
Prolongación 25 mm
Verlengstuk 25 mm

} 13698

hansgrohe®

Ideen fürs Bad

31419

D **Achtung!**
Der Umsteller dieser Armaturen ist mit einem Rohrunterbrecher ausgerüstet (DIN-DVGW 1397).
Durch die Funktion des Rohrunterbrechers kann am Umstellknopf kurzzeitig tropfenweise Wasser austreten.
Die Armatur ist so zu installieren, daß eventuell austretendes Wasser keine Schäden verursachen kann.
Nach der Inbetriebnahme muß eine jährliche Sichtprüfung der Armatur erfolgen. (Entsprechend DIN 1988,Teil 8)

F **Attention!**
L'inverseur de ce mitigeur est equipé avec un clapet antiretour.
Pour ce la il est possibile qu´un peu d´eau sort en ouvrant ou en fermant le mitigeur.
Le mitigeur doit être posé de façon à éviter les dégâts causés par l'eau pouvant sortir de l'inverseur.

GB **Attention!**
The diverter of this mixer is equipped with a vaccum breaker.
For that reason some water may drop out of it when the mixer is opend or closed.
The valve should be fitted in such a way, than any water seepage cannot cause any damage.

I **Attenzione!**
Il deviatore di questo miscelatore è dotato di una valvola antiriflusso.
Chiudendo o aprendo l´erogazione del miscelatore è possibile una momentanea fuoriuscita dell´acqua dal deviatore.
La rubinetteria deve essere installata in modo a che eventuali perdite d'acqua non causino alcun danno.

E **Atención!**
El inversor de este mezclador esta equipado con una válvula antirretorno.
Por el functionamiento de esta válvula alrededor del botón inversor pueden salir momentaneamente unas gotas de aqua.
Al instalar este mezclador hay que prever, que la eventual salida de estas gotas de aqua, no puedan dañar el entorno.

NL **Let op!**
De omstelling van deze kraan is met een beluchter uitgerust.
Door de werking van de beluchter kan uit de omstelling enige tijd water druppelen.
Deze kraan dient u zó te installeren dat eventueel nadruppelend water geen schade veroorzaken kan.

DK **Obs!**
I dette armaturs omskifter er der indbygget en rørafbryder.
Grundet en rørafbryderens funktion kan der lejlighedsvis og i en kort periode komme vanddråber ud ved omskifterknappen.
Derfor bør armaturet monteres således, at disse vanddråber ikke forårsager skade.

Fertigset mit Rohrunterbrecher
Set couleur avec clapet antiretour incorporé
Finish set with vacuum breaker.
Set colorato con valvola blacca-circuito
Set en color con valvula antiriflusso
Set met ingebouwde beluchter

Verlängerungsset 25 mm
Jeu de rallonge 25 mm
Extension set 25 mm
Prolunga 25 mm
Prolongación 25 mm
Verlengstuk 25 mm

} 13598

hansgrohe®

Ideen fürs Bad

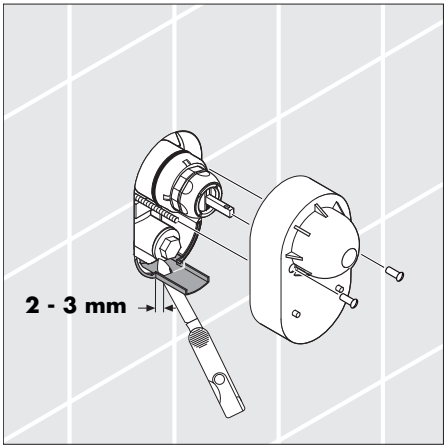

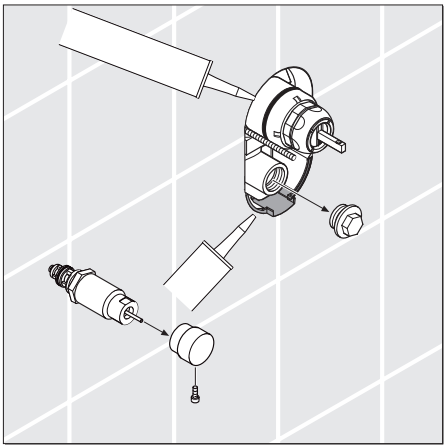

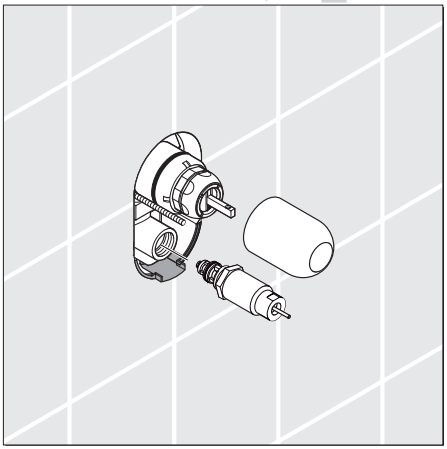

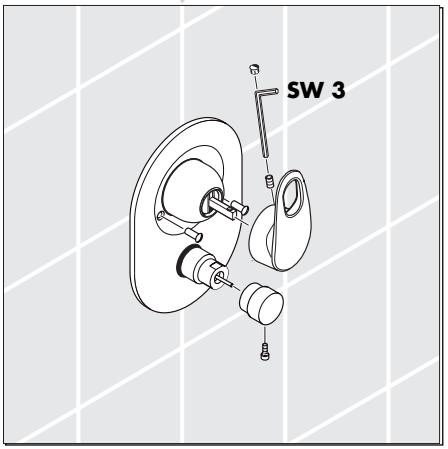

hansgrohe®

Ideen fürs Bad

D

Gewährleistungen

Sie haben ein Qualitätsprodukt der Firma Hansgrohe erworben. Alle diejenigen Teile, die sich innerhalb von 6 Monaten seit Einbau wegen fehlerhafter Bauart, schlechtem Material oder mangelhafter Ausführung als unbrauchbar oder in ihrer Brauchbarkeit nicht unerheblich beeinträchtigt herausstellen, werden von uns unentgeltlich nach unserer Wahl ausgebessert oder neu geliefert. Mehrere Nachbesserungsversuche oder Neulieferungen sind zulässig. Ersetzte Teile werden unser Eigentum. Wenden Sie sich wegen der Abwicklung bitte direkt an Ihren Fachhändler.
Keine Haftung übernehmen wir für Schäden, verursacht durch:
ungeeignete oder unsachgemäße Verwendung; fehlerhafte Montage; Einbau bzw. Inbetriebsetzung durch den Käufer oder Dritte; natürliche Abnutzung; fehlerhafte oder nachlässige Behandlung; fehlende oder mangelhafte Wartung; ungeeignete Betriebsmittel; mangelhafte Bauarbeiten; chemische, elektrochemische oder elektrische Einflüsse.

F

Garanties:

Vous venez d'acquérir un produit de qualité Hansgrohe. Toutes les pièces qui, dans un délai de 6 mois après leur installation, de par un défaut de matière première, d'usinage ou d'assemblage, se révéleraient être inutilisables ou fonctionneraient mal, seront, selon notre choix, réparées ou échangées gratuitement. Nous nous réservons le droit de procéder à plusieurs réparations ou échanges. Les pièces retournées deviendront notre propriété. Pour la procédure, nous vous prions de vous adresser directement à votre fournisseur, en prenant soin de vous munir de ce bon de garantie et de votre facture. Nos produits sont garantis sous réserve d'être installés par des professionnels qualifiés, conformément aux règles de l'art, à nos instructions de montage, aux normes et aux DTU en vigueur. Nous déclinons toute responsabilité pour les dommages causés par :
une utilisation anormale; une installation non conforme ou mal adaptée; une usure normale; un entretien déficient; ou inexistant (changement de joints, nettoyage de filtres, graissage, etc, devant être assurés par l'utilisateur); une utilisation de produits corrosifs ou abrasifs pour le nettoyage; le gel; les influences chimiques, électrochimiques ou électriques- les dommages occasionnés par la qualité de l'eau, notamment le calcaire; une détérioration par des corps étrangers (sable, limaille, etc) véhiculés par l'eau.

GB

Warranty:

You have purchased a quality produkt from Hansgrohe. All parts which show any kind of fault as far as construction, material or assembly are concerned within the first 12 months after installation, we will repair or exchange the part in question free of charge.Faulty items become our property. We do not grant warranty for faults caused by:
unsuitable or improper use; incorrect assembly; installation or start of the installation by the purchaser or other non-qualified plumber, natural wear out, inproper or careless treatment, lack of maintenance; unsuitable usage; chemical, electro-chemical or electrical influences.

I

Condizioni di garanzia:

Avete acquistato un prodotto di qualità Hansgrohe. Se un difetto, dovuto sia ad un vizio di fabbricazione che ad un imperfezione del materiale, dovesse manifestarsi entro sei mesi dalla posa in opera, procederemo alla sostituzione gratuita del pezzo. In questo caso, rivolgetevi direttamente al Vostro rivenditore, che attuerà la procedura necessaria.
Tuttavia, non garantiamo i danni causati da:
un utilizzo anomalo o inadeguato; un installazione difettosa (montaggio o incasso) o una messa in opera non conforme, realizzata dall'acquirente o da terzi; la normale usura; l'uso negligente o errato; l' impiego di prodotti di pulizia e manutenzione inadatti; un errata concezione dell'impianto; influenze dovute ad agenti chimici, elettrochimichi o elettrici.

E

Garantia:

Ud. ha adquirido un producto de calidad de la empresa Hansgrohe. Todas las piezas que en el plazo de 6 meses después de su instalación resulten defectuosas, serán substituidas o reparadas gratuitamente por nosotros según nuestro criterio. Varios intentos de reparación ó substitución serán admisibles. Las piezas substituidas serán de nuestra propiedad. Para cualquier reclamación les rogamos se dirijan a su proveedor. No nos hacemos responsables de los daños producidos por: Uso inadecuado; montaje defectuoso; instalación y puesta en marcha por el comprador ó personal no cualificado; desgaste natural; medios de mantenimiento inadecuado; obras deficientes; defectos por reacciones químicas; electroquímicas o eléctricas.

NL

Garantiebepalingen:

U heeft een kwaliteitsprodukt van Hansgrohe gekocht. Indien er binnen 6 maanden na montage problemen ontstaan door een konstruktiefout of slecht materiaal zorgen wij voor gratis vervanging. Wendt u zich wat de afwikkeling betreft tot uw leverancier.
Wij zijn niet aansprakelijk voor schade die veroorzaakt door:
verkeerd gebruik en onderhoud, foutieve montage en natuurlijke slijtage.

DK

Garantibetingelser:

De har købt et Hansgrohe kvalitetsprodukt. Såfremt der indenfor 6 måneder efter monteringen af Deres hye Hansgrohe produkt opstår skader forårsaget af materiale- og produktionfejl ombytter vi produktet uden beregning. Den ombyttede varer bliver Hansgrohe's ejendom.
Hansgrohe hæfter ikke for skader, der er opstået ved hårdhændet og ukorrekt behandling, fejlmontering, manglende eller ukorrekt rengøring og vedligeholdelse samt naturlig slitage.

hansgrohe®

Ideen fürs Bad

D **Oberflächenpflege:**

· Oberflächen mit Hansgrohe Reiniger-Set Best. Nr. 90921 oder einem flüssigen Haushaltsreiniger / Seifenlauge reinigen. (Verdünnungsvorschrift beachten)
· Kalkablagerungen mit Hansgrohe Schnellentkalker Best. Nr. 90900 entfernen.
· Danach mit klarem Wasser nachspülen und mit einem Tuch polieren.
· Keine säurehaltigen Reinigungsmittel, Scheuermittel oder Essigreiniger verwenden, diese können zur Beschädigung der Sanitärprodukte führen.
· Schäden, die durch unsachgemäße Behandlung entstehen unterliegen nicht unserer Gewährleistung.

F **Conseils d'entretien:**

· Nettoyer les surfaces avec un produit d'entretien ménager ou un savon liquide.
· Eliminer les dépôts calcaires avec le détartrant Hansgrohe Réf. 90905, rincer à l'eau claire et polir avec un chiffon doux.
· Ne pas utiliser un produit d'entretien à base d'acide ou de poudre à récurer.
· Les détériorations imputables à un mauvais entretien ne peuvent être pris en considération par notre garantie.

GB **Cleaning instructions:**

· Clean with a liquid domestic cleaner or with soap suds.
· Remove any lime deposits using Hansgrohe's Decalcifying Agent, order no. 90900. Afterwards rinse with clear water and polish with a cloth.
· Do not use any cleaning agents containing acid or scouring agents.
· Damage caused by improper treatment is not subject to our guarantee.

I **Instruzioni per il trattamento:**

· Pulire con un detersivo liquido o con acqua e sapone.
· Depositi calcarei possono essere trattati con il liquido anticalcareo di Hansgrohe, art.90900. Dopo il trattamento puilire con un panno morbido bagnato.
· Non utilizzare detersivi contenenti acidi o detersivi in polvere.
· Non rispondiamo per danni causati da trattamenti non conformi alle nostre indicazioni.

E **Entretenimiento:**

· Las superficies pueden limpiarse con productos de limpieza líquidos o con agua jabonosa. (Tener en cuenta las instrucciones de uso del fabricante de detergentes.)
· Eliminar las adhesiones calcáreas con el descalcificador rápido de Hansgrohe ref. 90900.
· A continuación aclarar con abundante agua y pulir con una gamuza.
· No utilizar productos de limpieza que contengan ácidos, vinagre o que sean abrasivos.
· No nos responsabilizaremos si los desperfectos se producen a causa de un manejo inadecuado.

NL **Reinigingsaanwijzingen:**

· Het produkt met een vloeibaar huishoudelijk reinigingsmiddel of zachte zeep schoonmaken.
· Eventuele kalkafzetting met Hansgrohe snelontkalkingsmiddel (best. nr. 90900) verwijderen. Daarna met schoon water goed naspoelen en met een doek droogwrijven.
· Geen zuurhoudende reinigingsmiddelen of schuurmiddelen gebruiken.
· Beschadigingen, die door ondeskundig onderhoud zijn ontstaan vallen niet onder de garantie bepalingen.

DK **Rengøring:**

· Overfladen renholdes med flydende husholdnings rengøringsmidler eller med sæbelud.
· Undgå syreholdige rengøringsmidler, eddikesyre eller slibemidler.
· Skyl efter med rent vand og få den skinnende overflade igen ved at efterpolere med entør klud.
· Skader forårsaget ved hårdhændet eller ukorrekt behandling omfattes ikke af vore garantibetingelser.

hansgrohe®

Ideen fürs Bad

A H

Hansgrohe
Postfach 85
2355 Wr. Neudorf
Telefon: 0 22 36 / 6 28 30
Telefax: 0 22 36 / 62 83 019

B L

Hansgrohe
Rue Vanderschrick Straat 91
1060 Bruxelles/Brussel
Téléphone: 02 / 5 37 80 12
Telefax: 02 / 5 37 94 86

CH

Hansgrohe
Industriestr. 9
5432 Neuenhof
Telefon: 056/861474
Telefax: 056/861490

D

Hansgrohe
D-77761 Schiltach / Schwarzwald
Telefon: (0 78 36) 51-0
Telefax: (0 78 36) 51 13 00

DK N

Hansgrohe
Jegstrupvej 6
8361 Hasselager
Telefon: 86.28.74.00
Telefax: 86.28.74.01

E

Hansgrohe
Riera Can Pahissa 26 B
08750 Molins de Rei
Telefon: (93) 680.22.11
Telefax: (93) 680.26.99

F

Hansgrohe
180 Avenue Daumesnil
75012 Paris
Téléphone: 01 44 67 71 07
Télécopie: 01 44 67 71 17

FIN

Hansgrohe
Juhani Niemi Oy
Mäntytie 11 · FIN-00270 Helsinki
Puh: (09) 47 77 030
Telefax: (09) 24 17 554

GR

Nikitas Vlachos
Niveco SA
Posidonus Ave 46
17561 P. Faliro
Telefon: (01) 9880180
Telefax: (01) 9883847

I

Hansgrohe
14019 Villanova d'Asti
Telefono: 0 141 / 9 46 694
Telefax: 0 141 / 9 46 59 4

NL

Hansgrohe
Pieter Goedkoopweg 44
2031 E I Haarlem
Telefon: 0 23 - 5319114
Telefax: 5320710

P

José Ricardo Botas
Av. Afonso Costa, 28 B/C
P 1900 LISBOA PORTUGAL
Telefon: (01)8481606
Telefax: (01)8481580

S

Hansgrohe
Almiskvägen 41
S-23044 Bunkeflostrand
Telefon: 040-130590
Telefax: 040-130592

UK

Hansgrohe
Units D1 & D2 · Sandown Park
Trading Estate Royal Mills
Esher Surrey KT10 8BL
Telephone: 0 13 72 46 56 55
Telefax: 0 13 72 47 06 70

hansgrohe®

Ideen fürs Bad

11/1997
9.07763.01