Montageanleitung

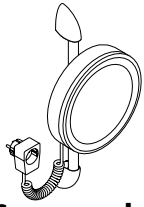

Comtess de Luxe
73520XXX

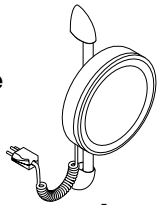

Comtess de Luxe
73530XXX

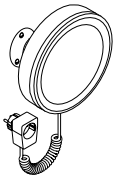

Princess de Luxe
73540XXX

hansgrohe

Comtess de Luxe 73520XXX / 73530XXX

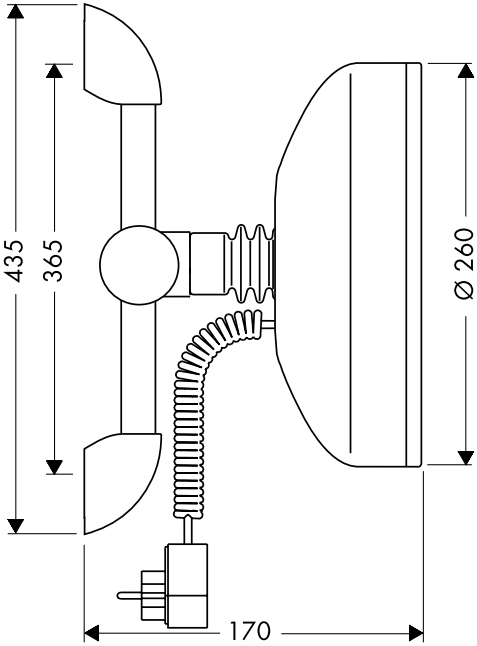

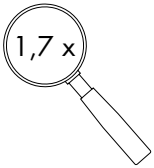

Princess de Luxe 73540XXX

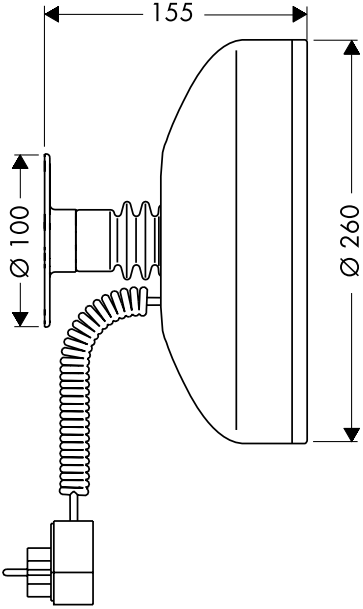

D **Achtung:**
Diese Leuchte darf im Badezimmer nur im Schutzbereich 3 montiert werden. Die Montage muß durch einen Fachmann erfolgen. Bei der Montage muß auf die Errichtungsbestimmungen nach VDE 0100 Teil 701 geachtet werden.
Lampe: PL-S 7W/84
Hansgrohe gewährt auf das Leuchtmittel keine Garantie.

F **Attention:**
Ces appliques lumineuses doivent être placées dans le volume 3 de protection d'une salle de bains. Le montage doit être effectué par un professionel.
Lampe: PL-S 7W/84
Hansgrohe ne garantit pas la lampe.

GB **Attention:**
Install lamp only in dry places in the bathroom.
A qualified electrician must install this product.
All wiring must conform to current I.E.E regulations.
This product does not conform to UK electrical regulations to enable it to be installed in zones 1, 2, and 3 of a bathroom (IP rating 20).
When installing a Comtess, or Princess illuminated mirror, we recommend that the two-pin plug be removed and it be wired directly into a fused spur, as this is a European plug, which is not compatible with a UK shaver socket.
Lamp: PL-S 7W/84
No warranty on the lamp.

I **Attenzione:**
Queste lampade devono essere installate seguendo le norme di sicurezza per gli impianti elettrici della sala da bagno. Il montaggio deve essere effettuato unicamente da un professionista. Lampadina: PL-S 7W/84
Hansgrohe non garantisce l'integrità della lampadina.

E **Atención:**
Esta lámpara sólo deberá montarse en zonas, donde no pueda llegar el agua salpicida de la ducha o de la bañera. El montaje sólo lo deberá efectuar un especialista.
Tipo de lámpara: PL-S 7W/84
Hansgrohe no garantiza la duración de la lámpara.

NL **Opgelet:**
Deze verlichting mag in de badkamer alleen in zone 3 gemonteerd worden. De montage moet door een vakman uitgevoerd worden.
Lamp: PL-S 7W/84
Hansgrohe geeft op de lichtbron geen garantie.

DK **Bemærk:**
Denne lampe må kun monteres i badeværelsets zone 3. Montering må kun ske af en autoriseret fagmand.
Pære: PL-S 7W/84
Hansgrohe yder ingen garanti på halogenparen.

P **Atenção:**
Coloque o aplique sómente em locais secos da casa de banhc (vol. 3 de protecção). A instalação deve ser efectuada por um profissional.
Lãmpada: PL-S 7W/84
Hansgrohe não dá garantia aos componentes eléctricos.

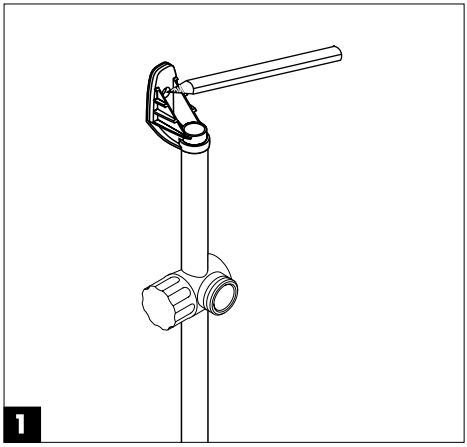
1

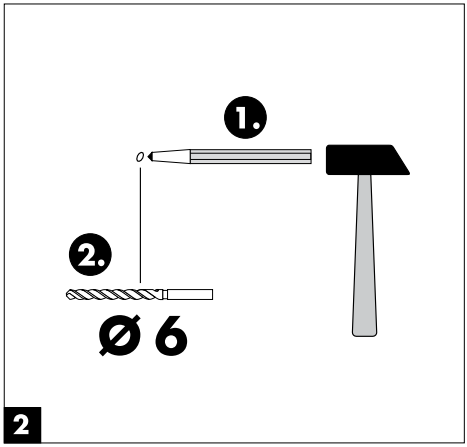
1.
2.
Ø 6
2

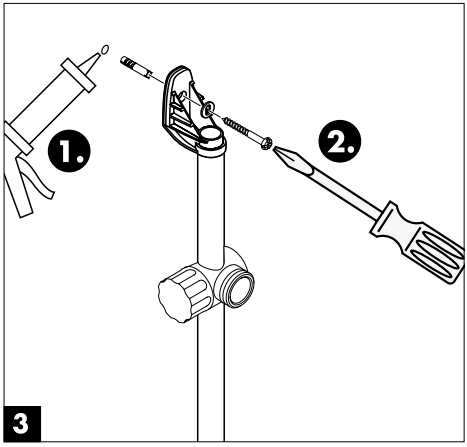
1.
2.
3

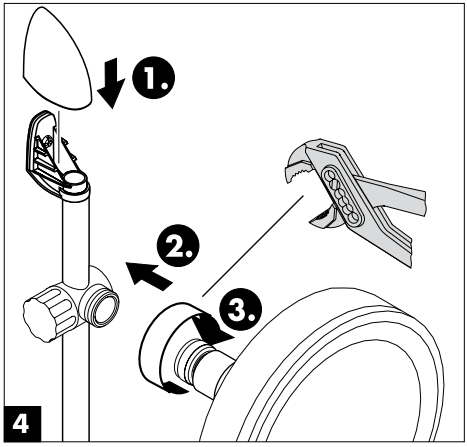
1.
2.
3.
4

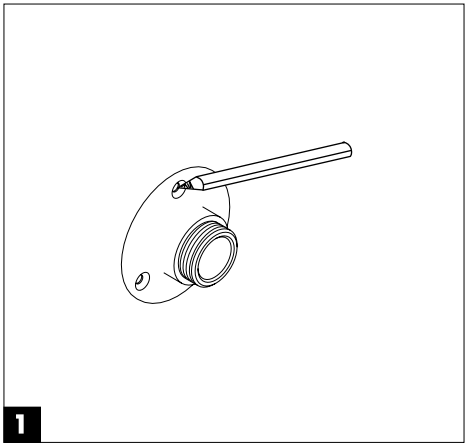
1

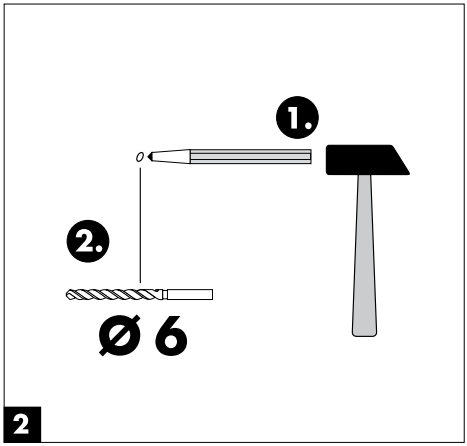
1.
2.
Ø 6
2

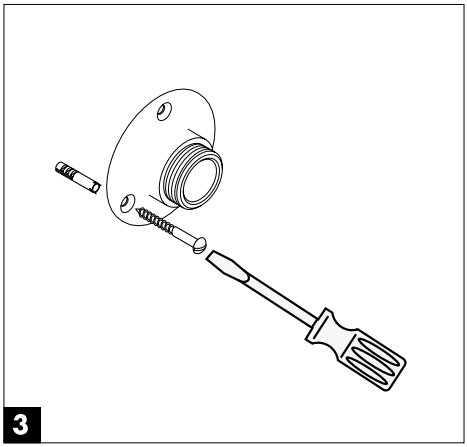
3

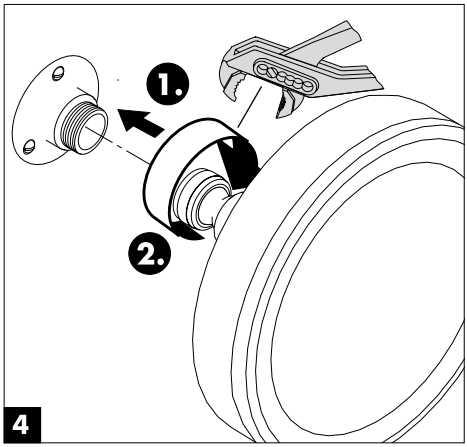
1.
2.
4

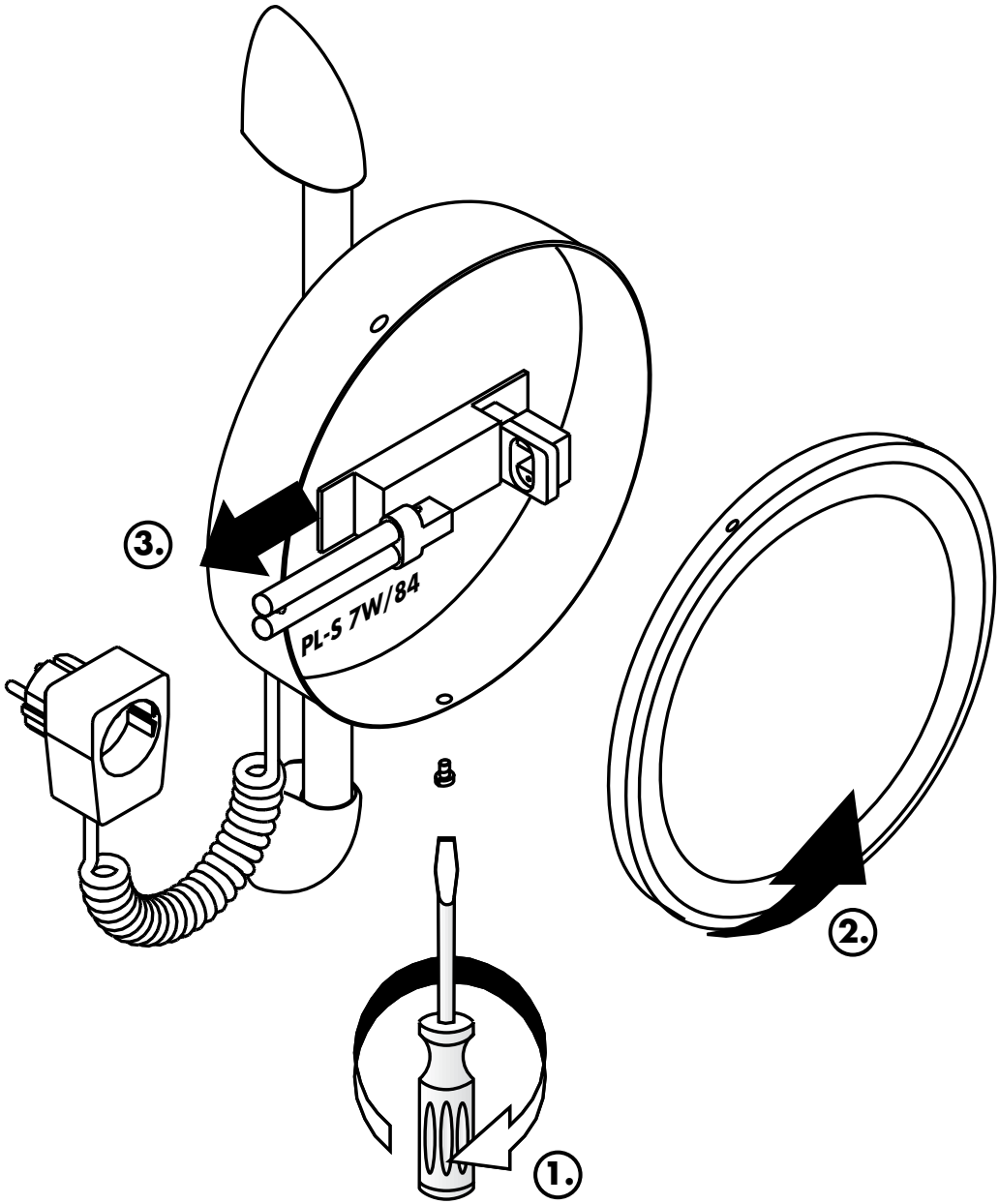
3.
PL-S 7W/84
2.
1.

D **Oberflächenpflege:**

- Netzstecker ausstecken!
- Zur Beseitigung von Flecken (Fett, Kosmetika etc.) ein in warmem Wasser ausgewaschenes und gut ausgewrungenes Fensterleder benutzen. Tropfenrückstände an den Rändern unbedingt mit einem weichen trockenen Tuch entfernen. Kein Glas- oder Fensterreiniger sowie andere Chemikalien verwenden, da diese die Silberschicht des Spiegels beschädigen und braune Flecken verursachen können. Bei unsachgemäßer Behandlung des Spiegels entfällt jeder Anspruch auf Haftung und Garantie.
- Dabei ist darauf zu achten, daß keine Flüssigkeit in die Leuchte eindringen darf.
- Schäden, die durch unsachgemäße Behandlung entstehen, unterliegen nicht unserer Gewährleistung.

F **Conseils d'entretien:**

- Retirer la prise de courant!
- Enlever les éventuelles taches de graisse ou de cosmétiques avec une peau de chamois préalablement trempée dans de l'eau savonneuse et bien essorée. Passer toujours un chiffon doux sur les bords pour enlever toute trace d'eau. Ne pas utiliser de produits pour vitres ou autres produits chimiques car vous risqueriez d'abîmer la couche d'argent sur le dos du miroir et de provoquer des taches brunes. En cas d'entretien non conforme à ces quelques règles, nous déclinons toute garantie pour les miroirs.
- Attention à ce qu'aucun liquide ne pénètre dans les appliques.
- Nous déclinons toute garantie pour les dommages causés par une utilisation ou un entretien inadéquot.

GB **Surface Care:**

- Disconnect from mains supply!
- Remove marks (cremes, cosmetics etc.) with a chamois leather that has been rinsed in hot water and wrung out well. Always wipe around the edges with a clean, dry cloth. Do not use glass or window cleaner or other chemicals, as these may damage the silver coating and cause brown marks. We cannot accept liability or provide guarantee cover if these instructions are ignored.
- Ensure no moisture or fluid into the light.
- Damage caused by using incorrect cleaners or misuse is not covered by our guarantee.

I **La pulizia delle superfici:**

- Staccare la spina!
- Eliminare le macchie (di grasso, cosmetici ecc.) con uno strofinaccio di pelle immerso in acqua calda a ben strizzato. E'importante rimuovere le gocce residue sui bordi con un panno morbido e asciutto. Evitare l'uso di detersivi per vetri o finestre o altri prodotti chimici che potrebbero danneggiare lo strato d'argento dello specchio e causare macchie di colore marrone. Un trattamento sbagliato della specchiera e delle porte a specchiera compoterà il decadimento d'ogni respnosabilità e garanzia.
- Si deve agire estemamente per non far penetrare alcun tipo di liquido nella lampada.
- In caso di trattamenti non appropriati, non si potrá usufruire delle nostre condizioni di garanzia.

E **Limpieza del aplique:**

- Quitar enchufe con la red!
- Para quitar manchas (Grasa, cosméticos etc.) utilizar una gamuza mojada en agua caliente y bien escurrida. Atención: es imprescindible eliminar los restos de gotas en los cantos del espejo con un paño suave y seco. No utilizar productos quimicos porque podrian dañar el baño de plata del espejo y producir manchas marrones. La garantía no cubre los desperfectos ocasionados por un trato inadecuado del espejo.
- No debe entrar liquido en el aplique.
- Daños producidos por un manejo inadequado no están cubiertos por nuestra garantia.

NL **Reinigingsaanwijzingen:**

- Stekker lostrekken!
- Om vlekken (vet, kosmetica etc.) te verwijderen een in warm water uitgewassen en goed uitgewrongen zeemdoek gebruiken. Druppelresten aan de randen steeds met een zachte doek verijderen. Geen glas- of vensterreiniger alsmede andere chemicaliën gebruiken, omdat deze de zilverlaag van de spiegel kunnen beschadigen en bruine vlekken kunnen veroorzaken. Bij niet-oordeelkundige behandeling van de spiegel vervalt elke aanspraak op vrijwaring en garantie.
- Let op dat er géén vocht in de lamp kan komen.
- Schaden, ontstaan door onvakkundig onderhoud en onrechtmatige behandeling, vallen niet binnen onze garantiebepalingen.

DK **Rengøringsvedligeholdelse:**

- Ryk netstikket ud!
- Pletter på spejlet (fedt, kosmetik og lign.) fjernes med et vaskeskind opvredent i varmt vand. Det fugtige spejl tørres efter med en tør, blød klud, der ikke fnugger. Undgå at anvende kemikalier eller glas-rengøringsmidler, da disse midler kan beskadige sølvlaget og forårsage brune pletter i spejlet. Ved at anvende andre rengøringsmetoder end her anført, bortfalder garantiforpligtigelsen.
- Hold øje med, at der ikke trænger vand ind i lampen.
- Skader, der er opstået ved uhensigtsmæssig behandling, hører ikke under vor garanti.

P **Instruções de limpeza espelho:**

- Desligar da corrente!
- Eliminar eventuais marcas (creme, cosméticos) com uma camurça previamente molhada em água quente e bem espremida. E importante limpar bem junto do rebordo com um pano macio e enxuto, para remover todos os resíduos de água. Não utilize limpa vidros nem outros produtos químicos, porque podem danificar o revestimento posterior do espelho e dar origem a marcas castanhas. Em caso de não cumprimento destas instruções, declinamos toda e qualquer responsabilidade e garantia sobre os espelhos.
- Certificar-se de que não vai água ou humidade para o suporte da lâmpada.
- Danos causados pela utilização de produtos de limpeza não aconselháveis ou deficiente manutenção, não estão cobertos pela nossa garantia.

hansgrohe

Hansgrohe · Postfach 1145 · D-77761 Schiltach · Telefon +49 (0) 78 36/51-1282 · Telefax +49 (0) 7836/511440
E-Mail: info@hansgrohe.com · Internet: www.hansgrohe.com

05/2007
9.07093.03