Montageanleitung

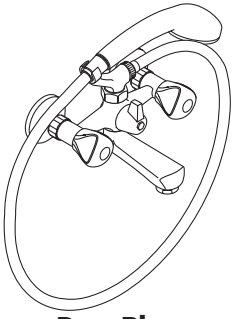

Duo Plus
12400000/
12405000/
12420000

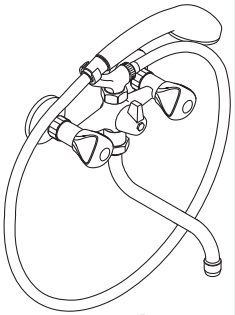

Duo Plus
12450000

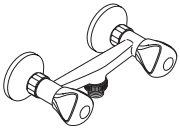

Duo Plus
12600000

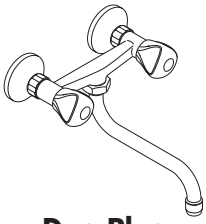

Duo Plus
12100000

hansgrohe

12400000

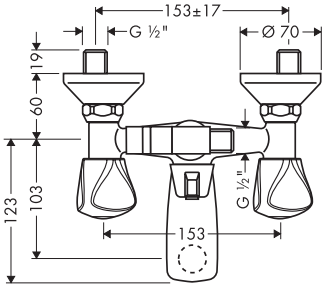

12405000

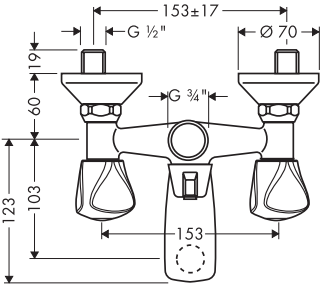

12420000

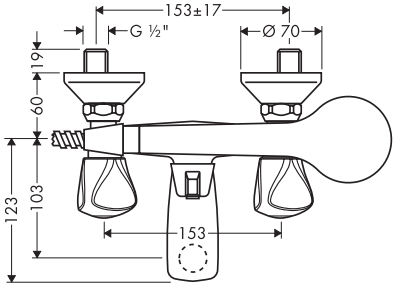

12450000

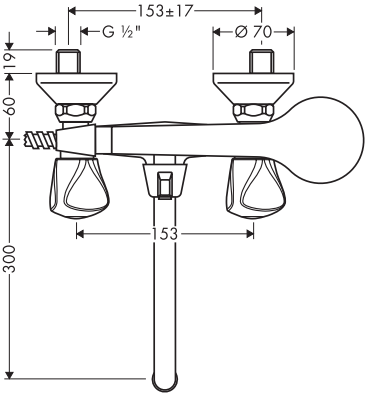

12600000

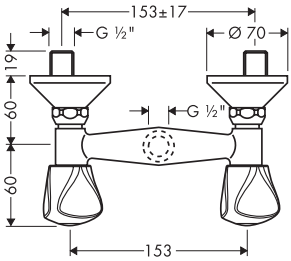

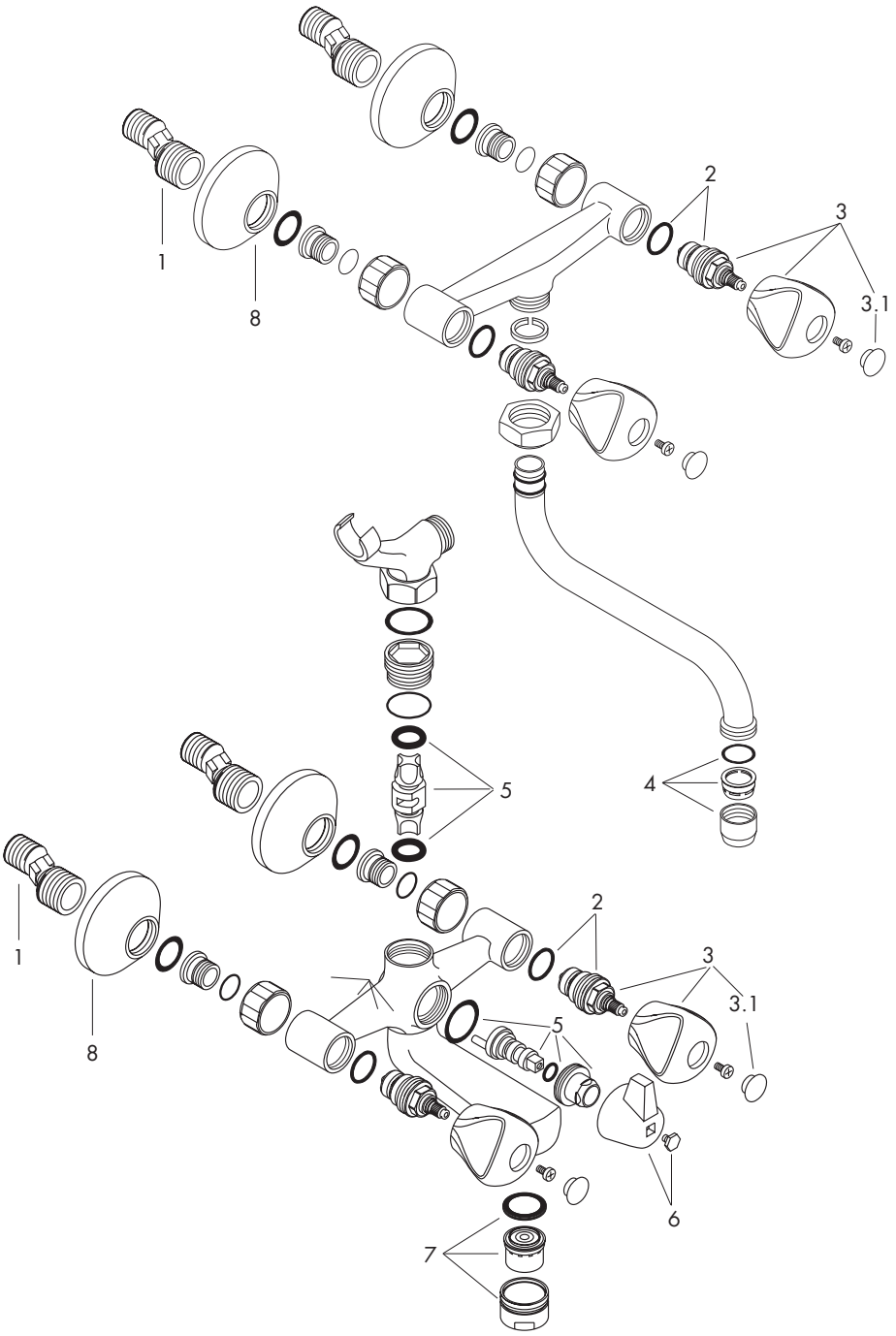
1
8
2
3
3.1
5
4
1
8
2
3
3.1
5
6
7

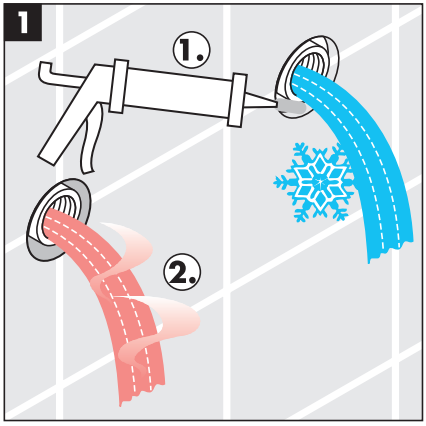
1
1.
2.

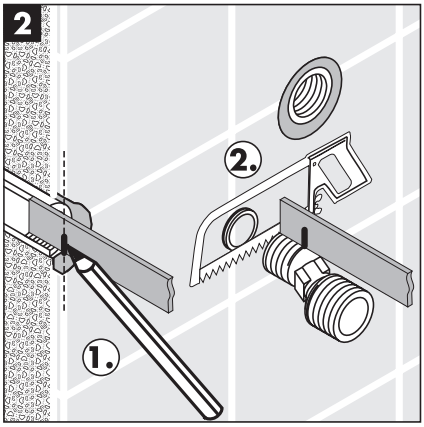
2
2.
1.

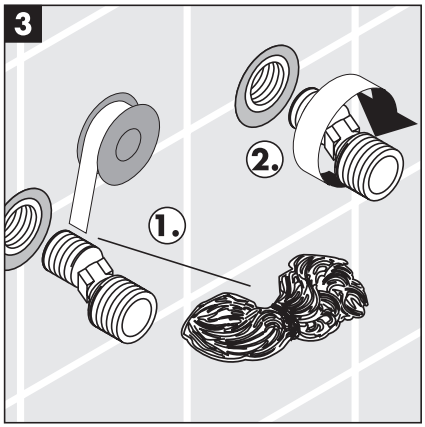
3
2.
1.

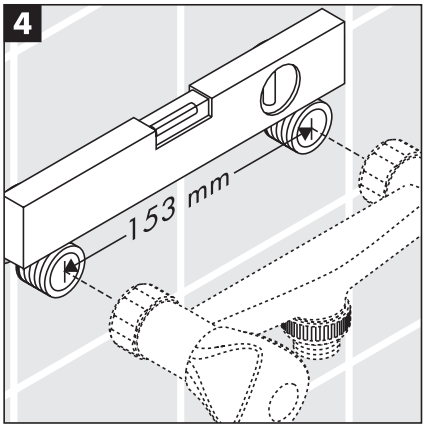
4
153 mm

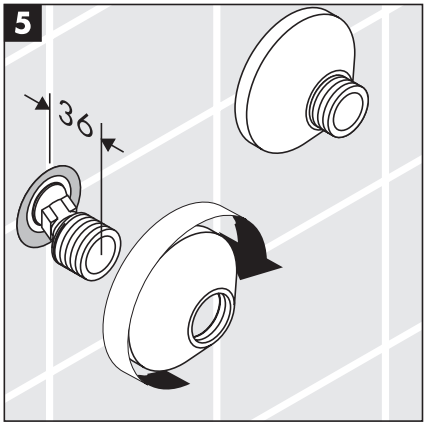
5
36

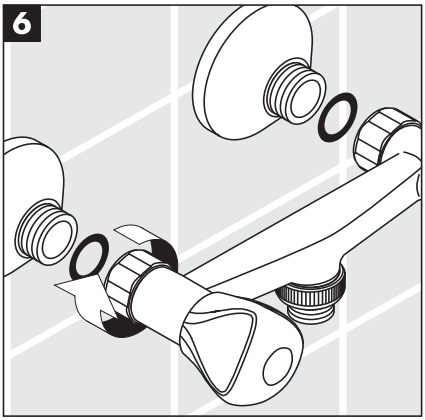
6

Deutsch

Technische Daten

Betriebsdruck:	max. 1 MPa
Empfohlener Betriebsdruck:	0.1 - 0.5 MPa
Prüfdruck:	1,6 MPa
Heißwassertemperatur:	max. 80° C
Empfohlene Heißwassertemperatur:	65° C
Durchflußleistung:	22 l/min. 0,3 MPa

Hansgrohe Zweigriffmischer können in Verbindung mit hydraulisch und thermisch gesteuerten Durchlauferhitzern eingesetzt werden wenn der Fließdruck min. 0,15 MPa beträgt.

Serviceteile (siehe Seite 3)

1	S-Anschlüsse	94140000
2	Absperreinheit	94142000
3	Griff Kalt- / Warmwasserseite	12192000
3.1	Griffstopfen Kalt- und Warmwasserseite	96407000
4	Luftsprudler	96406000
5	Umsteller kpl.	96418000
6	Umstellerknopf	96471000
7	Luftsprudler	13485000
8	Rossette	94135000

Espanol

Datos técnicos

Presión en servicio:	max .1 MPa
Presión recomendada en servicio:	0,1 - 0,5 MPa
Presión de prueba:	1,6 MPa
Temperatura del agua caliente:	max 80°
Temp. recomendada del agua caliente:	65°
Caudal máximo:	22 l/min. 0,3 MPa

Los mezcladores Hansgrohe pueden ser utilizado junto con calentadores continuos de agua que sean manejados de manera hidráulica o térmica, siempre que la presión del caudal ascienda a un mínimo de 0,15 MPa.

Requestos (ver página 3)

1	Excéntrica standard	94140000
2	Montura	94142000
3	Mando agua fria / caliente	12192000
3.1	Tapón agua fria / caliente	96407000
4	Aireador	96406000
5	Inversor completo	96418000
6	Botón inversor	96471000
7	Aireador	13485000
8	Florón	94135000

English

Technical Data

Operating pressure:	max. 1 MPa
Recommended operating pressure:	0,1 - 0,5 MPa
Test pressure:	1,6 MPa
Hot water temperature:	max. 80° C
Recommended hot water temperature:	65° C
Rate of flow:	22 l/min. 0,3 MPa

Hansgrohe two handle mixers can be used together with hydraulically and thermically controlled continuous flow heaters if the flow pressure is at least 0,15 MPa.

Spare parts (see page 3)

1	S-unions	94140000
2	stop unit	94142000
3	knob for cold / hot water	12192000
3.1	screw cover cold / hot water	96407000
4	aerator cpl.	96406000
5	selector assy	96418000
6	selecor	96471000
7	aerator cpl.	13485000
8	escutcheon	94135000

Ελληνικά

Συναρμολόγηση

Λειτουργία πίεσης:	έως 1 MPa
Συνιστώμενη λειτουργία πίεσης:	0,1 – 0,5 MPa
Τεστ πίεσης:	1,6 MPa
Θερμοκρασία ζεστού νερού:	έως 80°C
Συνιστώμενη θερμοκρασία ζεστού νερού:	65°C
Κατανάλωση νερού:	περίπου 22L/ min 0,3 MPa

Οι αναμεικτικές (μπαταρίες μείξης) δύο λαβών Hansgrohe μπορούν να χρησιμοποιηθούν σε συνδυασμό με υδραυλικά και θερμικά ελεγχόμενους θερμοσίφωνες, όταν η πίεση ροής ανέρχεται το λιγότερο οτα 0,15 MPa.

Ανταλλακτικά (Είδε σελίδα 3)

1	S-ενώσεις	94140000
2	Διάταξη φραγής	94142000
3	Πλευρά του κρύου/ ζεοτού νερού	12192000
3.1	Τάπα βίδας	96407000
4	Φίλτρο	96406000
5	Διανομέας πλήρης	96418000
6	Κομβίο διάταξης αλλαγής	96471000
7	Φίλτρο	13485000
8	Ροζέτα	94135000

Polski

Dane techniczne

Ciśnienie max.:	1 MPa
Ciśnienie zalecane:	0,1 - 0,5 MPa
Ciśnienie próbne:	1,6 MPa
Maksymalna temperatura wody gorącej:	max. 80° C
Zalecana temperatura wody gorącej:	65° C
Przepływ 0,3 MPa:	22 l/min

Armatura Hansgrohe może być stosowana z przepływowymi podgrzewaczami wody sterowanymi hydraulicznie i termicznie w przypadku, gdy ciśnienie przepływu wynosi co najmniej 0,15 MPa.

Części serwisowe (zobacz str. 3)

1	Przyłącza S	94140000
2	Zawór zamykający	94142000
3	Uchwyt woda zimna i ciepła	12192000
3.1	Korek maskujący	96407000
4	Napowietrzacz (perlator)	96406000
5	Przełącznik	96418000
6	Kulka przełącznika	96471000
7	Napowietrzacz (perlator)	13485000
8	Rozeta	94135000

Magyar

Műszaki adatok

Üzemi nyomás:	max. 10 bar
Ajánlott üzemi nyomás:	0,1 -0,5 MPa
Nyomáspróba:	1,6 MPa
Forróvíz hőmérséklet: max.	80° C
Forróvíz javasolt hőmérséklete:	65° C
Átfolyási teljesítmény 0,3 MPa:	22 l/perc

A Hansgrohe - kétfogantyús keverők a hidraulikus és hővezérelt átfolyó vízmelegítőkkel együtt alkalmazhatók, ha a folyató nyomás legalább az 0,15 MPa értéket eléri.

Tartozékok (lásd a 3. oldalon)

1	Z-csatlakozásokat	94140000
2	elzáróegység	94142000
3	Fogantyú a hideg / melegvíz oldalon	12192000
3.1	Takaródugó a csavarhoz fogantyú a hideg / melegvíz oldalon	96407000
4	Perlátor	96406000
5	kádváltó szelep (kompl.)	96418000
6	Umstellerhülse	96471000
7	Perlátor	13485000
8	Rozetta	94135000

Česky

Technické údaje

Provozní tlak:	max. 1MPa
Doporučený provozní tlak:	0,1 -0,5 MPa
Zkušební tlak:	1,6 MPa
Teplota horké vody:	max. 80° C
Doporučená teplota horké vody:	65° C
Průtok:	22 l/min 0,3 MPa

Dvoudržadlová míchadla Hausgrobe mohou být zapojena s hydraulicky a tepelně ovládaným průtokovým ohřívačem, pokud, proudící tlak obsahuje 0,15 MPa.

Servisní díly (viz strana 3)

1	etážky	94140000
2	uzávěr	94142000
3	držadlo studená / teplá vodní strana	12192000
3.1	krytka šroubu držadlo studená / teplá vodní strana	96407000
4	perlátor	96406000
5	přepínač kompl.	96418000
6	Pouzdro přepínače	96471000
7	perlátor	13485000
8	rozeta	94135000

Türkçe

Teknik Özellikler

İşletme basıncı:	maks. 1 MPa
Tavsiye edilen işletme basıncı:	0,1 - 0,5 MPa
Kontrol basıncı:	1,6 MPa
Sıcak su sıcaklığı:	maks. 80° C
Tavsiye edilen sıcak su sıcaklığı:	65° C
Akış gücü / Debisi:	22 l/dk. 0,3 MPa

Asgari akış basıncı 0,15 MPa olmak şartıyla, Hansgrohe çift kollu bataryaları, hidrolik ve termik kumandalı sürekli akışlı su ısıtıcıları ile birlikte kullanabilirsiniz

Servis Parçaları (bakınız sayfa 3)

1	Şemseler ve emniyet bağlantıları	94140000
2	Kapatma ünitesi	94142000
3	Soğuk ve sıcak su ayar kolu	12192000
3.1	Soğuk ve sıcak su ayar kolu tıpası	96407000
4	Hava katıcılar	96406000
5	Değiştirici (komple)	96418000
6	Değiştirici düğmesi	96471000
7	Hava katıcılar	13485000
8	Rozet	94135000

Русский

Техни еские характеристики

Рабо ее давление:	не более 1 МПа
Рекомендуемое давление:	0,1 - 0,5 МПа
Испытательное давление:	1,6 МПа
Температура гор ей воды:	не более 80° C
Рекомендуема макс. темпуратура:	65° C
Пропускна способность:	22 л/мин. 0,3 МПа

Смеситель можно устанавливать на протоных водонагревателях с гидравли еским или терми еским управлением только в том слу ае, если скоростной напор будет не ниже 0,15 МПа.

Детали в сборе (см. стр. 3)

1	Розетки и штуцеры дл присоединительных шлангов	94140000
2	Запорный вентиль	94142000
3	Рукоятки холодной и гор ей воды	12192000
3.1	Вставки дл рукояток холодной и гор ей воды	96407000
4	Насадки-рассекатели	96406000
5	Переклю атель в комплекте	96418000
6	Головка переклю ател	96471000
7	Насадки-рассекатели	13485000
8	Розетка	94135000

Hrvatski

Tehnički podaci

Pogonski pritisak:	maks. 1 MPa
Preporučeni uporabni pritisak:	0,1 / 0,5 MPa
Ispitni pritisak:	1,6 MPa
Temperatura vrućne vode:	maks. 80° C
Prporučena temp. vruće vode:	65° C
Protočna jačina 0,3 MPa:	22 l/min

Dvoručne mješalice Hansgrohe mogu se koristiti zajedno sa protočnim grijačima, koji su regulirani termički i hidraulički, ako protočni pritisak iznaša 0,15 MPa.

Djelovi za popravak (pogledaj stranicu 3)

1	S-Prikliče	94140000
2	Zatvorna grupa	94142000
3	Ručica za hladno / vruče	12192000
3.1	Čepovi za hladno / vruče	96407000
4	Dijelovi za zračno ključanja	96406000
5	Preinaka komplet	96418000
6	Dugme za preinaku	96471000
7	Dijelovi za vračno ključanje	13485000
8	Poklopac	94135000

عربي

المواصفات الفنية

ضغط التشغيل:	حد أقصى 10 بار
ضغط التشغيل الموصى به:	1-5 بار
ضغط الإختبار:	16 بار
درجة حرارة الماء الساخن:	حد أقصى 80° م
درجة حرارة الماء الساخن الموصى بها:	65° م
قدرة الدفق:	حوالي 22 لتر /دقيقة 3 بار

من الممكن استخدام خلاطات اليد الواحدة "هانزجروهي" بالارتباط مع مسخنات للدفق ذات تحكم هيدرولي وحراري، إذا كان ضغط التدفق يبلغ 1.5 بار على الأقل.

الأجزاء

1	S-وصلة	94140000
2	دسّ وحدةً،	94142000
3	knob for cold/hot water	12192000
3.1	سدادة المقبضhot/cold water	96407000
4	مرذذ هواء كامل	96406000
5	وسيلة تحويل كاملة	96418000
6	زر جذب	96471000
7	مرذذ هواء كامل	96406000
8	وردية	94135000

中文

技术参数

工作压强:	最大1 MPa
推荐工作压强:	0,1 – 0,5 MPa
测试压强:	1,6 MPa
热水温度:	最高80° C
推荐热水温度:	65° C
流量 (0,3 MPa):	大约22升/分钟

如果水压达到0,15 MPa以上，汉斯格雅双手柄龙头可以和液压式或热控式连续流热水器一起使用。

备用零件 (参见第3页)

1	偏心接头	94140000
2	闭塞单元	94142000
3	冷/热冷水侧手柄	12192000
3.1	螺钉帽冷/热冷水侧手柄	96407000
4	水波器	96406000
5	分水	96418000
6	包括换向器	96471000
7	水波器	13485000
8	装饰罩	94135000

hansgrohe
AXOR | PHÂRO
Hansgrohe · Postfach 1145 · D-77761 Schiltach · Telefon +49 (0) 78 36/51-1282 · Telefax +49 (0) 7836/511440
E-Mail: info@hansgrohe.com · Internet: www.hansgrohe.com

02/2006
99.08300.03