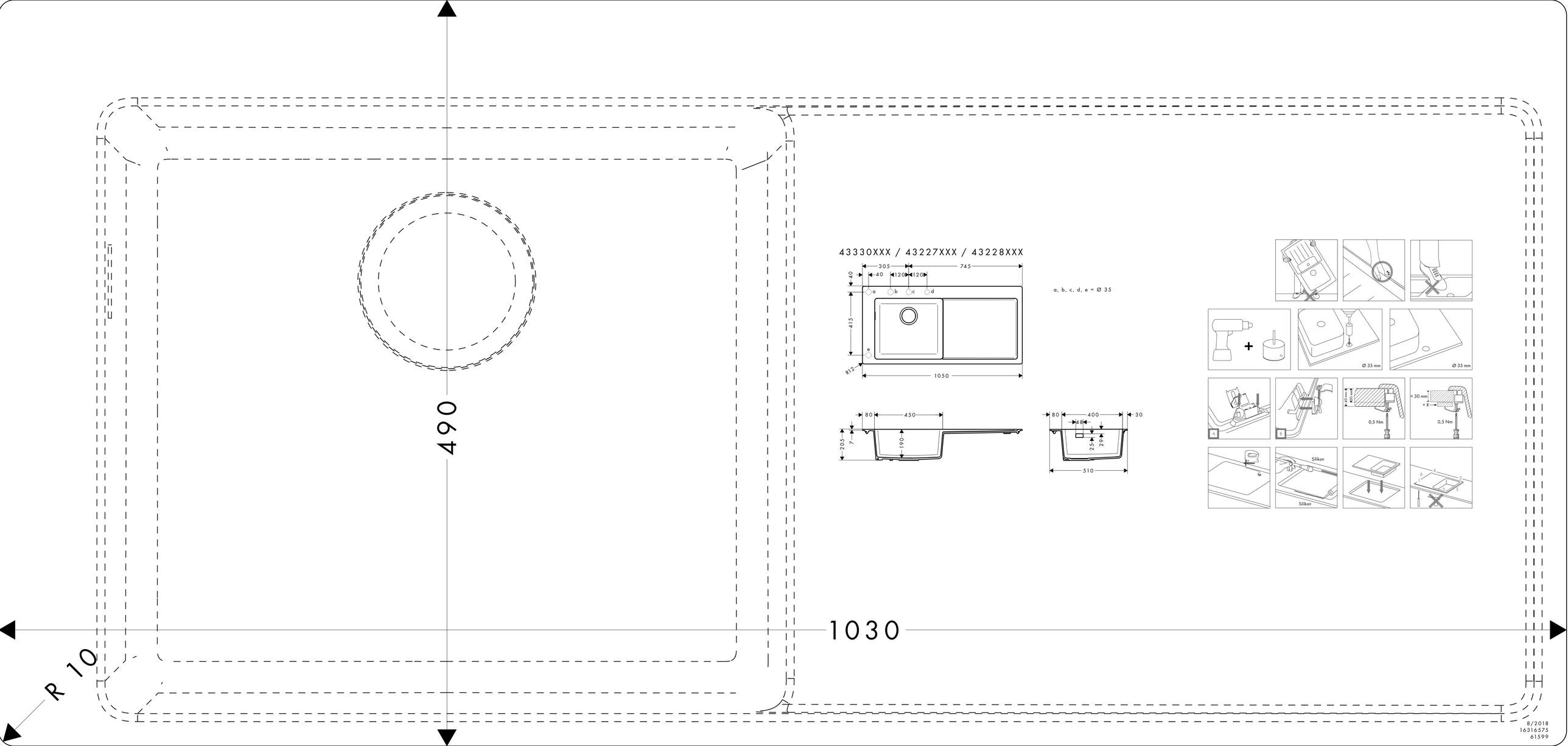


8/2018
16316575
61599