施工説明書兼取扱説明書

この度は、ハンスグローエ製品をお求めいただきまして、誠にありがとうございます。
この説明書は保証書付きですので、お読みになりました後もすぐ取り出せる場所に
大切に保管してください。

3 ホール洗面混合水栓

安全上の注意.....2
製品別目次.....6
施工方法.....11

使い方.....24

お手入れ.....27

故障かな？と思ったら.....29
アフターサービス.....31

お問合せ先.....裏表紙

工事店様へのお願い

- 貴店名ならびに取付日を保証書にご記入の上、お客様にお渡しください。
  取り付け後は、お客様にご使用方法及びお手入れ方法を十分にご説明ください。
  また、定期的に交換が必要な部品があることをお客様に必ずお伝えください。

MONT&BEDIEN 20203165

hansgrohe

安全上の注意

- 施工前に、この「安全上の注意」を良くお読みのうえ、正しく施工してください。
- ここに示した注意事項は状況によって重大な結果に結びつく可能性があります。
- いずれも、安全に関する重要な内容を記載していますので、必ず守ってください。
- 施工完了後、正常に作動することを確認してください。お客様に引き渡すときは、取扱説明書にそって使用方法、お手入れの仕方を説明してください。
- この施工説明書は、取扱説明書と共にお客様で保管頂くように依頼してください。

記号の説明

⚠ 注意！	**危険、注意** この指示を無視して誤った取り扱いをすると、傷害または、物的損害が発生する可能性があることを示しています。
	禁止行為 該当する行為が禁止行為であることを示しています。
	分解禁止 該当する部品の分解が禁止行為であることを示しています。
	接触禁止 該当する部品や部分に触れてはいけないことを示しています。
	指示（重要） 該当する行為が記載されている指示に従って行われなければならないことを示しています。

⚠ 注意！

危険、注意

ご使用者や他の人々への危害や財産への損害を未然に防止するために、下記の事項を厳守し、指示には必ず従ってください。

禁止行為

湯水を逆に配管しないでください。
水側から湯が出てやけどをすることがあります。

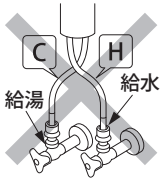

技術資料（仕様）記載の温度以上で使用しないでください。水栓の寿命が短くなり、破損や、やけど、水漏れなどの損害発生のおそれがあります。

水栓に蒸気管を配管しないでください。
やけどのおそれがあります。配管の種類を確認してください。

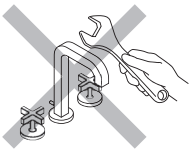

サウナなど高温多湿の場所に施工しないでください。パッキンなどが損傷するおそれがあります。
取付場所を確認してください。

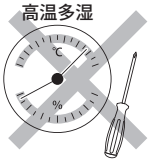

強い力や衝撃を与えないでください。
破損し、水漏れを引き起こすなど、損害発生のおそれがあります。

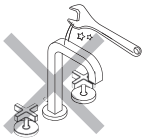

分解禁止

施工説明書に記載された項目以外は、分解・改造しないでください。
破損し、やけど、けが、水漏れなどの損害発生のおそれがあります。

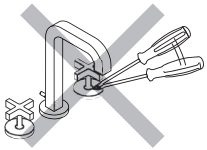

必ずお守りください

接触禁止

高温の湯を吐水時には吐水口に触れないでください。
やけど、けがなどのおそれがあります。

指示（重要）

逆流防止弁付アダプター接続時は、ホースナット付根を工具で固定しながら締め付けてください。
ホース及びアダプターが共回りし、水漏れなどの損害発生のおそれがあります。

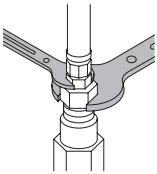

施工完了後は、耐圧試験を実施し、水栓または、配管接続部から水漏れがないことを確認してください。
配管の耐圧試験時は静水圧にて 1.75MPa/ 分を限度としてください。

ポップアップ引き棒に、水を直接かけないでください。
ポップアップ引き棒には多少遊びがあります。（故障ではありません）
引き棒とボディーの隙間から、水が洗面台の下に流れ込むことがあります。

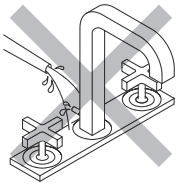

定期的に、配管周りを点検し、水漏れや、がたつきがないか確認してください。
製品に使われている部品の一部は、経年により劣化・摩耗するものがあります。

技術仕様及び取付前のご注意

技術仕様

- 技術仕様（水圧、温度等）に関しては、弊社ホームページ（裏表紙にアドレス記載）から該当製品の承認図をご確認ください。
- 目的の承認図が見当たらない場合、技術的な質問等ございましたら、弊社ホームページより目的の問合せ先をご確認下さい。

取付前に

- 製品の取付前に、給水、給湯管のごみを、完全に洗い流してください。配管内にごみが詰まったまま、製品を取りつけますと、製品内部にごみが詰まり、吐水不良や、製品不具合を引き起こすことがあります。配管内の異物・ごみなどに起因する水栓の止水不良、吐水不良、サーモスタットの作動不良については、製品保証の対象外となります。
- 給水圧力が仕様の最高圧力を超える場合には、市販の減圧弁で推奨圧力の範囲内に減圧してください。
- 電気温水器等と組み合わせる場合は、給湯圧力にご注意ください。給湯圧力が低いと、吐水量が不足し、水の勢いが十分に得られません。
- 水圧の調整や、点検作業を容易にするため、別途止水栓をご用意ください。
- 梱包前に通水検査をしていますので、製品内に水が残っている可能性があります。製品には問題ありません。

製品別目次

個々の製品の部品リスト / 部品図、施工完了図については、それぞれのページを参照ください。

アクサーモントルー

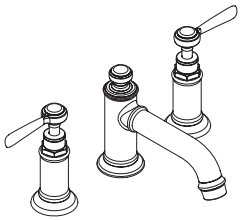

製品品番	16535xxx
部品リスト	P7
完成図	P7
固有施工特記有	P13 ～ P16 （日本水道協会認証登録番号 C-501）

アクサーモントルー

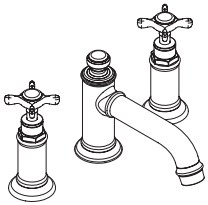

製品品番	16536xxx
部品リスト	P8
完成図	P8
固有施工特記有	P13 ～ P16 （日本水道協会認証登録番号 C-501）

アクサーチッテリオ E

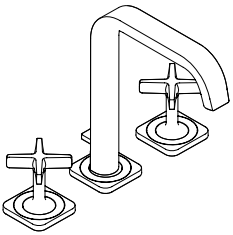

製品品番	36108xxx
部品リスト	P9
完成図	P9
固有施工特記有	P17 ～ P19 （日本水道協会認証登録番号 C-501）

アクサーチッテリオ

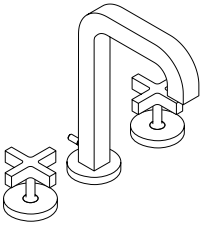

製品品番	39133xxx
部品リスト	P10
完成図	P10
固有施工特記有	P20 ～ P23 （日本水道協会認証登録番号 C-501）

部品図 / 部品リスト　完成図

製品品番：16535xxx

製品分解図

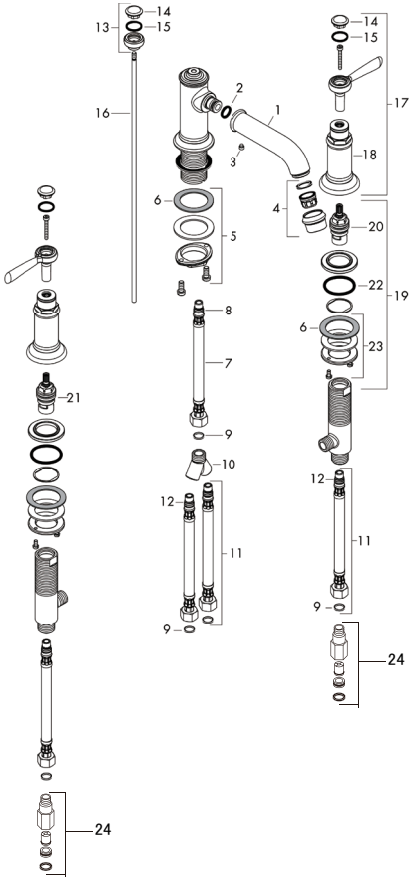

完成図

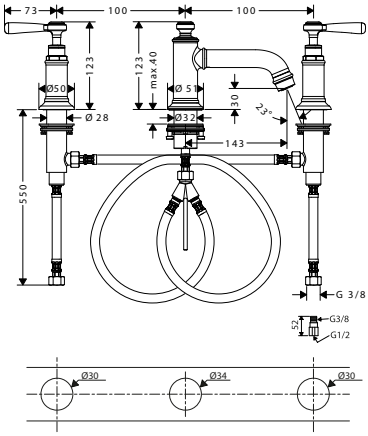

部品リスト

1	スパウト	92978000
2	O リング（11 × 2.5）	98487000
3	ネジ	98447000
4	エアレーター	95381000
5	水栓締付ナット	95049000
6	レバーカラー	97548000
7	給水・給湯ホース（450mm）	97206000
8	O リング（7 × 1.5）	98422000
9	パッキン	95581000
10	ホース接続アングル	97753000
11	給水・給湯ホース（450mm）	96507000
12	O リング（8 × 1.5）	98423000

13	ダイバーターノブ	98619000
14	ネジカバー	97987000
15	O リング（16 × 2）	98133000
16	引棒	94067000
17	ハンドル	16691000
18	ハンドル用エスカッション	97988000
19	ストップバルブ	92933000
20	バルブ（水側）	94008000
21	バルブ（湯側）	94009000
22	O リング（34 × 3）	98069000
23	水栓締付ナット	96078000
24	逆流防止弁付アダプター	52054625

※表面の仕上色が影響する部品で、クロム以外の場合、部品番号の下 3 桁 (000) が特注色番号になります。

部品図 / 部品リスト　完成図

製品品番：16536xxx

製品分解図

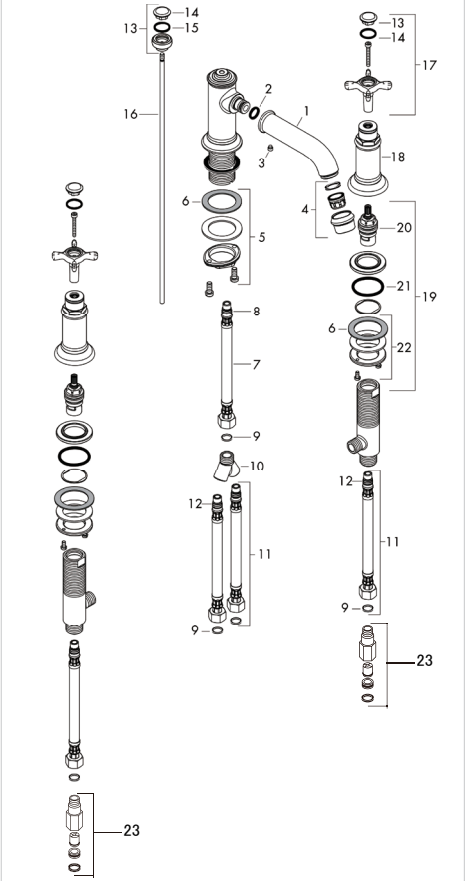

完成図

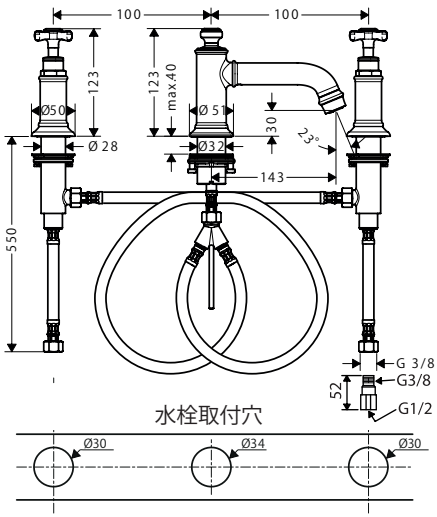

部品リスト

1	スパウト	92978000
2	O リング（11 × 2.5）	98487000
3	ネジ	98447000
4	エアレーター	95381000
5	水栓締付ナット	95049000
6	レバーカラー	97548000
7	給水・給湯ホース（450mm）	97206000
8	O リング（7 × 1.5）	98422000
9	パッキン	95581000
10	ホース接続アングル	97753000
11	給水・給湯ホース（450mm）	96507000
12	O リング（8 × 1.5）	98423000

13	ダイバーターノブ	98619000
14	ネジカバー	97987000
15	O リング（16 × 2）	98133000
16	引棒	94067000
17	ハンドル	16291000
18	ハンドル用エスカッション	97988000
19	ストップバルブ	92933000
20	バルブ（水側）	94009000
21	O リング（34 × 3）	98069000
22	水栓締付ナット	96078000
23	逆流防止弁付アダプター	52054625

※表面の仕上色が影響する部品で、クロム以外の場合、部品番号の下 3 桁 (000) が特注色番号になります。

部品図 / 部品リスト　完成図

製品品番：36108xxx

製品分解図

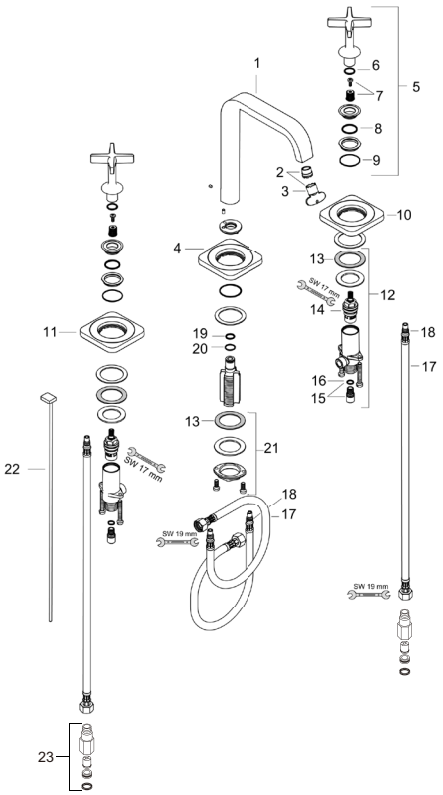

完成図

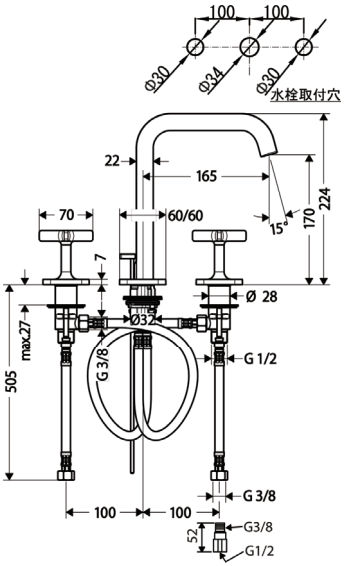

部品リスト

1	スパウト	92394000
2	エアレーター	95382000
3	特殊工具	98987000
4	エスカッチョン	98930000
5	ハンドル	92396000
6	O- リング (13 x 2)	98128000
7	ハンドル固定ネジ	98932000
8	O- リング (21 x 2)	98205000
9	O- リング (30 x 1.5)	98433000
10	エスカッチョン（水側）	92398000
11	エスカッチョン（湯側）	92397000
12	バルブ	97357000
13	レバーカラー	97548000
14	バルブ	94149000
15	接続スレッド	98350000
16	O- リング (8 x 1.5)	98423000
17	フレキホース 450 mm	97206000
18	O- リング (7 x 1.5)	98422000
19	O- リング (11 x 2)	98127000
20	O- リング (14 x 1.5)	98201000
21	水栓締付ナット	13961000
22	ポップアップ引き棒	92395000
23	逆流防止弁付アダプター	52054625

※表面の仕上色が影響する部品で、クロム以外の場合、部品番号の下 3 桁 (000) が特注色番号になります。

部品図 / 部品リスト　完成図

製品品番：39133xxx

製品別目次

製品分解図

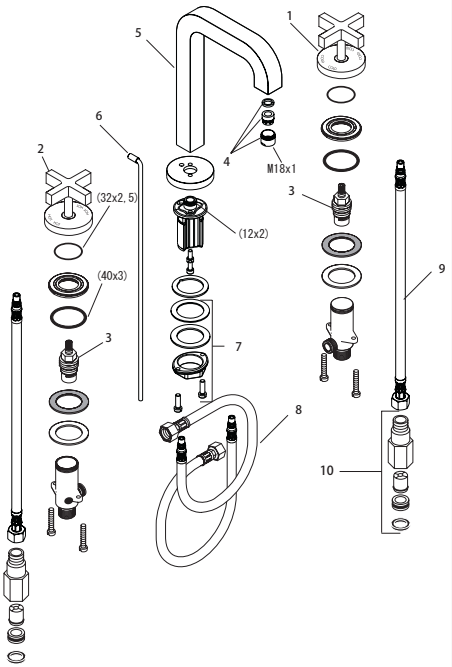

完成図

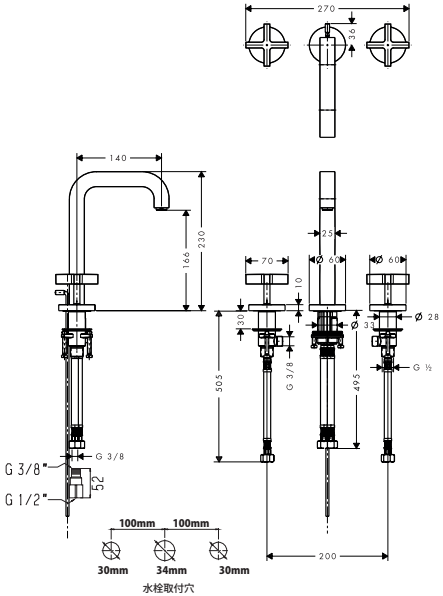

部品リスト

1	ハンドル（水）	39297000
2	ハンドル（お湯）	39298000
3	ストップバルブ	94149000
4	エアレーター	95384000
5	スパウト	95568000
6	ポップアップ引き棒	96676000
7	水栓締付ナット	13961000
8	フレキホース 450 mm	97206000
9	フレキホース 450 mm	96507000
10	逆流防止弁付アダプター	52054625

※表面の仕上色が影響する部品で、クロム以外の場合、部品番号の下 3 桁 (000) が特注色番号になります。

① 配管内（給水・給湯）の清掃

製品の取付前に、必ず、配管内（給水・給湯）のごみ、砂などを完全に洗い出してください。
配管内の異物・ごみなどに起因する水栓の止水不良、吐水不良、サーモスタットの作動不良については、製品保証の対象外となります。

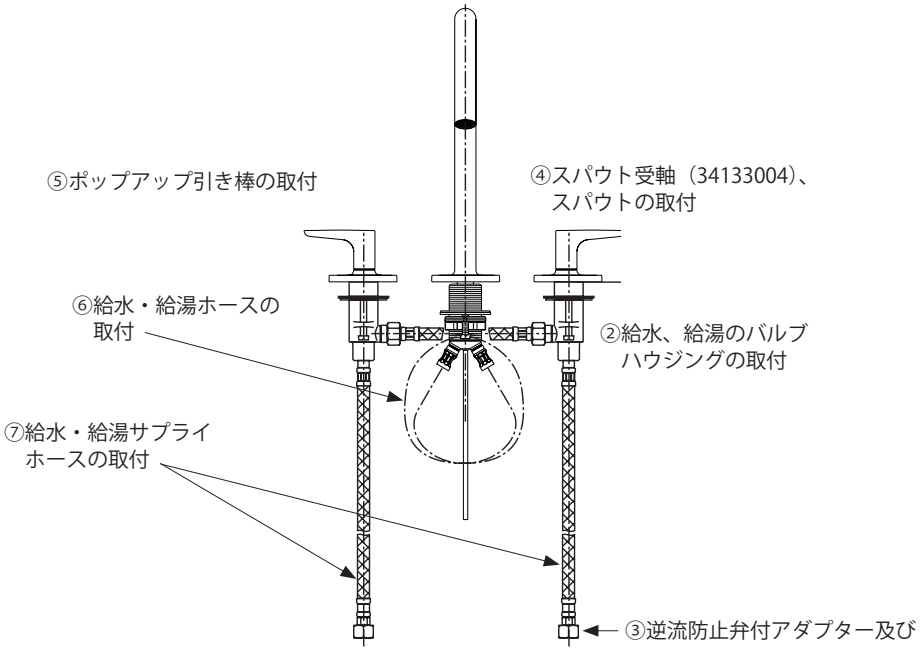

② 給水、給湯のバルブハウジングの取付

バルブハウジングの給水、給湯の配置に間違いがないか確認してください。
給水：（正面向かって）右
給湯：（正面向かって）左
バルブハウジングには、給水・給湯の印または給湯側に赤い印があります。
マイナスドライバーを使い、ボルトにて固定してください。

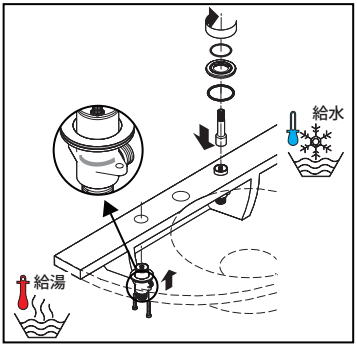

このあとの手順については、固有施工をご参照ください。

共通施工手順③

③ 逆流防止弁付アダプター及び
フレキホースの取付

注意

漏水のおそれがありますので、以下の注意事項を必ず守って、取り付けてください。

1. 接続アダプターを止水栓に取り付ける。
   同梱のパッキンを必ず取り付けてください。

2. 逆流防止弁付アダプターにフレキホース
   を接続します。

   ホース及び接続アダプターが共回りする
   ことのないように、必ずホースナット付
   け根を工具で固定しながら、ホースを接
   続アダプターに締め付けてください。

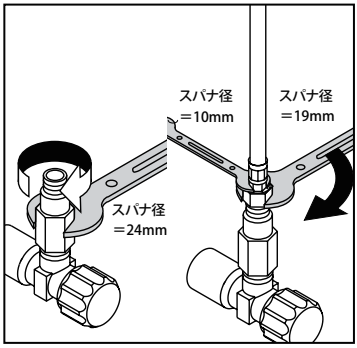

給水・給湯ホース施工上の注意点

●ホースを**必要以上の力で曲げて折らないように**注意してください。
ホースの**最小曲げ半径は 35mm** です。それよりも小さく曲げて使用すると、ホースが折れ、十分な流量が出ない場合や破損・水漏れのおそれがあります。

●ホースを**水栓本体端面から極端に屈曲して施工しないで**ください。

●ホースを**無理に引っ張らないで**ください。ホースが折れる可能性があります。

●ホース同士の**不要な接触は避けて**ください。外部補強層の摩擦による外傷でホース性能の劣化の可能性があります。

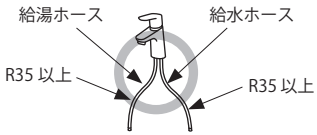

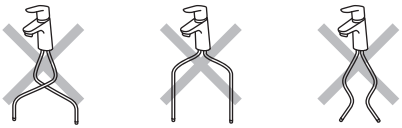

製品固有施工手順①②

製品品番：16535xxx

①スパウトを取付けてください。

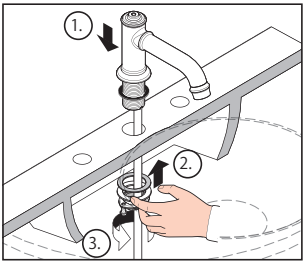

ボルトにて固定してください。

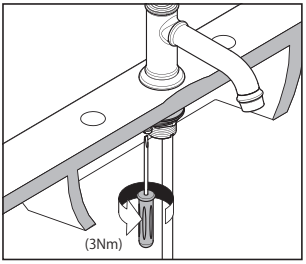

②給水・給湯のバルブハウジングを取付けてください。

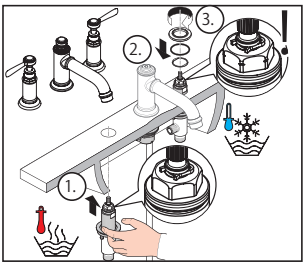

指示（重要）	**バルブハウジングの給水・給湯の配置に間違いがないか確認してください。**

・給水：右（正面向かって）
・給湯：左（正面向かって）

回転方向を確認してください。

16535xxx の場合

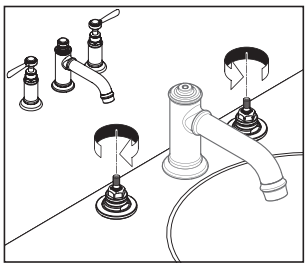

16536xxx の場合

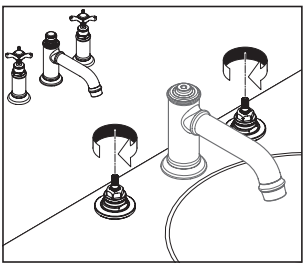

製品固有施工手順③④

③ハンドルを取付けてください。

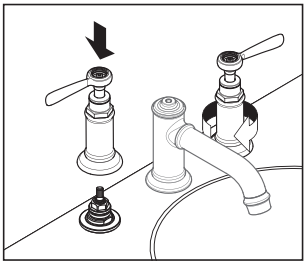

ボルトにて固定してください。

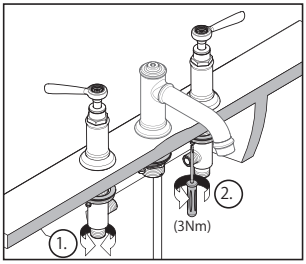

ハンドルの方向を確認してください。

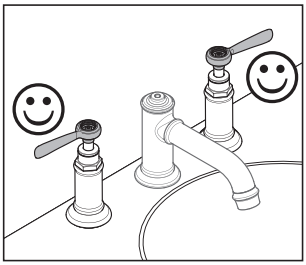

④ハンドルにキャップを取付けてください。

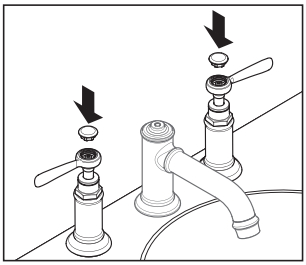

製品固有施工手順⑤⑥⑦⑧

⑤ホース接続アングルに接続ホースを取付けてください。

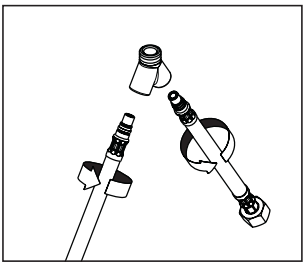

⑥スパウト接続ホースにホース接続アングルを取付けてください。

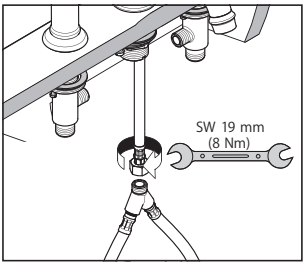

⑦接続ホースをハンドルバルブハウジングに取付けてください。

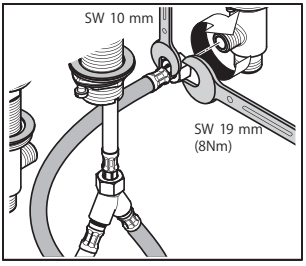

⑧給水・給湯ホースをハンドルバルブハウジングに取付けてください。

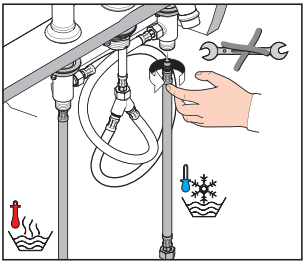

製品固有施工手順⑨⑩

⑨給水・給湯フレキホースを逆流防止弁付
アダプターに取付けてください。

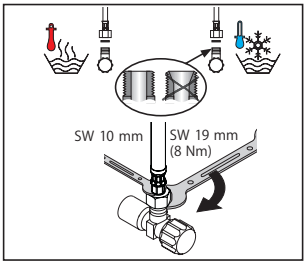

⑩ポップアップ引棒を取付けてください。

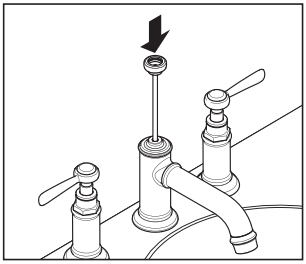

キャップを取付けてください。

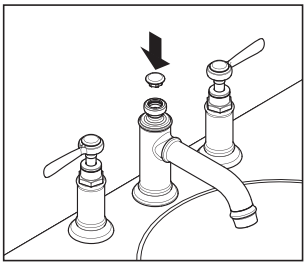

製品固有施工手順①②③④

製品品番：36108xxx

①吐水口にフレキホースを取り付けてください。

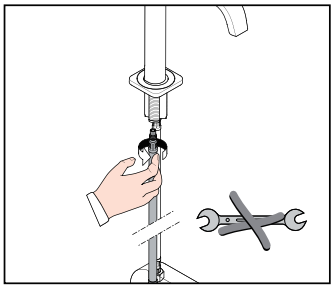

②ポップアップ引き棒を取り付けてください。

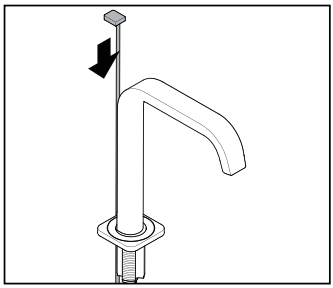

③吐水口を取り付けてください。

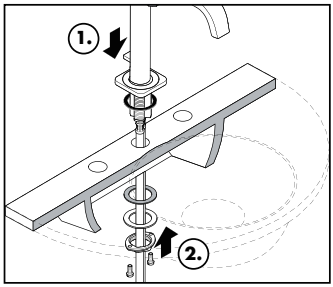

④ボルトにて固定してください。

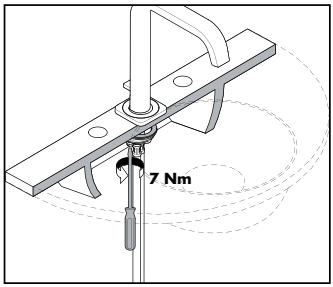

製品固有施工手順⑤⑥⑦

⑤給水及び給湯のバルブハウジングを取り付けてください。

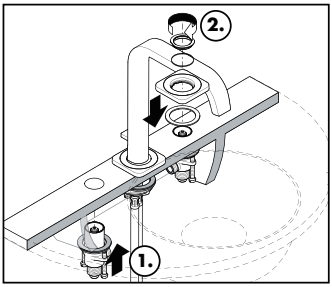

⑥ボルトにてバルブハウジングを固定してください。

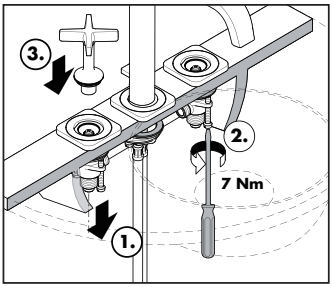

⑦ハンドルの向きに注意して取り付けてください。

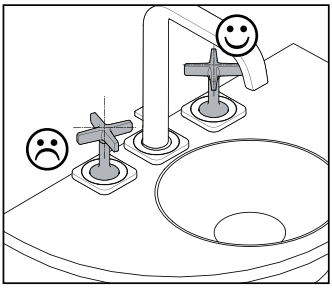

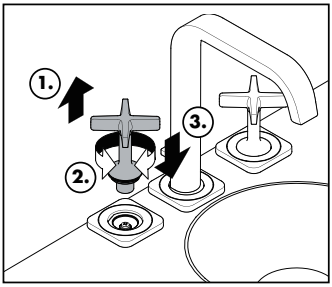

製品固有施工手順⑧⑨⑩

⑧ホースを取り付けてください。

指示（重要）	ホースが共回りしないよう接続してください。 また、ねじれの無いようご注意ください。

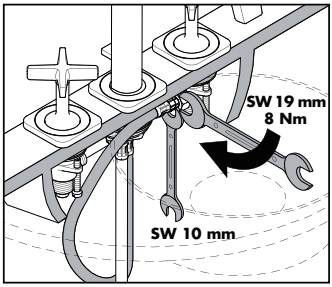

⑨給水給湯フレキホースを取り付けてください。

指示（重要）	フレキホースは緩みの無いようしっかりと工具を使用しないで締め付けてください。 取付の際は、パッキンのはみ出しに注意してください。

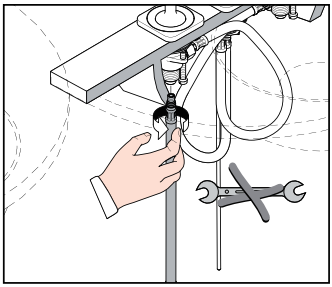

⑩逆流防止弁付アダプターの取付

逆流防止弁付アダプターにフレキホースを接続します。

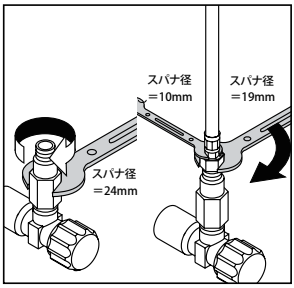

製品固有施工手順①②③④

製品品番：39133xxx

①給水及び給湯のバルブハウジングを取り付けてください。

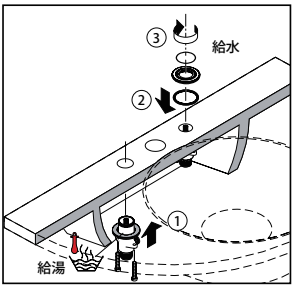

②ボルトにてバルブハウジングを固定してください。

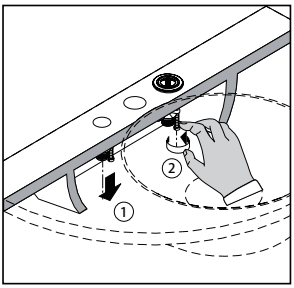

③ハンドルの向きに注意して取り付けてください。

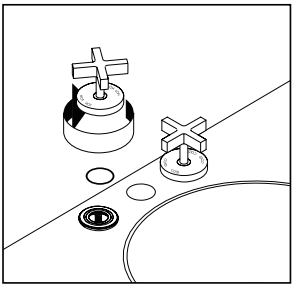

④ハンドルの向きに注意して取り付けてください。

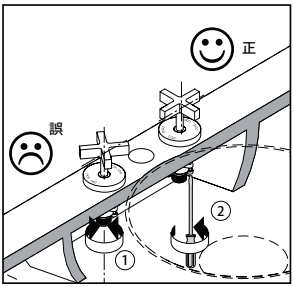

製品固有施工手順⑤⑥⑦⑧

⑤吐水口を組み立ててください。

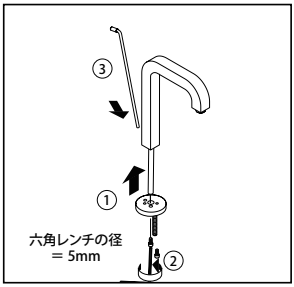

⑥吐水口を取り付けてください。

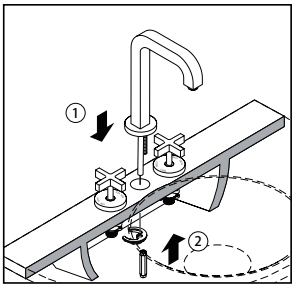

⑦ボルトにて固定してください。

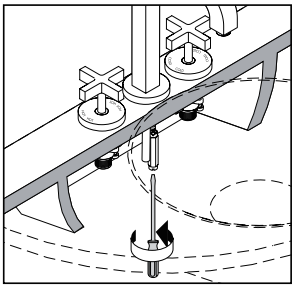

⑧給水給湯サプライ管を取り付けてくださ
い。

指示（重要）	フレキホースは緩みの無いようしっかりと工具を使用しないで締め付けてください。 取付の際は、パッキンのはみ出しに注意してください。

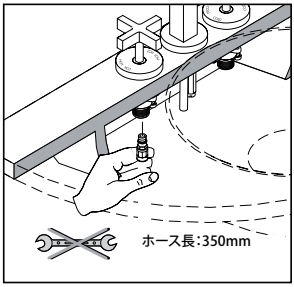

製品固有施工手順⑨⑩⑪⑫

⑨逆流防止弁付アダプターの取付

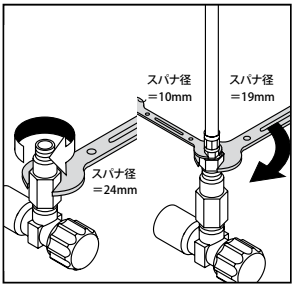

⑩ナットを取り付けてください。

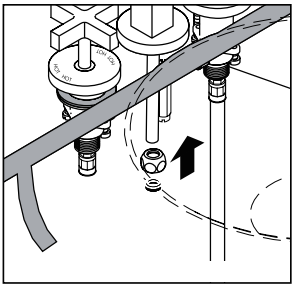

⑪銅管に圧縮カップリングナット、円錐リング、ワッシャー、パッキンをはめます。接続継手を最奥まで差し込み、圧縮カップリングナットを手締めにて強く締め付けます。

漏水の原因となりますのでパッキンの向きに注意して緩みのないよう接続してください。

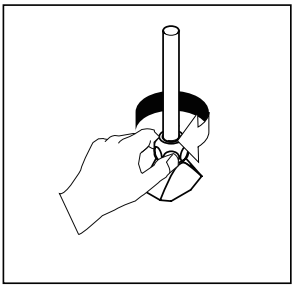

⑫圧縮カップリングナット及び接続継手に印をつけてください。

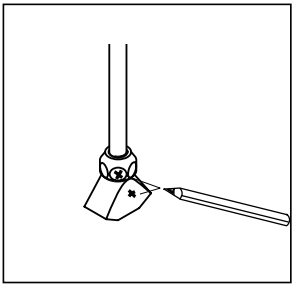

製品固有施工手順⑬⑭

⑬接続継手を固定した状態にて圧縮カップリングナットを印の位置からスパナを使用して、1 回転締め付けてください。

3 ホール洗面混合栓を瞬間湯沸器と使用する場合
ハンスグローエの混合水栓は、最適作動圧 (下限値) の流圧を確保できる圧力制御方式及び温度制御方 式の瞬間湯沸器と組み合わせて使用することがで きます。

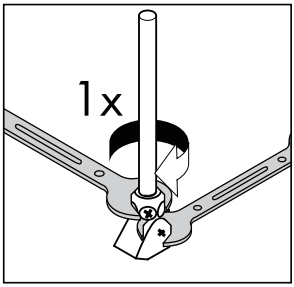

指示（重要）

- **瞬間湯沸器をご使用の場合、給湯器の設定温度を使用温度より 8 ～ 10℃高めに設定してください。**
- **吐水量を絞って使用すると給湯器が着火しない場合があります。水量と設定温度を上げてください。**

⑭給水給湯管を接続してください。
赤いリングが取り付けられているほうが、給湯です。

フレキホースの取付

注意

漏水の原因となりますので、フレキホースにねじれや折れがないよう注意して取り付けてください。

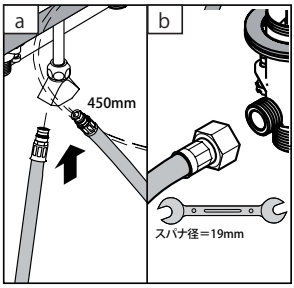

各部のなまえ

水栓のデザインによって、各部の形状は異なりますが、呼び名は変わりません。

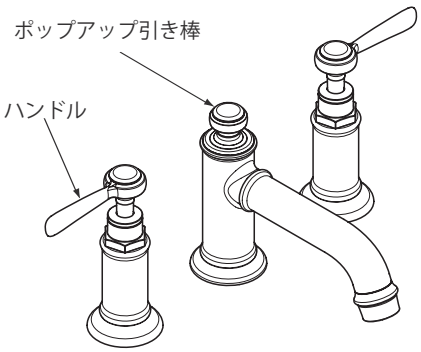

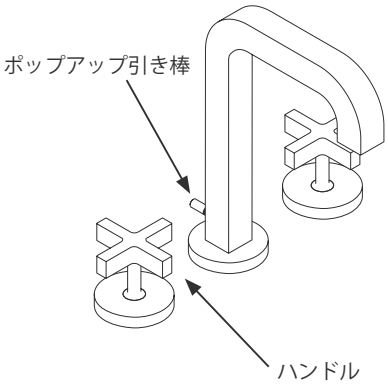

水（湯）を出す、止める / 混合水の温度調節のしかた

●左右のハンドルの開く量によって、水量と、吐水口からの混合水の温度の調節をします。
●左のハンドルを回すとお湯の量が増えます。
●右のハンドルを回すと水の量が増えます。

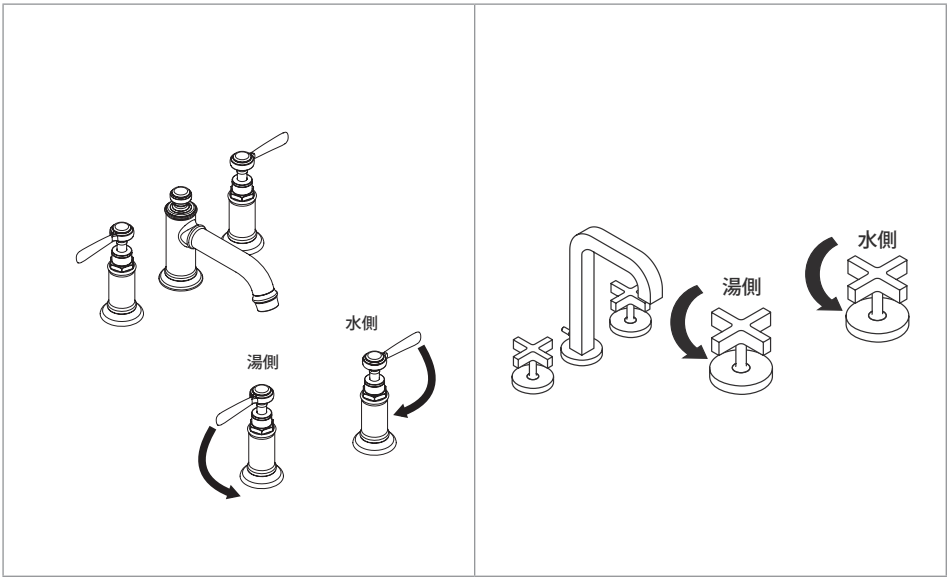

使用上の注意

快適にご使用いただくために、以下のことをお守りください。

● ハンドルはゆっくり操作してください。

速く操作しますと、抵抗がかかり、ハンドルが重く感じられる場合があります。

● 水栓本体背面に水をかけないでください。

ポップアップ（排水栓）の引き棒穴から水が入り、キャビネット内を濡らすことがあります。

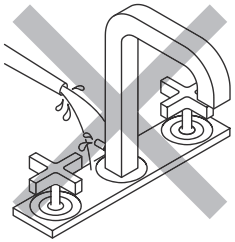

● 給湯温度を確かめて水を出してください。

高温のお湯が出て、やけどをするおそれがあります。

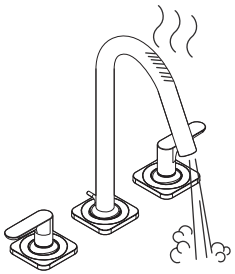

エアレーターの清掃

1．　エアレーターを回して取り外し、網とパッキンを取り出します。
2．　エアレーターと網を水洗いします。（汚れがひどい場合は、ブラシで汚れを落としてください。

指示（重要）	**定期的に、配管周りを点検し、水漏れや、がたつきがないか確認してください。製品に使われている部品の一部は、経年により劣化・摩耗するものがあります。**

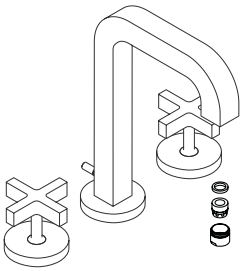

スパナ径＝ 22mm

・ スパナ
（39133xxx）

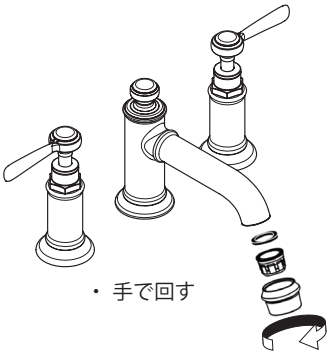

・ 手で回す

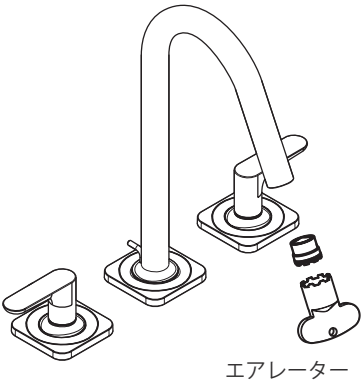

エアレーター

・ 特殊工具品番：98987000
（36108xxx）

日頃のお手入れ

損傷や、器具の不具合を防ぐため、お手入れにあたっては、次の点にご注意ください。
不適切な取扱いによって発生した損傷は、製品保証の対象にはなりません。

- 酸性洗剤、塩素漂白剤を含有する洗剤はメッキを侵しますので、絶対に使用しないでください。
- 水栓の表面を傷つけるようなものは絶対に使用しないでください。
  - クレンザーや磨き粉など粗い粒子を含んだ洗剤
  - ナイロンたわし、たわし、ブラシなど
  - 研磨剤、スポンジパッド、マイクロファイバー布、化学スポンジなど研磨を目的とした洗剤や用具
- スプレー洗剤を使用する場合、洗剤溶液を直接水栓に噴きつけず、やわらかい布やスポンジなどに噴きつけて使用してください。
- 洗剤を使ってお手入れをした後は、十分に洗い流し、水栓に付着している洗剤を残らず取り除いてください。

故障かな？と思ったら

次のような場合は、故障ではありません。修理を依頼される前に、一度ご確認のうえ、それでも直らない場合は、取付販売店、又は弊社テクニカルカスタマーサービス、最寄りの弊社アフターサービス会社までご連絡ください。詳しくは後述のアフターサービスをご覧ください。

分解禁止

決められた項目以外は、分解、改造しないでください。破損し、やけど、けが、水漏れなどの損害発生のおそれがあります。

修理を依頼される前に

症状	ここをお調べください	処置の仕方
水が止まらない	ハンドルは止水位置になっていますか。	ハンドルを止水位置にしてください。
	ハンドルがカルキ、ごみなどで汚れていませんか。	カートリッジの清掃、または交換が必要です。 修理を依頼してください。
水が出ない	止水栓は開いていますか。	止水栓を開き、流量の調整をしてください。
流量が少ない	止水栓は十分に開いていますか。	止水栓を開き、流量の調整をしてください。キャビネット内に保管した物があたって、止水栓が動くことがあります。
	エアレーターあるいは、ストレーナーが詰まっていませんか。	P27 を参考に、エアレーターの清掃をしてください。
	給水圧が不足していませんか。	給水圧、給湯圧を製品の作動圧内に調整してください。

故障かな？と思ったら

症状	ここをお調べください	処置の仕方
水しか出ない	湯側の止水栓は開いていますか。	止水栓を開き、流量の調整をしてください。
	給湯器のスイッチは入っていますか。	給湯器の温度設定を確認し、十分な湯量、湯温を確保してください。
湯しか出ない	水側の止水栓は開いていますか。	止水栓を開き、流量の調整をしてください。
ハンドルの動きが悪い	ハンドルがカルキ、ごみなどで汚れていませんか。	カートリッジの清掃、または交換が必要です。修理を依頼してください。
ハンドルが重くなった	―	お使い始めにくらべ、使用しているうちに、ハンドルが重く感じられるようになる場合があります。これは内部部品のなじみによるものであり、故障ではありません。

アフターサービス

保証書（この説明書の裏表紙が保証書になっています。）

- 製品は保証書の内容にしたがって保証されています。取付日、お客様名、取付店名が記入してあることを確認してください。
- 製品の保証期間は取付日から 2 年間です。

補修部品の供給期間

補修用部品の供給期間は、製品の製造中止から 10 年間です。

保証について

- 保証期間中は、規定にしたがい修理をさせていただきます。
  保証期間内でも有償修理となる場合があります。
- 保証期間を過ぎている場合は、ご希望により有償にて修理をさせていただきます。

消耗部品の交換

消耗部品（カートリッジ、パッキン等）が劣化すると、水漏れの原因となります。該当部品の交換により不具合は解消されます。

修理費用の内訳

修理費用は、出張作業費 + 部品代 + 部品手配費 + 交通費で構成されています。

修理を依頼されるときは

- 修理依頼先

＜保証期間内＞

ハンスグローエジャパン㈱　テクニカルカスタマーサービスまで（連絡先は裏表紙を参照ください）

＜保証期間外＞

お近くの弊社アフターサービス会社
（連絡先は弊社ホームページをご覧ください。http://www.hansgrohe.co.jp）

または、ハンスグローエジャパン㈱　テクニカルカスタマーサービスまで（連絡先は裏表紙を参照ください）

- ご連絡いただきたい内容

1. 品番（8 桁）
2. 品名
3. 取付け年数
4. 不具合の状況
5. 住所、氏名、電話番号

ご不明な点がございましたら、ハンスグローエジャパン㈱　テクニカルカスタマーサービスまで（連絡先は裏表紙を参照ください）お問い合わせください。

この度は、ハンスグローエ社の製品をお買い上げ頂き、誠にありがとうございました。

製造には万全を期しておりますが、万が一取り付けから 2 年以内に、構造上の欠陥、材質不良、製造上の欠陥により、使用不能 もしくは有用性が著しく損なわれた製品については、すべて無料で当社の判断により修理もしくは交換させていただきます。修理の試みまたは交換が繰り返されることがありますので、あらかじめご了承ください。

保証期間内でも 以下の場合は 有料修理となります。あらかじめご了承ください。

1. 取付及び施工上の不注意や過失による不具合
2. 建築躯体の変形など製品以外の不具合に起因する不具合
3. 弊社指定外部品使用による不具合
4. 化学的、電気化学的または外部ノイズ等による電気的影響に起因する不具合
5. 適切な使用・維持管理がなされなかったことに起因する不具合
6. 落下や強い衝撃が加わったことによる不具合
7. 経年変化や部品消耗、不適切なお手入れによる不具合
8. 不当な修理や改造による不具合
9. 火災、地震、水害、落雷、凍結、その他の天災地変、公害、気象条件及び環境条件による不具合
10. 強い腐食性の空気環境 (海岸付近、温泉地など) に起因する不具合
11. 取付後の 設置場所移動や分解等による不具合
12. 配管内のゴミや砂、赤さびや水あか固着による消耗部品の消耗
13. 温泉水・中水・飲料不可な井戸水、水道法に定められた飲料水水質基準不適合水使用による不具合
14. 本書の提示がない場合、また、取付日・お客様・取扱店の欄に記載がない場合

ハンスグローエ ジャパン株式会社

http://www.hansgrohe.co.jp
メールアドレス：ts@hansgrohe.co.jp

20203165
20200610