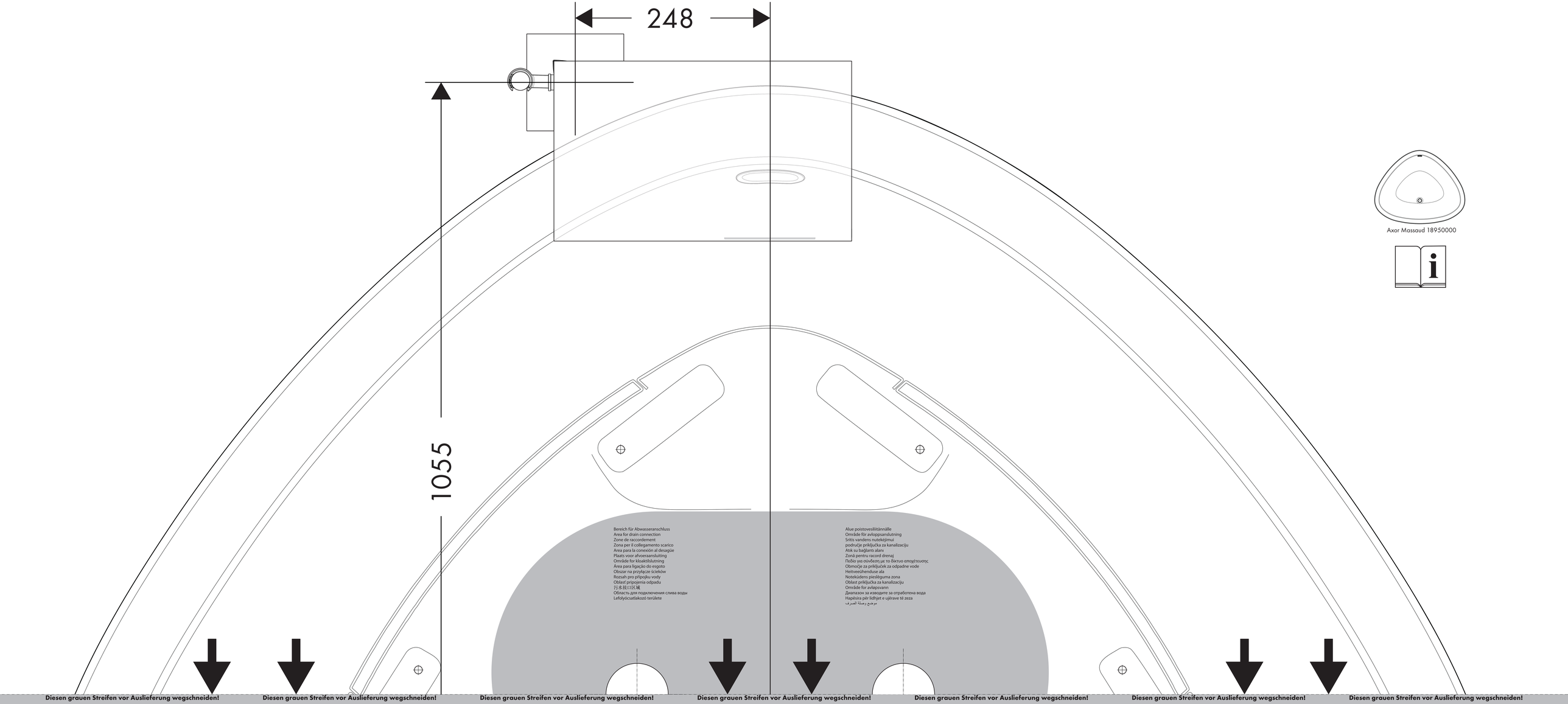

Axor Massaud 18950000

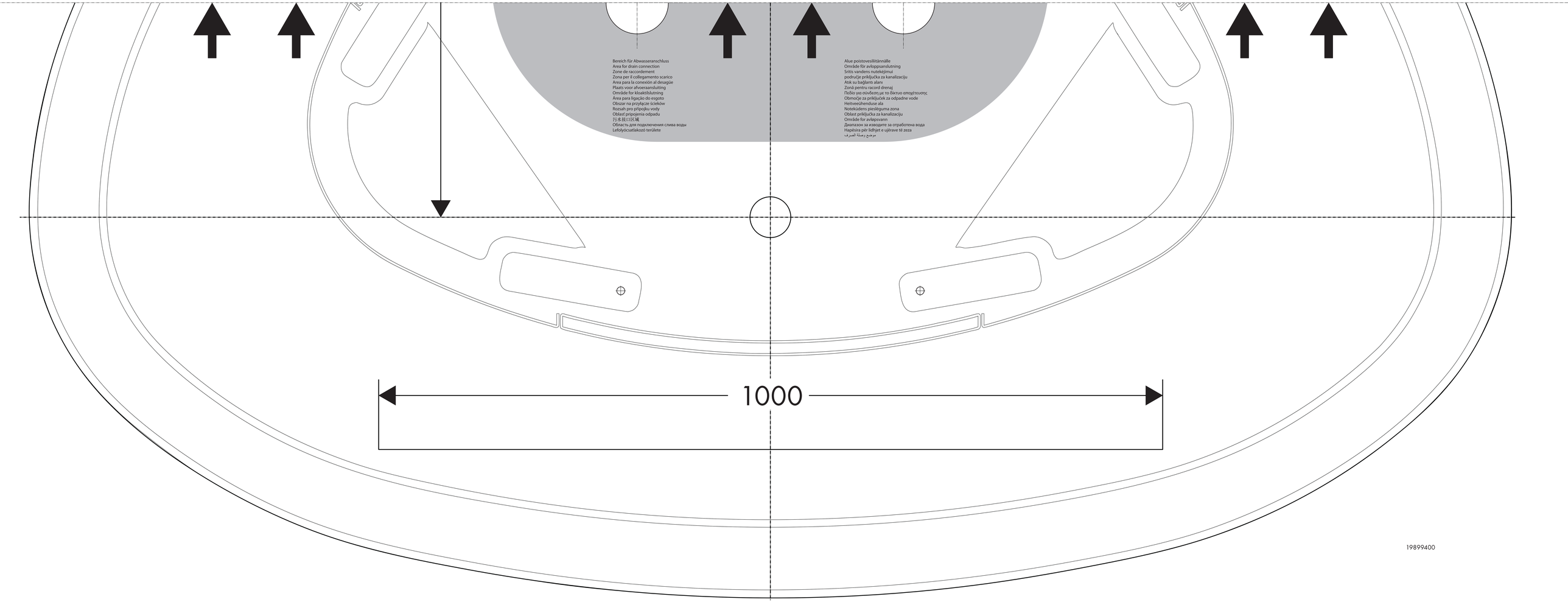
Bereich für Abwasseranschluss
Area for drain connection
Zone de raccordement
Zona per il collegamento scarico
Área para la conexión al desagüe
Plaats voor afvoeraansluiting
Område for kloakkilslutning
Área para ligação do esgoto
Obszar na przyłącze ścieków
Rozsah pro přípojku vody
Oblasť pripojenia odpadu
污水接口区域
Область для подключения слива воды
Lefolyócsatlakozó területe
Alue poistovesiliitännälle
Område för avloppsanslutning
Sritis vandens nutekėjimui
područje priključka za kanalizaciju
Atık su bağlantı alanı
Zonă pentru racord drenaj
Περιοχή για σύνδεση με το δίκτυο αποχέτευσης
Območje za priključek za odpadne vode
Heitveeühenduse ala
Notekūdens pieslēguma zona
Oblast priključka za kanalizaciju
Område for avløpsvann
Диапазон за извеждане за отработена вода
Hapësira për lidhjet e ujërave të zeza
موضع وصلة الصرف
1000
19899400