Montageanleitung

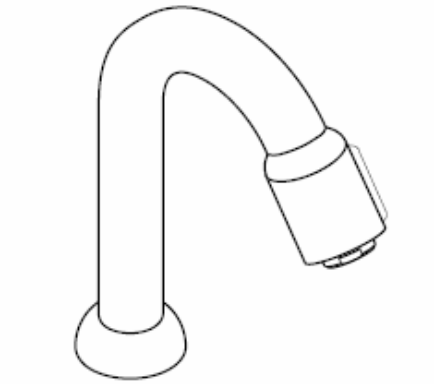

13130XXX

hansgrohe

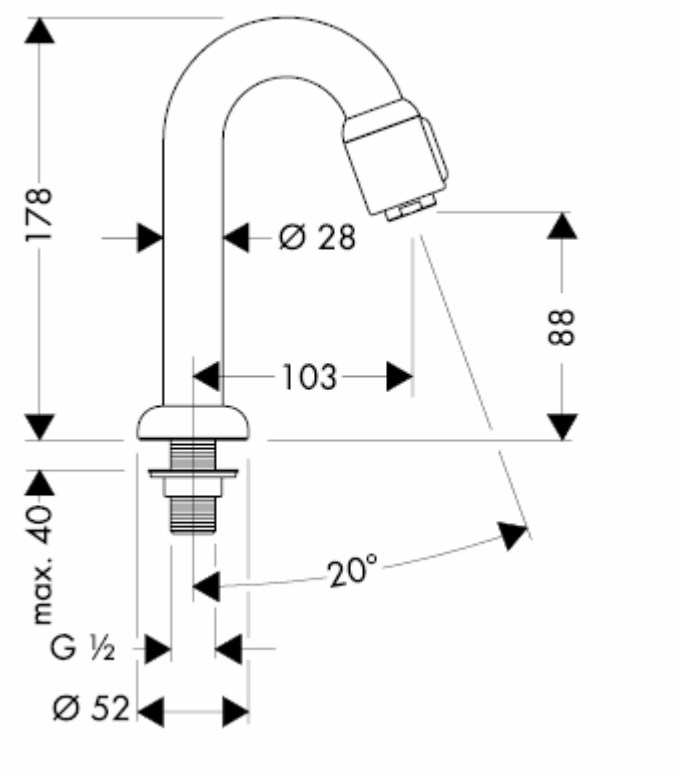
178
Ø 28
88
103
max. 40
20°
G ½
Ø 52

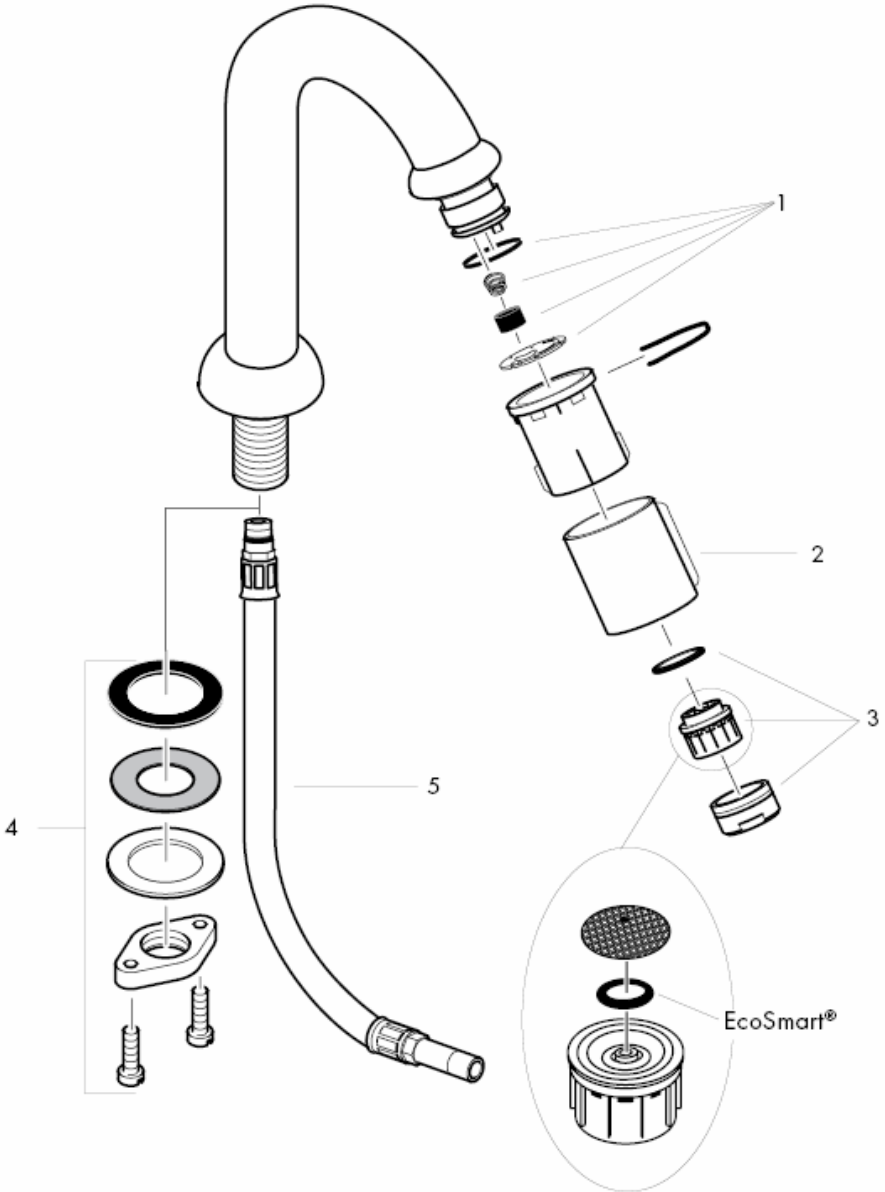
1
2
3
4
5
EcoSmart®

Zulaufleitungen fachgerecht durchspülen.

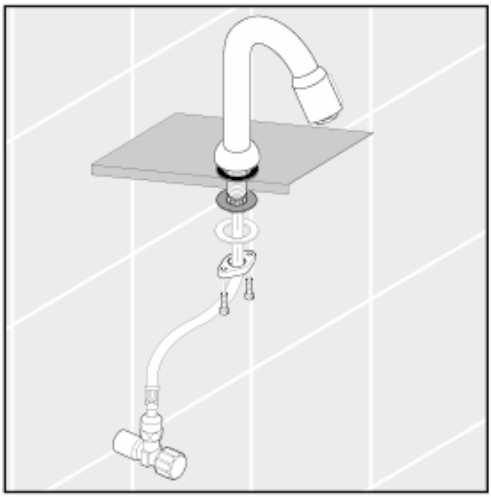

Montage Anschlussschlauch

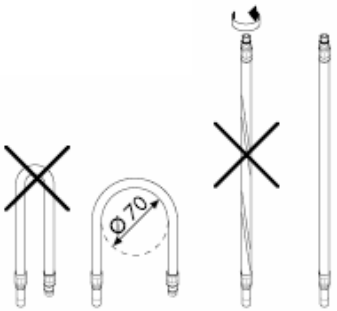

Technische Daten

Armatur serienmäßig mit EcoSmart®
(Durchflussbegrenzer)
Durchflussleistung mit EcoSmart:
5 l/min 0,3 MPa
Durchflussleistung ohne EcoSmart:
11 l/min 0,3 MPa
Betriebsdruck: max. 1 MPa
Empfohlener Betriebsdruck: 0,1 – 0,5 MPa
Prüfdruck: 1,6 MPa
(1 MPa = 10 bar = 147 PSI)
Heißwassertemperatur: max.80° C
Empfohlene Heißwassertemperatur: 65° C

Serviceteile siehe Seite 3

1	Service Set	94156000
2	Mantel für Zapfventil	94061XXX
3	Luftsprudler kpl.	13185000
4	Schaftbefestigung kpl.	94702000
5	Anschlussschlauch	94071000

XXX **= Farbcodierung**

000 chrom
800 edelstahl-optik

Mit QuickClean, der manuellen Reinigungsfunktion können die Strahlformer durch einfaches rubbeln vom Kalk befreit werden.



hansgrohe

Hansgrohe · Postfach 1145 · D-77761 Schiltach · Telefon +49 (0) 78 36/51-1282 · Telefax +49 (0) 7836/511440
E-Mail: info@hansgrohe.com · Internet: www.hansgrohe.com

11/2009
9.0771.03
Deutsch

Instructions de montage

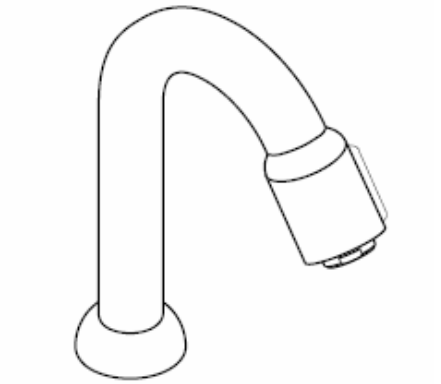

13130XXX

hansgrohe

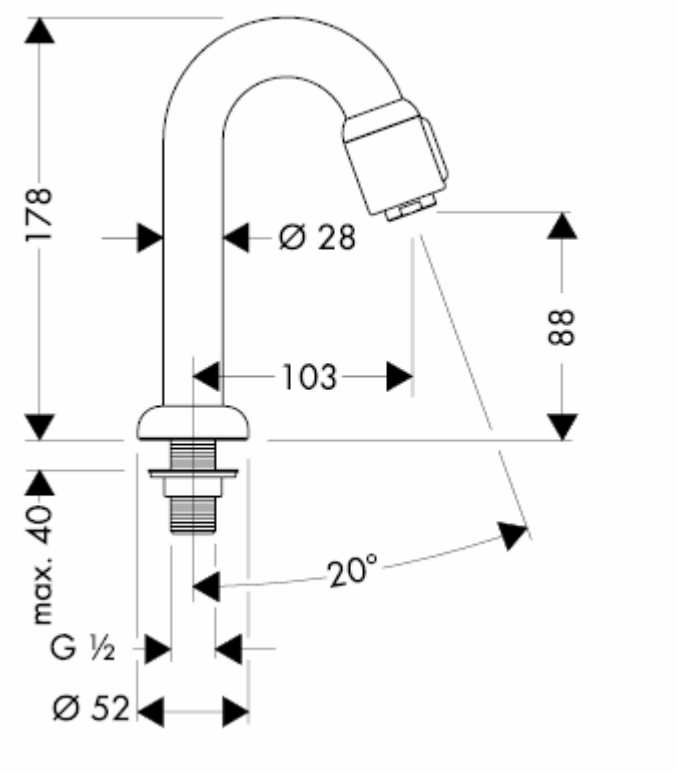
178
Ø 28
88
103
max. 40
20°
G ½
Ø 52

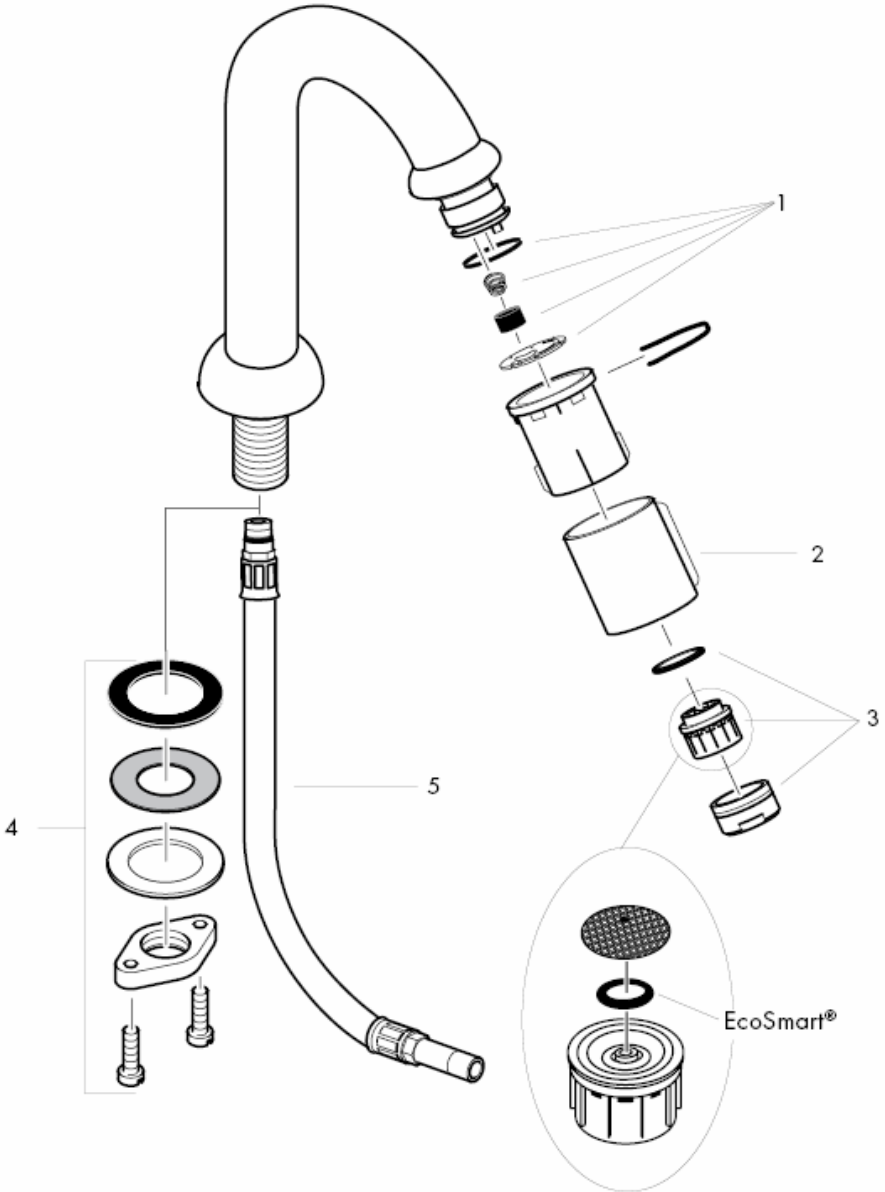
1
2
3
4
5
EcoSmart®

Purger les conduites d'alimentation.

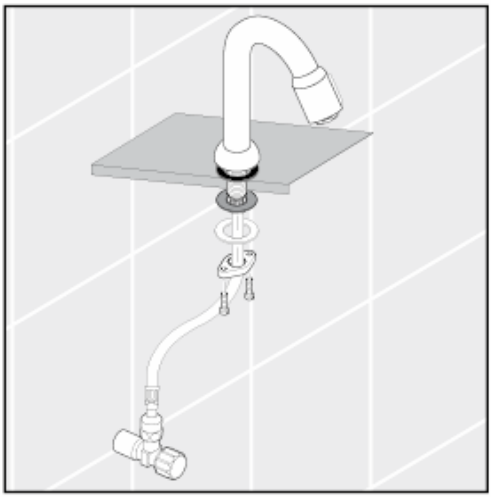

Montage flexible de raccordement

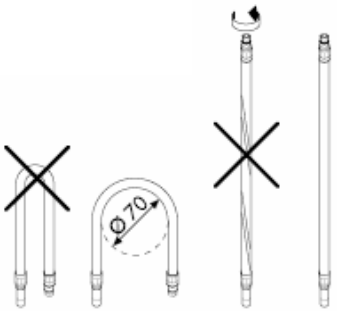

Informations techniques

Robinetterie équipée en série d'un EcoSmart®
(limiteur de débit)
Débit avec EcoSmart:
5 l/min 0,3 MPa
Débit sans EcoSmart:
11 l/min 0,3 MPa
Pression de service autorisée: max. 1 MPa
Pression de service conseillée: 0,1 – 0,5 MPa
Pression maximum de contrôle: 1,6 MPa
(1 MPa = 10 bar = 147 PSI)
Température d'eau chaude: max.80° C
Température recommandée: 65° C

Pièces détachées voir pages 3

1	set de service	94156000
2	douille pour robinet lave mains	94061XXX
3	aérateur cpl.	13185000
4	fixation cpl.	94702000
5	flexible de raccordements	94071000

XXX **= Couleurs**

000 chromé
800 aspect acier inox

QuickClean, la fonction de nettoyage manuelle, permet d'enlever facilement le tartre des mousseurs par simple frottement.



hansgrohe

Hansgrohe · Postfach 1145 · D-77761 Schiltach · Telefon +49 (0) 78 36/51-1282 · Telefax +49 (0) 7836/511440
E-Mail: info@hansgrohe.com · Internet: www.hansgrohe.com

11/2009
9.0771.03
Français

assembly instructions

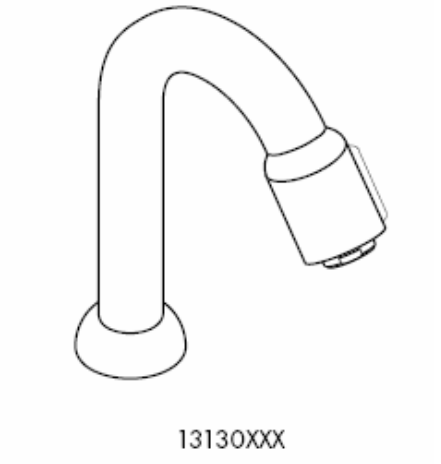

hansgrohe

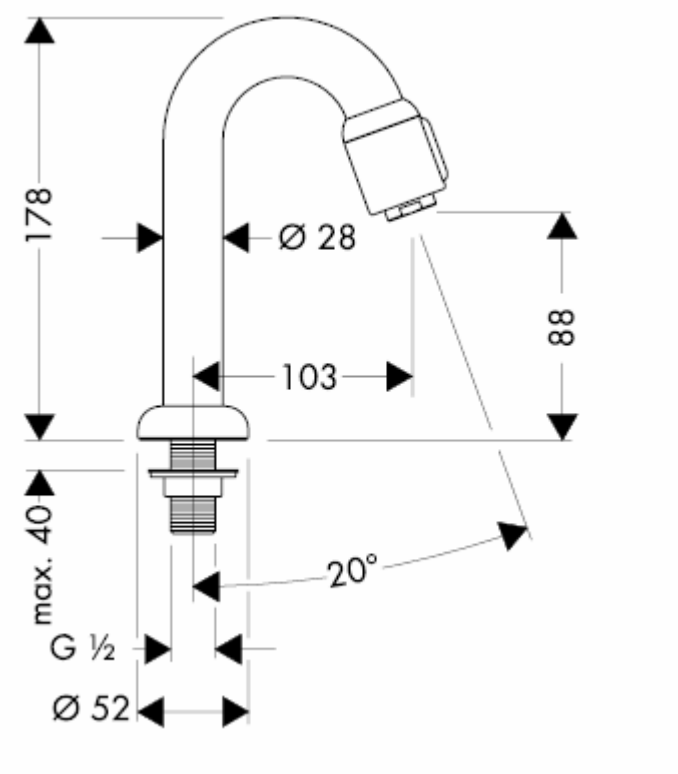
178
Ø 28
88
103
max. 40
20°
G ½
Ø 52

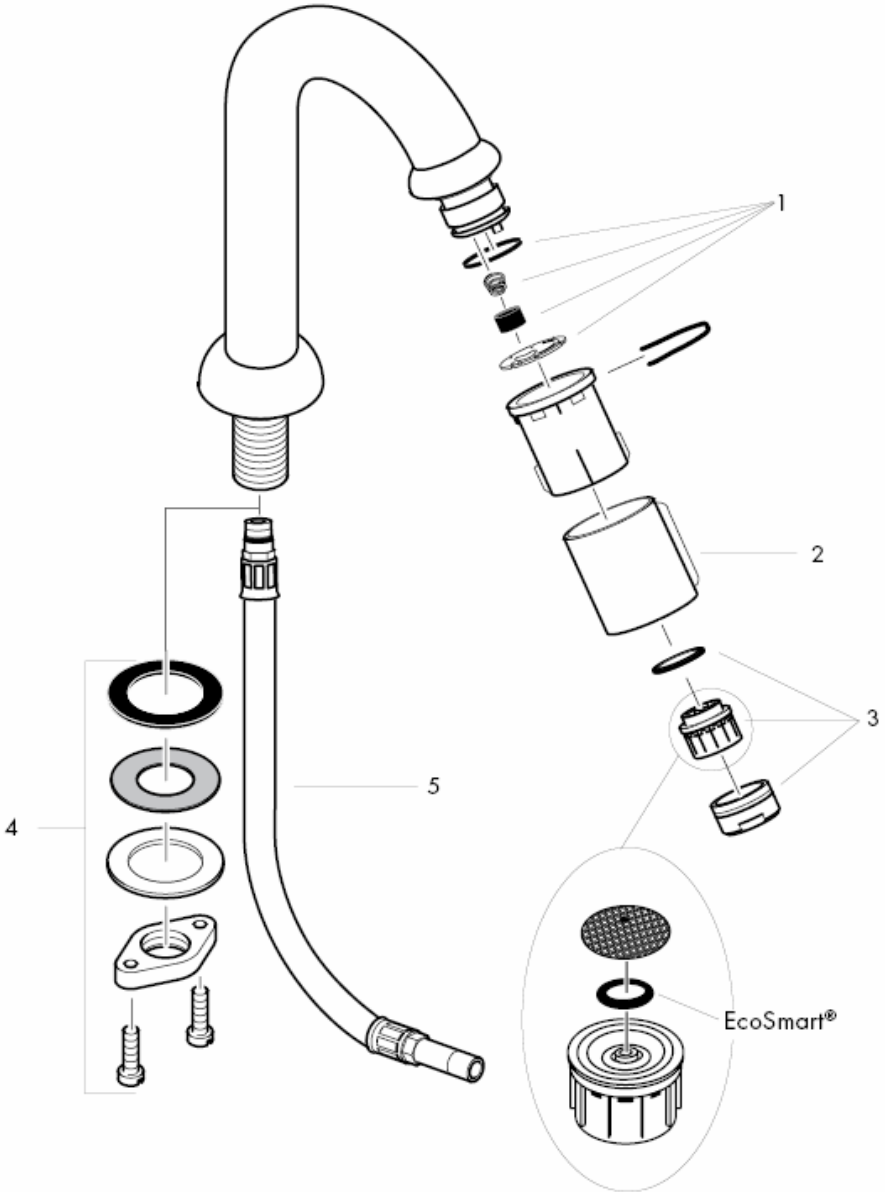
1
2
3
4
5
EcoSmart®

Flush through the supply pipes.

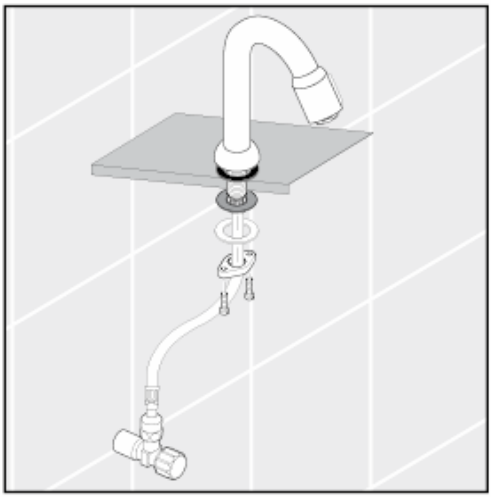

Assembly connecting hoses

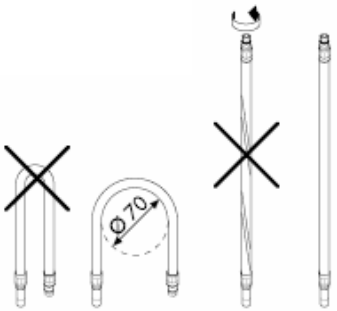

Technical Data

This mixer series-produced with EcoSmart®
(flow limiter)
Rate of flow with EcoSmart:
5 l/min 0,3 MPa
Rate of flow without EcoSmart:
11 l/min 0,3 MPa
Operating pressure: max. 1 MPa
Recommended operating pressure: 0,1 – 0,5 MPa
Test pressure: 1,6 MPa
(1 MPa = 10 bar = 147 PSI)
Hot water temperature: max.80° C
Recommended hot water temp.: 65° C

Spare parts see page 3

1	service set	94156000
2	cover for shut off valve	94061XXX
3	aerator cpl.	13185000
4	fixing set	94702000
5	connection hose	94071000

XXX **= Colors**

000 chrome plated
800 stainless steel optic

The QuickClean cleaning function only needs a small manual rub over to remove the lime scale from the spray channels.



hansgrohe

Hansgrohe · Postfach 1145 · D-77761 Schiltach · Telefon +49 (0) 78 36/51-1282 · Telefax +49 (0) 7836/511440
E-Mail: info@hansgrohe.com · Internet: www.hansgrohe.com

11/2009
9.0771.03
English

Istruzioni per Installazione

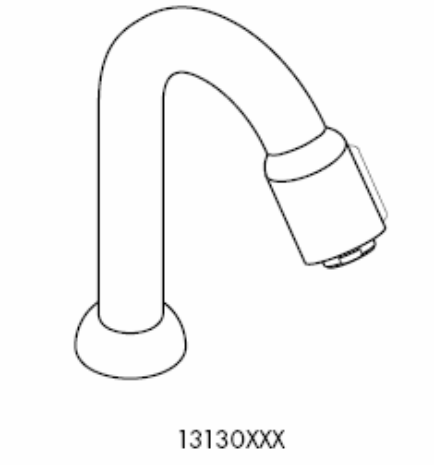

hansgrohe

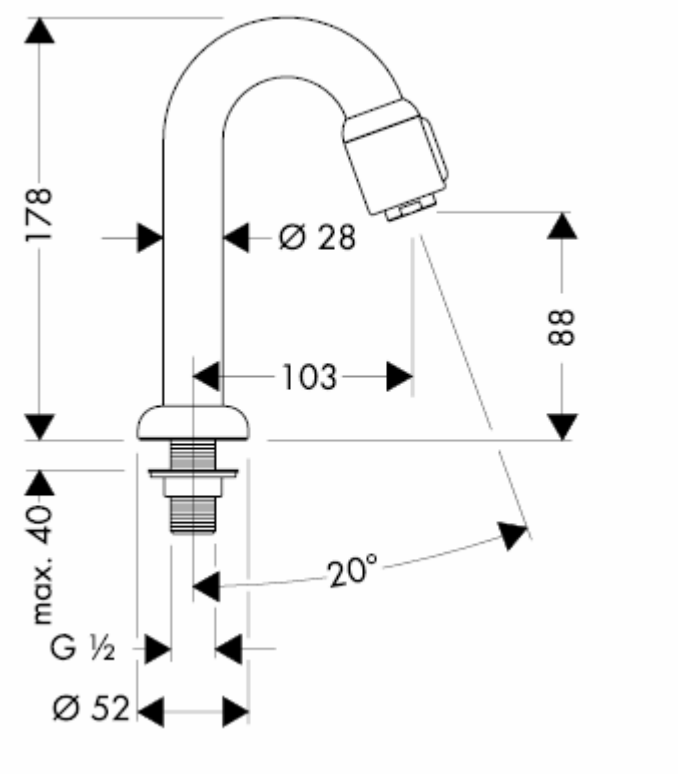
178
Ø 28
88
103
max. 40
20°
G ½
Ø 52

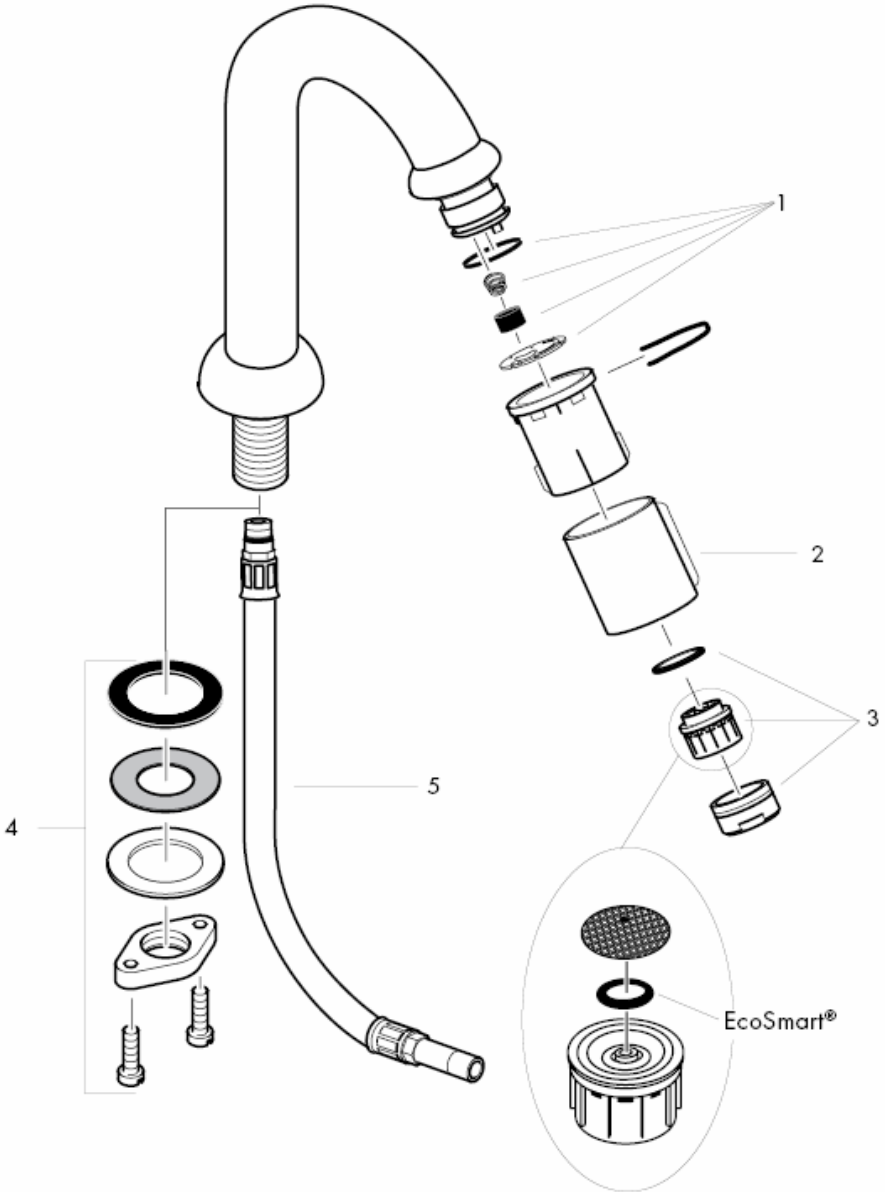
1
2
3
4
5
EcoSmart®

Collegare le uscite principali.

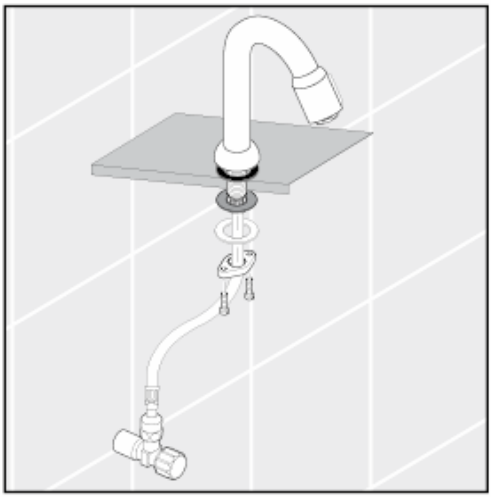

Montaggio flessibile

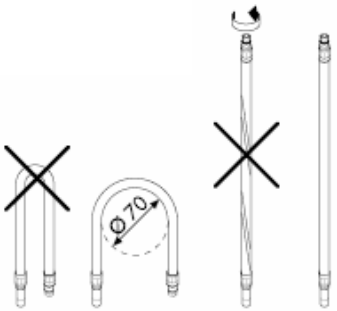

Dati tecnici

Questo miscelatore è dotato di serie del EcoSmart® (limitatore di flusso)
Potenza di erogaz. con EcoSmart: 5 l/min 0,3 MPa
Potenza di erogaz. senza EcoSmart: 11 l/min 0,3 MPa
Pressione d'uso: max. 1 MPa
Pressione d'uso consigliata: 0,1 – 0,5 MPa
Pressione di prova: 1,6 MPa
(1 MPa = 10 bar = 147 PSI)
Temperatura dell'acqua calda: max.80° C
Temp. dell'acqua calda consigliata: 65° C

Parti di ricambio vedi pagg. 3

1	set di servizio	94156000
2	copertura per rubinetto d'arresto al bordo	94061XXX
3	rompigetto compl.	13185000
4	set di fissaggio compl.	94702000
5	raccordo flessibile	94071000

XXX **= Trattamento**

000 cromato
800 acciaio inox acciaio

Con QuickClean, la funzione anticalcare manuale, i diffusori del getto possone essere liberati da calcare con un semplice strofinamento.



hansgrohe

Hansgrohe · Postfach 1145 · D-77761 Schiltach · Telefon +49 (0) 78 36/51-1282 · Telefax +49 (0) 7836/511440
E-Mail: info@hansgrohe.com · Internet: www.hansgrohe.com

11/2009
9.0771.03
Italiano

Instrucciones de montaje

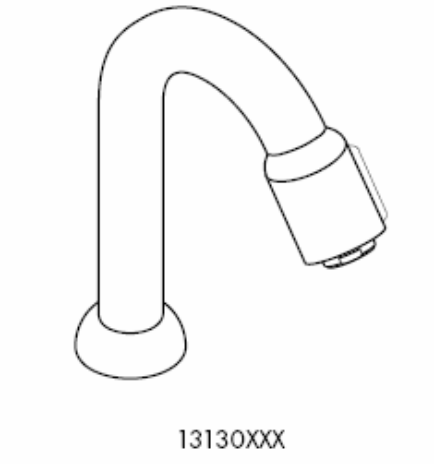

hansgrohe

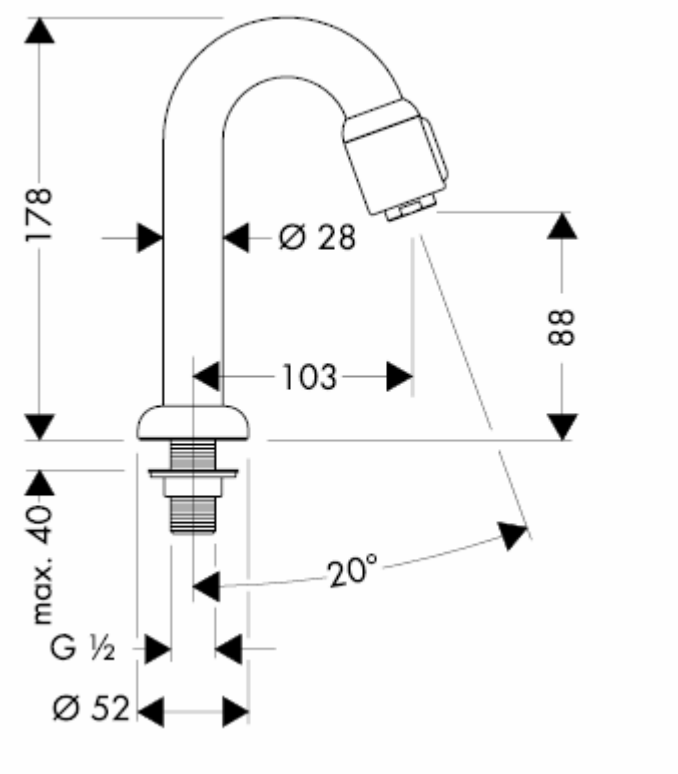
178
Ø 28
88
103
max. 40
20°
G ½
Ø 52

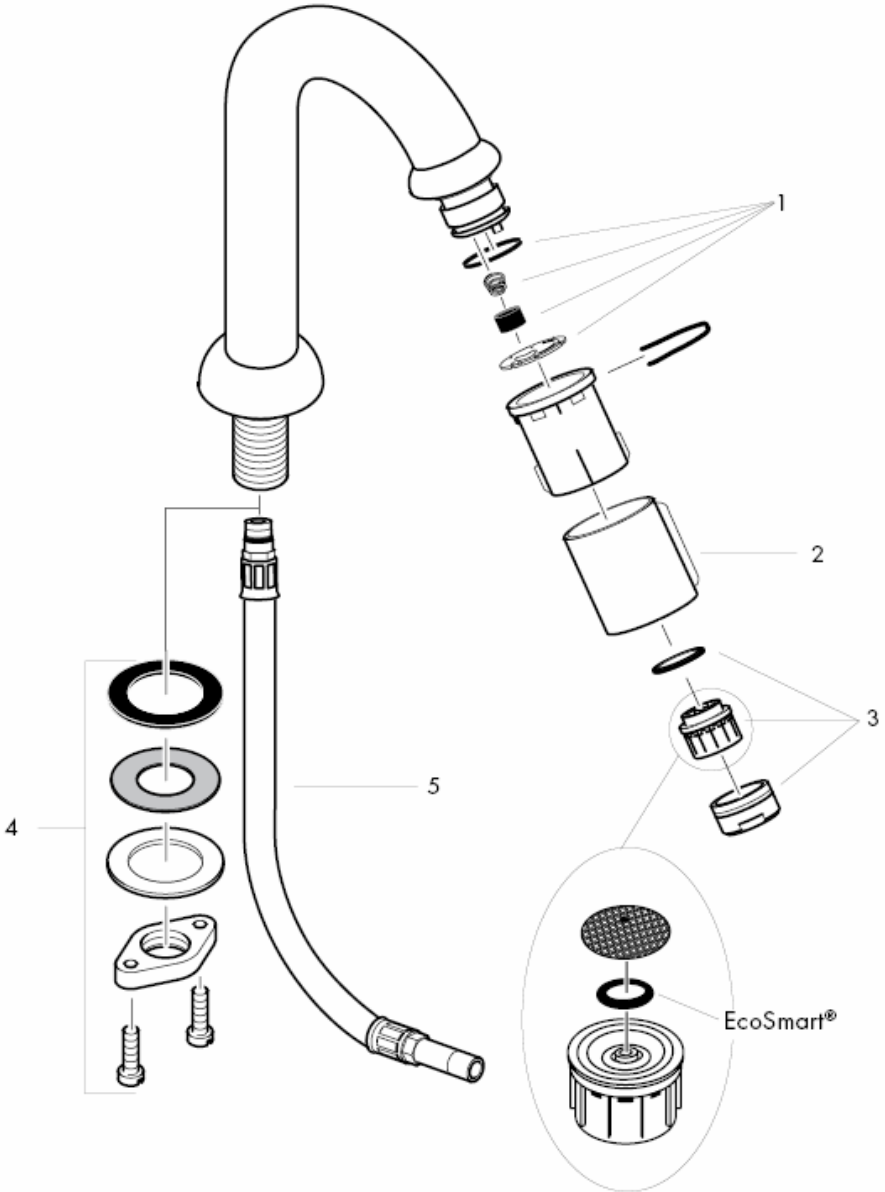
1
2
3
4
5
EcoSmart®

Purgar las tuberías de afluencia.

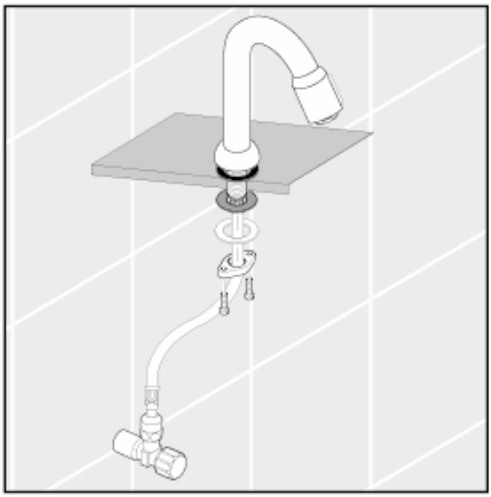

Montaje conexión flexible

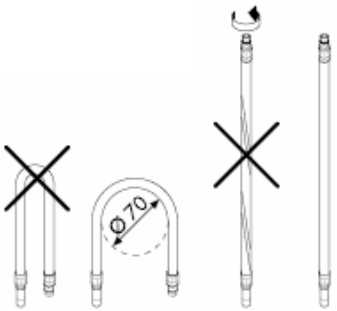

Datos técnicos

Grifo, desde fábrica equipado con EcoSmart®
(limitador de caudal)
Caudal máximo con EcoSmart:
5 l/min 0,3 MPa
Caudal máximo sin EcoSmart:
11 l/min 0,3 MPa
Presión en servicio: max. 1 MPa
Presión recomendada en servicio: 0,1 – 0,5 MPa
Presión de prueba: 1,6 MPa
(1 MPa = 10 bar = 147 PSI)
Temperatura del agua caliente: max.80° C
Temp. recomendada del agua caliente: 65° C

Repuestos ver página 3

1	Set de reparación	94156000
2	Set de reparación Casquillo	94061XXX
3	Aireador completo	13185000
4	Set de fijación completo	94702000
5	Conexión flexible	94071000

XXX **= Acabados**

000 cromado
800 acero especial

QuickClean, la función de limpieza manual, permite quitar la cal simplemente frotando los ejectores.



hansgrohe

Hansgrohe · Postfach 1145 · D-77761 Schiltach · Telefon +49 (0) 78 36/51-1282 · Telefax +49 (0) 7836/511440
E-Mail: info@hansgrohe.com · Internet: www.hansgrohe.com

11/2009
9.0771.03
Español

Handleiding

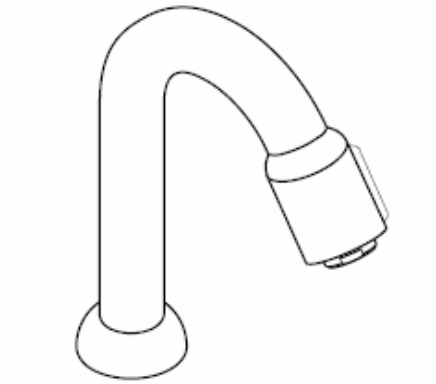

13130XXX

hansgrohe

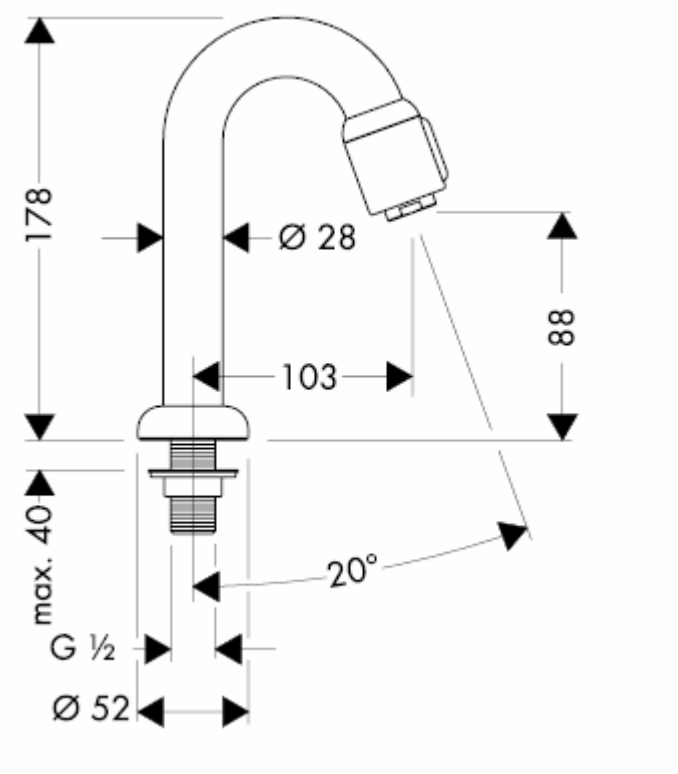
178
Ø 28
88
103
max. 40
20°
G ½
Ø 52

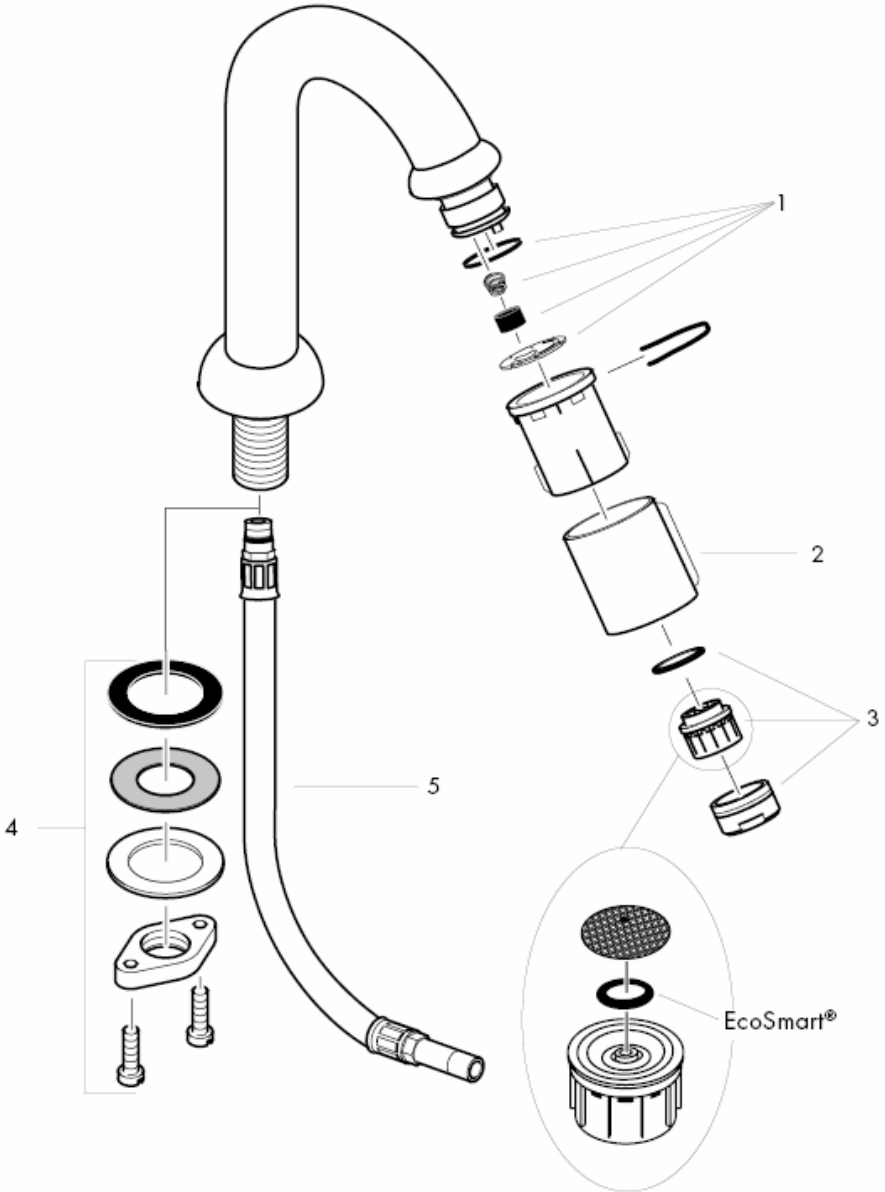
1
2
3
4
5
EcoSmart®

Toevoerleidingen vakkundig doorspoelen.

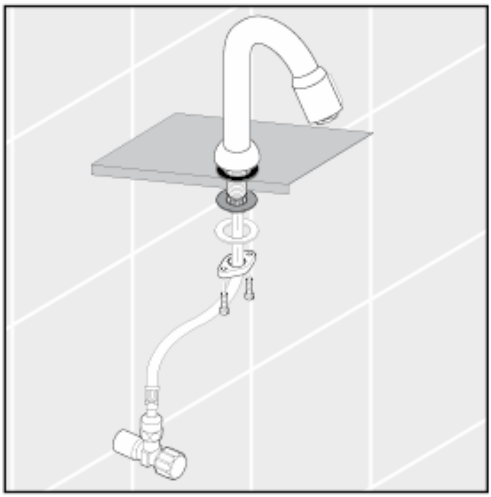

Montage aansluitslangen

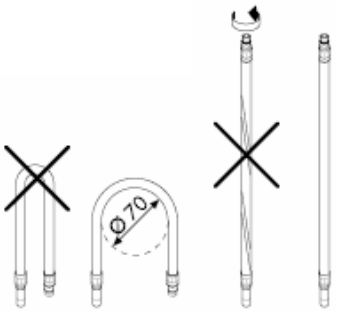

Technische gegevens

Armatuur standaard met EcoSmart® (doorstroombegrenzer)	
Doorstroomcapaciteit met EcoSmart:	5 l/min 0,3 MPa
Doorstroomcap. zonder EcoSmart:	11 l/min 0,3 MPa
Werkdruk: max.	max. 1 MPa
Aanbevolen werkdruk:	0,1 – 0,5 MPa
Getest bij:	1,6 MPa
(1 MPa = 10 bar = 147 PSI)	
Temperatuur warm water:	max.80° C
Aanbevolen warm water temp.:	65° C

Service onderdelen zie blz. 3

1	serviceset	94156000
2	Mantel voor toiletkraan	94061XXX
3	perlator kompl.	13185000
4	schachtbevestigingsset kompl.	94702000
5	aansluitslang	94071000

XXX **= Kleuren**

000 verchroomd
800 RVS-look

Met QuickClean, de handmatige reinigingsfunktie, kunnen de straalopeningen door het met de hand wegwrijven van kalk, gereinigd worden.



hansgrohe

Hansgrohe · Postfach 1145 · D-77761 Schiltach · Telefon +49 (0) 78 36/51-1282 · Telefax +49 (0) 7836/511440
E-Mail: info@hansgrohe.com · Internet: www.hansgrohe.com

11/2009
9.0771.03
Nederlands

Monteringsvejledning

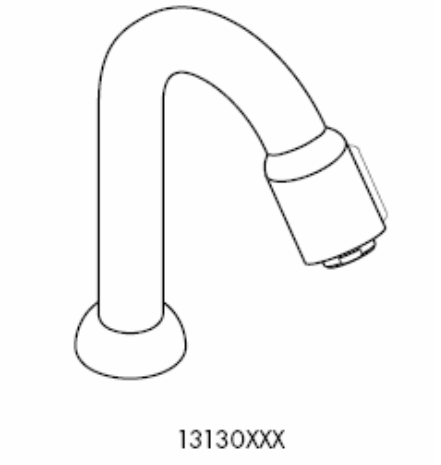

hansgrohe

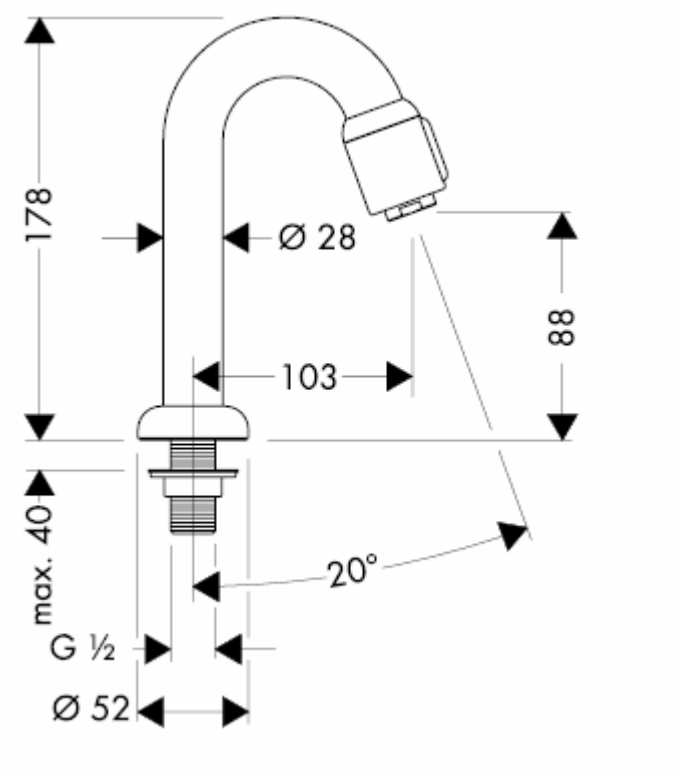
178
Ø 28
88
103
max. 40
20°
G ½
Ø 52

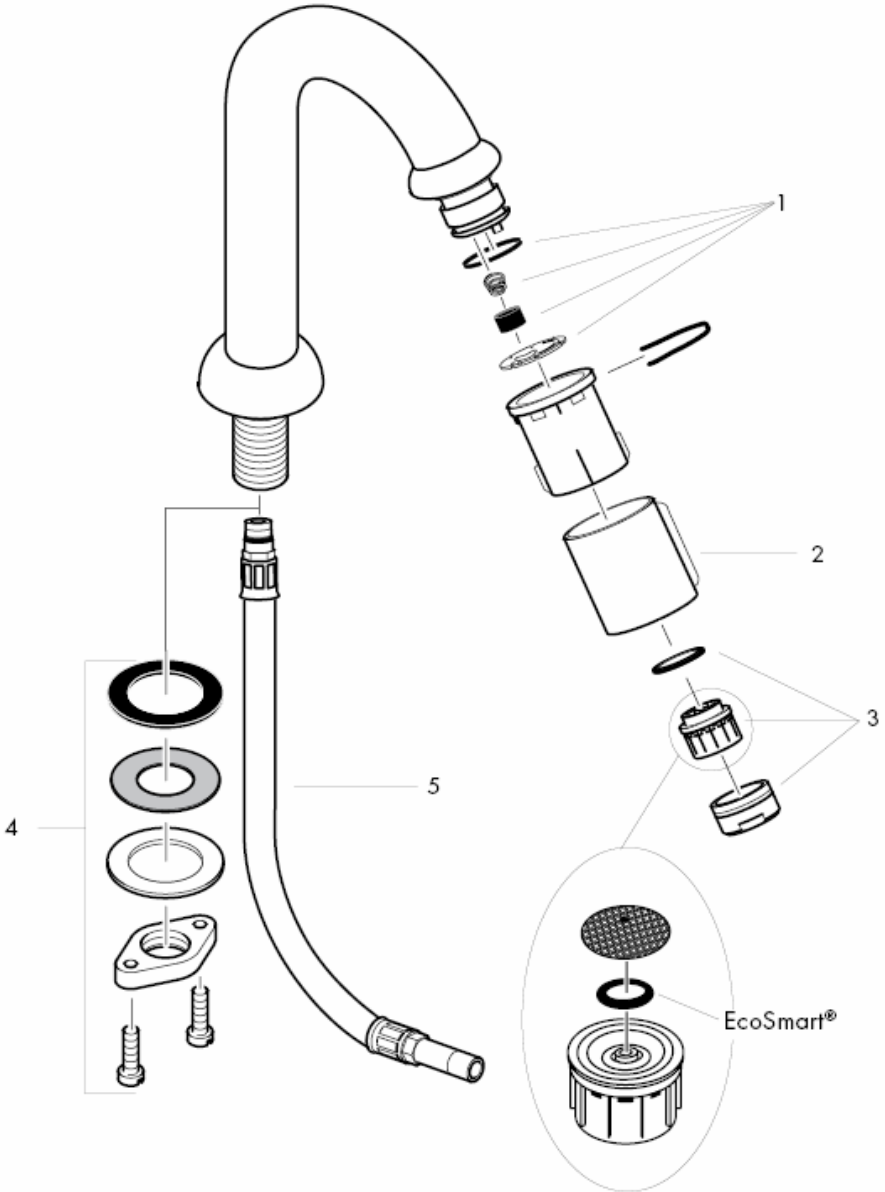
1
2
3
4
5
EcoSmart®

Skyl tilførselsledningene grundig.

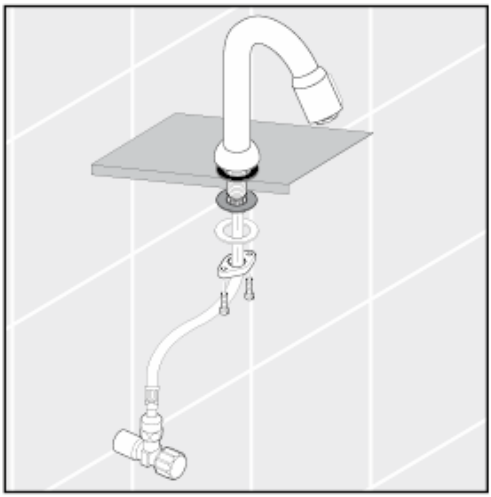

Montering tilslutingslangerne

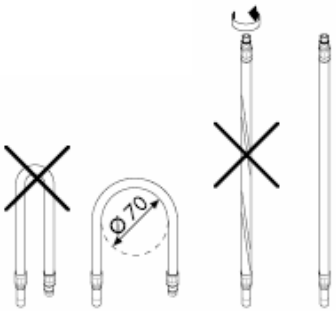

Tekniske data

Armaturet er forsynet med EcoSmart®
(gennemstrømningsbegrænser)
Gennemstrømnigskap. med EcoSmart:
5 l/min 0,3 MPa
Gennemstrømnigskap. uden EcoSmart:
11 l/min 0,3 MPa
Driftstryk: max. 1 MPa
Anbefalet driftstryk: 0,1 – 0,5 MPa
Prøvetryk: 1,6 MPa
(1 MPa = 10 bar = 147 PSI)
Varmtvandstemperatur: max.80° C
Anbefalet varmtvandstemperatur: 65° C

Reservedele se s. 3

1	Service-sæt	94156000
2	Dæksel til udløb	94061XXX
3	Perlator kpl.	13185000
4	Festedel kpl.	94702000
5	Tilslutningsslange	94071000

XXX **= Overflade**

000 Krom
800 Stainless steel optic

Med QuickClean, den manuelle rengøringsfunktion kan strålekanalerne let renses for kalk - der skal blot gnubbes!



hansgrohe

Hansgrohe · Postfach 1145 · D-77761 Schiltach · Telefon +49 (0) 78 36/51-1282 · Telefax +49 (0) 7836/511440
E-Mail: info@hansgrohe.com · Internet: www.hansgrohe.com

11/2009
9.0771.03
Dansk

Manual de Instalación

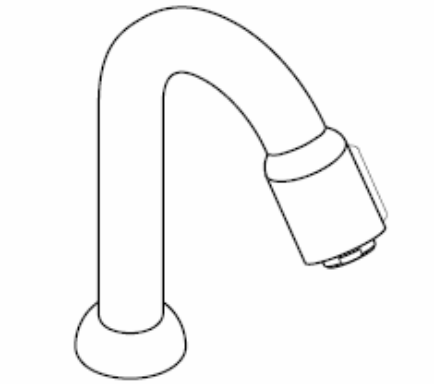

13130XXX

hansgrohe

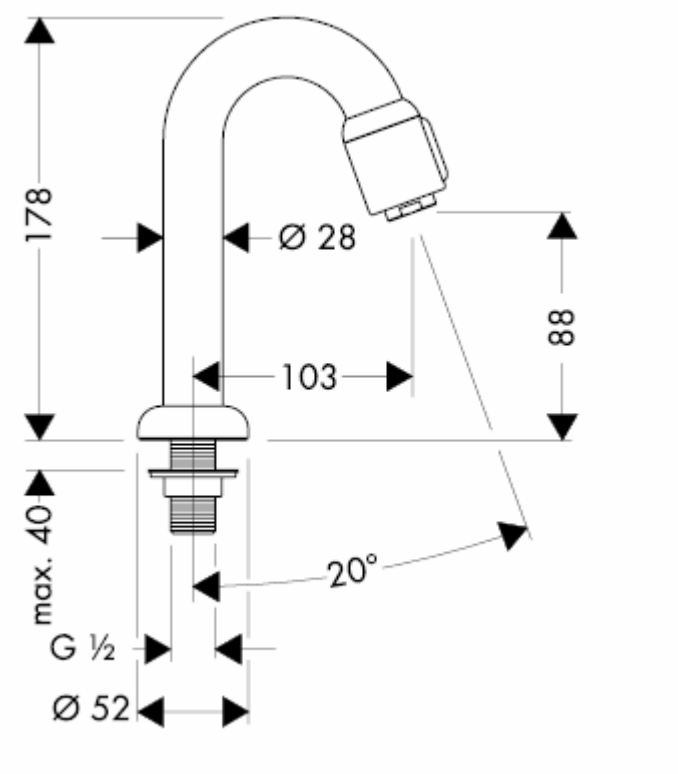
178
Ø 28
88
103
max. 40
20°
G ½
Ø 52

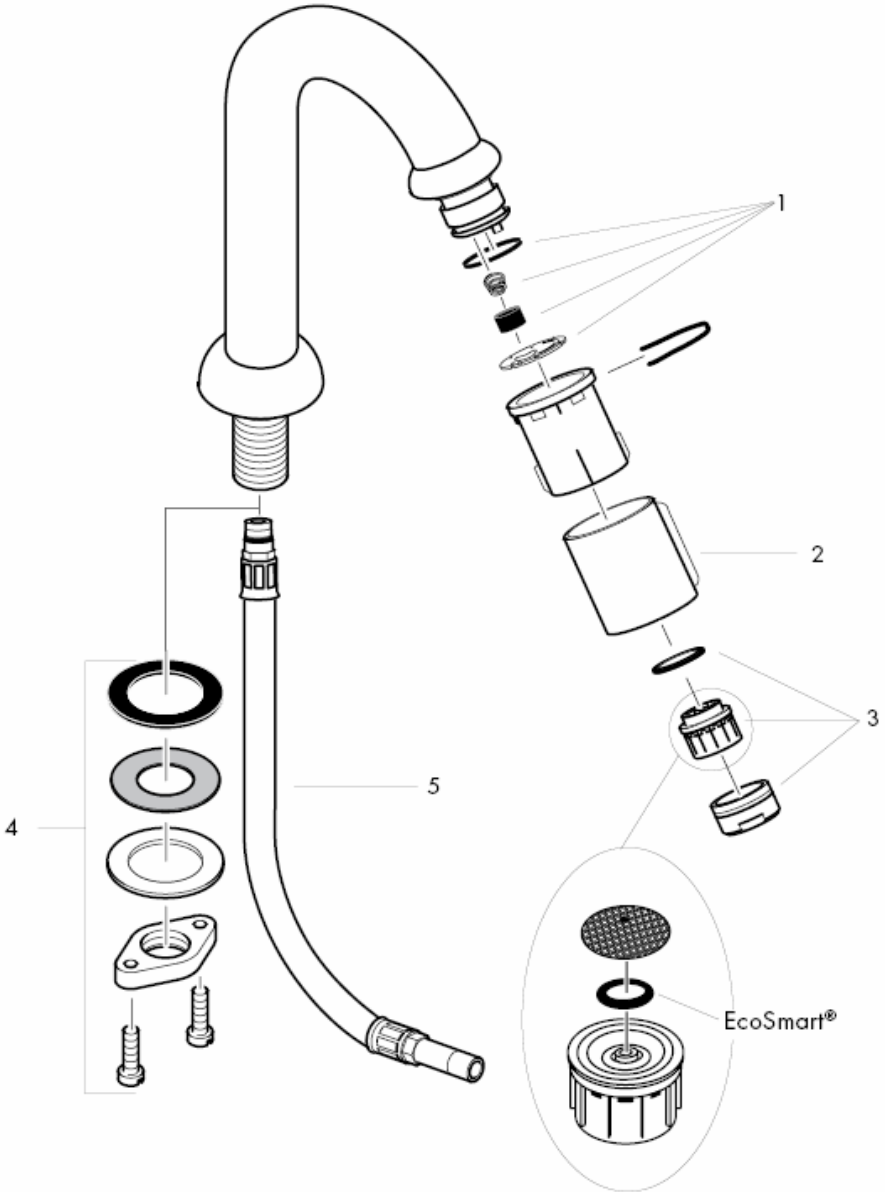
1
2
3
4
5
EcoSmart®

Purgue a canalização.

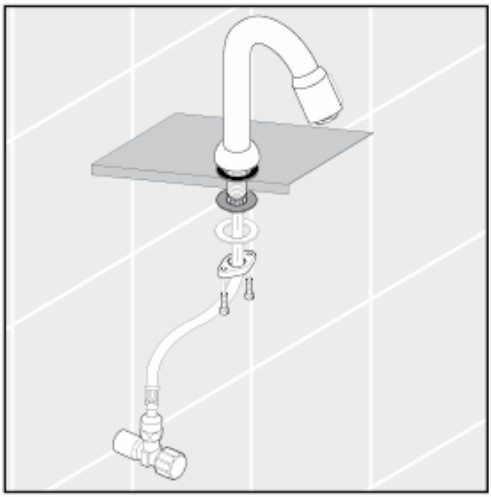

Montagem tubo flexível

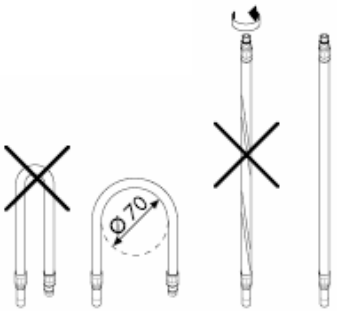

Dados Técnicos

Misturadoras produzidas em série com EcoSmart® (limitador de caudal)
Caudal com EcoSmart:
5 l/min 0,3 MPa
Caudal sem EcoSmart:
11 l/min 0,3 MPa
Pressão de funcionamento: max. 1 MPa
Pressão de func. recomendada: 0,1 – 0,5 MPa
Pressão testada: 1,6 MPa
(1 MPa = 10 bar = 147 PSI)
Temperatura da água quente: max.80° C
Temp. água quente recomendada: 65° C

Peças de substituição ver página 3

1	Conjunto de manutenção	94156000
2	Cobertura para válvula de corte	94061XXX
3	Emulsor compl.	13185000
4	Porca de fixação compl.	94702000
5	Tubo flexível	94071000

XXX **= Acabamentos**

000 cromado
800 aço imaculado ótica

O sistema de limpeza QuickClean requer apenas uma ligeira passagem com a mão para remover os depósitos de calcário do emulsor.



hansgrohe

Hansgrohe · Postfach 1145 · D-77761 Schiltach · Telefon +49 (0) 78 36/51-1282 · Telefax +49 (0) 7836/511440
E-Mail: info@hansgrohe.com · Internet: www.hansgrohe.com

11/2009
9.0771.03
Português

Instrukcja montażu

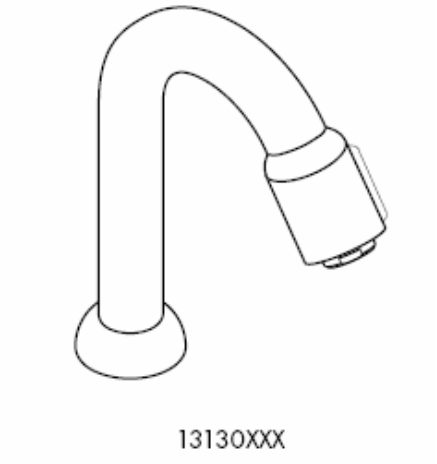

hansgrohe

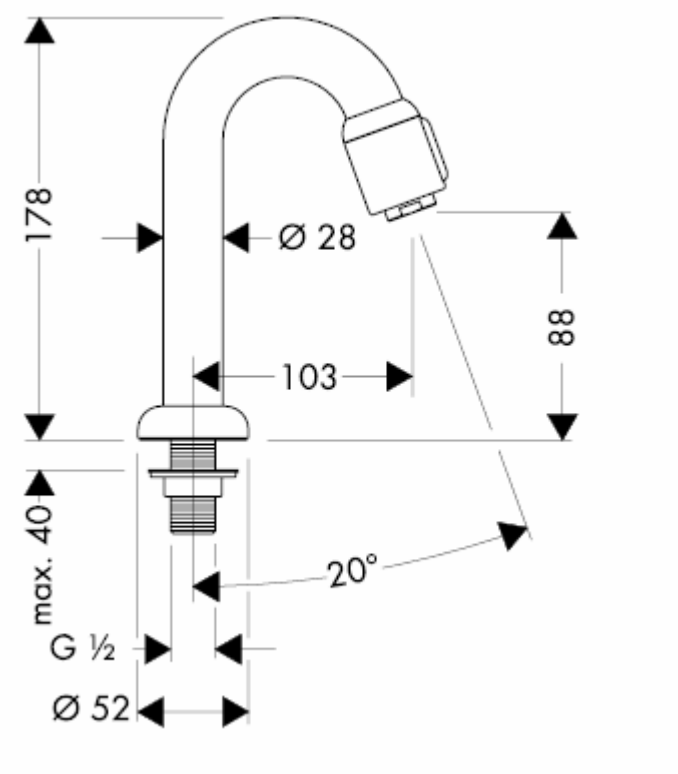
178
Ø 28
88
103
max. 40
20°
G ½
Ø 52

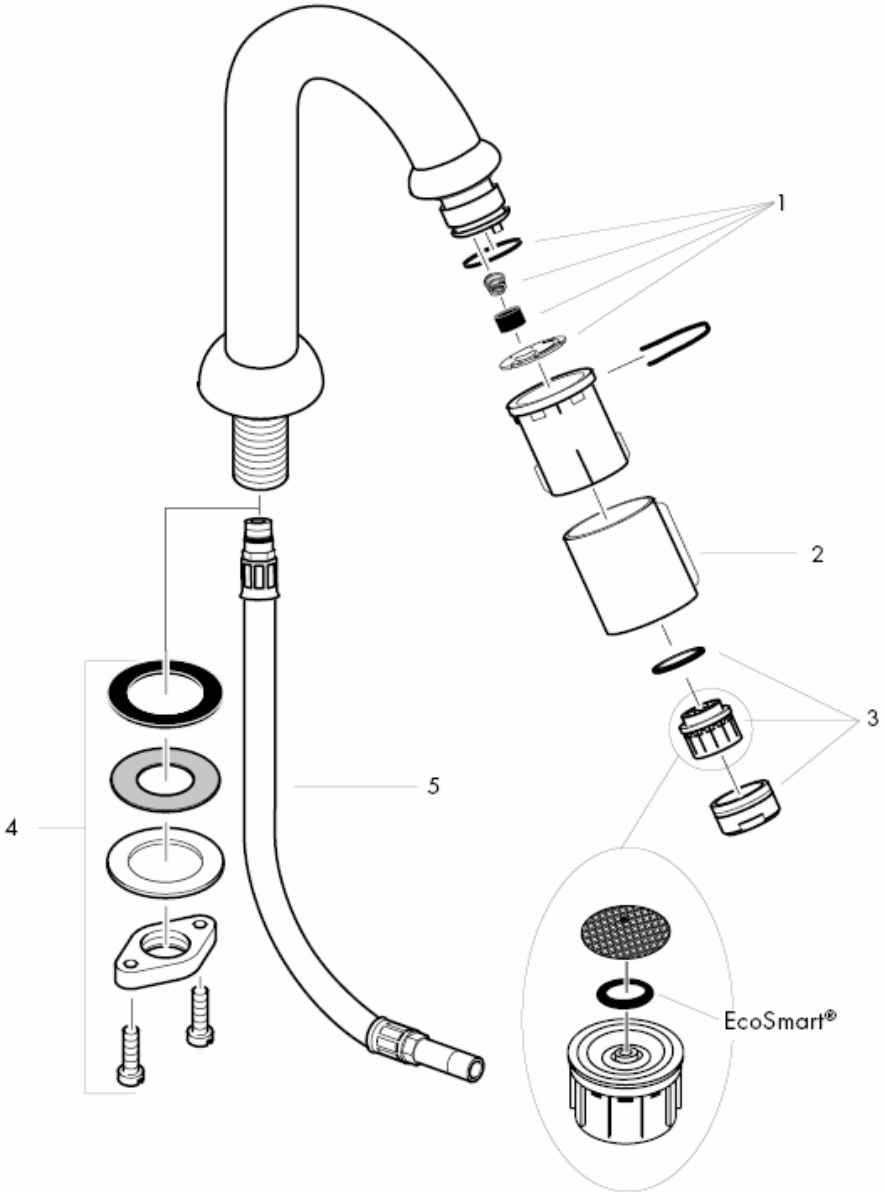
1
2
3
4
5
EcoSmart®

Przepłukać instalację

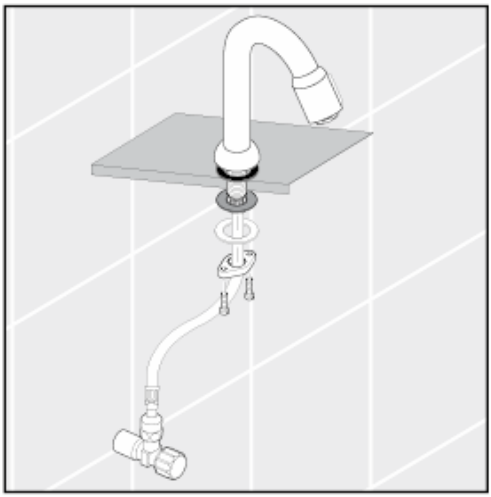

Montaż węża
przyłączeniowego

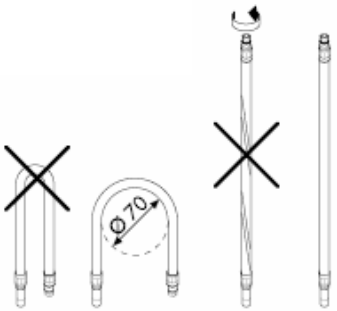

Dane techniczne

Armatura produkowana seryjnie z funkcją EcoSmart® (ogranicznik przepływu)
Wydajność przepływu z ogranicznikiem przepływu EcoSmart:
5 l/min 0,3 MPa
Wydajność przepływu bez ogranicznika przepływu EcoSmart:
11 l/min 0,3 MPa

Ciśnienie robocze:	max. 1 MPa
Zalecane ciśnienie robocze:	0,1 – 0,5 MPa
Ciśnienie próbne:	1,6 MPa
(1 MPa = 10 bary = 147 PSI)	
Temperatura wody gorącej:	max.80° C
Zalecana temperatura wody gorącej:	65° C

Części serwisowe patrz strona 3

1	Zestaw serwisowy	94156000
2	Obudowa do zaworu czerpalnego	94061XXX
3	Napowietrzacz kpl.	13185000
4	Mocowanie kpl.	94702000
5	Wąż przyłączeniowy	94071000

XXX **= kody wykończenia powierzchni**

000 chrom
800 stal szlachetna

Funkcja QuickClean wymaga jedynie delikatnego potarcia dłonią, aby usunąć ewentualne osady kamienia wapiennego.



hansgrohe

Hansgrohe · Postfach 1145 · D-77761 Schiltach · Telefon +49 (0) 78 36/51-1282 · Telefax +49 (0) 7836/511440
E-Mail: info@hansgrohe.com · Internet: www.hansgrohe.com

11/2009
9.0771.03
Polski

Montážní návod

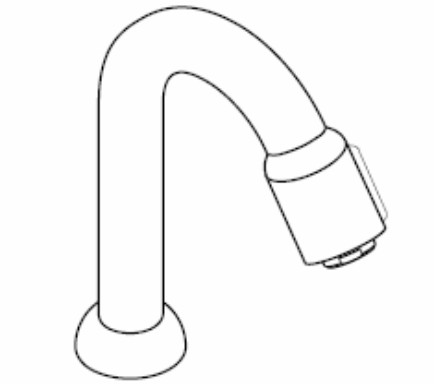

13130XXX

hansgrohe

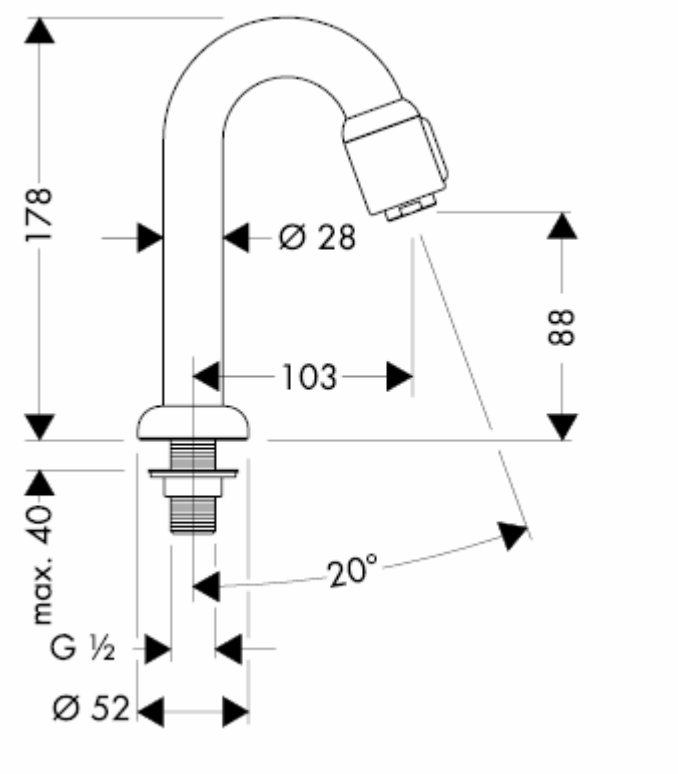
178
Ø 28
88
103
max. 40
20°
G ½
Ø 52

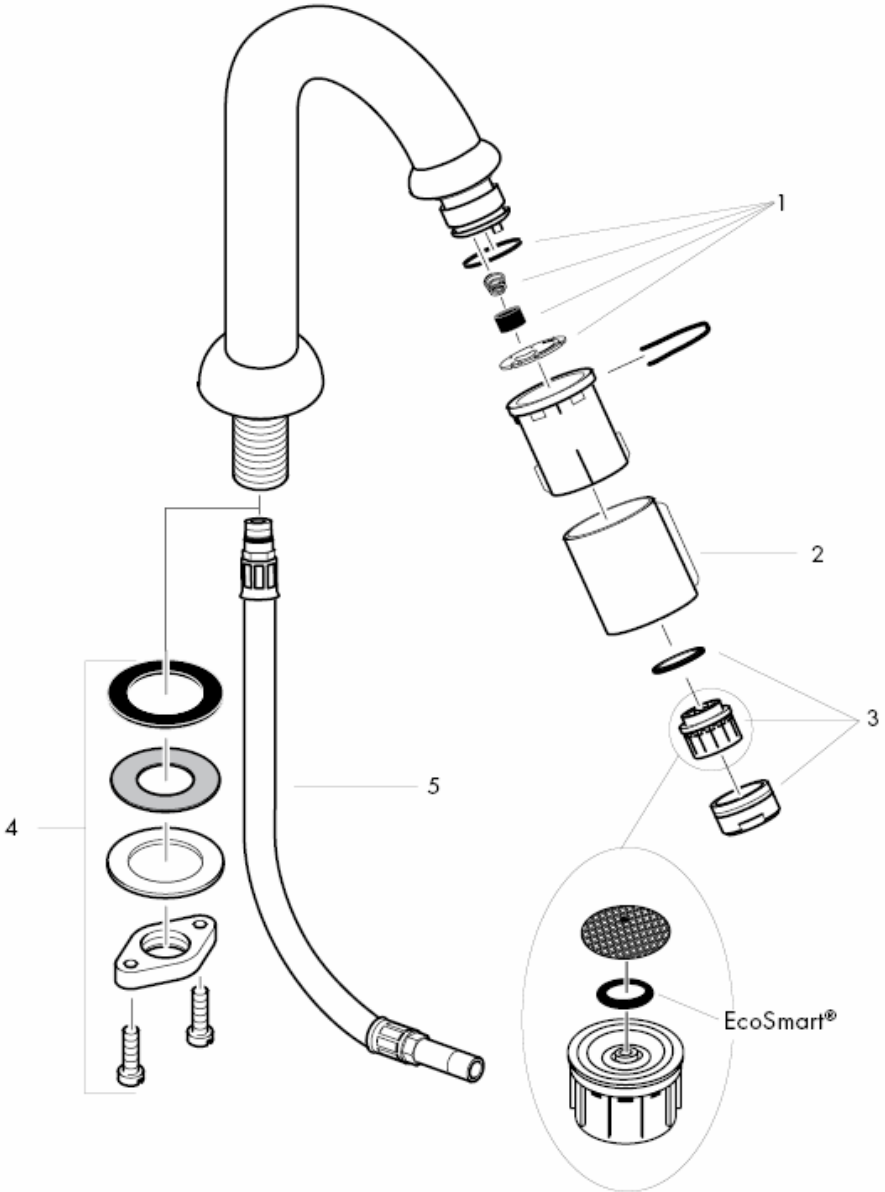
1
2
3
4
5
EcoSmart®

Přívodní trubky odborně propláchnout.

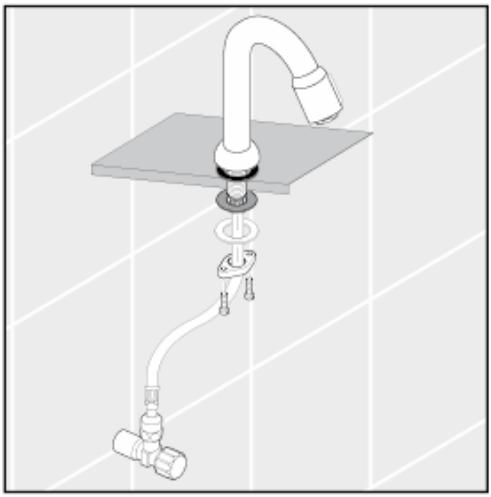

Montáž připojovací hadičky

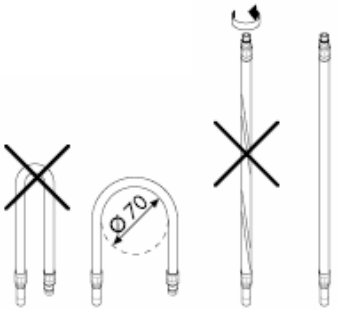

Technické údaje

Armatura je sériově vybavena zařízením EcoSmart® (omezovač průtoku)	
Průtok s omezovačem průtoku:	5 l/min 0,3 MPa
Průtok bez omezovače průtoku:	11 l/min 0,3 MPa
Provozní tlak:	max. 1 MPa
Doporučený provozní tlak:	0,1 – 0,5 MPa
Zkušební tlak:	1,6 MPa
(1 MPa = 10 bar = 147 PSI)	
Teplota horké vody:	max.80° C
Doporučená teplota horké vody:	65° C

Servisní díly viz strana 3

1	Servisní souprava	94156000
2	plášť odběrného kohoutku	94061XXX
3	perlátor	13185000
4	Upevnění dříky	94702000
5	Připojovací hadička	94071000

XXX **= kód povrchové úpravy**

000 chrom
800 nerezová ocel

S ruční čisticí funkcí QuickClean stačí jednoduché odstranění vodního kamene prsty z trysek kotouče tvarujícího proud vody.



hansgrohe

Hansgrohe · Postfach 1145 · D-77761 Schiltach · Telefon +49 (0) 78 36/51-1282 · Telefax +49 (0) 7836/511440
E-Mail: info@hansgrohe.com · Internet: www.hansgrohe.com

11/2009
9.0771.03
Česky

Montážny návod

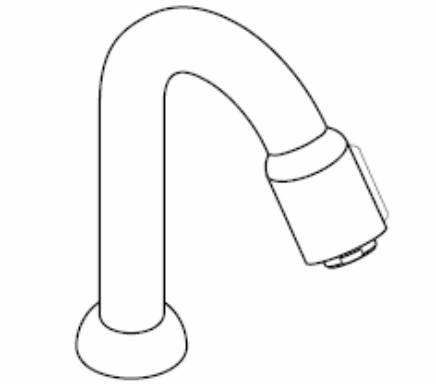

13130XXX

hansgrohe

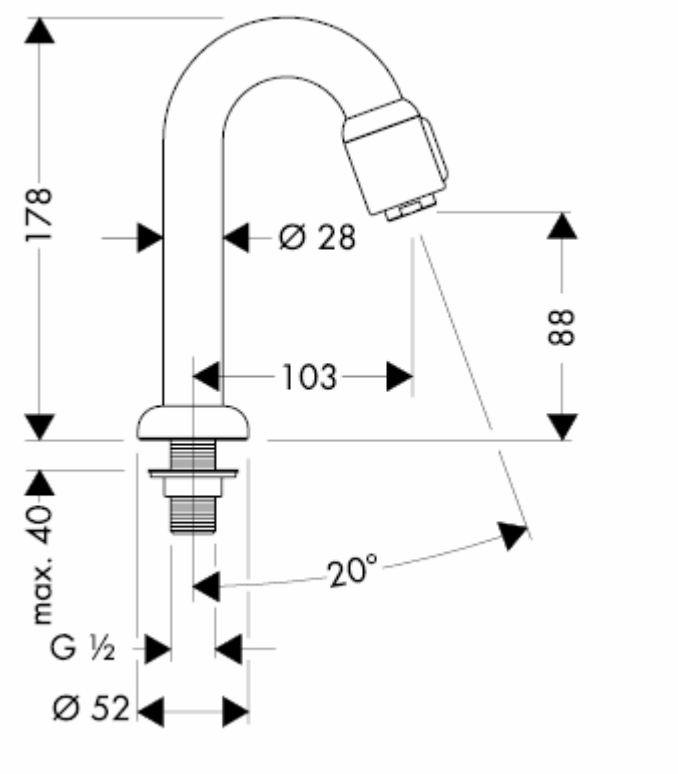
178
Ø 28
88
103
max. 40
20°
G ½
Ø 52

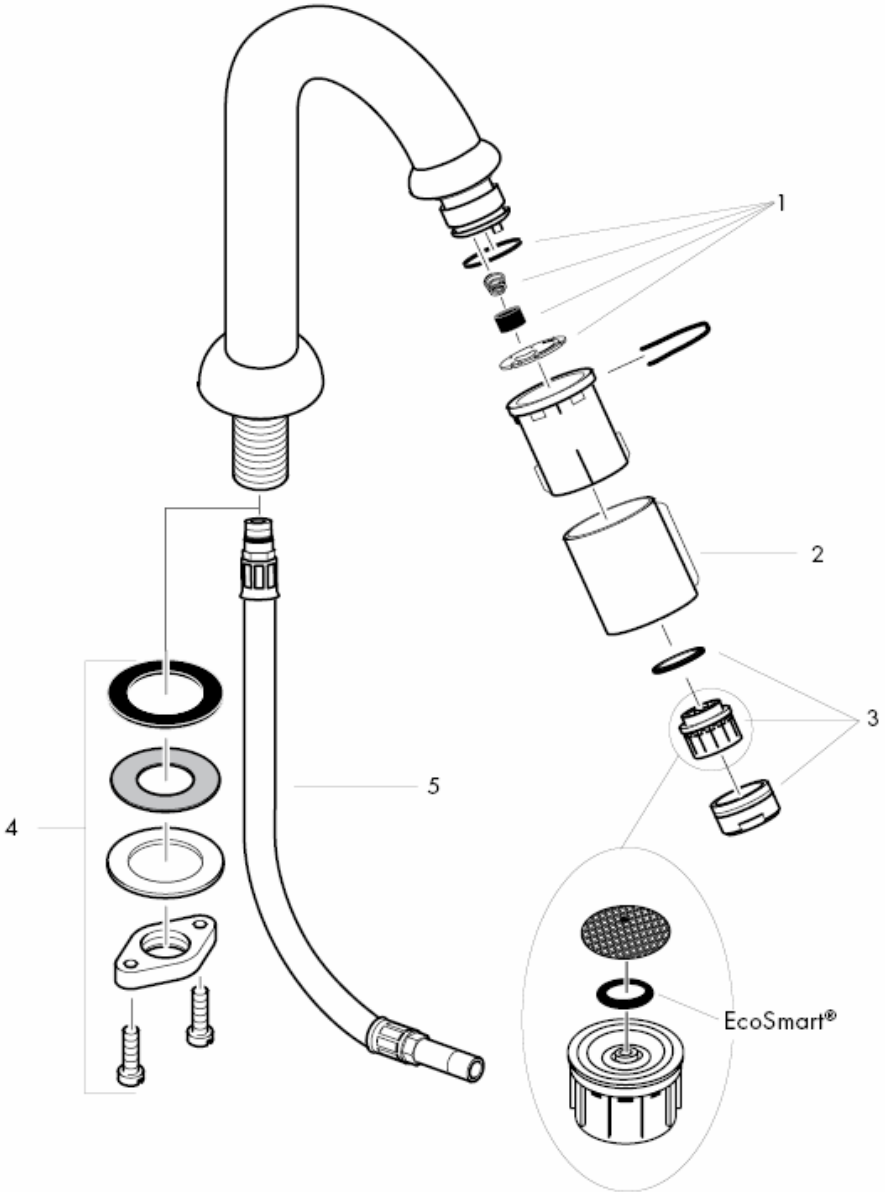
1
2
3
4
5
EcoSmart®

Prívodné trubky odborne prepláchnuť.

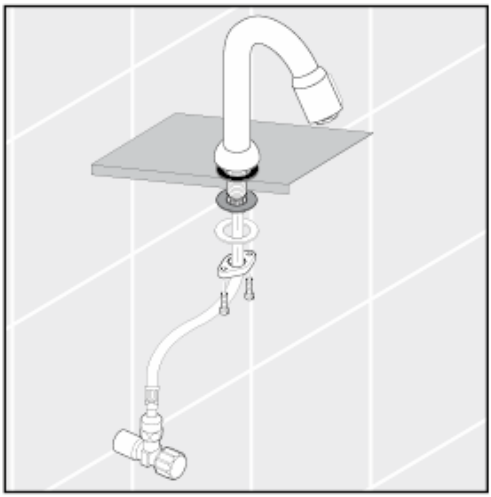

Montáž pripojovacej hadičky

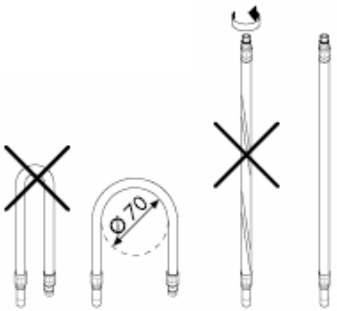

Technické údaje

Armatúra je sériovo vybavená zariadením EcoSmart® (obmedzovač prietoku)
Prietokové množstvo s prietokovým ventilom EcoSmart:
5 l/min 0,3 MPa
Prietokové množstvo bez prietokového ventilu EcoSmart:
11 l/min 0,3 MPa
Prevádzkový tlak: max. 1 MPa
Doporučený prevádzkový tlak: 0,1 – 0,5 MPa
Skúšobný tlak: 1,6 MPa
(1 MPa = 10 bar = 147 PSI)
Teplota teplej vody: max.80° C
Doporučená teplota teplej vody: 65° C

Servisné diely viď strana 3

1	servisná súprava	94156000
2	plášť uzatváracieho ventilu	94061XXX
3	perlátor	13185000
4	Kompl. upevnenie pomocou kolíka	94702000
5	pripájacia hadička	94071000

XXX **= kód povrchovej úpravy**

000 chróm
800 nerezova ocel

Čistiaca funkcia QuickClean, stačí na jednoduché odstránenie vodného kameňa prstami z trysiek kotúča tvarujúceho prúd vody.



hansgrohe

Hansgrohe · Postfach 1145 · D-77761 Schiltach · Telefon +49 (0) 78 36/51-1282 · Telefax +49 (0) 7836/511440
E-Mail: info@hansgrohe.com · Internet: www.hansgrohe.com

11/2009
9.0771.03
Slovensky

组装说明

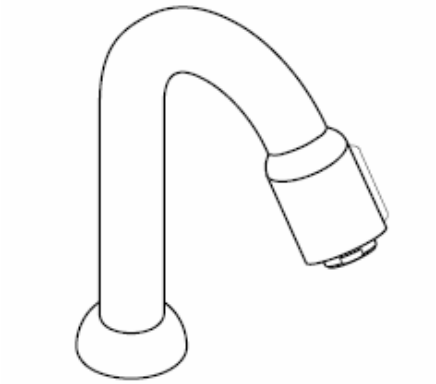

13130XXX

hansgrohe

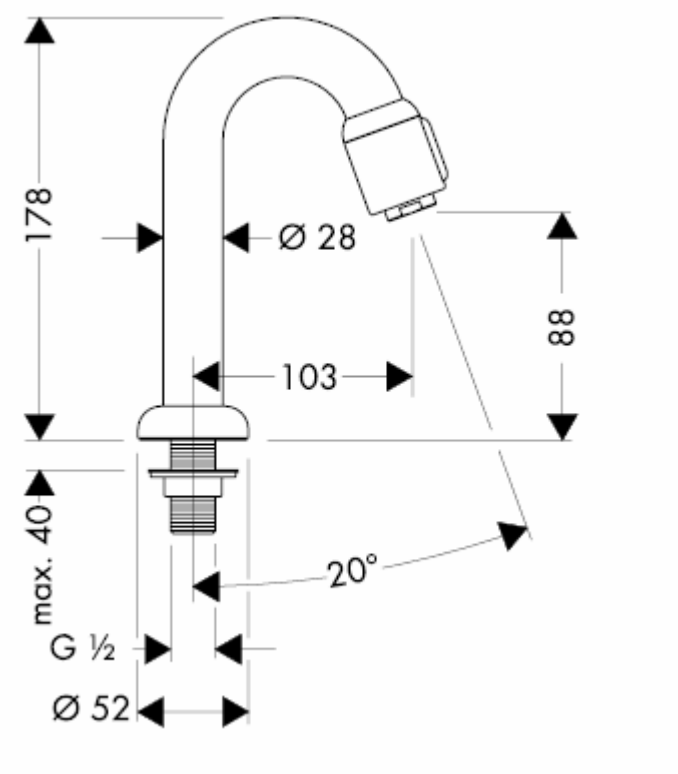
178
Ø 28
88
103
max. 40
20°
G ½
Ø 52

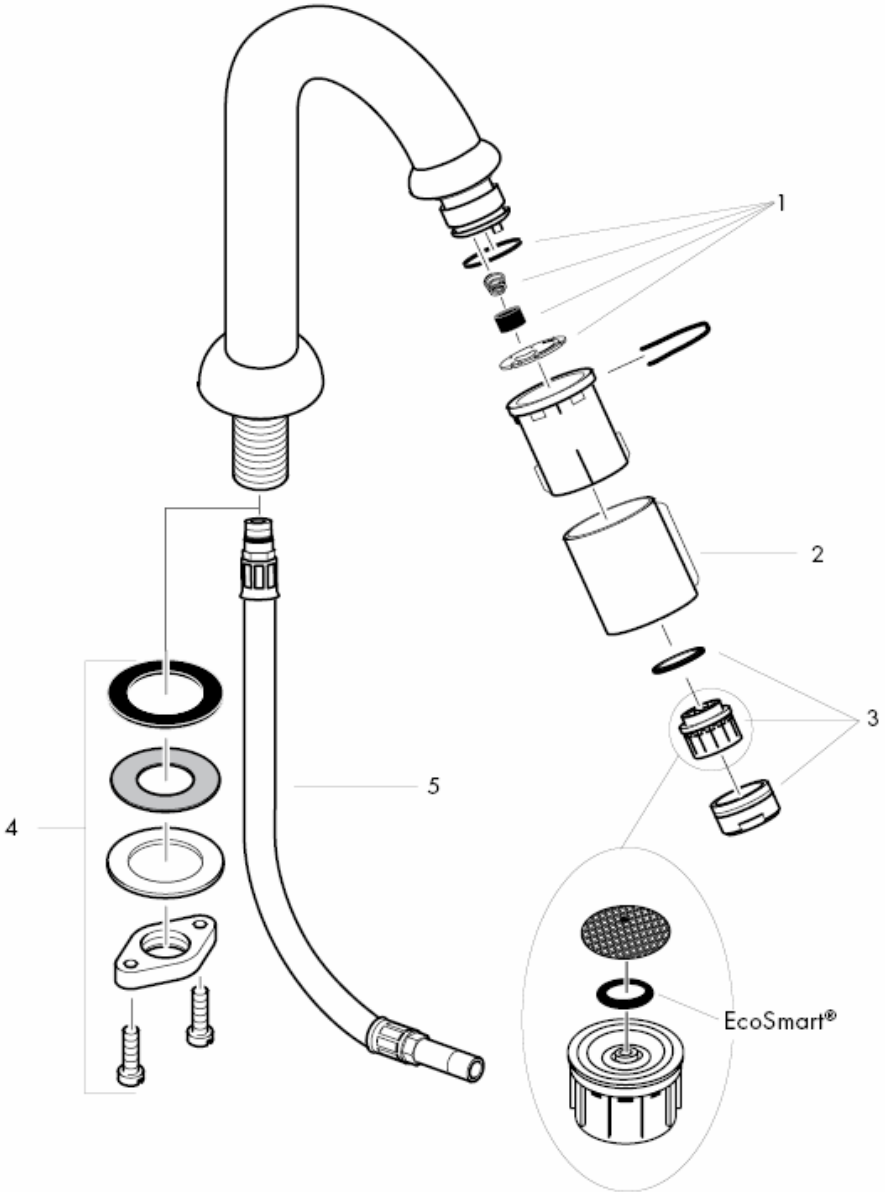
1
2
3
4
5
EcoSmart®

将进水管洗净。

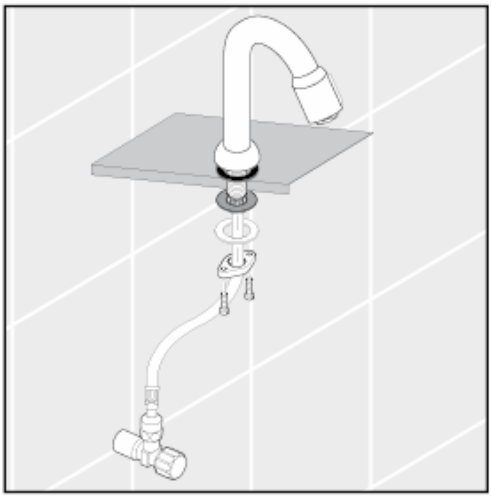

安装连接软管

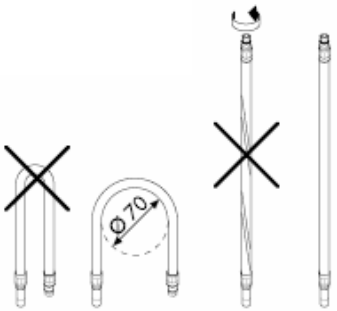

技术参数

本龙头配有 EcoSmart®（流量限制器）
带有节流器时的流速：
5 l/min 0,3 MPa
不带节流器时的流速：
11 l/min 0,3 MPa

工作压强：	max. 1 MPa
推荐工作压强：	0,1 – 0,5 MPa
测试压强：	1,6 MPa

(1 MPa = 10 bar = 147 PSI)

热水温度：	max.80° C
推荐热水温度：	65° C

备用零件 参见第页 3

1	维修工具	94156000
2	截止阀盖	94061XXX
3	水波器	13185000
4	固定件	94702000
5	连接软管	94071000

XXX **= 颜色代码**

000 镀铬
800 不锈钢表面

有了QuickClean，手工清洁功能，要去掉喷头上的水垢，只需简单地搓除即可。



hansgrohe

Hansgrohe · Postfach 1145 · D-77761 Schiltach · Telefon +49 (0) 78 36/51-1282 · Telefax +49 (0) 7836/511440
E-Mail: info@hansgrohe.com · Internet: www.hansgrohe.com

11/2009
9.0771.03
中文

Инструкция по монтажу

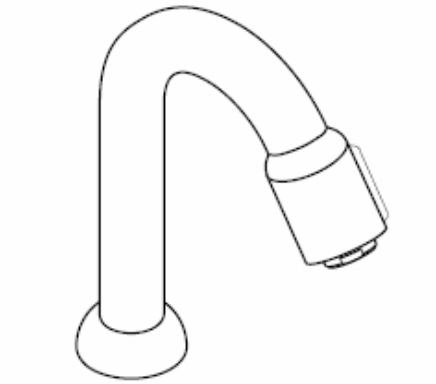

13130XXX

hansgrohe

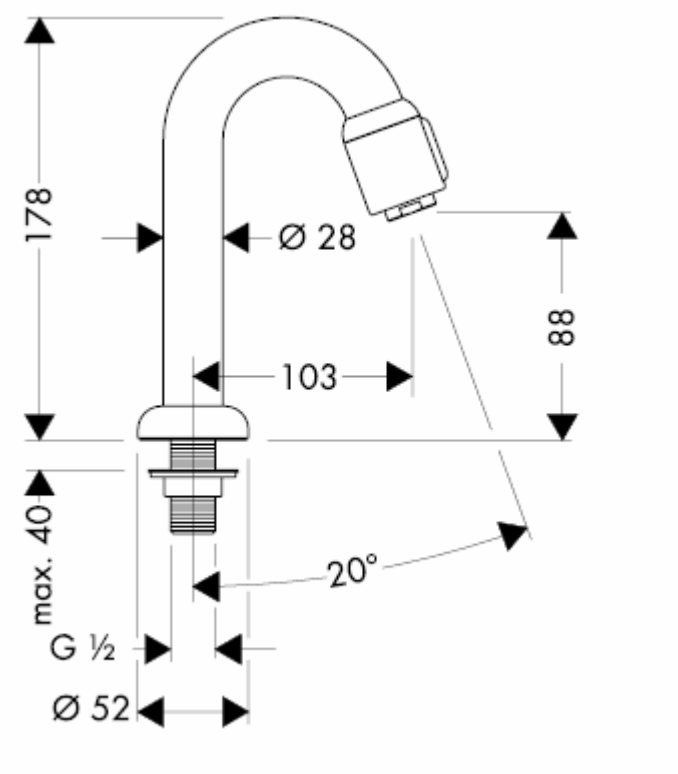
178
Ø 28
88
103
max. 40
20°
G ½
Ø 52

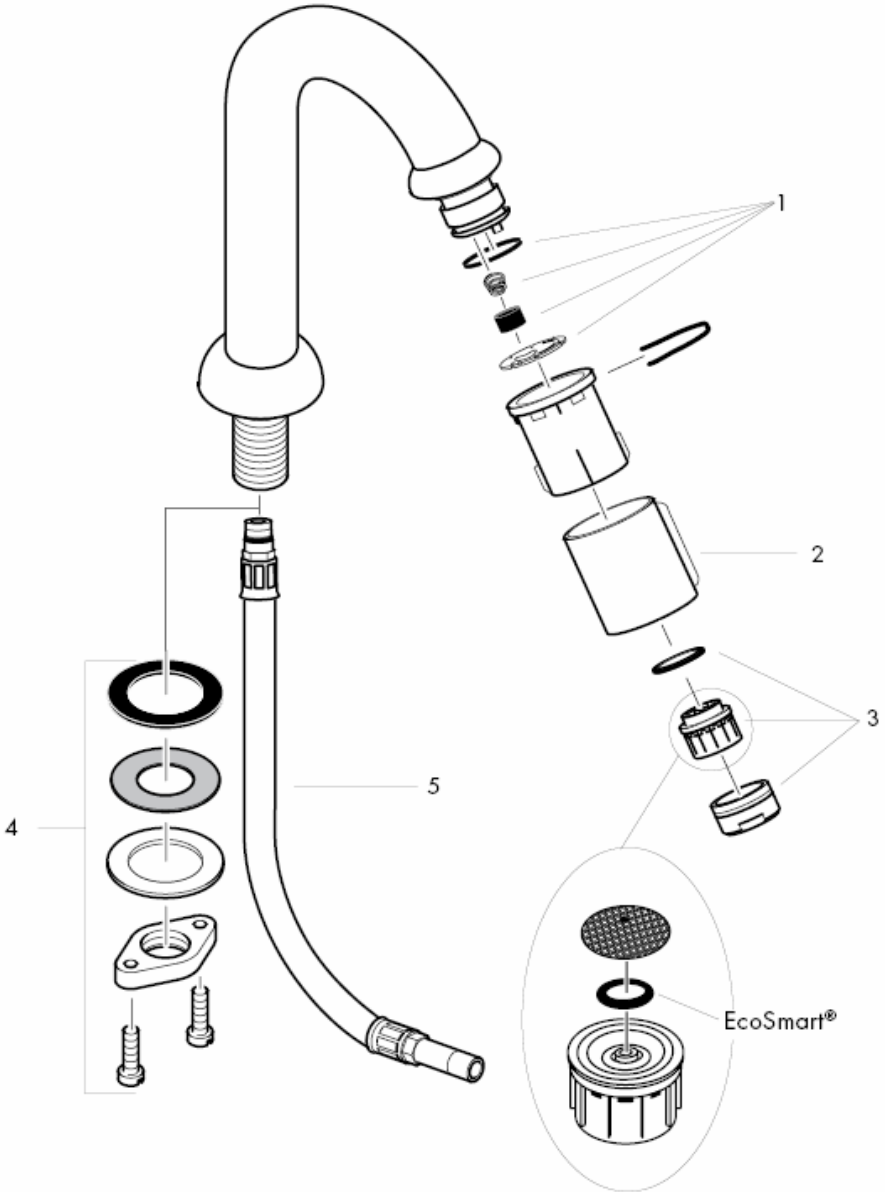
1
2
3
4
5
EcoSmart®

тщательно промыть водопроводные трубы, спустив некоторое количество воды;

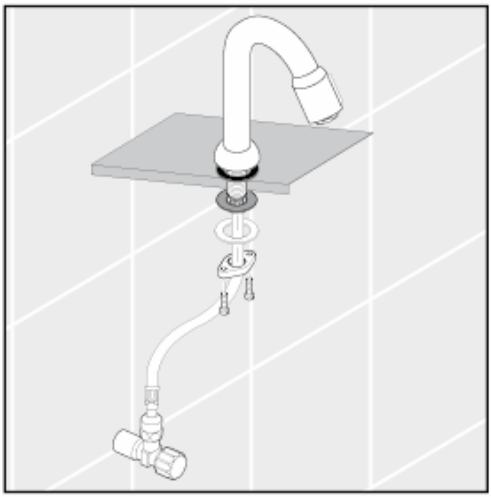

Монтаж подводки

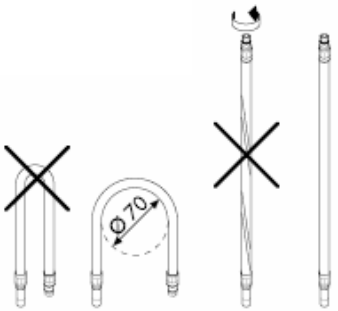

Технические данные

Смесители этой серии серийно оснащаются EcoSmart® (ограничителем потока воды)
Пропускная способность:
5 l/min 0,3 MPa
Пропускная способность без ограничителя потока воды (EcoSmart):
11 l/min 0,3 MPa
Рабочее давление: max. 1 MPa
Рекомендуемое рабочее давление: 0,1 – 0,5 MPa
Давлении: 1,6 MPa
(1 МПа = 10 bar = 147 PSI)
Температура горячей воды: max.80° C
Рекомендуемая темп. гор. воды: 65° C

Комплект см. стр. 3

1	гарнитурный набор	94156000
2	Обшивка наливного вентиля	94061XXX
3	Аэратор	13185000
4	Крепеж	94702000
5	Подводка	94071000

XXX **= Код цвета поверхности**

000 хром
800 сталь

система QuickClean позволяет удалять известковые отложения, достаточно провести по эластичной поверхности аэратора пальцем, как известковые отложения будут удалены.



hansgrohe

Hansgrohe · Postfach 1145 · D-77761 Schiltach · Telefon +49 (0) 78 36/51-1282 · Telefax +49 (0) 7836/511440
E-Mail: info@hansgrohe.com · Internet: www.hansgrohe.com

11/2009
9.0771.03
Русский

Szerelési útmutató

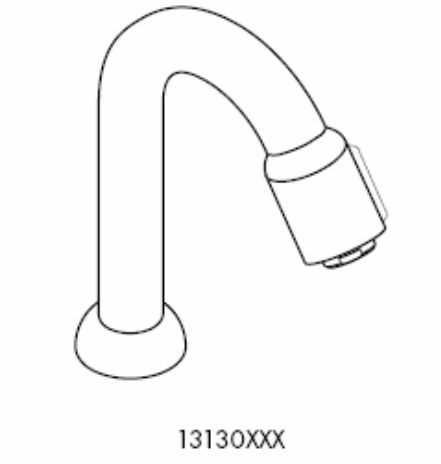

hansgrohe

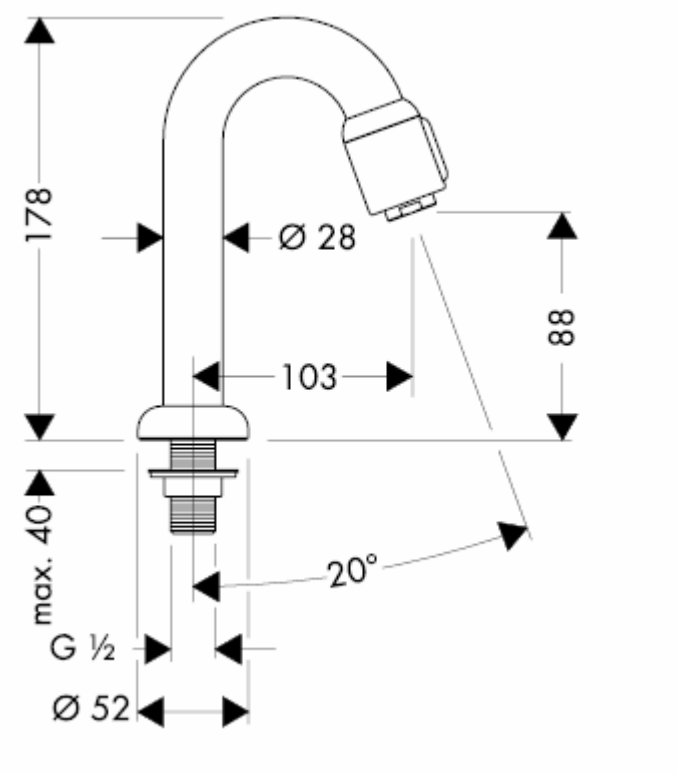
178
Ø 28
88
103
max. 40
20°
G ½
Ø 52

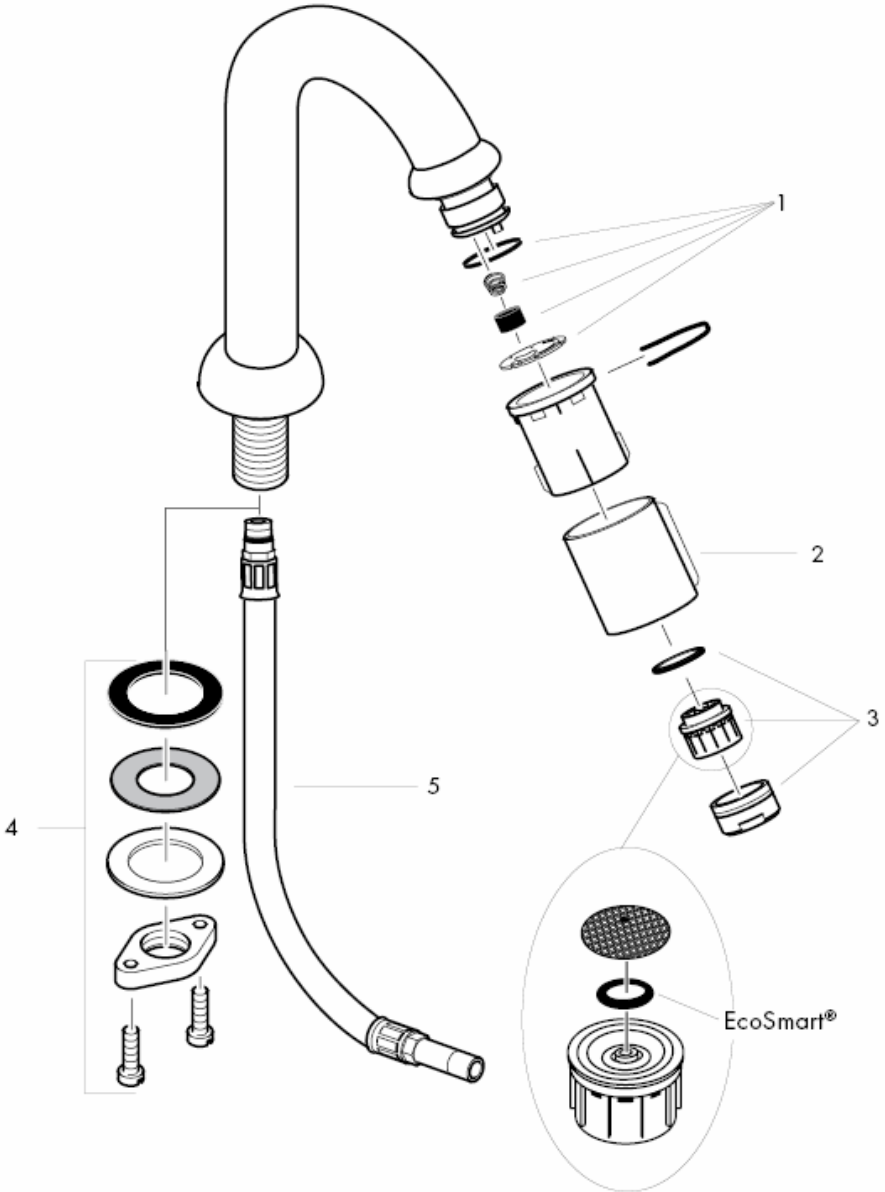
1
2
3
4
5
EcoSmart®

A vezetékeket gondosan átöblítjük.

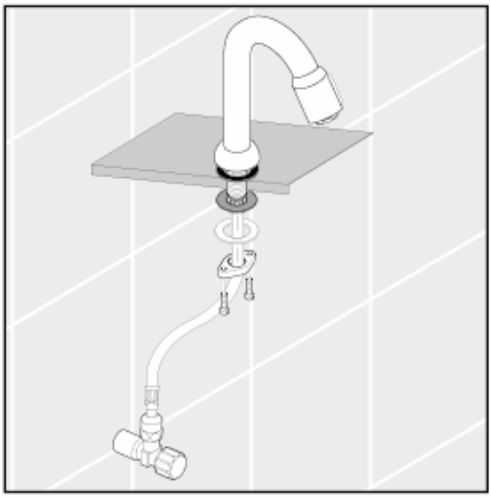

bekötőcső összeszerelése

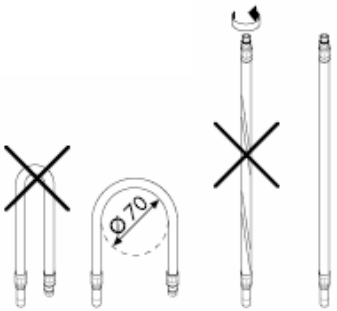

Műszaki adatok

A csaptelep szériakivitelben el van látva
EcoSmart® (átfolyáskorlátozó) berendezéssel
Átfolyó vízmennyiség vízkorlátozóval:
5 l/min 0,3 MPa
Átfolyási teljesítmény, EcoSmart nélkül:
11 l/min 0,3 MPa

Üzemi nyomás:	max. 1 MPa
Ajánlott üzemi nyomás:	0,1 – 0,5 MPa
Nyomáspróba:	1,6 MPa
(1 MPa = 10 bar = 147 PSI)	
Forróvíz hőmérséklet:	max.80° C
Forróvíz javasolt hőmérséklete:	65° C

Tartozékok lásd a oldalon 3

1	Szervízkészlet	94156000
2	Csapszelep-burkolat	94061XXX
3	Perlátor	13185000
4	Alsó rögzítőrész	94702000
5	Bekötőcső	94071000

XXX **= Színkódok**

000 króm
800 acéloptika

A QuickClean manuális tisztítófunkciónak köszönhetően a vízsugárnyílások egyszerű ledörzsöléssel megtisztíthatóak a vízkőtől.



hansgrohe

Hansgrohe · Postfach 1145 · D-77761 Schiltach · Telefon +49 (0) 78 36/51-1282 · Telefax +49 (0) 7836/511440
E-Mail: info@hansgrohe.com · Internet: www.hansgrohe.com

11/2009
9.0771.03
Magyar

Asennusohje

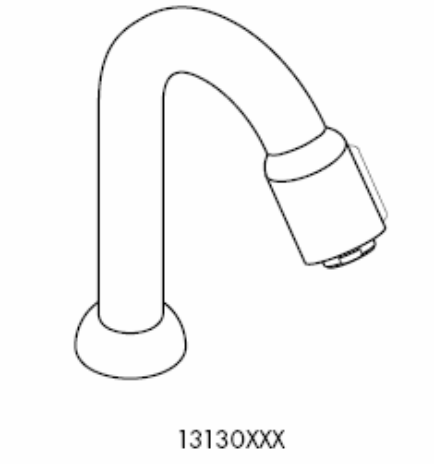

hansgrohe

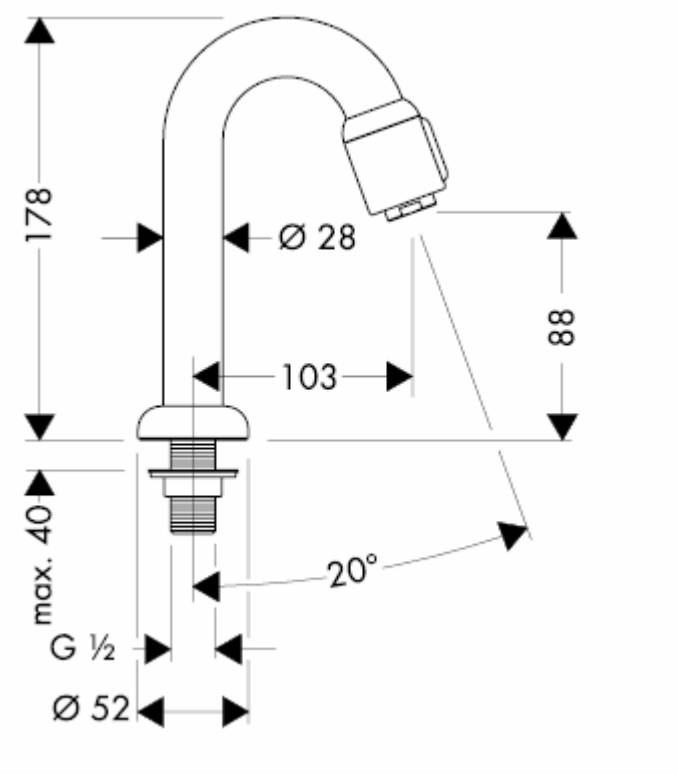
178
Ø 28
88
103
max. 40
20°
G ½
Ø 52

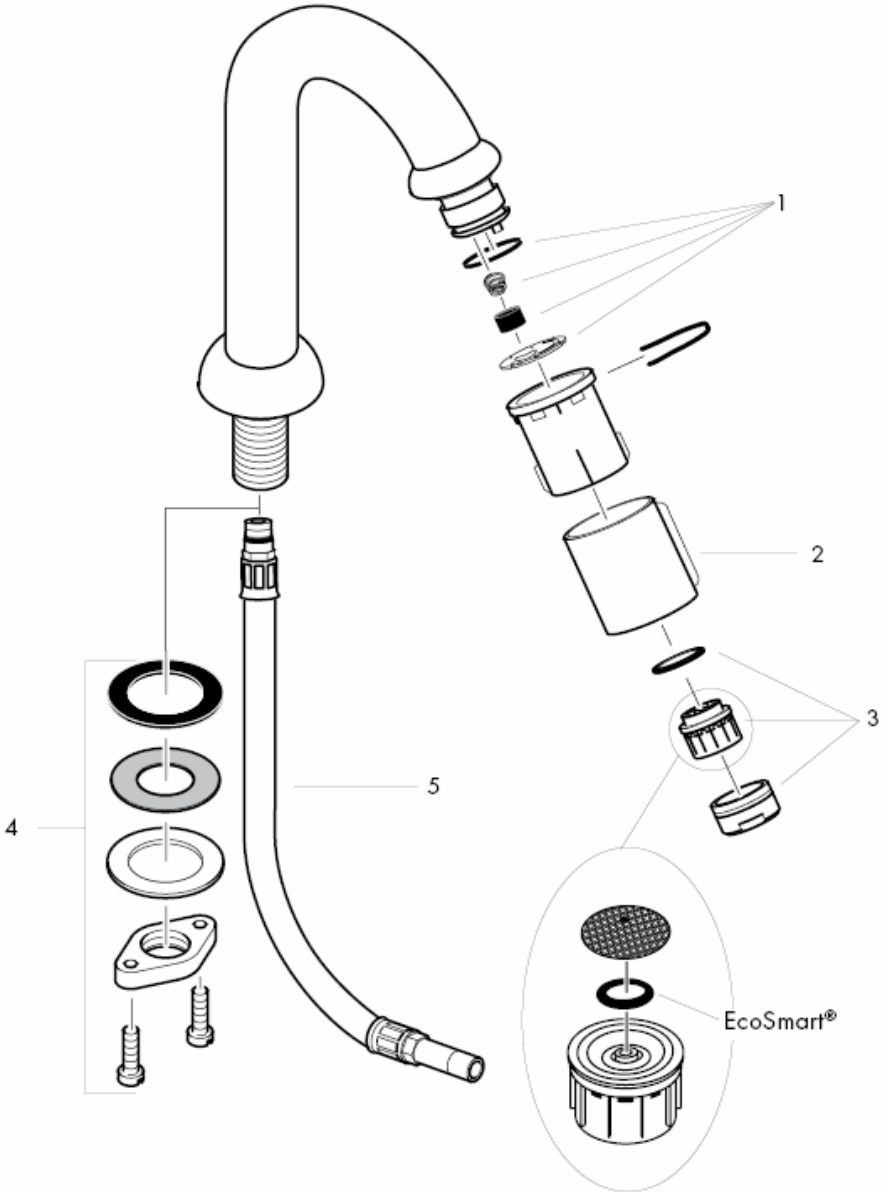
1
2
3
4
5
EcoSmart®

Huuhtele syöttöputken asianmukaisesti.

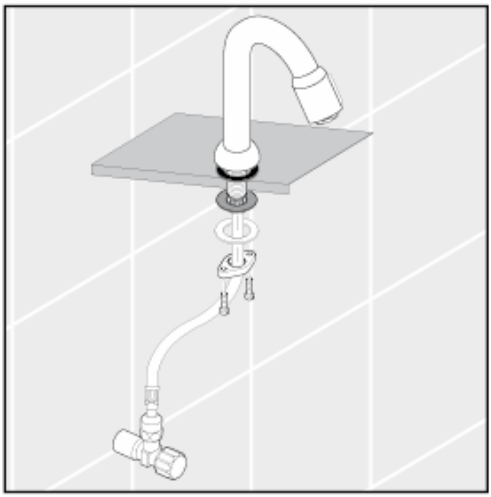

Liitäntäletkun asennus

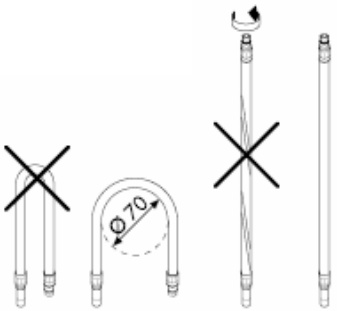

Tekniset tiedot

Kaluste on vakiona varustettu EcoSmart®
(virtauksenrajoittimella)
Läpivirtausmäärä EcoSmart: iä käytettäessä:
5 l/min 0,3 MPa
Läpivirtausmäärä ilman EcoSmart:iä:
11 l/min 0,3 MPa

Käyttöpaine:	max. 1 MPa
Suositeltu käyttöpaine:	0,1 – 0,5 MPa
Koestuspaine:	1,6 MPa

(1 MPa = 10 bar = 147 PSI)

Kuuman veden lämpötila:	max.80° C
Kuuman veden suosituslämpötila:	65° C

Varaosat katso sivu 3

1	Service Set	94156000
2	Hanapeite	94061XXX
3	Poresuutin, täydellinen	13185000
4	Kiristyslevy ja mutteri	94702000
5	Liitinletku	94071000

XXX **= Värikoodi**

000 kromi
800 inox-optinen

QuickClean –käsitoiminen
kalkinpoistojärjestelmä on helppo käyttää:
hiero sormella ja vedentulo on taas esteetön.



hansgrohe

Hansgrohe · Postfach 1145 · D-77761 Schiltach · Telefon +49 (0) 78 36/51-1282 · Telefax +49 (0) 7836/511440
E-Mail: info@hansgrohe.com · Internet: www.hansgrohe.com

11/2009
9.0771.03
Suomi

Monteringsanvisning

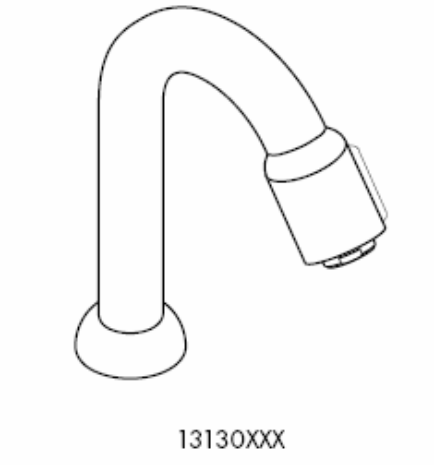

hansgrohe

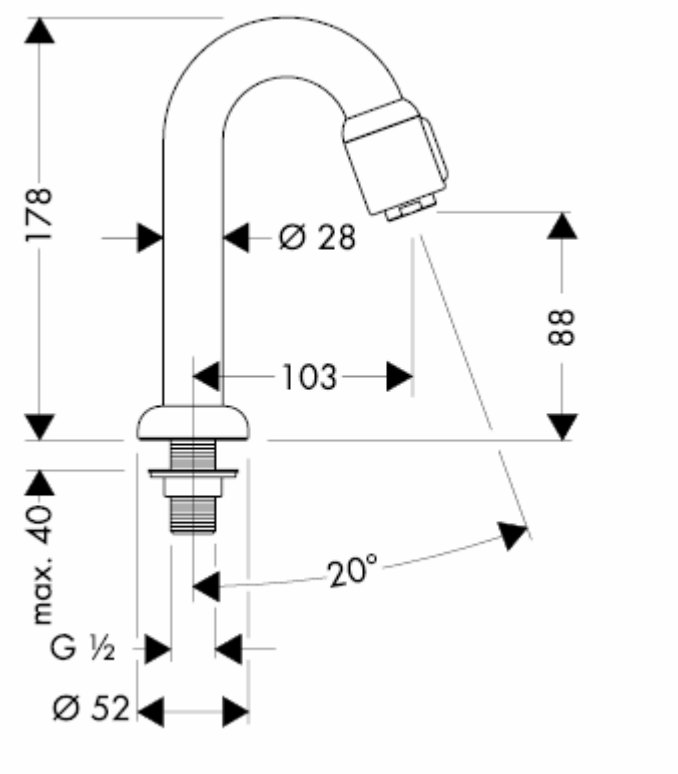
178
Ø 28
88
103
max. 40
20°
G ½
Ø 52

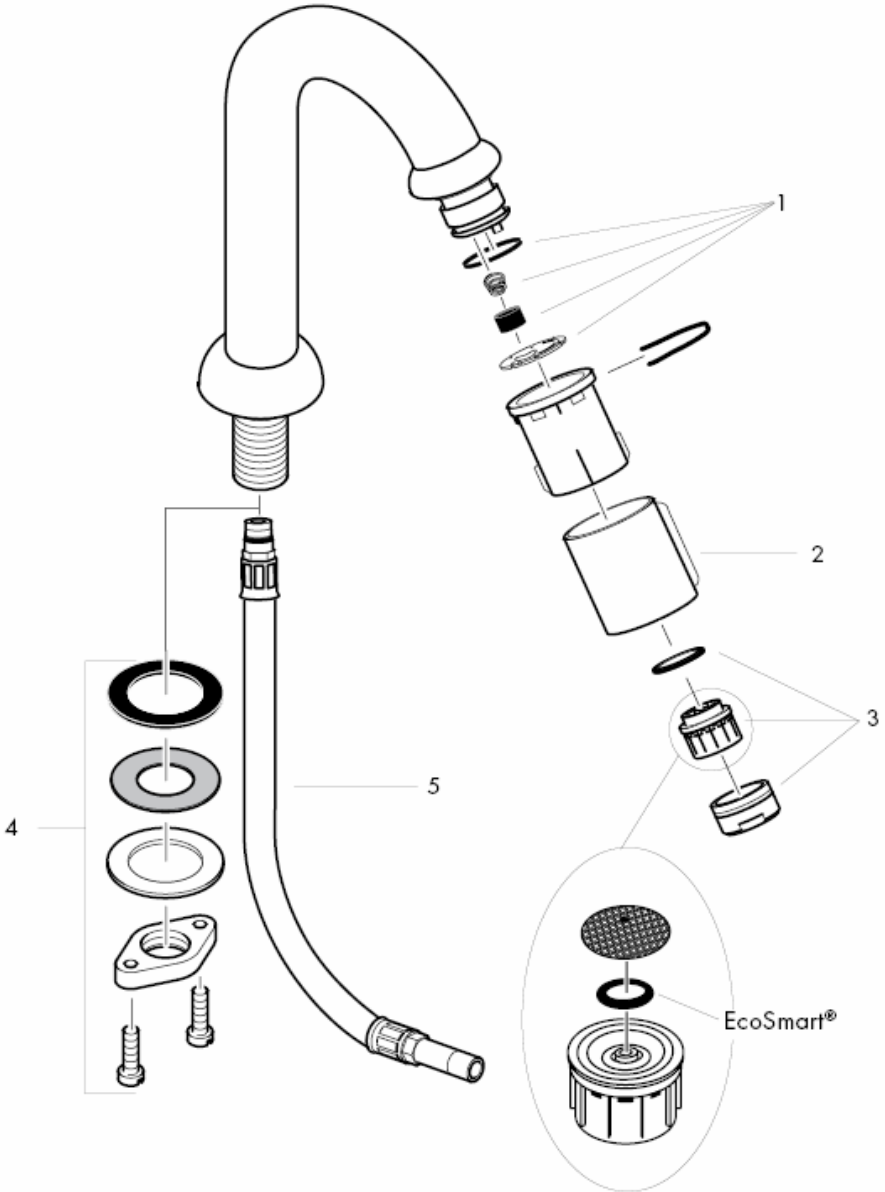
1
2
3
4
5
EcoSmart®

Skölj tillförselledningarna noga.

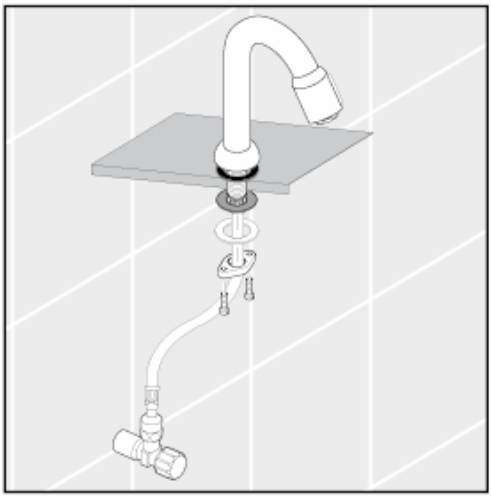

Montering anslutningsslang

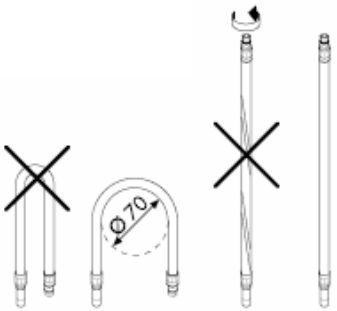

Tekniska data

Blandare seriemässigt med EcoSmart® (flödeskontroll)	
Genomströmningskapacitet med EcoSmart:	5 l/min 0,3 MPa
Genomströmningskapacitet utan EcoSmart:	11 l/min 0,3 MPa
Driftstryck:	max. 1 MPa
Rek. driftstryck:	0,1 – 0,5 MPa
Tryck vid provtryckning:	1,6 MPa
(1 MPa = 10 bar = 147 PSI)	
Varmvattentemperatur:	max.80° C
Rek. varmvattentemp.:	65° C

Reservdelar se sidan 3

1	Serviceset	94156000
2	Skydd för tappventil	94061XXX
3	Komplett perlator	13185000
4	Stagmontering kompl.	94702000
5	Anslutningsslang	94071000

XXX **= Färgkodning**

000
800 rostfri-optik

Med QuickClean, den manuella rengöringsfunktionen, är det lätt att befria strålkanalerna från kalk - de ska bar gnuggas.



hansgrohe

Hansgrohe · Postfach 1145 · D-77761 Schiltach · Telefon +49 (0) 78 36/51-1282 · Telefax +49 (0) 7836/511440
E-Mail: info@hansgrohe.com · Internet: www.hansgrohe.com

11/2009
9.0771.03
Svenska

Montavimo instrukcijos

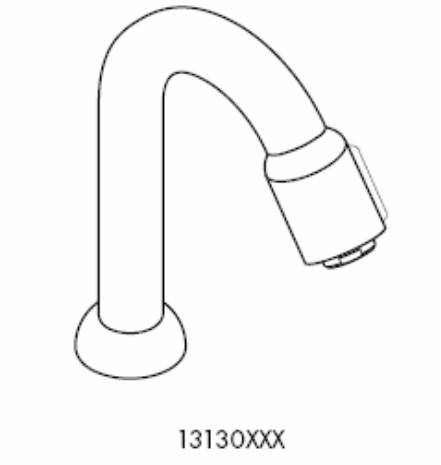

hansgrohe

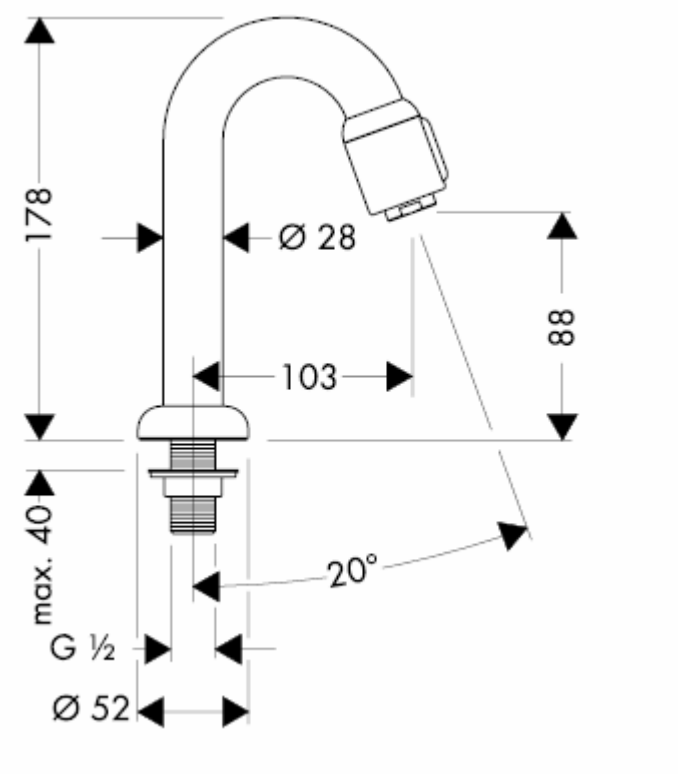
178
Ø 28
88
103
max. 40
20°
G ½
Ø 52

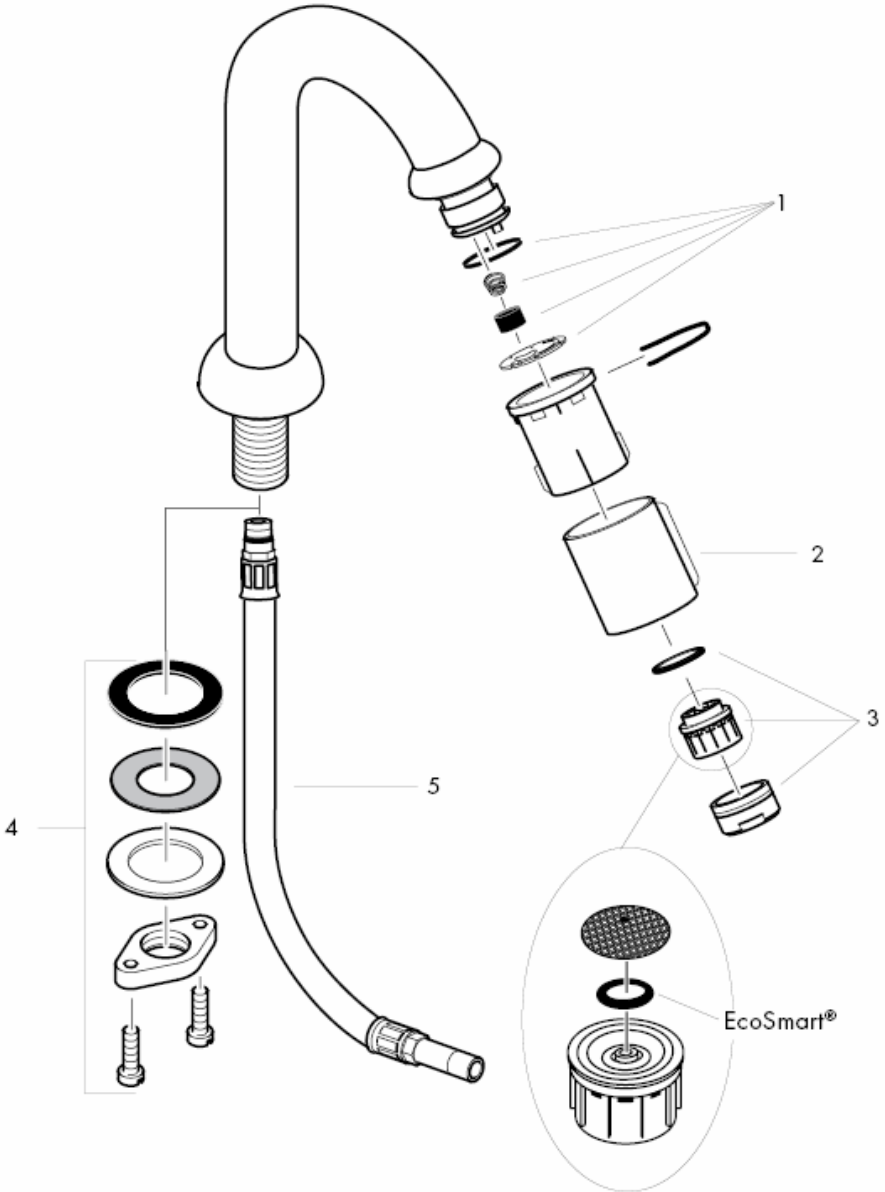
1
2
3
4
5
EcoSmart®

Išplauti vamzdžius.

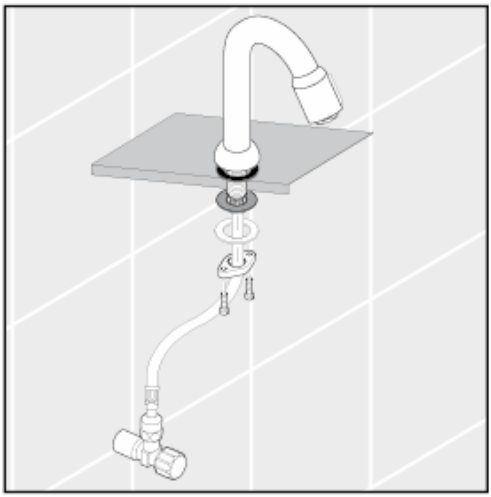

Prijungimo žarnų montavimas

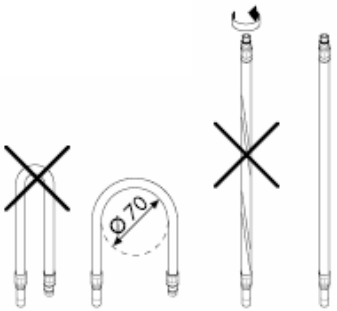

Techniniai duomenys

Šios serijos maišytuvai turi EcoSmart® (vandens srauto ribotuvą)

Vandens pralaidumas su oro kompresoriumi:	5 l/min 0,3 MPa
Vandens pralaidumas be oro kompresoriaus:	11 l/min 0,3 MPa
Darbinis slėgis:	max. 1 MPa
Rekomenduojamas slėgis:	0,1 – 0,5 MPa
Bandomasis slėgis:	1,6 MPa
(1 MPa = 10 barų = 147 PSI)	
Karšto vandens temperatūra:	max.80° C
Rekomenduojama karšto vandens temperatūra:	65° C

Atsarginės dalys žr. psl. 3

1	priežiūros rinkinys	94156000
2	dangtis vožtuvui	94061XXX
3	oro kompresorius	13185000
4	fiksavimo rinkinys	94702000
5	Prijungimo žarna	94071000

XXX **= Spalva**

000 chrom
800 plienas

"QuickClean" valymo funkcija apsaugo nuo apkalkėjimo. Užtenka pirštu nubraukti atsiradusius nešvarumus nuo srovės angų.



hansgrohe

Hansgrohe · Postfach 1145 · D-77761 Schiltach · Telefon +49 (0) 78 36/51-1282 · Telefax +49 (0) 7836/511440
E-Mail: info@hansgrohe.com · Internet: www.hansgrohe.com

11/2009
9.0771.03
Lietuviškai

Uputstva za instalaciju

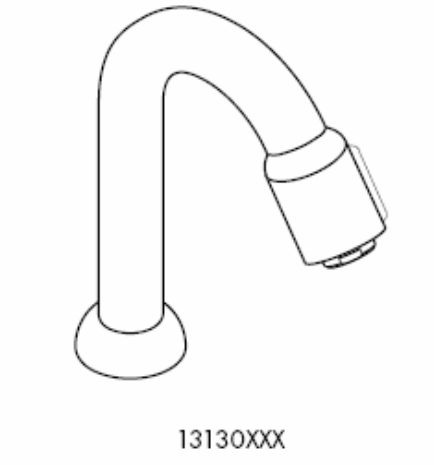

hansgrohe

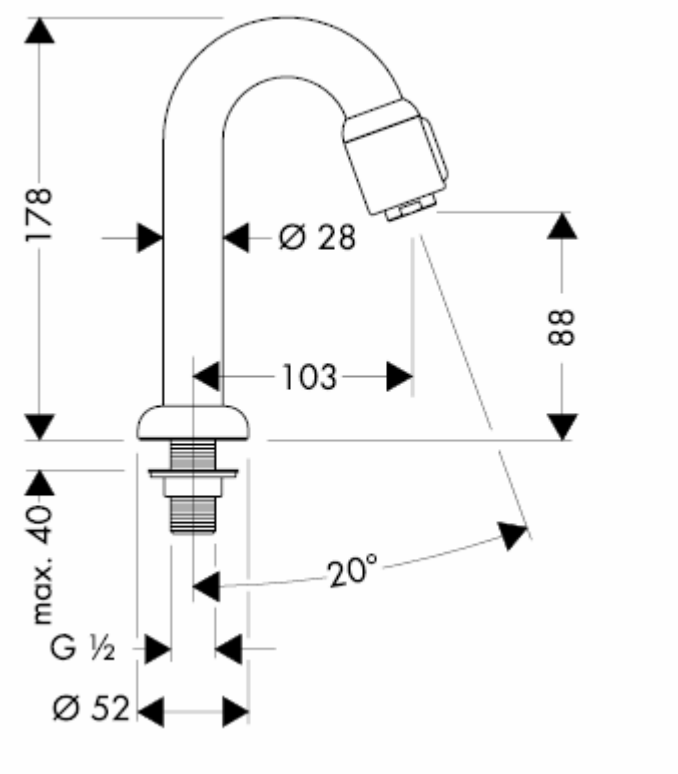
178
Ø 28
88
103
max. 40
20°
G ½
Ø 52

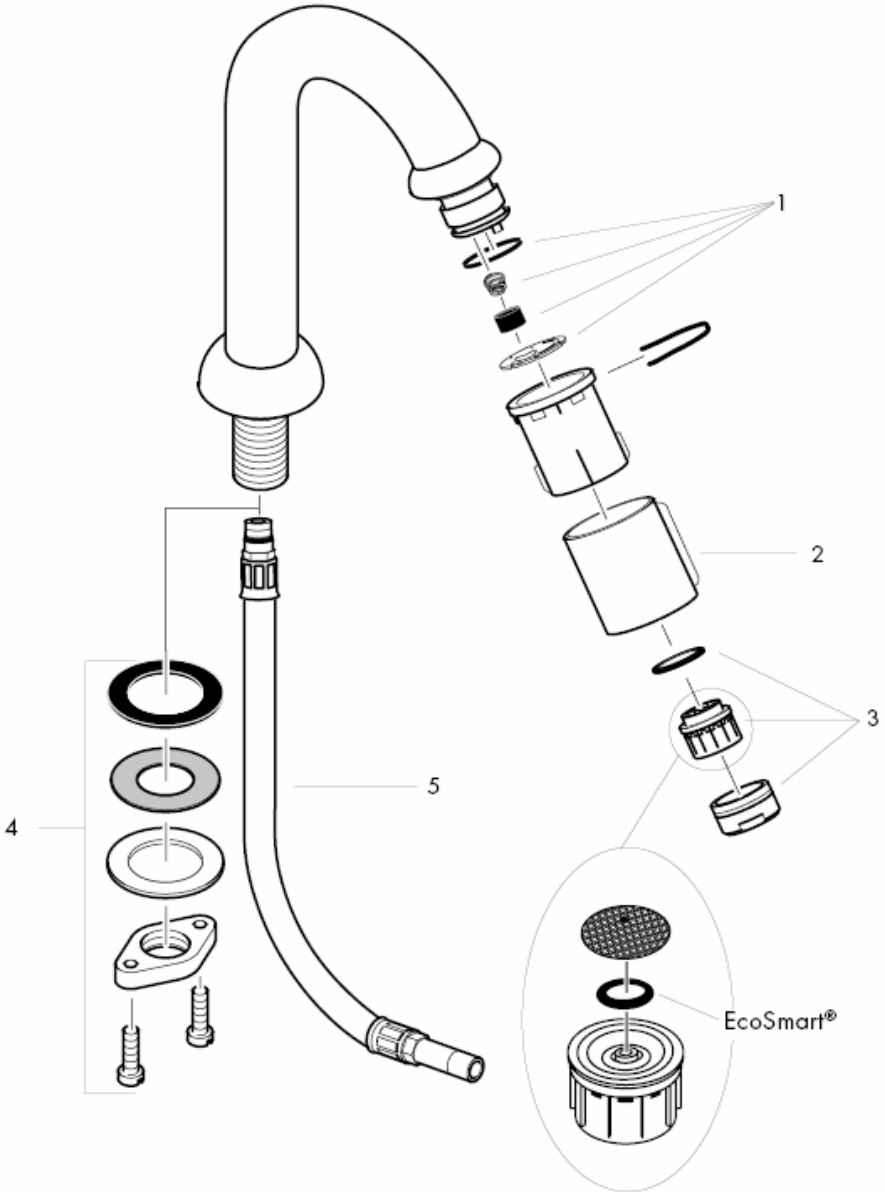
1
2
3
4
5
EcoSmart®

Isperite cijevi dovoda.

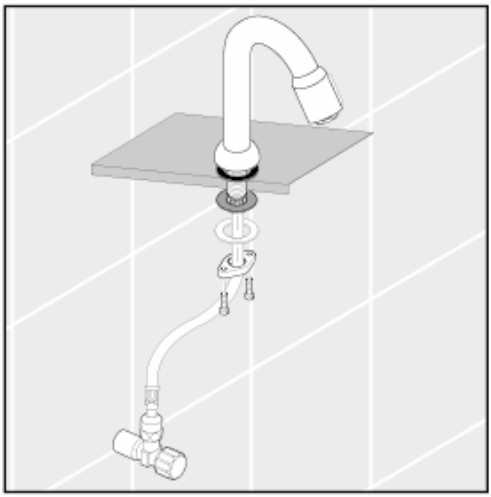

montaža priključne cijevi

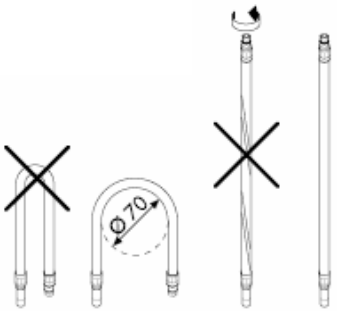

Tehnički podatci

Armatura ima serijski ugrađen EcoSmart®
(limitator protoka)
Protok vode sa EcoSmart-om:
5 l/min 0,3 MPa
Protok vode bez EcoSmart-a:
11 l/min 0,3 MPa
Najveći dopušteni tlak: max. 1 MPa
Preporučeni tlak: 0,1 – 0,5 MPa
Probni tlak: 1,6 MPa
(1 MPa = 10 bar = 147 PSI)
Temperatura vruće vode: max.80° C
Preporućena temperatura vruće vode: 65° C

Rezervni djelovi pogledaj stranicu 3

1	Servisni set	94156000
2	Obloga ventila za zatvaranje	94061XXX
3	Aerator pozlaćeni	13185000
4	Matica za učvršćivanje slavine	94702000
5	Dovodna cijev	94071000

XXX **= Boje**

000 krom
800 plemeniti čelik

QuickClean - ručni sustav za čišćenje omogućuje jednostavnim trljanjem odstranjivanje kamenca sa rupica prskalice tuša.



hansgrohe

Hansgrohe · Postfach 1145 · D-77761 Schiltach · Telefon +49 (0) 78 36/51-1282 · Telefax +49 (0) 7836/511440
E-Mail: info@hansgrohe.com · Internet: www.hansgrohe.com

11/2009
9.0771.03
Hrvatski

Montaj kılavuzu

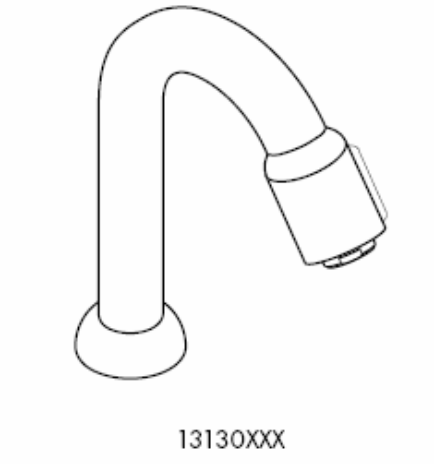

hansgrohe

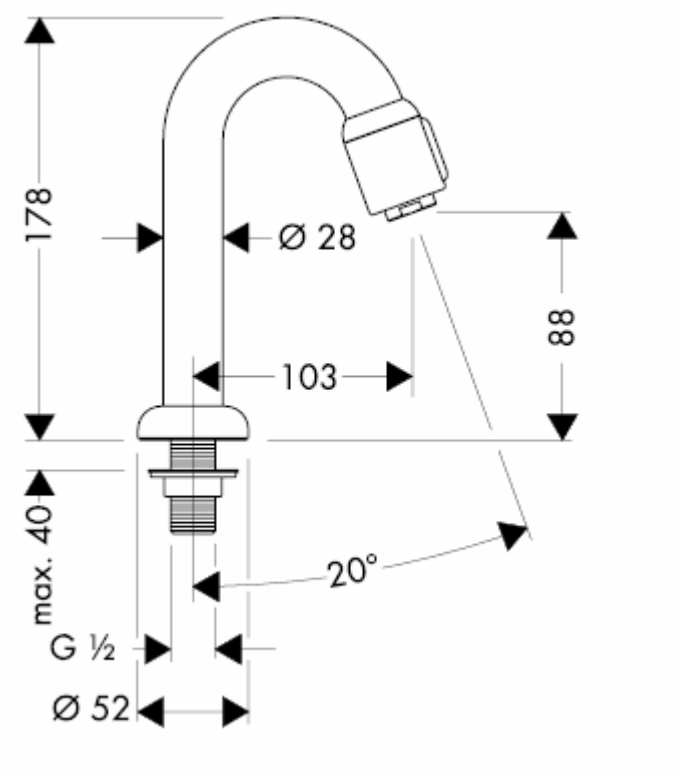
178
Ø 28
88
103
max. 40
20°
G ½
Ø 52

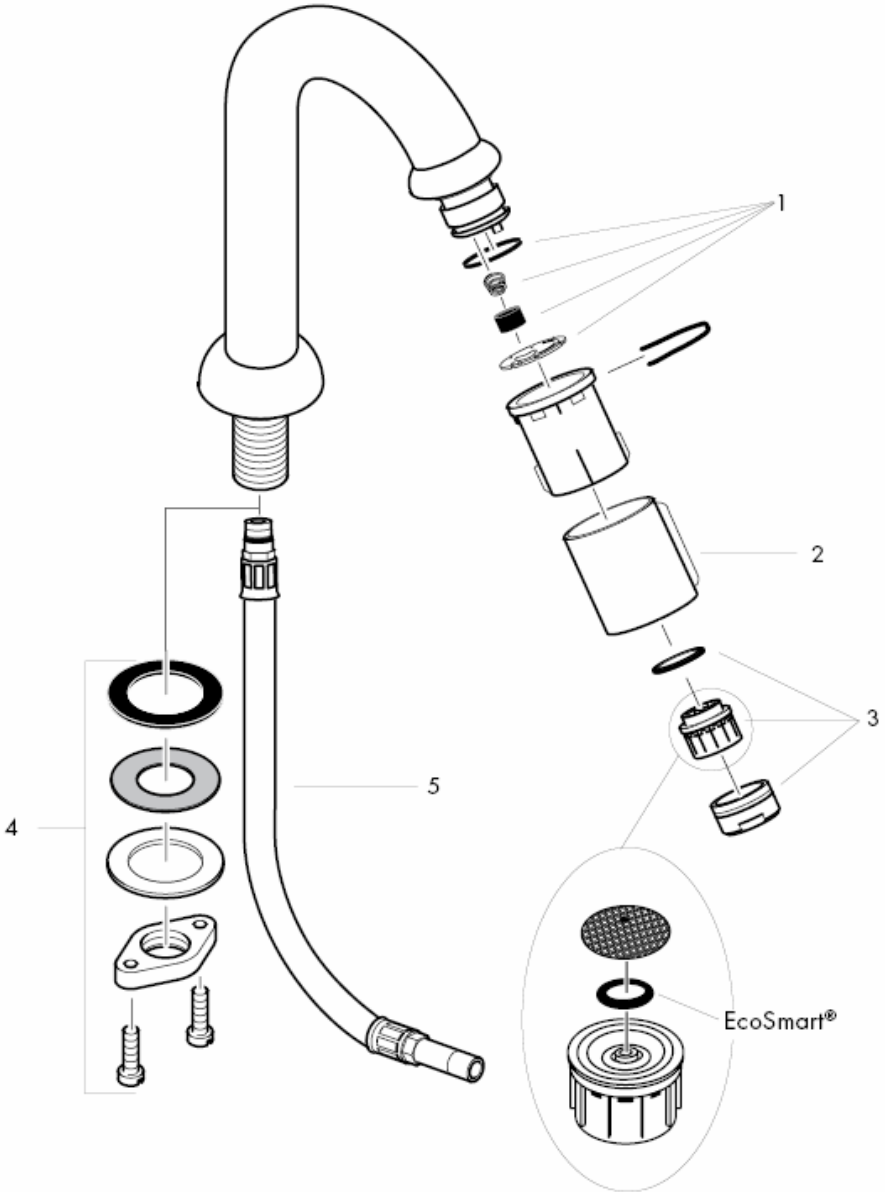
1
2
3
4
5
EcoSmart®

Su giriş hatlarından su akıtarak boruları iyice temizleyiniz.

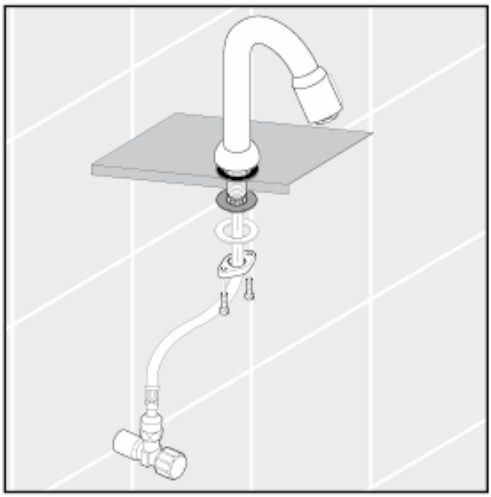

Bağlantı hortumunun montajı

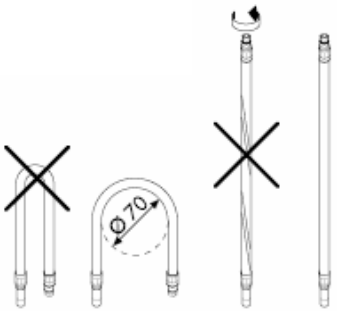

Teknik bilgiler

Batarya EcoSmart® (akış sınırlayıcısı) ile birlikte seri olarak
Debisi (akış sınırlayıcısı ile):
5 l/min 0,3 MPa
Debisi (akış sınırlayıcısız):
11 l/min 0,3 MPa
İşletme basıncı: max. 1 MPa
Tavsiye edilen işletme basıncı: 0,1 – 0,5 MPa
Kontrol basıncı: 1,6 MPa
(1 MPa = 10 bar = 147 PSI)
Sıcak su sıcaklığı: max.80° C
Tavsiye edilen su ısısı: 65° C

Yedek Parçalar Bakınız sayfa 3

1	Servis seti	94156000
2	Tapalı valf kaplaması	94061XXX
3	Perlatör	13185000
4	Montaj elemanı	94702000
5	Bağlantı hortumu	94071000

XXX **= Renkler**

000 krom
800 paslanmaz çelik - optik

QuickClean, üründe bulunan bir temizleme fonksiyonudur. Basit bir ovuşturma ile sprey modüllerdeki kireci çözer.



hansgrohe

Hansgrohe · Postfach 1145 · D-77761 Schiltach · Telefon +49 (0) 78 36/51-1282 · Telefax +49 (0) 7836/511440
E-Mail: info@hansgrohe.com · Internet: www.hansgrohe.com

11/2009
9.0771.03
Türkçe

Instrucțiuni de montare

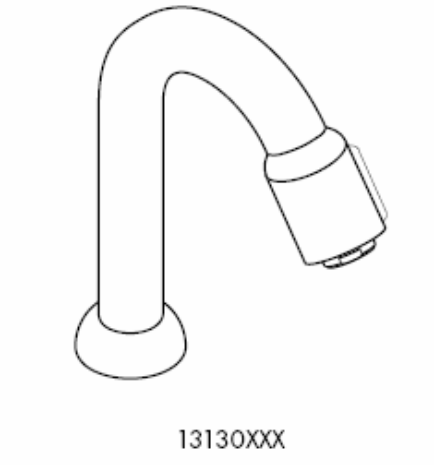

hansgrohe

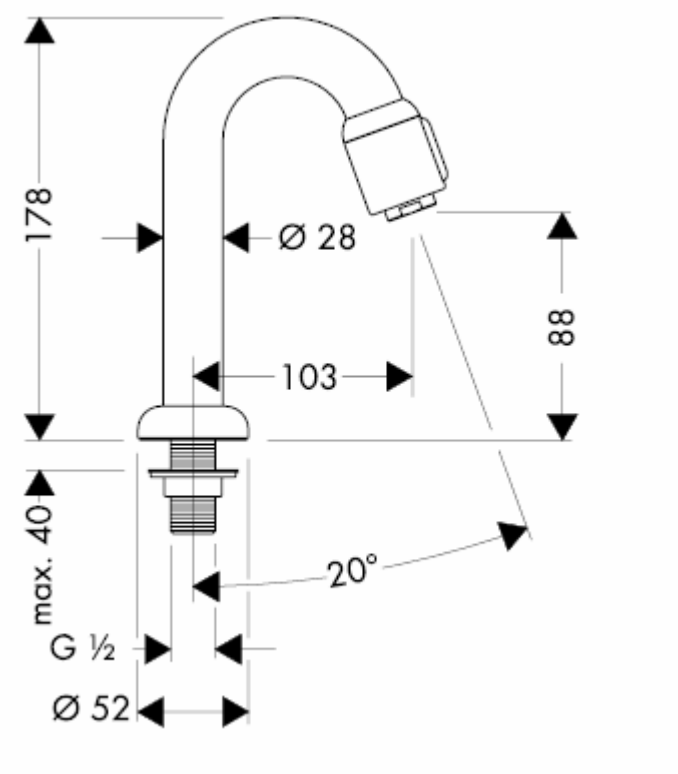
178
Ø 28
88
103
max. 40
20°
G ½
Ø 52

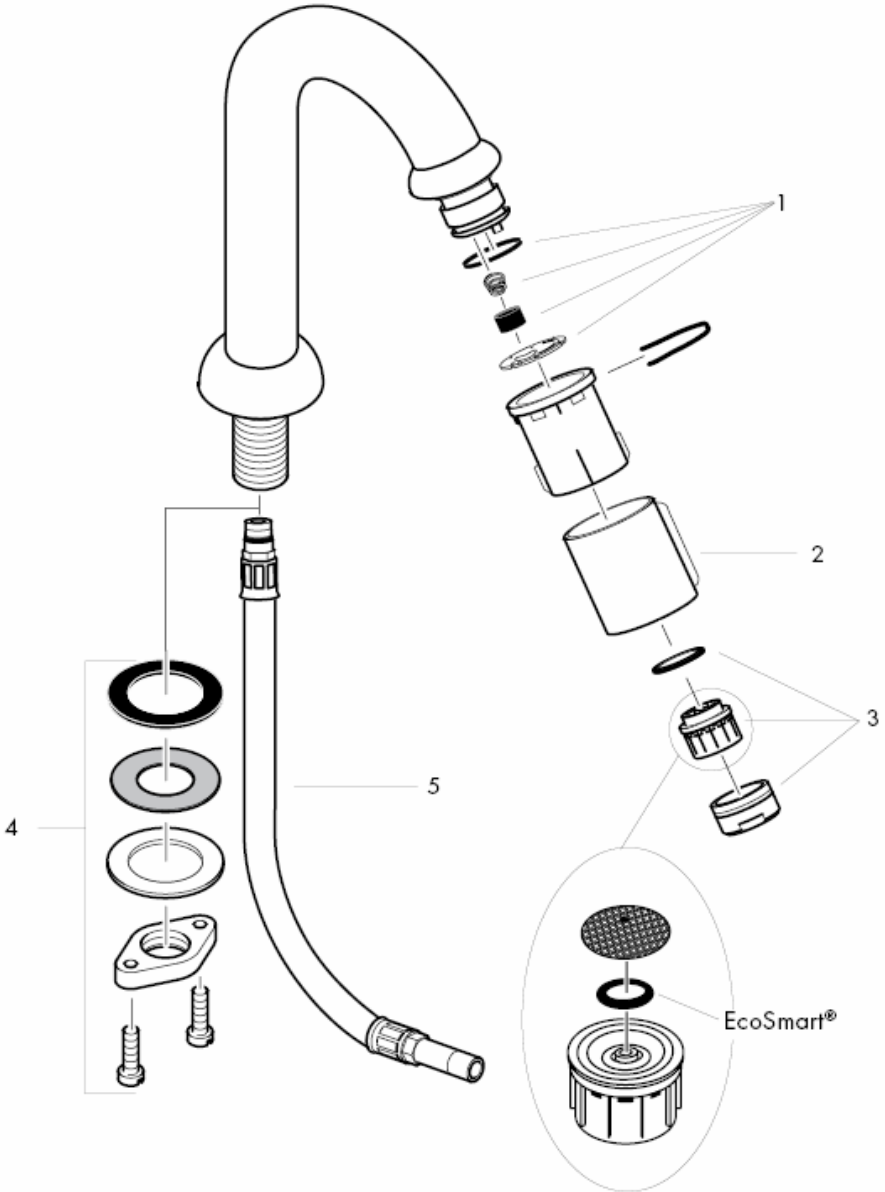
1
2
3
4
5
EcoSmart®

Clătiți conductele de alimentare în mod profesional.

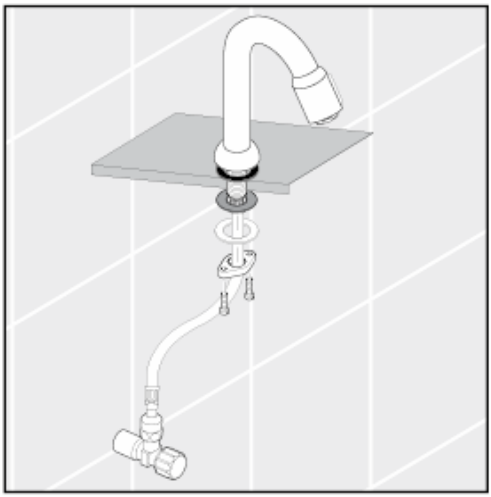

Montarea furtunului de racord

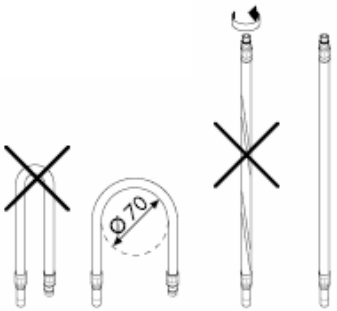

Date tehnice

Bateria este dotată în serie cu EcoSmart®
(limitator de debit)
Debit de apă cu EcoSmart:
5 l/min 0,3 MPa
Debit de apă fără EcoSmart:
11 l/min 0,3 MPa
Presiune de funcționare: max. 1 MPa
Presiune de funcționare recomandată: 0,1 – 0,5 MPa
Presiune de verificare: 1,6 MPa
(1 MPa = 10 bar = 147 PSI)
Temperatura apei calde: max.80° C
Temperatura recomandată a apei calde: 65° C

Piese de schimb vezi pag. 3

1	Set service	94156000
2	Capac pentru ventil de scurgere	94061XXX
3	Pulverizator aer cpl.	13185000
4	Sistem de fixare cpl.	94702000
5	Furtun de racordare	94071000

XXX **= cod de culori**

000 crom
800 otel inox

Cu ajutorul sistemului QuickClean puteți să îndepărtați depunerile de calcar de pe diferitele duze de jet de apă prin frecare.



hansgrohe

Hansgrohe · Postfach 1145 · D-77761 Schiltach · Telefon +49 (0) 78 36/51-1282 · Telefax +49 (0) 7836/511440
E-Mail: info@hansgrohe.com · Internet: www.hansgrohe.com

11/2009
9.0771.03
Română

Οδηγία συναρμολόγησης

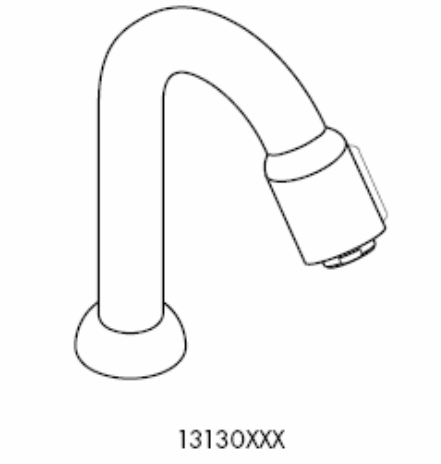

hansgrohe

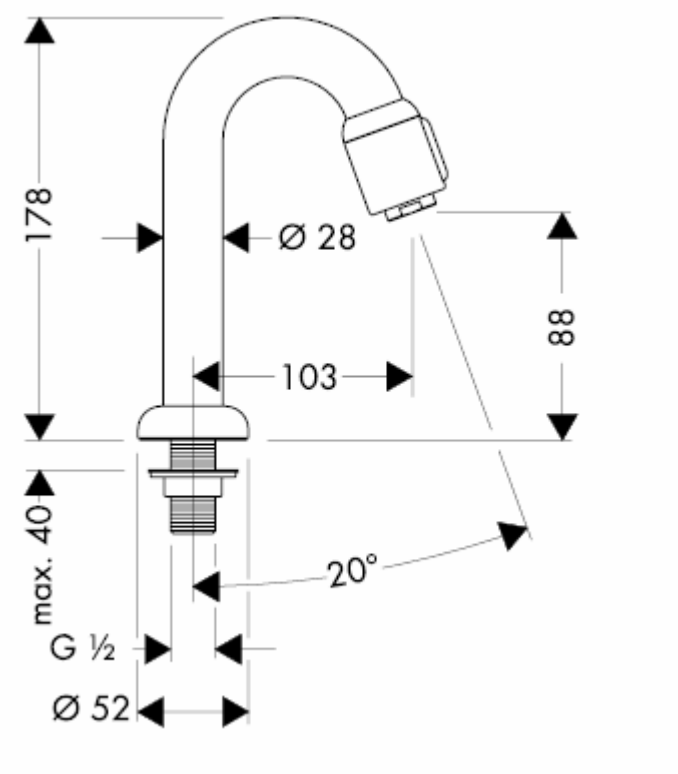
178
Ø 28
88
103
max. 40
20°
G ½
Ø 52

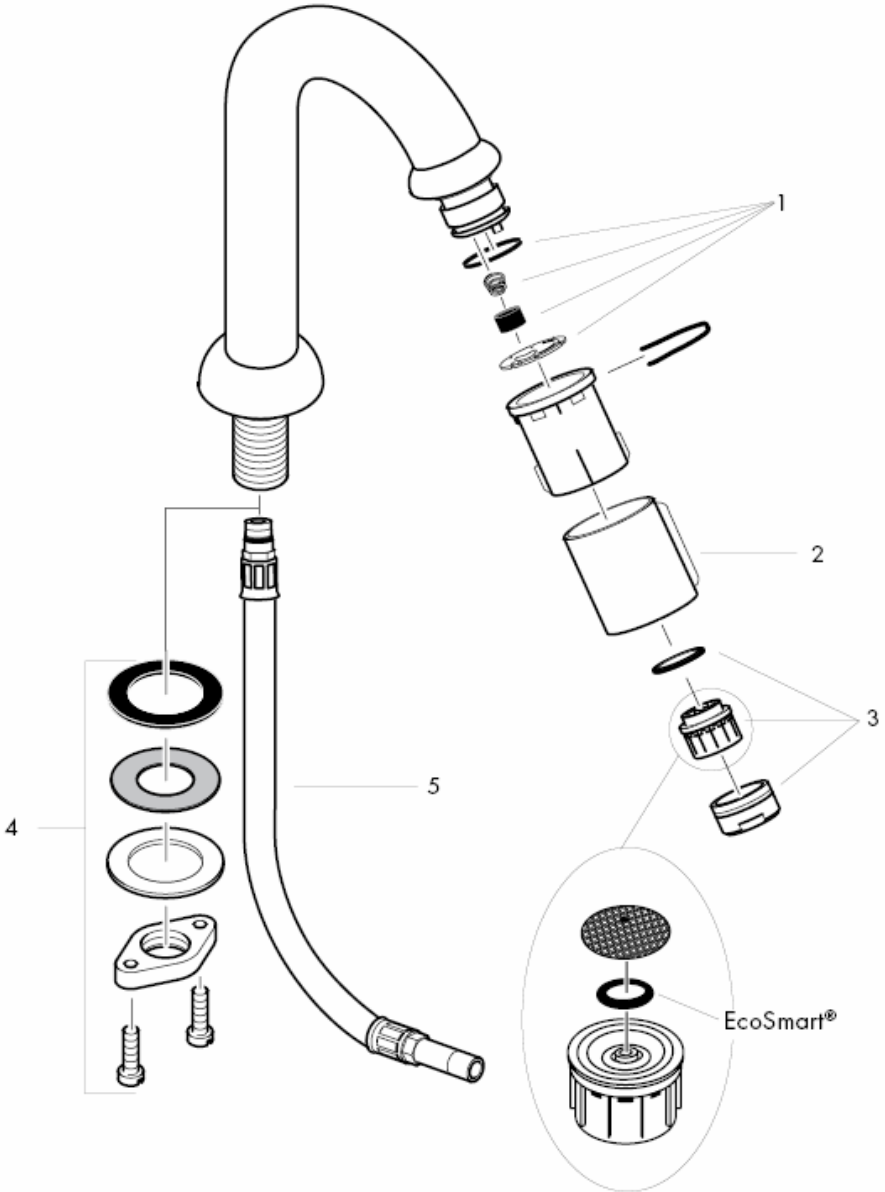
1
2
3
4
5
EcoSmart®

Πλένετε καλά τις σωληνώσεις σύνδεσης.

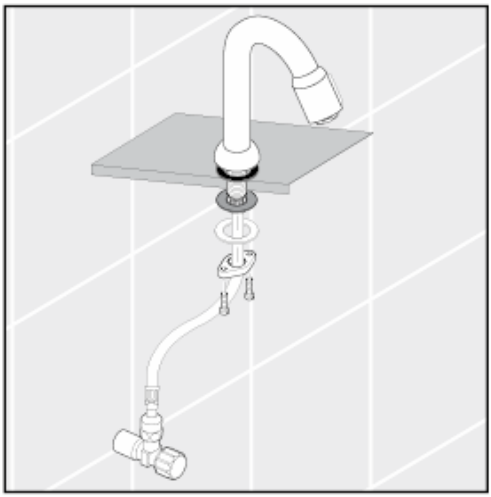

Συναρμολόγηση σωλήνα σύνδεσης

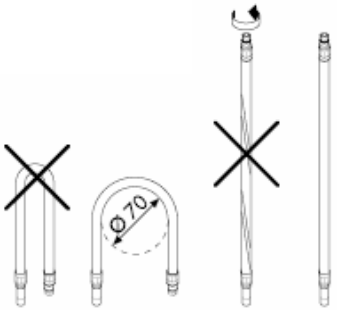

Τεχνικά Χαρακτηριστικά

Μπαταρία μόνιμα εξοπλισμένη με EcoSmart® (μειωτής ροής)
Κατανάλωση νερού με ελαχιστοποιητή νερού: 5 l/min 0,3 MPa
Κατανάλωση νερού χωρίς ελαχιστοποιητή νερού: 11 l/min 0,3 MPa
Λειτουργία πίεσης: max. 1 MPa
Συνιστώμενη λειτουργία πίεσης: 0,1 – 0,5 MPa
Πίεση ελέγχου: 1,6 MPa
(1 MPa = 10 bar = 147 PSI)
Θερμοκρασία ζεστού νερού: max.80° C
Συνιστώμενη θερμοκρασία ζεστού νερού: 65° C

Ανταλλακτικά βλ. Σελίδα 3

1	Σετ σέρβις	94156000
2	Χιτώνας για βαλβίδα κάνουλας	94061XXX
3	Φίλτρο, πλήρες	13185000
4	Σταθεροποίηση κορμού, πλήρης	94702000
5	Εύκαμπτος σωλήνας παροχής	94071000

XXX **= Χρώματα**

000 Επιχρωμιωμένο
800 οπτική ανοξείδωτου χάλυβα

Με QuickClean, τη λειτουργία καθαρισμού με το χέρι, μπορούν να απομακρυνθούν με απλό τρίψιμο τα άλατα από τα κανάλια του καταιονιστήρα.



hansgrohe

Hansgrohe · Postfach 1145 · D-77761 Schiltach · Telefon +49 (0) 78 36/51-1282 · Telefax +49 (0) 7836/511440
E-Mail: info@hansgrohe.com · Internet: www.hansgrohe.com

11/2009
9.0771.03
Ελληνικά

تعليمات التجميع

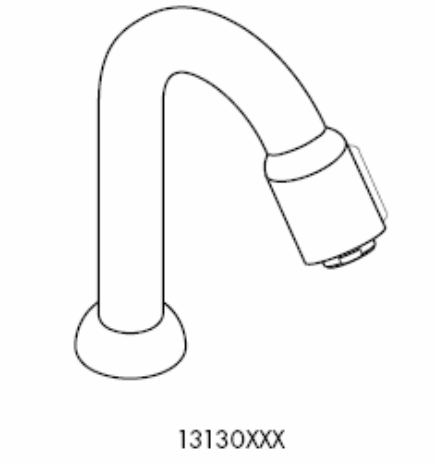

hansgrohe

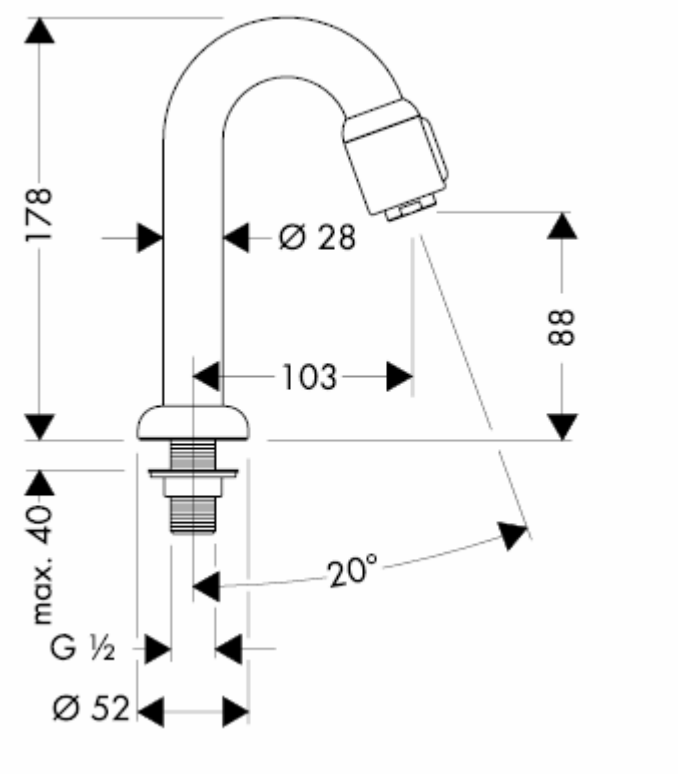
178
Ø 28
88
103
max. 40
20°
G ½
Ø 52

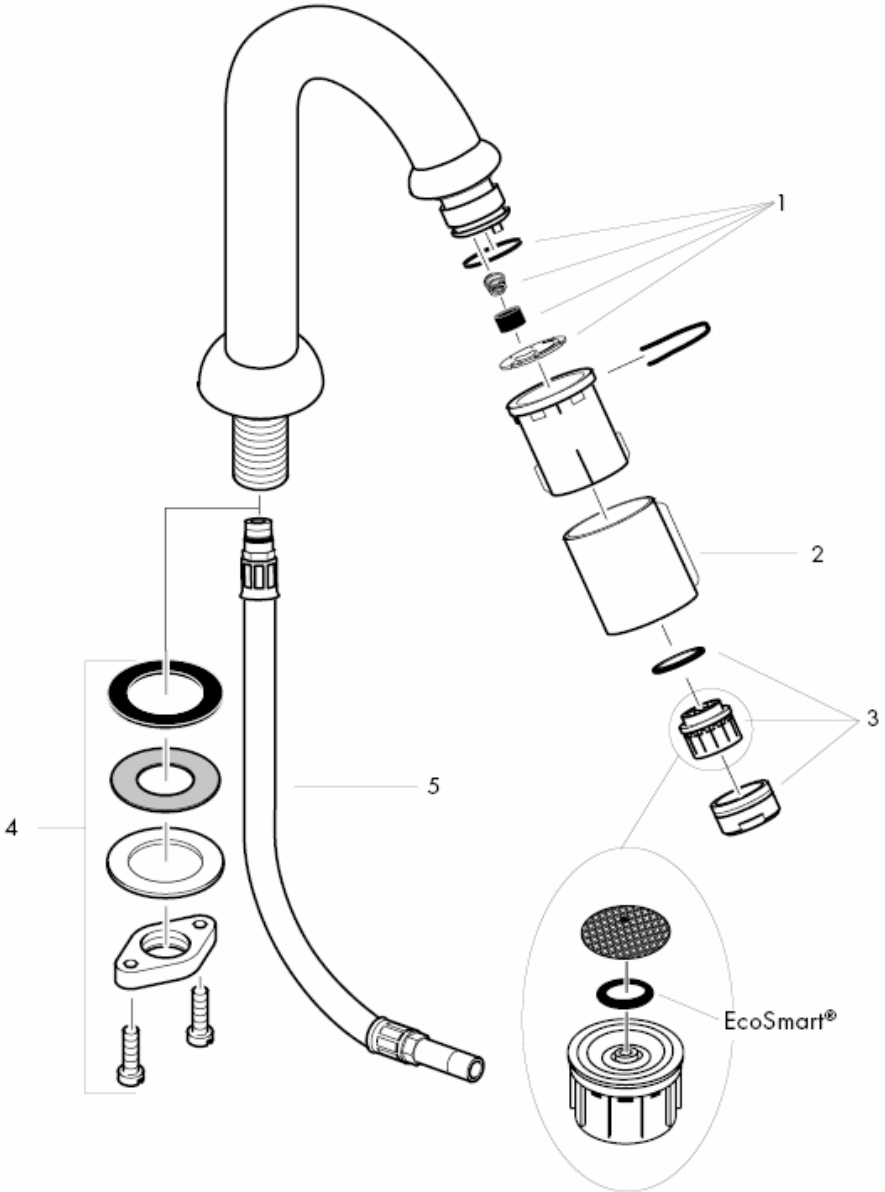
1
2
3
4
5
EcoSmart®

قم بدفع المياه خلال مواسير التغذية.

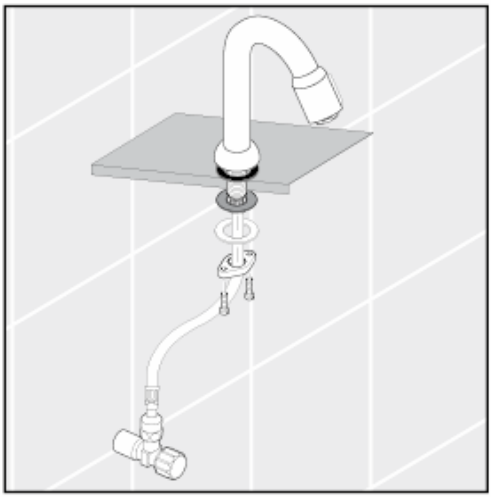

تجميع خراطيم التوصيل

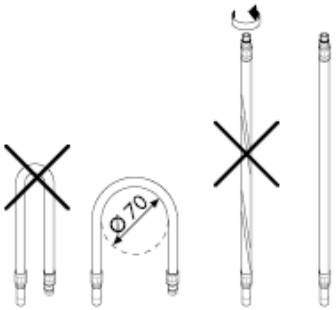

المواصفات الفنية

يتم بشكل قياسي إنتاج الخلاط هذا مع ®EcoSmart (محدد تدفق المياه)
معدل تدفق المياه باستخدام محدد التدفق:
5 l/min 0,3 MPa
معدل تدفق المياه بدون استخدام محدد التدفق:
11 l/min 0,3 MPa

ضغط التشغيل:	max. 1 MPa
ضغط التشغيل الموصى به:	0,1 – 0,5 MPa
ضغط الاختبار:	1,6 MPa
(1 ميجابسكال = 10 بار = 147 PSI)	
درجة حرارة الماء الساخن:	max.80° C
درجة الحرارة الموصى بها للماء الساخن:	65° C

قطع الغيار راجع صفحة3

1	طقم الصيانة	94156000
2	غطاء لصمام الإغلاق	94061XXX
3	تجهيزة تهوية	13185000
4	طقم التثبيت	94702000
5	خرطوم التوصيل	94071000

XXX = الألوان

000كروم
800مظهر الإستنليس ستيل

وباستخدام برنامج التنظيف "QuickClean" الذي يتميز بخاصية التنظيف الآلي، يمكن تنظيف وحدات دفع المياه من الجير عن طريق حكها برفق.



11/2009
9.0771.03

hansgrohe

Hansgrohe · Postfach 1145 · D-77761 Schiltach · Telefon +49 (0) 78 36/51-1282 · Telefax +49 (0) 7836/511440
E-Mail: info@hansgrohe.com · Internet: www.hansgrohe.com

Navodila za montažo

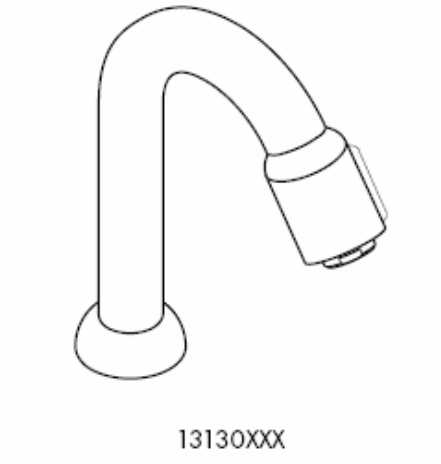

hansgrohe

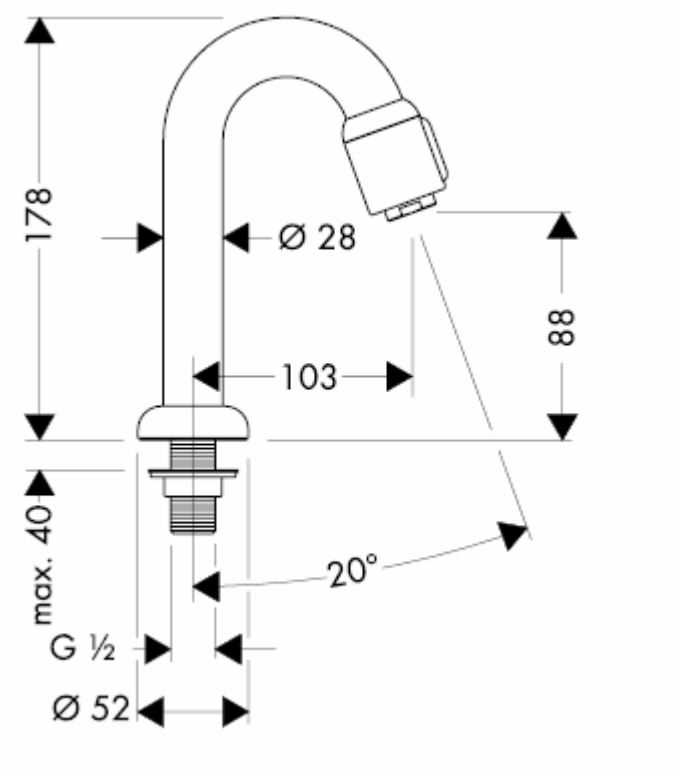
178
Ø 28
88
103
max. 40
20°
G ½
Ø 52

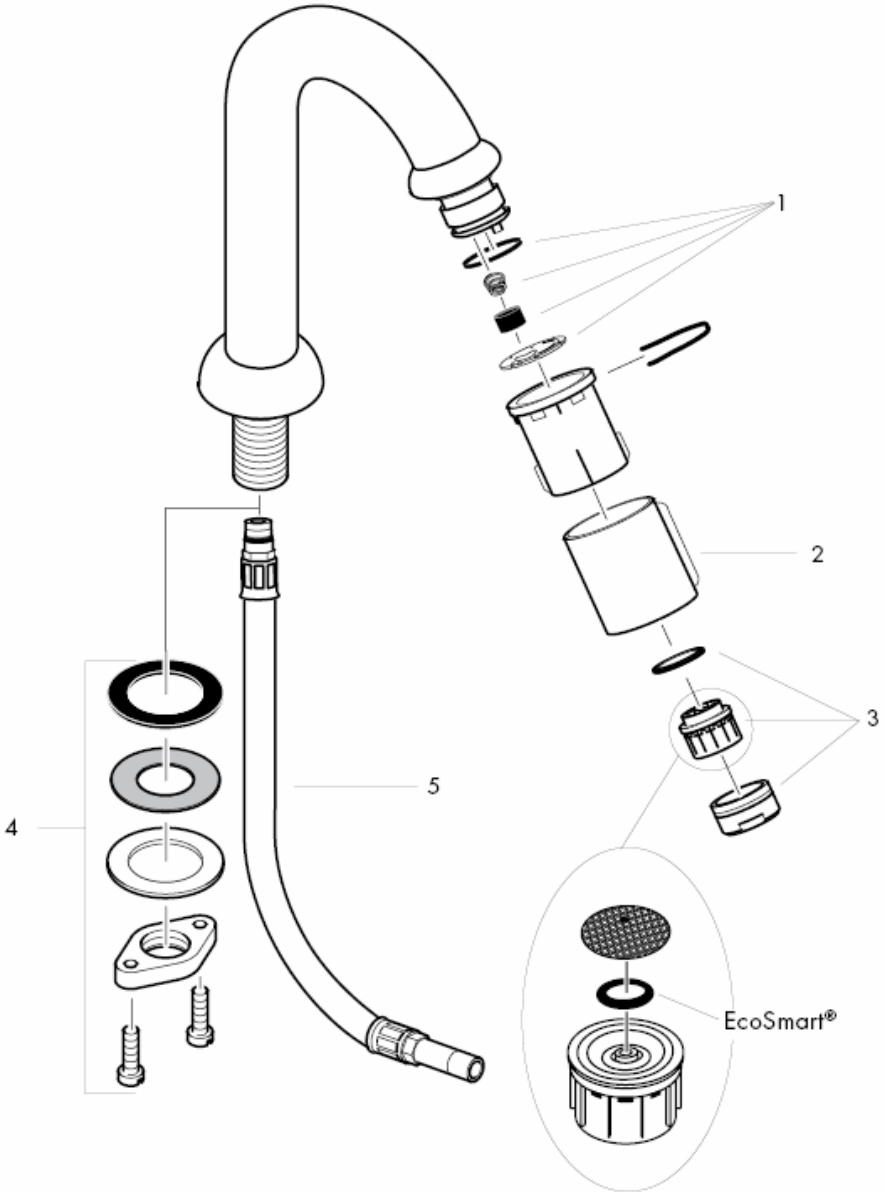
1
2
3
4
5
EcoSmart®

Strokovno izplaknite dovodne cevi.

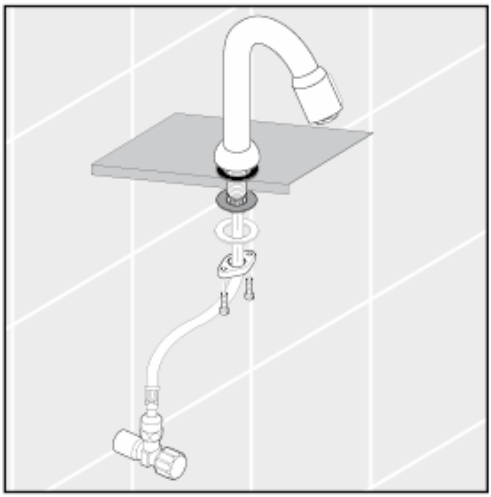

Montaža priključne gibke cevi

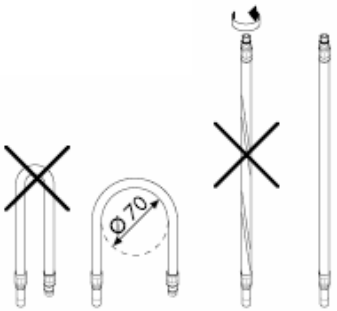

Tehnični podatki

Robinetterie équipée en série d'un EcoSmart® (limiteur de débit)
Pretok vode z EcoSmartjem (omejevalnikom pretoka):
5 l/min 0,3 MPa
Pretok vode brez EcoSmartja (omejevalnika pretoka)
11 l/min 0,3 MPa

Delovni tlak:	max. 1 MPa
Priporočeni delovni tlak:	0,1 – 0,5 MPa
Preskusni tlak:	1,6 MPa
(1 MPa = 10 bar = 147 PSI)	
Temperatura tople vode:	max.80° C
Priporočena temperatura tople vode:	65° C

Rezervni deli glejte stran 3

1	Servisni komplet	94156000
2	Pokrov za zaporni ventil	94061XXX
3	Perlator kpl.	13185000
4	Pritrdilni komplet	94702000
5	Priključna gibka cev	94071000

XXX **= Barve**

000 krom
800 videz legiranega jekla

Z QuickClean, ročno čistilno funkcijo, lahko s šob očistimo vodni kamen tako, da šobe enostavno podrgnemo.



hansgrohe

Hansgrohe · Postfach 1145 · D-77761 Schiltach · Telefon +49 (0) 78 36/51-1282 · Telefax +49 (0) 7836/511440
E-Mail: info@hansgrohe.com · Internet: www.hansgrohe.com

11/2009
9.0771.03
Slovenski

Paigaldusjuhend

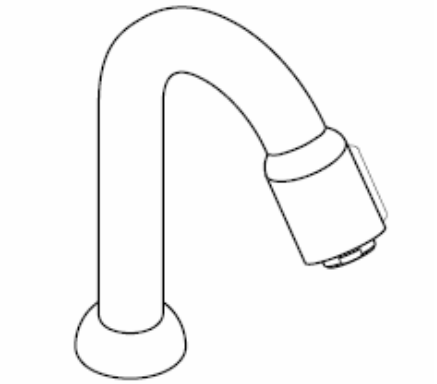

13130XXX

hansgrohe

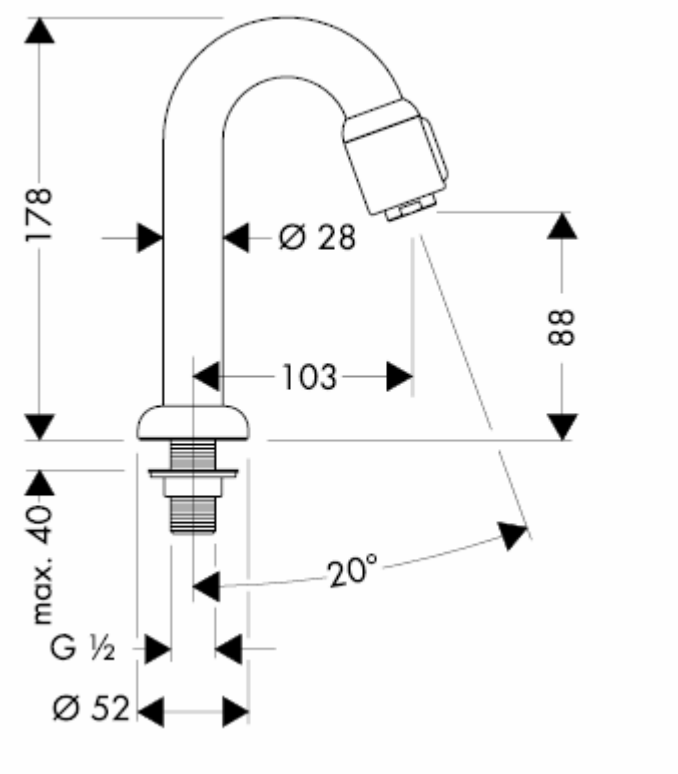
178
Ø 28
88
103
max. 40
20°
G ½
Ø 52

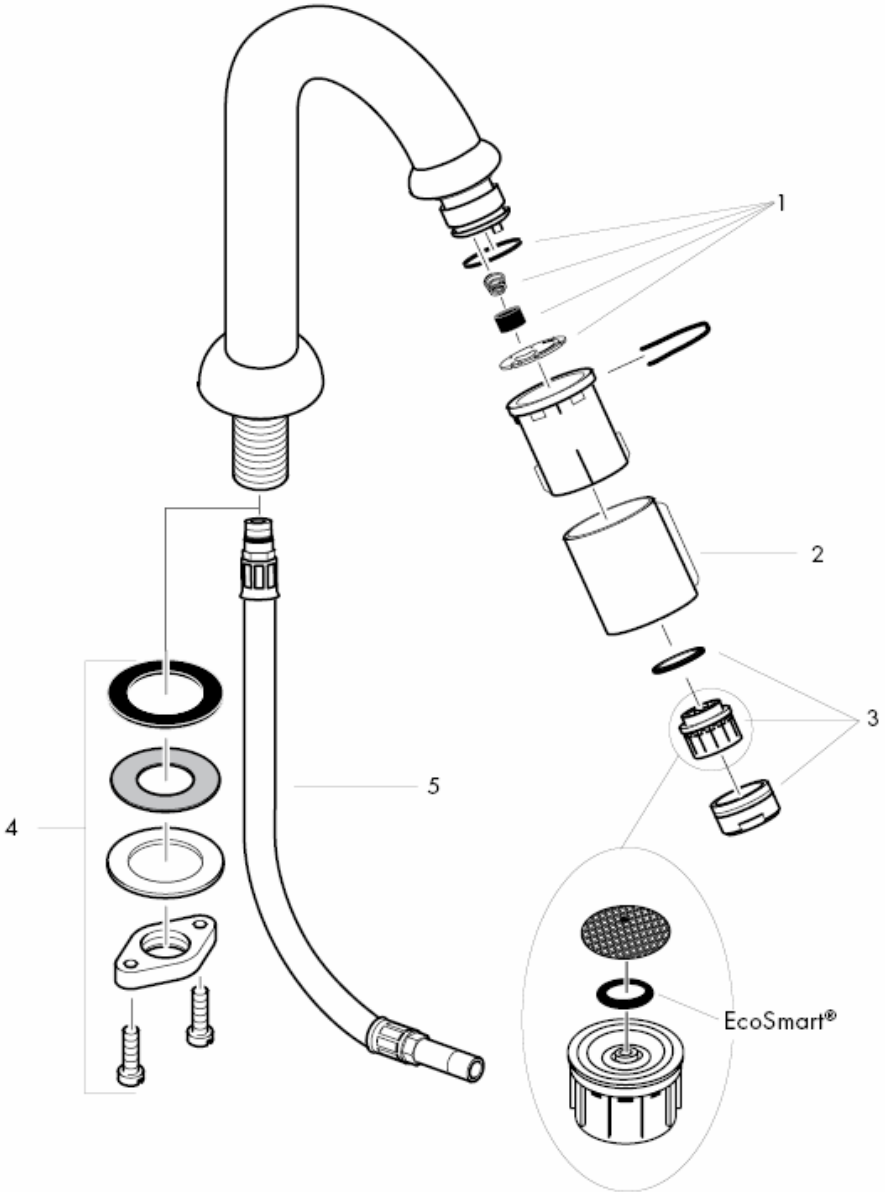
1
2
3
4
5
EcoSmart®

Peske etteandetorud läbi.

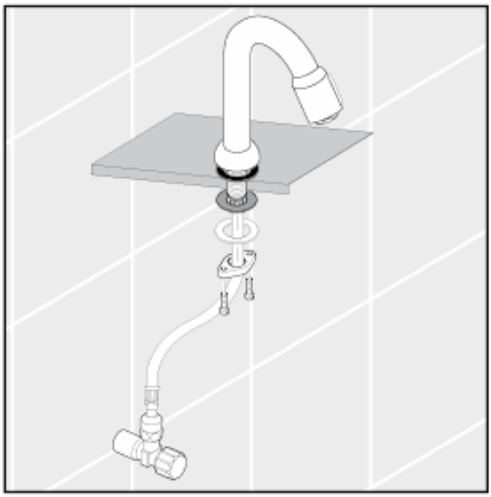

Ühendusvooliku paigaldamine

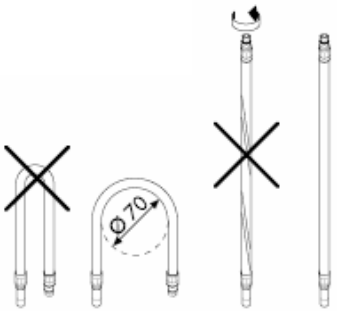

Tehnilised andmed

Segistisari on toodetud koos EcoSmart®
(veehulgapiirajaga)

Läbivool EcoSmart'i korral:	5 l/min 0,3 MPa
Läbivool ilma EcoSmart'ita:	11 l/min 0,3 MPa
Töörõhk	max. 1 MPa
Soovitatav töörõhk:	0,1 – 0,5 MPa
Kontrollsurve:	1,6 MPa
(1 MPa = 10 baari = 147 PSI)	
Kuuma vee temperatuur:	max.80° C
Soovitatav kuuma vee temperatuur:	65° C

Varuosad vt lk 3

1	hoolduskomplekt	94156000
2	kinni-lahti lüliti kate	94061XXX
3	õhustaja kpl	13185000
4	kinnituskomplekt	94702000
5	ühendusvoolik	94071000

XXX **= Värvikood**

000 kroom
800 roostevaba optik

Käsitsi puhastamise funktsiooni QuickClean puhul on vajalik vaid kerge ülehõõrumine, eemaldamaks dušikanalitest katlakivi.



hansgrohe

Hansgrohe · Postfach 1145 · D-77761 Schiltach · Telefon +49 (0) 78 36/51-1282 · Telefax +49 (0) 7836/511440
E-Mail: info@hansgrohe.com · Internet: www.hansgrohe.com

11/2009
9.0771.03
Estonia

Montāžas instrukcija

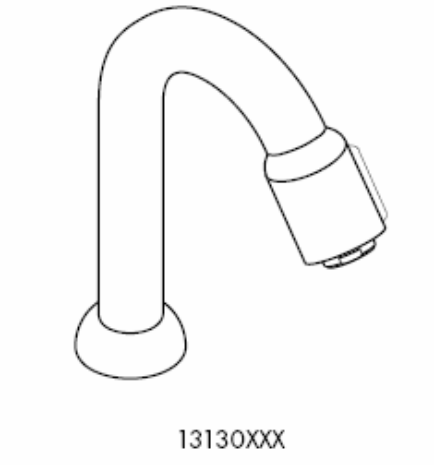

hansgrohe

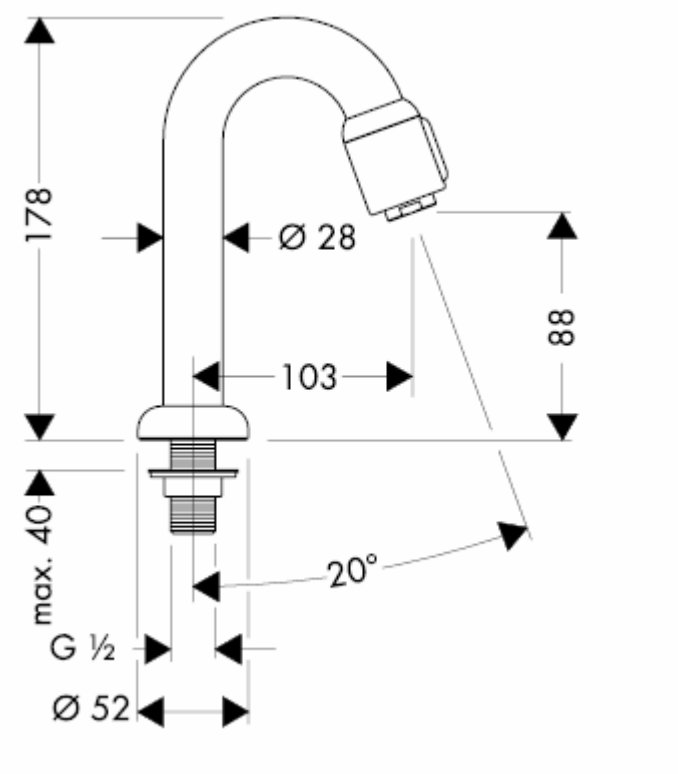
178
Ø 28
88
103
max. 40
20°
G ½
Ø 52

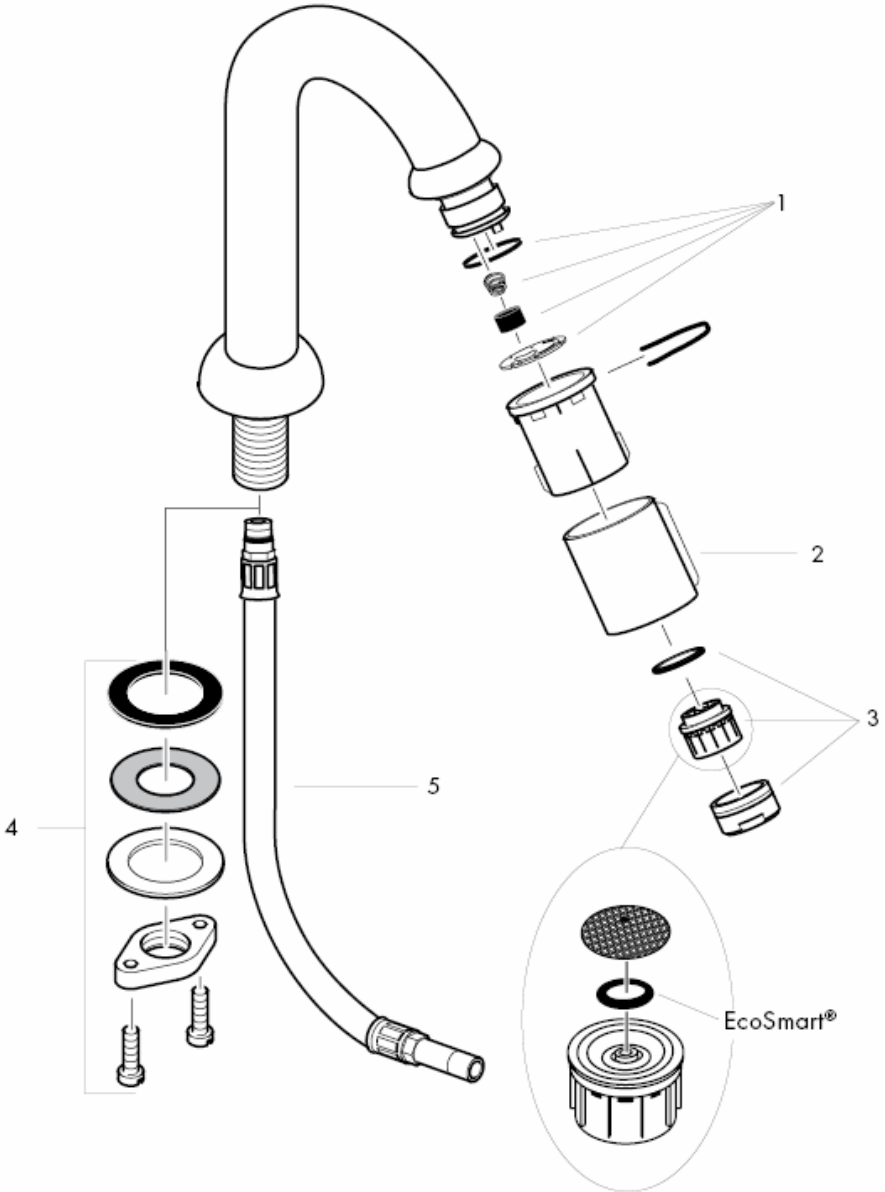
1
2
3
4
5
EcoSmart®

Atbilstoši izskalot pievadus.

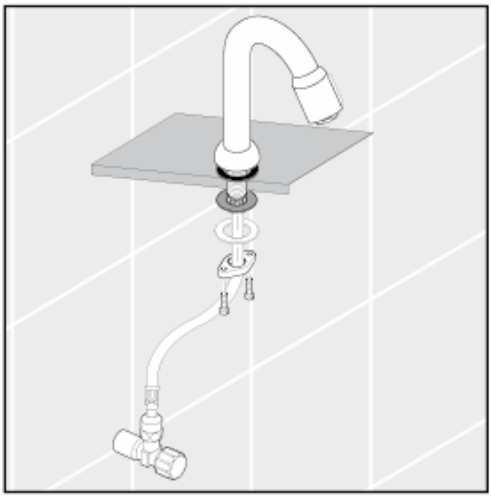

Pieslēguma šļūtenes montāža

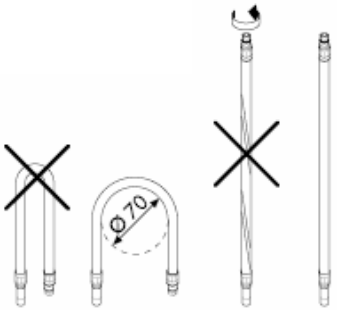

Tehniskie dati

Jaucējkrāns tiek ražots kopā ar EcoSmart®
(caurteces ierobežotāju)
Caurteces intensitāte ar EcoSmart:
5 l/min 0,3 MPa
Caurteces intensitāte bez EcoSmart:
11 l/min 0,3 MPa
Darba spiediens: max. 1 MPa
Ieteicamais darba spiediens: 0,1 – 0,5 MPa
Pārbaudes spiediens: 1,6 MPa
(1 MPa = 10 bar = 147 PSI)
Karstā ūdens temperatūra: max.80° C
Ieteicamā karstā ūdens temperatūra: 65° C

Rezerves daļas skat. lpp. 3

1	Apkopes komplekts	94156000
2	Apvāks slēgvārstam	94061XXX
3	Aeratora kompl.	13185000
4	Stiprinājuma elementu kompl.	94702000
5	Pieslēguma šļūtene	94071000

XXX **= Krāsas**

000 hroma
800 tērauda

QuickClean attīrīšanas funkcija - strūklas kanāliņi vienkāršas manuālas berzes rezultātā tiek attīrīti no kaļķa.



hansgrohe

Hansgrohe · Postfach 1145 · D-77761 Schiltach · Telefon +49 (0) 78 36/51-1282 · Telefax +49 (0) 7836/511440
E-Mail: info@hansgrohe.com · Internet: www.hansgrohe.com

11/2009
9.0771.03
Latviski

Uputstvo za montažu

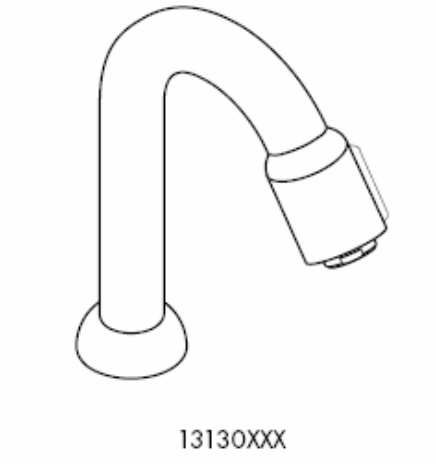

hansgrohe

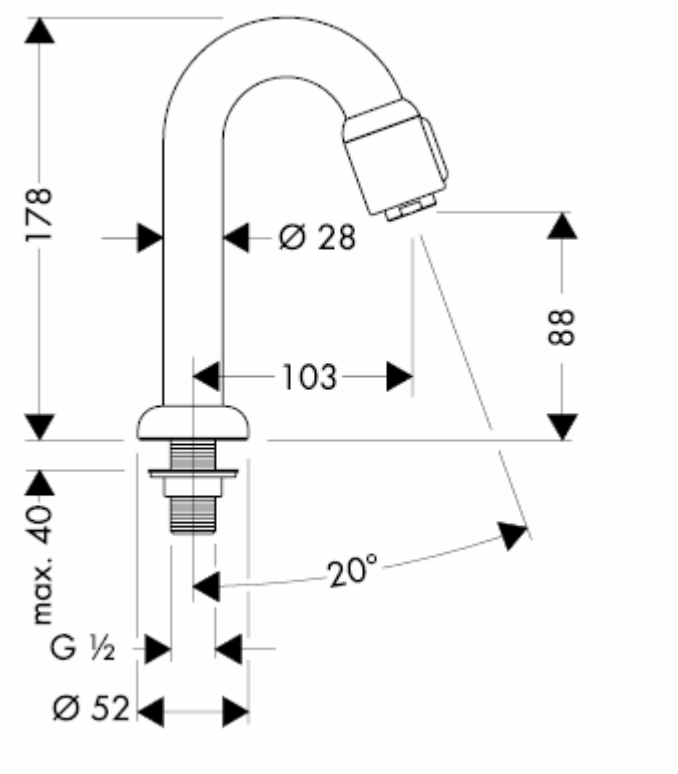
178
Ø 28
88
103
max. 40
20°
G ½
Ø 52

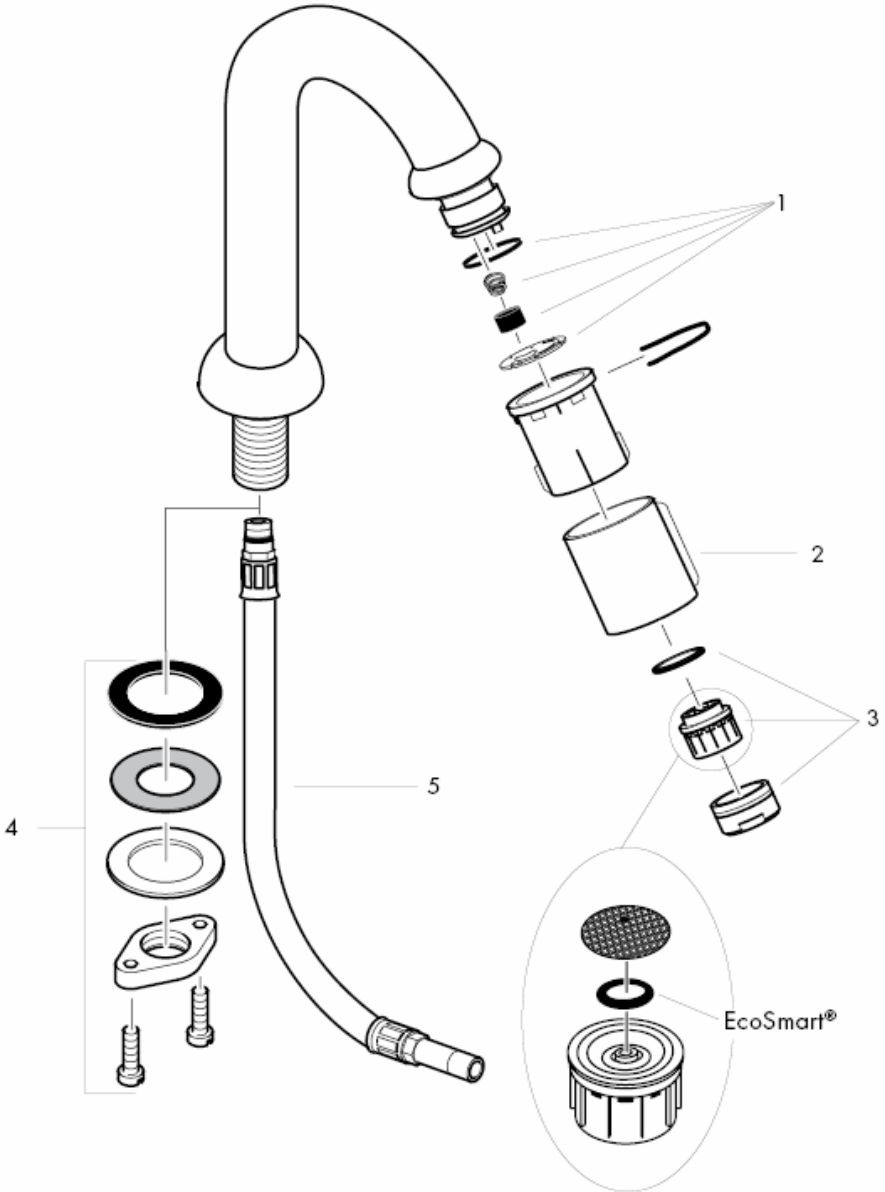
1
2
3
4
5
EcoSmart®

Isperite cevi dovoda.

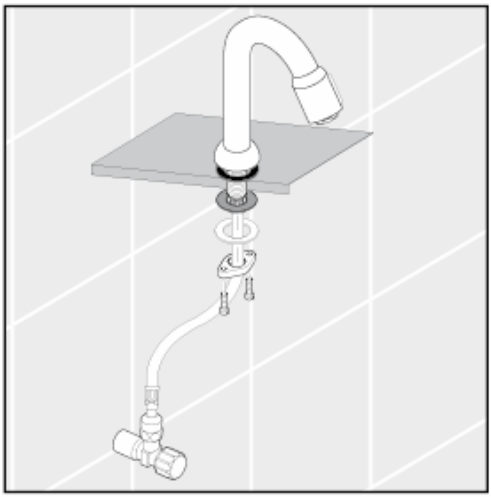

Montaža priključne cevi

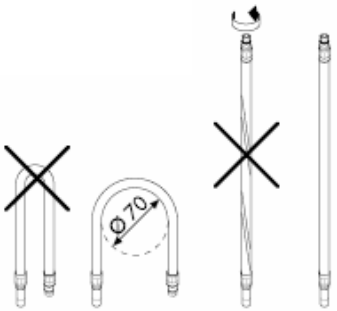

Tehnički podaci

Ove armature imaju serijski ugrađen EcoSmart®
(ograničavač protoka vode)
Protok vode sa EcoSmart-om:
5 l/min 0,3 MPa
Protok vode bez EcoSmart-a:
11 l/min 0,3 MPa
Radni pritisak: max. 1 MPa
Preporučeni radni pritisak: 0,1 – 0,5 MPa
Probni pritisak: 1,6 MPa
(1 MPa = 10 bar = 147 PSI)
Temperatura vruće vode: max.80° C
Preporučena temperatura vruće vode: 65° C

Rezervni delovi vidi stranu 3

1	Servisni set	94156000
2	Obloga ventila za zatvaranje	94061XXX
3	Aerator kompl.	13185000
4	Kompletna pričvrsna garnitura	94702000
5	Priključno crevo	94071000

XXX **= Oznake boja**

000 hrom
800 dezen plemeniti čelik

QuickClean - ručni sistem za čišćenje omogućuje odstranjivanje kamenca s rupica uobličavača mlaza, jednostavnim trljanjem.



hansgrohe

Hansgrohe · Postfach 1145 · D-77761 Schiltach · Telefon +49 (0) 78 36/51-1282 · Telefax +49 (0) 7836/511440
E-Mail: info@hansgrohe.com · Internet: www.hansgrohe.com

11/2009
9.0771.03
Srpski

Montasjeveiledning

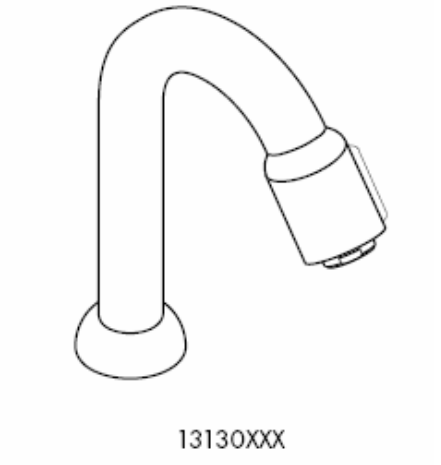

hansgrohe

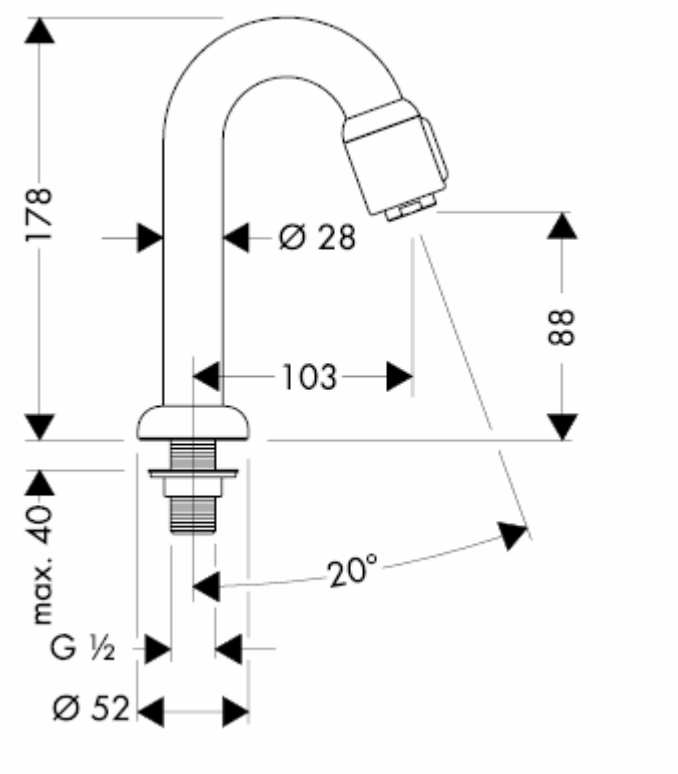
178
Ø 28
88
103
max. 40
20°
G ½
Ø 52

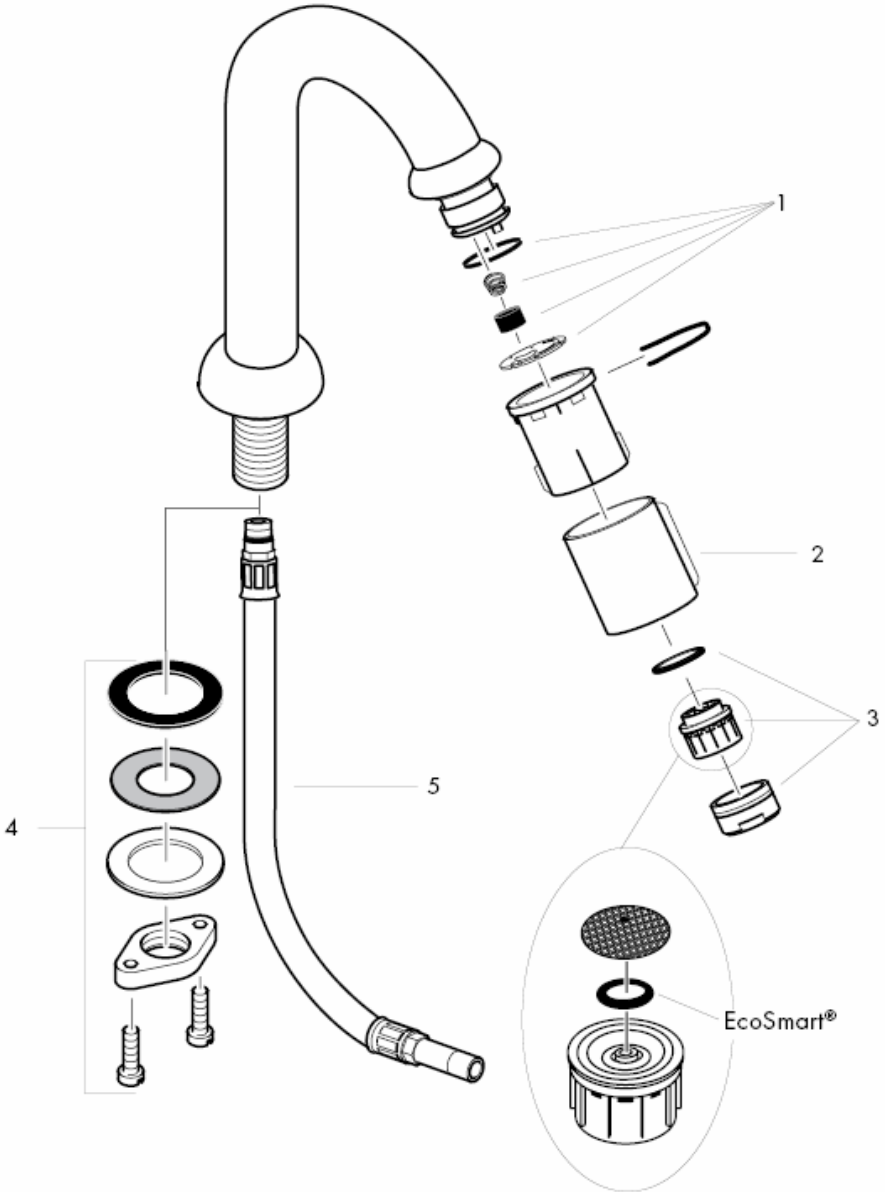
1
2
3
4
5
EcoSmart®

Forsyningsledninger spyles faglig korrekt.

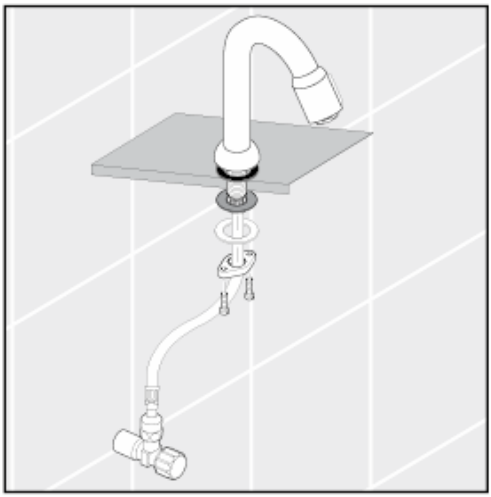

Montasje tilkoblingsslange

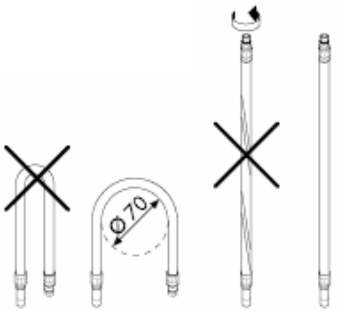

Tekniske data

Armatur er standardmessig utstyrt med
EcoSmart® (gjennomstrømningsbegrenser)
Gjennomstrømningsytelse med EcoSmart:
5 l/min 0,3 MPa
Gjennomstrømningsytelse uten EcoSmart:
11 l/min 0,3 MPa
Driftstrykk max. 1 MPa
Anbefalt driftstrykk: 0,1 – 0,5 MPa
Prøvetrykk 1,6 MPa
(1 MPa = 10 bar = 147 PSI)
Varmtvannstemperatur max.80° C
Anbefalt temperatur for varmt vann 65° C

Servicedeler se side 3

1	Servicesett	94156000
2	Mantel for tappventil	94061XXX
3	Luftsprudler kpl.	13185000
4	Skaftfeste kpl.	94702000
5	Tilkoblingsslange	94071000

XXX **= Oznake boja**

000 hrom
800 dezen plemeniti čelik

Med QuickClean, den manuelle rengjøringsfunksjonen, kan stråleformere renses for kalk ved hjelp av enkel gnikking.



hansgrohe

Hansgrohe · Postfach 1145 · D-77761 Schiltach · Telefon +49 (0) 78 36/51-1282 · Telefax +49 (0) 7836/511440
E-Mail: info@hansgrohe.com · Internet: www.hansgrohe.com

11/2009
9.0771.03
Norsk

Ръководство за монтаж

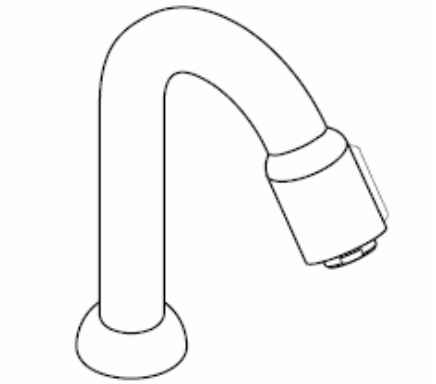

13130XXX

hansgrohe

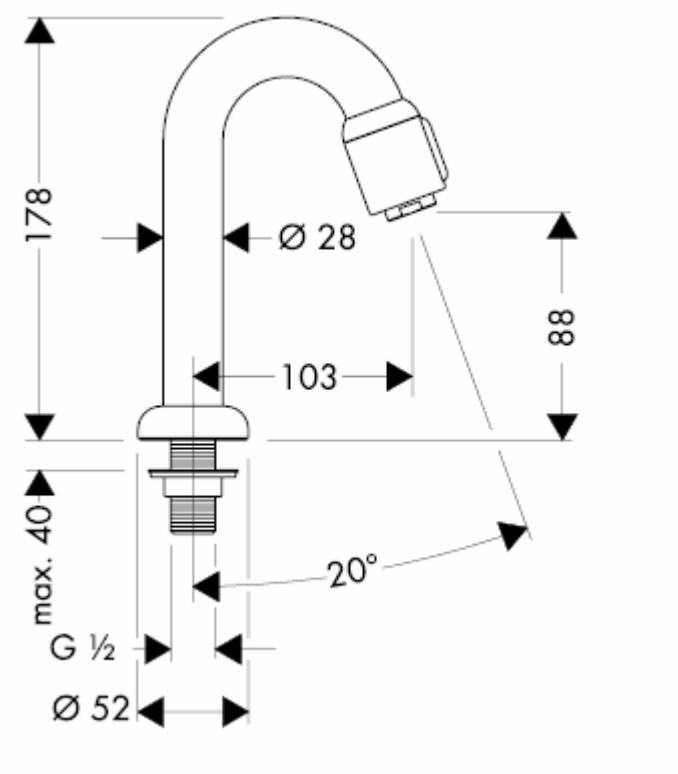
178
Ø 28
88
103
max. 40
20°
G ½
Ø 52

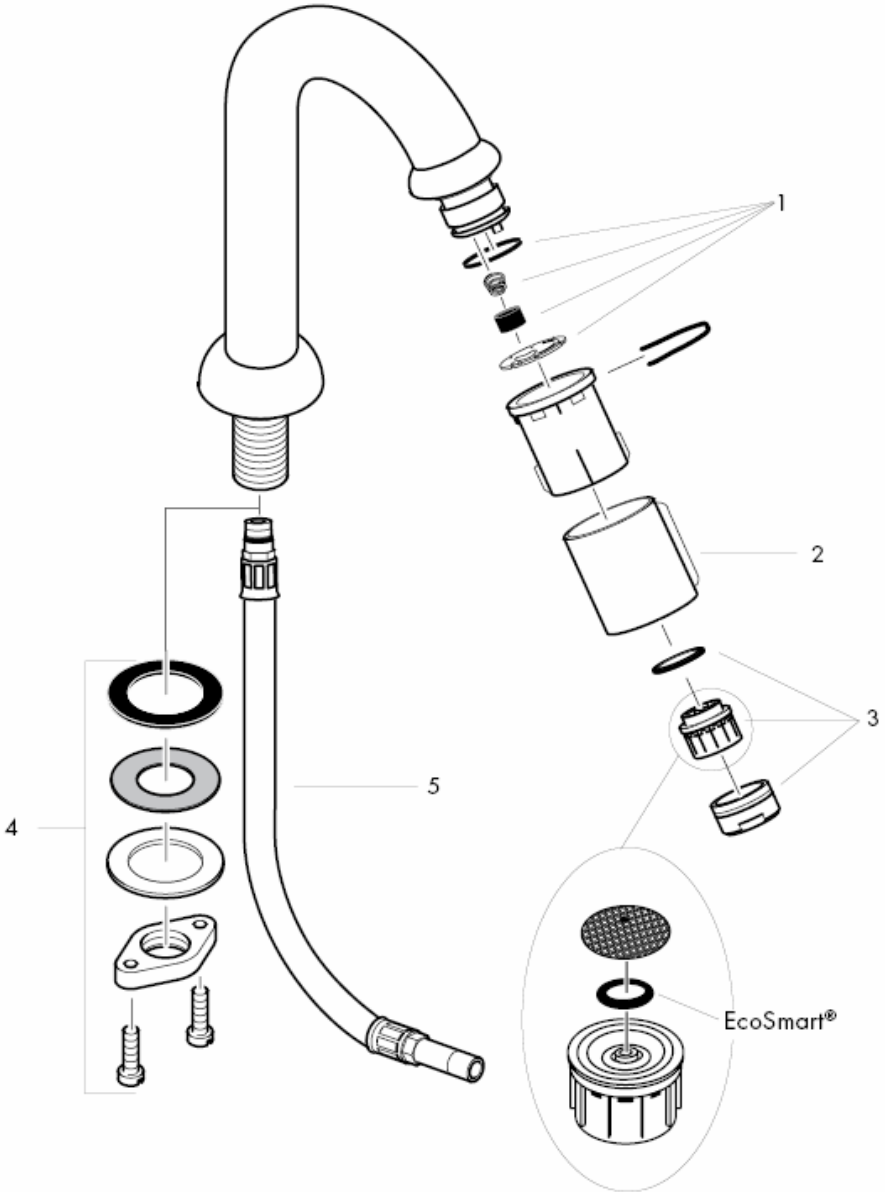
1
2
3
4
5
EcoSmart®

Промийте захранващите тръбопроводи съобразно изискванията.

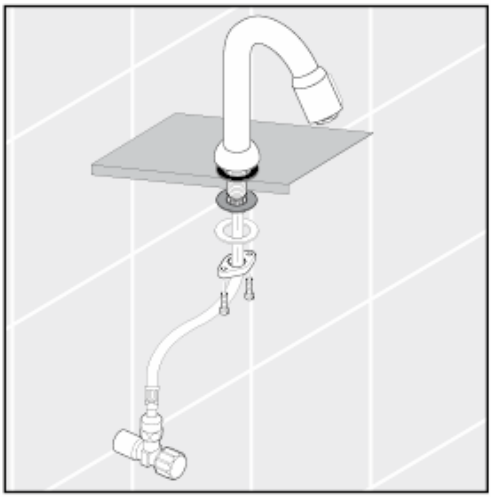

Монтаж на свързващия маркуч

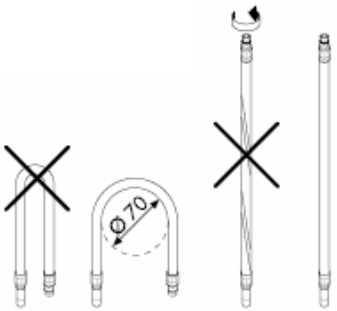

Технически данни

Арматурата е оборудвана серийно с EcoSmart® (ограничител на протичане)
Мощност на потока с EcoSmart (ограничител на протичане):
5 l/min 0,3 MPa
Мощност на потока без EcoSmart (ограничител на протичане):
11 l/min 0,3 MPa
Работно налягане: max. 1 MPa
Препоръчително работно налягане: 0,1 – 0,5 MPa
Контролно налягане: 1,6 MPa
(1 МПа = 10 bar = 147 PSI)
Температура на горещата вода: max.80° C
Препоръчителна температура на горещата вода: 65° C

Сервизни части вижте стр. 3

1	Сервизен набор	94156000
2	Обвивка на клапана за източване	94061XXX
3	Аератор компл.	13185000
4	Закрепване на шийките компл.	94702000
5	Свързващ маркуч	94071000

XXX **= Oznake boja**

000 hrom
800 dezen plemeniti čelik

С QuickClean, ръчната функция за почистване, приспособленията за оформяне на струята могат да се почистват от варовика с просто разтъркване.



hansgrohe

Hansgrohe · Postfach 1145 · D-77761 Schiltach · Telefon +49 (0) 78 36/51-1282 · Telefax +49 (0) 7836/511440
E-Mail: info@hansgrohe.com · Internet: www.hansgrohe.com

11/2009
9.0771.03
БЪЛГАРСКИ

Udhëzime rreth montimit

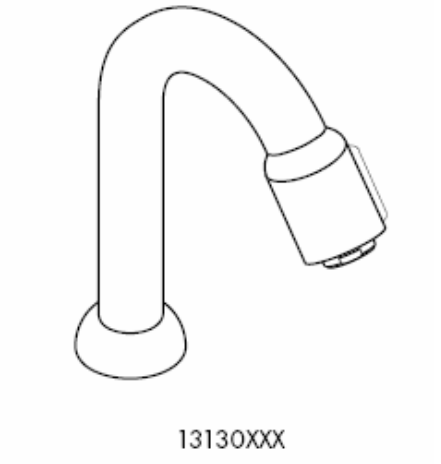

hansgrohe

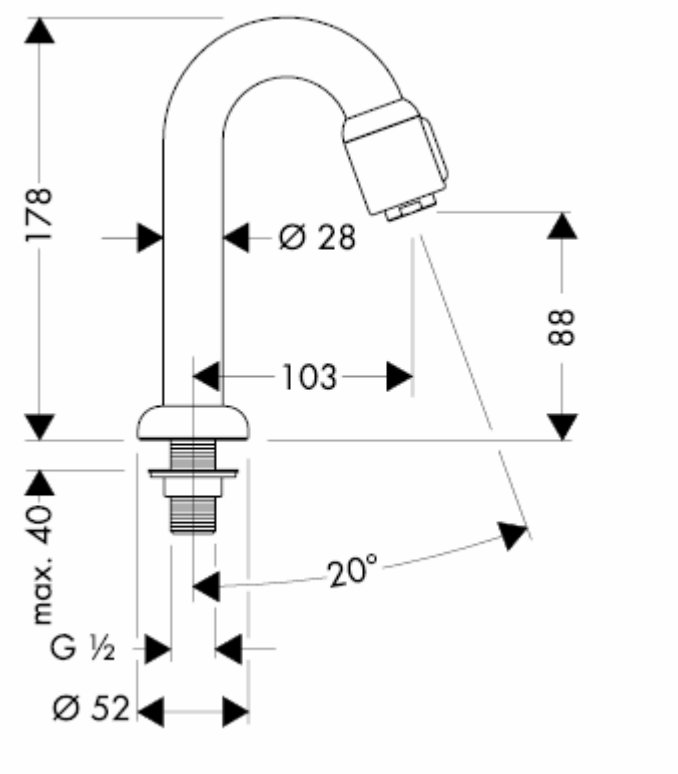
178
Ø 28
88
103
max. 40
20°
G ½
Ø 52

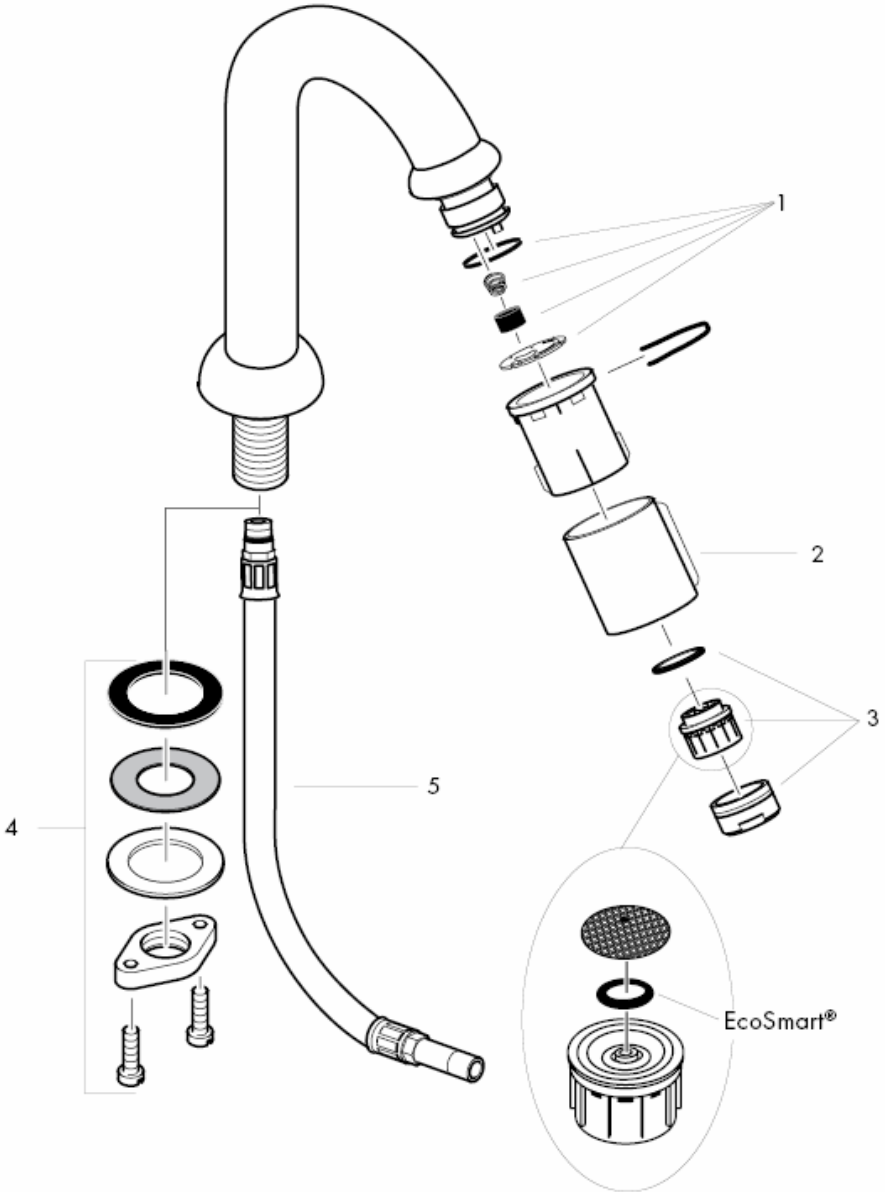
1
2
3
4
5
EcoSmart®

Shpërlani në mënyrë profesionale lidhjet.

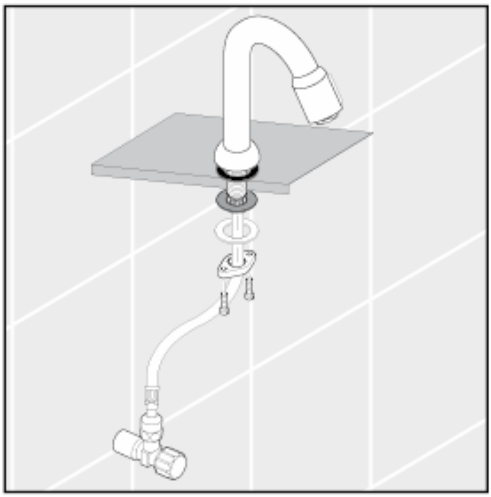

Montimi i zorrës së lidhjes

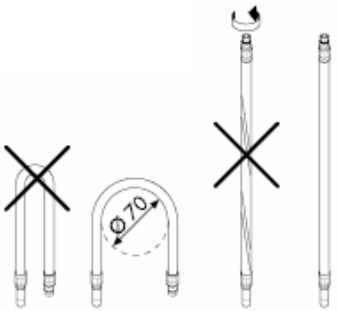

Të dhëna teknike

Rubineti është i pajisur si standard me EcoSmart® (Kufizues qarkullimi)
Kapaciteti i rrjedhjes me EcoSmart:
5 l/min 0,3 MPa
Kapaciteti i rrjedhjes pa EcoSmart:
11 l/min 0,3 MPa
Presioni gjatë punës max. 1 MPa
Presioni i rekomanduar: 0,1 – 0,5 MPa
Presioni për provë: 1,6 MPa
(1 MPa = 10 bar = 147 PSI)
Temperatura e ujit të ngrohtë max.80° C
Temperatura e rekomanduar e ujit të ngrohtë:65° C

Pjesët e servisit shih faqen 3

1	Kompleti i servisit	94156000
2	Veshje për valvulin e daljes së ujit	94061XXX
3	Perlator komplet	13185000
4	Montimi i boshtit komplet	94702000
5	Zorra e lidhjes	94071000

XXX **= Oznake boja**

000 hrom
800 dezen plemeniti čelik

Me QuickClean, funksionin manual të pastrimit mund të hiqen mbetjet gëlqerore me fërkim të thjeshtë nga formuesit e currilit.



hansgrohe

Hansgrohe · Postfach 1145 · D-77761 Schiltach · Telefon +49 (0) 78 36/51-1282 · Telefax +49 (0) 7836/511440
E-Mail: info@hansgrohe.com · Internet: www.hansgrohe.com

11/2009
9.0771.03
Shqib