hansgrohe

DE Montageanleitung
FR Instructions de montage
EN Assembly instructions
IT Istruzioni per Installazione
ES Instrucciones de montaje
NL Handleiding
DK Monteringsvejledning
PT Manual de Instalación
PL Instrukcja montażu
CS Montážní návod
SK Montážny návod
ZH 组装说明
RU Инструкция по монтажу
FI Asennusohje
SV Monteringsanvisning
LT Montavimo instrukcijos
HR Uputstva za instalaciju
RO Instrucțiuni de montare
EL Οδηγία συναρμολόγησης
SL Navodila za montažo
ET Paigaldusjuhend
LV Montāžas instrukcija
SR Uputstvo za montažu
NO Montasjeveiledning
BG Инструкция за употреба
JP 施工説明書
UA Інструкція по збірці
AR تعليمات التجميع
TR Montaj kılavuzu
HU Szerelési útmutató
HE הוראות הרכבה

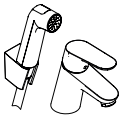

Focus 70
31926000

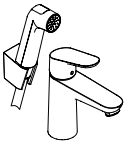

Focus 100
31927000

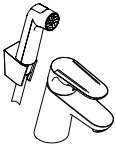

Ecos
32126000

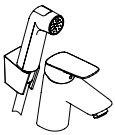

Logis
7129000

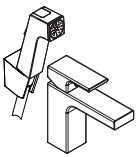

Vernis Shape
71216000

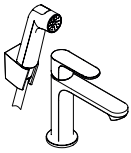

Rebris S 110
72215XX0

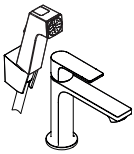

Rebris E 110
72216000

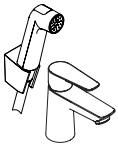

Talis E
71729000

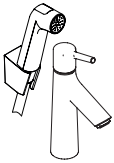

Talis S
72290000

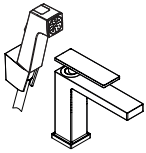

Tecturis E 110
73210XX0

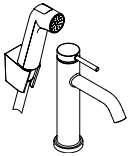

Tecturis S 110
73211XX0

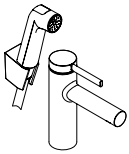

Zesis S
74210XX0

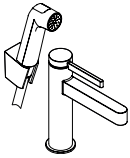

Finoris 110
76210XX0

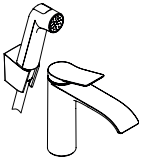

Vivenis
75210XX0

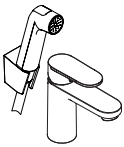

Vernis Blend
71215000 /
71228000

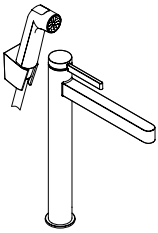

Finoris 260
76220XX0

EN 1717 | EN 806 | DIN 1988

P	**max. 1 MPa (10 bar)**	**0,1 - 0,5 MPa (1 - 5 bar)**
T	**max. 60°C**	**< 50°C**

Focus 70
31926000
Focus 100
31927000
Ecos
32126000
Logis
71290000

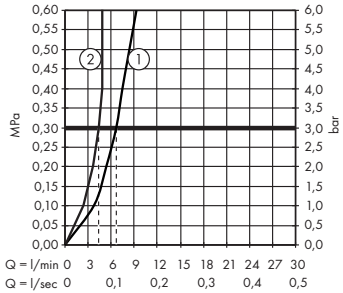

Rebris S 110
72215XX0
Rebris E 110
72216000
Finoris 110
76210XX0
Finoris 260
76220XX0
Tecturis S 110
73211XX0
Zesis S
74210XX0
Vivenis
75210XX0

Vernis Shape
71216000

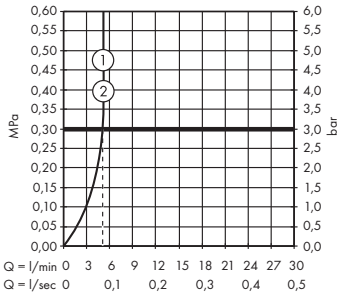

Vernis Blend
71215000 / 71228000

Talis E
71729000
Talis S
72290000

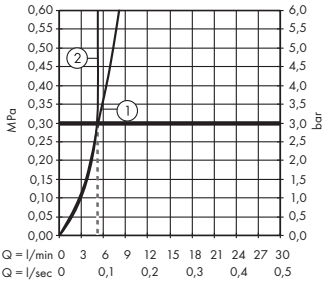

Tecturis E 110
73210XX0

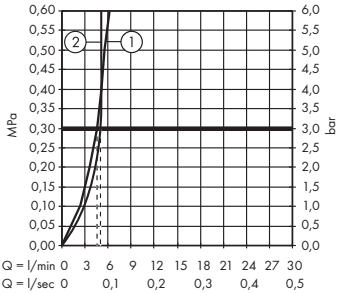

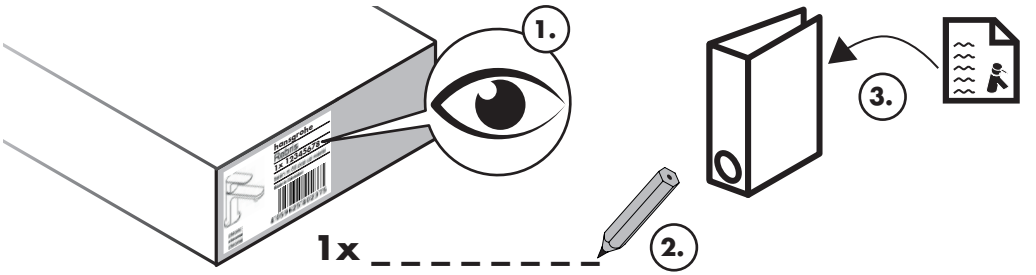

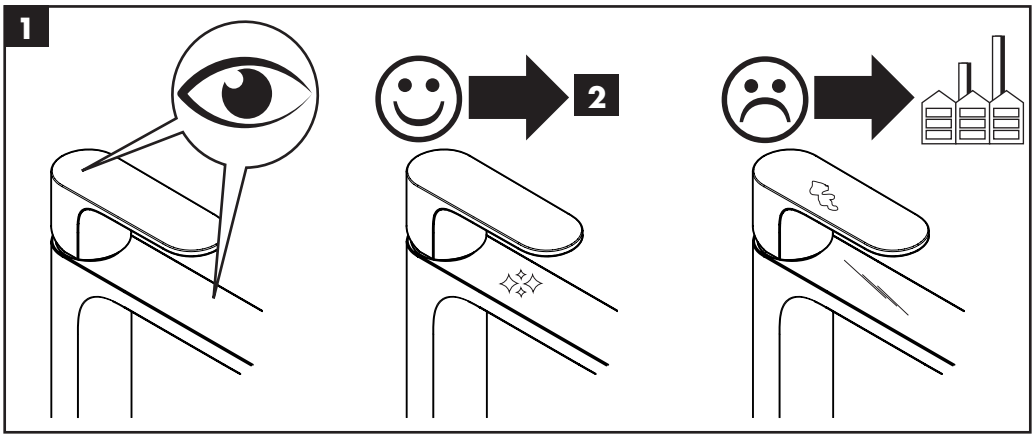
1
2

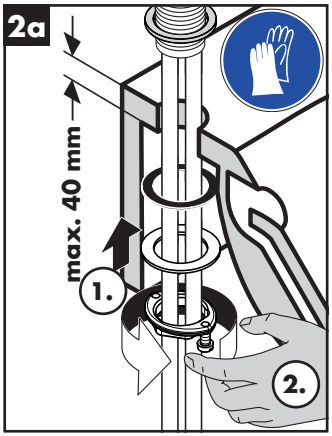
2a
max. 40 mm
1.
2.

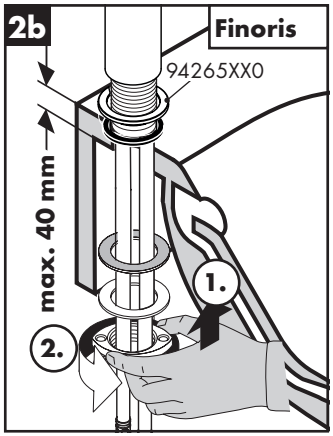
2b
Finoris
94265XX0
max. 40 mm
1.
2.

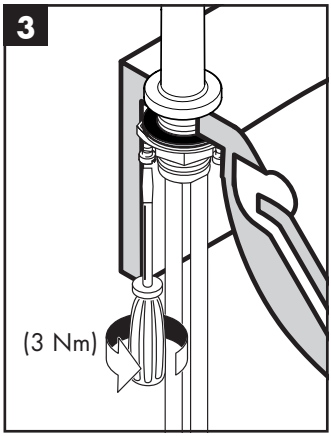
3
(3 Nm)

4

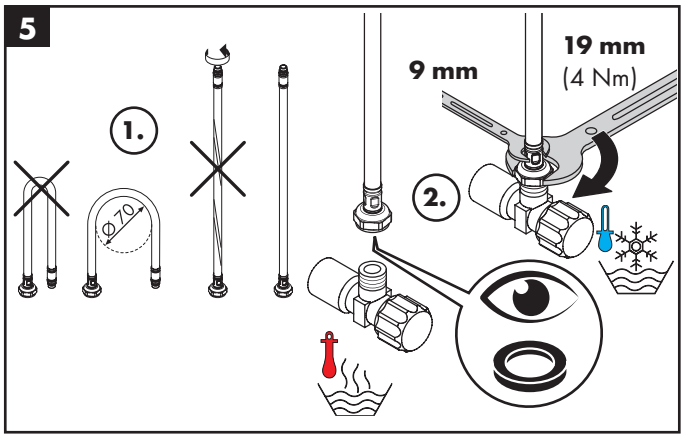
5
1.
Ø 70
9 mm
19 mm
(4 Nm)
2.

Finoris 76210XX0 / **Finoris** 76220XX0 / **Tecturis E** 73210XX0 / **Tecturis S 110** 73211XX0 / **Vivenis** 75210XX0

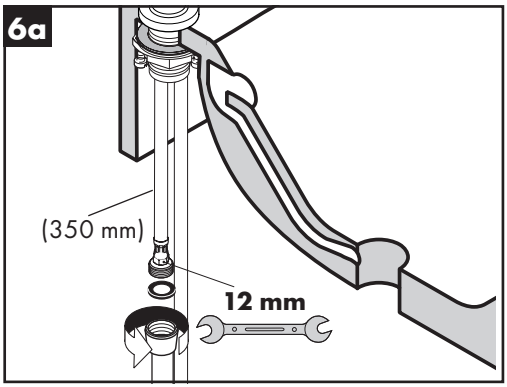

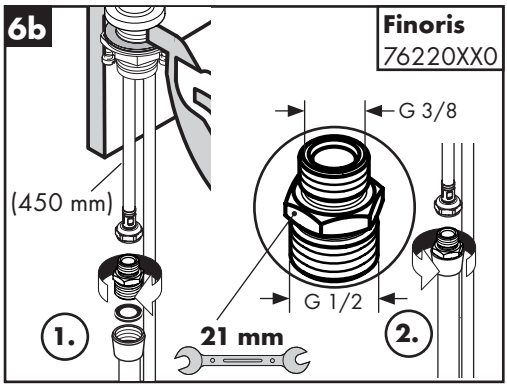

Talis E² 31165000 / **Focus** 31926000 / **Focus 100** 31927000 / **Ecos** 32126000 / **Talis E** 71729000 / **Talis S** 7229000 / **Logis** 71290000 / **Vernis Blend** 71215000 + 71228000 / **Vernis Shape** 71216000 / **Rebris S 110** 72215XX0 / **Rebris E 110** 72216000 / **Zesis S** 74210XX0

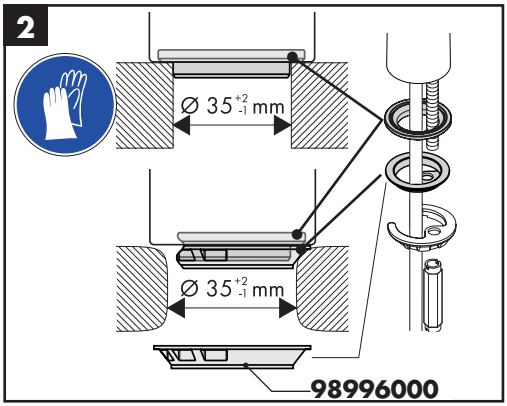

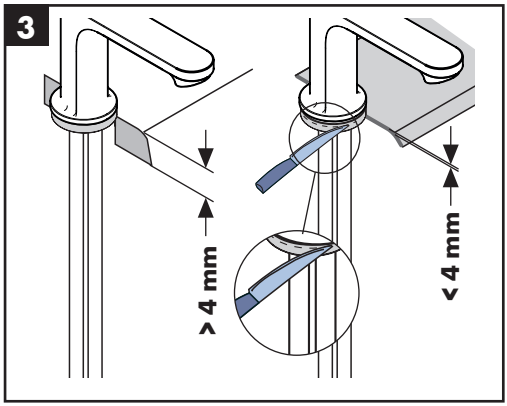

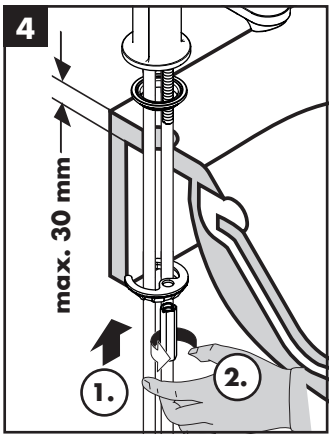

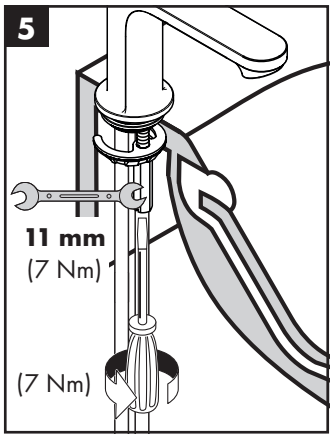

Talis E² 31165000 / **Focus** 31926000 / **Focus 100** 31927000 / **Ecos** 32126000 / **Talis E** 71729000 / **Talis S** 7229000 / **Logis** 71290000 / **Vernis Blend** 71215000 + 71228000 / **Vernis Shape** 71216000 / **Rebris S 110** 72215XX0 / **Rebris E 110** 72216000 / **Zesis S** 74210XX0

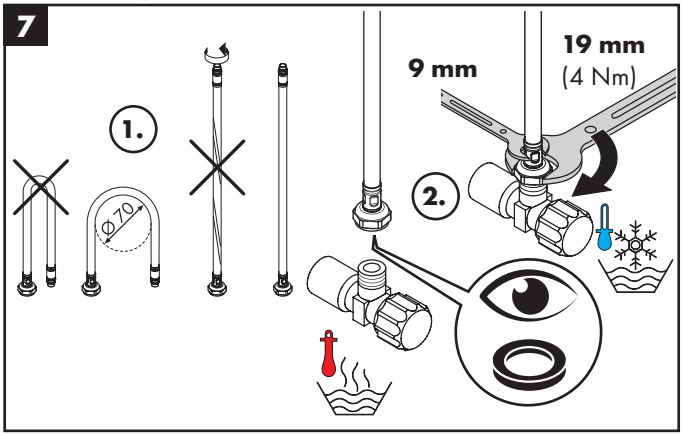

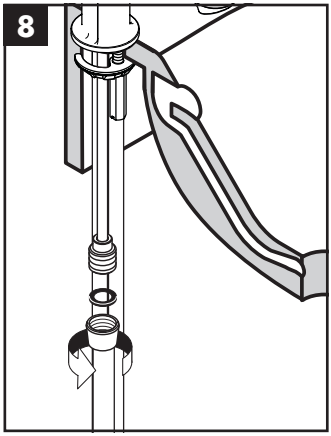

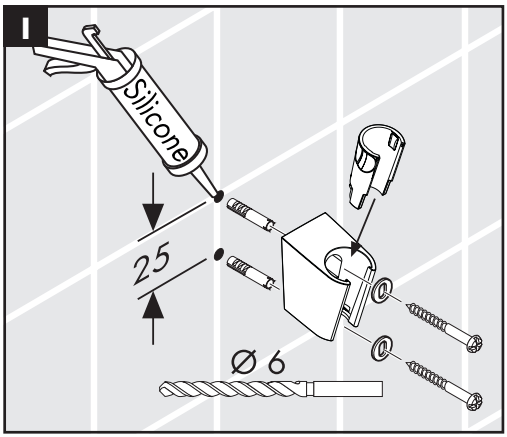

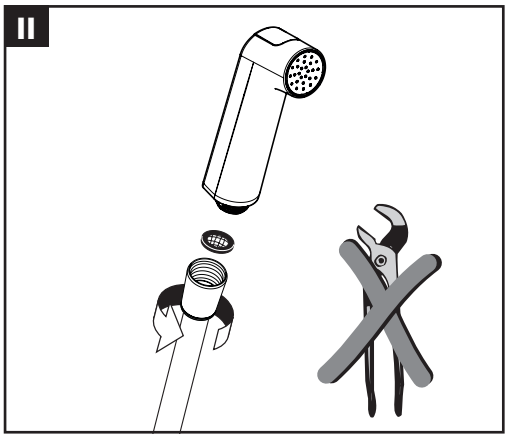

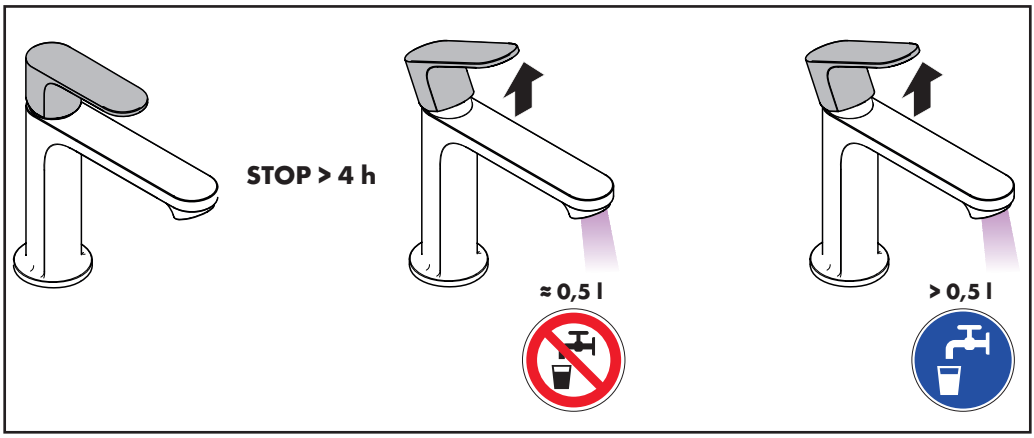

Üretici veya İthalatçı Firmanın (only for Türkiye)

Unvanı: Hansgrohe Armatür Ltd. Şti
Adresi: Maslak Mah. Yelkovan Sok. Maslak square No: 2 İç Kapı No: 104 / Sarıyer / İstanbul
Telefonu: (0-212) 273 07 30
Faks: (0-212) 273 07 40
web adresi: www.hansgrohe.com.tr

Malın

Markası: Hansgrohe
Cinsi: Sıhhi tesisat malzemesi
Garanti Süresi: 2 YIL
Azami Tamir Süresi: 20 İş günü

Genel Müdür

Zerrin Turk
Satıcı Firmanın:
Unvanı:
Adresi:
Telefonu:
Faks:
e-posta:
Fatura Tarih ve Sayısı:
Marka ve Modeli:
Teslim Tarihi ve Yeri:
Yetkilinin İmzası:
Firmanın Kaşesi:
Bu bölümü, ürünü aldığınız Yetkili Satıcı imzalayacak ve kaşeleyecektir.

Eliminação (only for Portugal)

O papel e o cartão, bem como o plástico, devem ser eliminados separadamente nos sistemas de eliminação previstos para estes materiais.

Használat (only for Hungary)

- A termékkel érintkező emberi felhasználásra szánt víz hőmérsékelte közegészségügyi szempontból a 65 °C-ot nem haladhatja meg.
- Alkalmazási terület: ivóvíz-ellátás, használati melegvíz-ellátás.
- Felszerelés után a használatba vétel előtt, illetve a rendszeres használat esetén fogyasztás előtt minden esetben javasolt a termék átöblítése. Beüzemelés után a csaptelepet át kell öblíteni, legalább 10 perc hideg, illetve melegvíz kifolyását javasoljuk. Hosszabb (legalább egy éjszakás) pangást követően legalább 2 perces kifolyatása szükséges. Az átöblítés során nyert vizet ivóvízként, illetve ételkészítési céllal felhasználni nem javasoljuk.
- Ajánlott mind a főzéshez, mind az iváshoz hideg vizet használni, és azt felmelegítve fogyasztani.
- A termék bekötésére használt flexibilis bekötőcsövek kizárólag nyilvántartásba vett termékek lehetnek.
- A csaptelepek perlátorát javasolt havonta vízkőteleníténi. A csaptelepek tisztítása fertőtlenítése során kizárólag olyan vegyszer alkalmazhat, amely megfelel a 201/2001. (X.25.) Kormányrendelet, illetve a 38/2003. (VII.7.) ÉSzCsM-FVM-KvVM együttes rendeletben leírtaknak.
- A perlátor működési elvéből adódóan jelentős aeroszolt képez, így Legionella expoízió szempontjából fokozott kockázatott jelent. Ezért alkalmazása nem javasolt az egészségügyi intézmények fekvőbeteg ellátó szobáiban, illetve minden olyan helyen, ahol a hideg és / vagy használati melegvíz Legionella csíraszáma eléri a 49/2005. (XI.6.) EMMI rendelet alapján meghatározott beavatkozási szintet.

www.hansgrohe.com/search

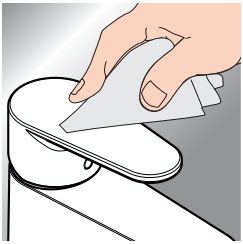

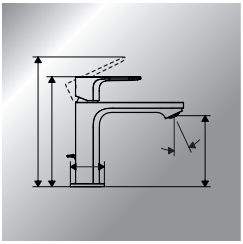

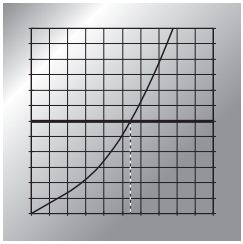

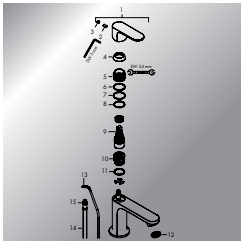

	P-IX	DVGW	STF	SE	ETA
31926000	P-IX 19240/IAO		X	1371	VdS 1.42/18476
31927000			X	1371	
32126000			X	1371	
71215000	P-IX 38013/IOO		X	1707	
71216000	P-IX 38013/IOO		X	1707	
71290000	P-IX 28141/IAO			1371	VdS 1.42/20391
71228000					
71729000			X	1371	
72290000			X	1371	
72215XX0	PA-IX 38272/IOO		X	1803	
72216000	PA-IX 38272/IOO		X	1803	
76210XX0	PA-IX 38215/IOO		X	1753	
76220XX0	PA-IX 38215/IOO		X	1753	
73210XX0	PA-IX 38582/IIOO			1870	
73211XX0	PA-IX 38612/IIOO			1862	
74210XX0			X	1743	
75210XX0	P-IX 38214/IOO		X	1753	

hansgrohe
Hansgrohe SE · Klaus-Grohe-Straße 5 - 9 · D-77761 Schiltach · Telefon +49 (0) 78 36/51-1282 · Telefax +49 (0) 7836/511440
E-Mail: info@hansgrohe.com · Internet: www.hansgrohe.com

08/2026
9.04646.18