hansgrohe

DE	Gebrauchsanleitung / Montageanleitung	2
EN	Instructions for use / Assembly instructions	2
FR	Mode d'emploi / Instructions de montage	2
IT	Istruzioni per l'uso / Istruzioni per Installazione	2
ES	Modo de empleo / Instrucciones de montaje	3
DK	Brugsanvisning / Monteringsvejledning	3
NL	Gebruiksaanwijzing / Handleiding	3
PT	Instruções para uso / Manual de Instalación	3
PL	Instrukcja obsługi / Instrukcja montażu	4
SK	Návod na použitie / Montážny návod	4
CS	Návod k použití / Montážní návod	4
ZH	用户手册 / 组装说明	4
RU	Руководство пользователя / Инструкция по монтажу	5
SV	Bruksanvisning / Monteringsanvisning	5
FI	Käyttöohje / Asennusohje	5
LT	Vartotojo instrukcija / Montavimo instrukcijos	5
HR	Upute za uporabu / Uputstva za instalaciju	6
EL	Οδηγίες χρήσης / Οδηγία συναρμολόγησης	6
RO	Manual de utilizare / Instrucțiuni de montare	6
SL	Navodilo za uporabo / Navodila za montažo	6
ET	Kasutusjuhend / Paigaldusjuhend	7
SR	Uputstvo za upotrebu / Uputstvo za montažu	7
LV	Lietošanas pamācība / Montāžas instrukcija	7
NO	Bruksanvisning / Montasjeveiledning	7
BG	Инструкция за употреба / Ръководство за монтаж	8
UA	Інструкції з використання / Інструкція по збірці	8
JP	取扱説明書 / 施工説明書	8
AR	دليل الاستخدام / تعليمات التجميع	8
TR	Kullanım kılavuzu / Montaj kılavuzu	9
HU	Használati útmutató / Szerelési útmutató	9
HE	הוראות שימוש / הוראות הרכבה	9

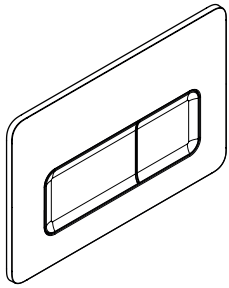

iFrame Q
66001XX0

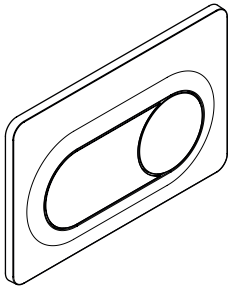

iFrame S
66002XX0

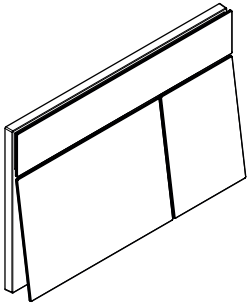

iFrame E
66003XX0

Deutsch

Sicherheitshinweise

⚠ Bei der Montage müssen zur Vermeidung von Quetsch- und Schnittverletzungen Handschuhe getragen werden.

Montagehinweise

- Vor der Montage muss das Produkt auf Transportschäden untersucht werden. Nach dem Einbau werden keine Transport- oder Oberflächenschäden anerkannt.
- Die in den Ländern jeweils gültigen Installationsrichtlinien sind einzuhalten.

Symbolerklärung

Kein essigsäurehaltiges Silikon verwenden!

Montage (siehe Seite 10)

Reinigung (siehe Seite 13)

Serviceteile (siehe Seite 14)

Français

Consignes de sécurité

⚠ Lors du montage, porter des gants de protection pour éviter toute blessure par écrasement ou coupure.

Instructions pour le montage

- Avant son montage, s'assurer que le produit n'a subi aucun dommage pendant le transport Après le montage, tout dommage de transport ou de surface ne pourra pas être reconnu.
- Les directives d'installation en vigueur dans le pays concerné doivent être respectées.

Description du symbole

Kein essigsäurehaltiges Silikon verwenden!

Montage (voir pages 10)

Nettoyage (voir pages 13)

Pièces détachées (voir pages 14)

English

Safety Notes

⚠ Gloves should be worn during installation to prevent crushing and cutting injuries.

Installation Instructions

- Prior to installation, inspect the product for transport damages. After it has been installed, no transport or surface damage will be honoured.
- The plumbing codes applicable in the respective countries must be observed.

Symbol description

Kein essigsäurehaltiges Silikon verwenden!

Assembly (see page 10)

Cleaning (see page 13)

Spare parts (see page 14)

Italiano

Indicazioni sulla sicurezza

⚠ Durante il montaggio, per pevitare ferite da schiacciamento e da taglio bisogna indossare guanti protettivi.

Istruzioni per il montaggio

- Prima del montaggio è necessario controllare che non ci siano stati danni durante il trasporto. Una volta eseguito il montaggio, non verranno riconosciuti eventuali danni di trasporto o delle superfici.
- Vanno rispettate le direttive di installazione nazionali vigenti nel rispettivo paese.

Descrizione simbolo

Kein essigsäurehaltiges Silikon verwenden!

Montaggio (vedi pagg. 10)

Pulitura (vedi pagg. 13)

Parti di ricambio (vedi pagg. 14)

Español

Indicaciones de seguridad

⚠ Durante el montaje deben utilizarse guantes para evitar heridas por aplastamiento o corte.

Indicaciones para el montaje

- Antes del montaje se debe examinarse el producto contra daños de transporte. Después de la instalación no se reconoce ningún daño de transporte o de superficie.
- Es obligatorio el cumplimiento de las directrices de instalación vigentes en el país respectivo.

Descripción de símbolos

Kein essigsäurehaltiges Silikon verwenden!

Montaje (ver página 10)

Limpiar (ver página 13)

Repuestos (ver página 14)

Nederlands

Veiligheidsinstructies

⚠ Bij de montage moeten ter voorkoming van knel- en snijwonden handschoenen worden gedragen.

Montage-instructies

- Vóór de montage moet het product gecontroleerd worden op transportschade. Na de inbouw wordt geen transport- of oppervlakteschade meer aanvaard.
- De in de overeenkomstige landen geldende installatierichtlijnen moeten nageleefd worden.

Symboolbeschrijving

Kein essigsäurehaltiges Silikon verwenden!

Montage (zie blz. 10)

Reinigen (zie blz. 13)

Service onderdelen (zie blz. 14)

Dansk

Sikkerhedsanvisninger

⚠ Ved monteringen skal der bruges handsker for at undgå kvæstelser og snitsår.

Monteringsanvisninger

- Før monteringen skal produktet kontrolleres for transportskader. Efter monteringen godkendes transportskader eller skader på overfladen ikke længere.
- Installationsbestemmelserne, der gælder i det enkelte land, skal overholdes.

Symbolbeskrivelse

Kein essigsäurehaltiges Silikon verwenden!

Montering (se s. 10)

Rengøring (se s. 13)

Reservedele (se s. 14)

Português

Avisos de segurança

⚠ Durante a montagem devem ser utilizadas luvas de protecção, de modo a evitar ferimentos resultantes de entalamentos e de cortes.

Avisos de montagem

- Antes da montagem deve-se controlar o produto relativamente a danos de transporte. Após a montagem não são aceites quaisquer danos de transporte ou de superfície.
- A prescrições de instalação válidas nos respetivos países devem ser respeitadas.

Eliminação

O papel e o cartão, bem como o plástico, devem ser eliminados separadamente nos sistemas de eliminação previstos para estes materiais.

Dados Técnicos

Kein essigsäurehaltiges Silikon verwenden!

Montagem (ver página 10)

Limpeza (ver página 13)

Peças de substituição (ver página 14)

Polski

Wskazówki bezpieczeństwa

⚠ Aby uniknąć zranień na skutek zgniecenia lub przecięcia, podczas montażu należy nosić rękawice ochronne.

Wskazówki montażowe

- Przed montażem należy skontrolować produkt pod kątem szkód transportowych. Po montażu nie widać żadnych szkód transportowych ani szkód na powierzchni.
- Należy przestrzegać wytycznych instalacyjnych obowiązujących w danym kraju.

Opis symbolu

Kein essigsäurehaltiges Silikon verwenden!

Montaż (patrz strona 10)

Czyszczenie (patrz strona 13)

Części serwisowe (patrz strona 14)

Česky

Bezpečnostní pokyny

⚠ Pro zabránění řezným zraněním a pohmožděninám je nutné při montáži nosit rukavice.

Pokyny k montáži

- Před montáží je třeba produkt zkontrolovat, zda nebyl při transportu poškozen. Po zabudování nebudou uznány žádné škody způsobené transportem nebo poškození povrchu.
- Je třeba dodržovat montážní pravidla platné v dané zemi.

Popis symbolů

Kein essigsäurehaltiges Silikon verwenden!

Montáž (viz strana 10)

Čištění (viz strana 13)

Servisní díly (viz strana 14)

Slovensky

Bezpečnostné pokyny

⚠ Pri montáži musíte nosiť rukavice, aby ste predišli pomliaždeninám a rezným poraneniam.

Pokyny pre montáž

- Pred montážou musíte produkt skontrolovať, či nebol počas transportu poškodený. Po zabudovaní nebudú uznané žiadne škody spôsobené transportom alebo poškodenia povrchu.
- Je potrebné dodržiavať smernice o inštalácii, ktoré sú práve teraz platné v krajinách.

Popis symbolov

Kein essigsäurehaltiges Silikon verwenden!

Montáž (viď strana 10)

Čistenie (viď strana 13)

Servisné diely (viď strana 14)

中文

安全须知

⚠ 装配时为避免挤压和切割受伤, 必须戴上手套.

安装提示

- 安装前必须检查产品是否受到运输损害. 安装后将不认可运输损害或表面损伤.
- 请遵守当地国家现行的安装规定.

符号说明

Kein essigsäurehaltiges Silikon verwenden!

安装 (参见第页 10)

清洗 (参见第页 13)

备用零件 (参见第页 14)

Русский

Указания по технике безопасности

⚠ Во время монтажа следует надеть перчатки во избежание прищемления и порезов.

Указания по монтажу

- Перед монтажом следует проверить изделие на предмет повреждений при перевозке. После монтажа претензии о возмещении ущерба за повреждения при перевозке или повреждения поверхностей не принимаются.
- Необходимо соблюдать требования по монтажу, действующие в соответствующих странах.

Описание символов

Kein essigsäurehaltiges Silikon verwenden!

Монтаж (см. стр. 10)

Очистка (см. стр. 13)

Комплект (см. стр. 14)

Suomi

Turvallisuusohjeet

⚠ Asennuksessa on käytettävä käsineitä puristumien ja viiltojen aiheuttamien tapaturmien estämiseksi.

Asennusohjeet

- Ennen asennusta on tarkastettava tuotteen mahdolliset kuljetusvahingot. Asennuksen jälkeen kuljetus- ja pintavaurioita ei hyväksytä.
- Jokaisessa maassa on noudatettava siellä päteviä asennusohjeita.

Merkin kuvaus

Kein essigsäurehaltiges Silikon verwenden!

Asennus (katso sivu 10)

Puhdistus (katso sivu 13)

Varaosat (katso sivu 14)

Svenska

Säkerhetsanvisningar

⚠ Handskar ska bäras under monteringsarbetet så att man kan undvika kläm- och skärskador.

Monteringsanvisningar

- Det måste undersökas om produkten har transportskador innan den monteras. Efter monteringen accepteras inga transport- eller ytskiktskador.
- De installationsriktlinjer som gäller i länderna ska följas.

Symbolförklaring

Kein essigsäurehaltiges Silikon verwenden!

Montering (se sidan 10)

Rengöring (se sidan 13)

Reservdelar (se sidan 14)

Lietuviškai

Saugumo technikos nurodymai

⚠ Apsaugai nuo užspaudimo ir įsipjovimo montavimo metu mūvėkite pirštines.

Montavimo instrukcija

- Prieš montuojant būtina patikrinti, ar gaminys nebuvo pažeistas transportavimo metu. Sumontavus pretenzijos dėl transportavimo ir paviršiaus pažeidimų nepriimamos.
- Laikykitės atitinkamoje šalyje galiojančių direktyvų dėl įrengimo.

Simbolio aprašymas

Kein essigsäurehaltiges Silikon verwenden!

Montavimas (žr. psl. 10)

Valymas (žr. psl. 13)

Atsarginės dalys (žr. psl. 14)

Hrvatski

Sigurnosne upute

⚠ Prilikom montaže se radi sprječavanja prignječenja i posjekotina moraju nositi rukavice.

Upute za montažu

- Prije montaže mora se provjeriti je li proizvod oštećen prilikom transporta. Nakon ugradnje se ne priznaju nikakve reklamacije koje se odnose na površinska i transportna oštećenja.
- Obvezno se moraju uvažiti propisi o instalacijama koji vrijede u dotičnoj zemlji.

Opis simbola

Kein essigsäurehaltiges Silikon verwenden!

Sastavljanje (pogledaj stranicu 10)

Čišćenje (pogledaj stranicu 13)

Rezervni djelovi (pogledaj stranicu 14)

Română

Instrucțiuni de siguranță

⚠ La montare utilizați mănuși pentru evitarea contuziunilor și tăierii mâinilor.

Instrucțiuni de montare

- Înainte de instalare verificați, dacă produsul prezintă deteriorări de transport. După instalare garanția nu acoperă deteriorările de transport și cele de suprafață.
- Respectați reglementările referitoare la instalare valabile în țara respectivă.

Descrierea simbolurilor

Kein essigsäurehaltiges Silikon verwenden!

Montare (vezi pag. 10)

Curățare (vezi pag. 13)

Piese de schimb (vezi pag. 14)

Ελληνικά

Υποδείξεις ασφαλείας

⚠ Για να αποφύγετε τραυματισμούς κατά τη συναρμολόγηση πρέπει να φοράτε γάντια.

Οδηγίες συναρμολόγησης

- Πριν τη συναρμολόγηση πρέπει να εξεταστεί το προϊόν για ζημιές μεταφοράς. Μετά την εγκατάσταση δεν αναγνωρίζονται ζημιές από τη μεταφορά ή επιφανειακές ζημιές.
- Θα πρέπει να τηρούνται οι οδηγίες εγκατάστασης που ισχύουν σε κάθε κράτος.

Περιγραφή συμβόλων

Kein essigsäurehaltiges Silikon verwenden!

Συναρμολόγηση (βλ. Σελίδα 10)

Καθαρισμός (βλ. Σελίδα 13)

Ανταλλακτικά (βλ. Σελίδα 14)

Slovenski

Varnostna opozorila

⚠ Pri montaži je treba nositi rokavice, da se preprečijo poškodbe zaradi zmečkanja ali urezov.

Navodila za montažo

- Pred montažo je treba izdelek preveriti glede morebitnih transportnih poškodb. Po vgradnji transportne ali površinske poškodbe ne bodo več priznane.
- Upoštevati je treba pravilnike o inštalacijah, ki veljajo v posamezni državi.

Opis simbola

Kein essigsäurehaltiges Silikon verwenden!

Montaža (glejte stran 10)

Čiščenje (glejte stran 13)

Rezervni deli (glejte stran 14)

Estonia

Ohutusjuhised

⚠ Kandke paigaldamisel muljumis- ja lõikevigastuste vältimiseks kindaid.

Paigaldamisjuhised

- Enne paigaldamist tuleb toodet kontrollida transpordikahjustuste osas Pärast paigaldamist ei tunnustata enam transpordi- või pinnakahjustuste kaebuseid.
- Vastavas riigis kehtivaid paigalduseeskirju tuleb järgida.

Sümbolite kirjeldus

Kein essigsäurehaltiges Silikon verwenden!

Paigaldamine (vt lk 10)

Puhastamine (vt lk 13)

Varuosad (vt lk 14)

Latvian

Drošības norādes

⚠ Montāžas laikā, lai izvairītos no saspiedumiem un iegriezumiem, nepieciešams nēsāt cimdus.

Norādījumi montāžai

- Pirms montāžas nepieciešams pārbaudīt, vai produktam transportēšanas laikā nav radušies bojājumi. Pēc iebūvēšanas bojājumi, kas radušies transportēšanas laikā, vai virsmas bojājumi netiek atzīti.
- Jāievēro attiecīgās valstīs spēkā esošās montāžas prasības.

Simbolu nozīme

Kein essigsäurehaltiges Silikon verwenden!

Montāža (skat. lpp. 10)

Tīrīšana (skat. lpp. 13)

Rezerves daļas (skat. lpp. 14)

Srpski

Sigurnosne napomene

⚠ Prilikom montaže se radi sprečavanja prignječenja i posekotina moraju nositi rukavice.

Instrukcije za montažu

- Pre montaže se mora proveriti da li je proizvod oštećen pri transportu. Nakon ugradnje se ne priznaju nikakve reklamacije koje se odnose na površinska i transportna oštećenja.
- Treba se pridržavati propisa koji u određenim zemljama važe za instalacije.

Opis simbola

Kein essigsäurehaltiges Silikon verwenden!

Montaža (vidi stranu 10)

Čišćenje (vidi stranu 13)

Rezervni delovi (vidi stranu 14)

Norsk

Sikkerhetshenvisninger

⚠ Bruk hansker under montasjen for å unngå klem- og kuttskader.

Montagehenvisninger

- Før montasjen skal produktet sjekkes for transportskader. Etter monteringen aksepteres ikke noen transport- eller overflateskader.
- Gjeldende retningslinjer for rørleggerarbeid i de enkelte land skal følges.

Symbolbeskrivelse

Kein essigsäurehaltiges Silikon verwenden!

Montasje (se side 10)

Rengjøring (se side 13)

Servicedeler (se side 14)

БЪЛГАРСКИ

Указания за безопасност

⚠ При монтажа трябва да се носят ръкавици, за да се избегнат наранявания поради притискане или порязване.

Указания за монтаж

- Преди монтажа продуктът трябва да се провери за транспортни щети. След монтажа не се признават транспортни или повърхностни щети.
- Трябва да бъдат спазвани валидните в съответните страни предписания за инсталиране.

Описание на символите

Kein essigsäurehaltiges Silikon verwenden!

Монтаж (вижте стр. 10)

Почистване (вижте стр. 13)

Сервизни части (вижте стр. 14)

日本語

安全上の注意

⚠ 施工の際は手を挟んだり怪我をしないように, 手袋をはめてください.

施工上の注意

- 製品の施工前に輸送でのダメージがないか確認してください. 施工中の不注意によるキズを含め, 施工後に確認されたキズ等につきましては, 保証の対象外となります.
- 施工行う地域に適用される関連法規をお守りください.

アイコンの説明

Kein essigsäurehaltiges Silikon verwenden!

施工方法 (次のページを参照 10)

お手入れ方法 (次のページを参照 13)

スペアパーツ (次のページを参照 14)

Українська

Примітки з безпеки

⚠ Під час встановлення слід надягати рукавички, щоб запобігти травмам та порізам.

Інструкції зі встановлення

- Перед встановленням перевірте виріб на наявність пошкоджень під час транспортування. Після встановлення транспортні пошкодження чи пошкодження поверхні не розглядаються.
- Необхідно дотримуватися сантехнічних норм, які діють у відповідних країнах.

Опис символу

Kein essigsäurehaltiges Silikon verwenden!

Монтажний (дивіться сторінку 10)

Чищення (дивіться сторінку 13)

Запчастини (дивіться сторінку 14)

عربي

تنبيهات الأمان

⚠ يجب إرتداء قفازات لليد أثناء التركيب لتجنب حدوث أخطار الإنحشار أو الجروح.

تعليمات التركيب

- قبل القيام بعملية التركيب، يجب فحص المنتج للتأكد من خلوه من أية تلفيات ناتجة عن النقل. بعد القيام بعملية التركيب، لن يتم الاعتراف بوجود أية تلفيات سطحية أو تلفيات ناتجة عن عملية النقل.
- يجب مراعاة القواعد الخاصة بالتركيب وأعمال السباكة وفقًا للوائح الخاصة بكل بلد.

وصف الرمز

Kein essigsäurehaltiges Silikon verwenden!

التركيب (راجع صفحة 10)

التنظيف (راجع صفحة 13)

قطع الغيار (راجع صفحة 14)

Türkçe

Güvenlik uyarıları

⚠ Montaj esnasında ezilme ve kesilme gibi yaralanmaları önlemek için eldiven kullanılmalıdır.

Montaj açıklamaları

- Montaj işleminden önce ürün nakliye hasarları yönünden kontrol edilmelidir. Montaj işleminden sonra nakliye veya yüzey hasarları için sorumluluk üstlenilmemektedir.
- Ülkelerde geçerli kurulum yönetmeliklerine riayet edilmelidir.

Simge açıklaması

Kein essigsäurehaltiges Silikon verwenden!

Montajı (bakınız sayfa 10)

Temizleme (bakınız sayfa 13)

Yedek Parçalar (bakınız sayfa 14)

Garanti Belgesi

Üretici veya İthalatçı Firmanın

Unvanı: Hansgrohe Armatür Ltd. Şti
Adresi: Maslak Mah. Yelkovan Sok. Maslak Square No: 2 İç Kapı No: 104 / Sarıyer / İstanbul
Telefonu: (0-212) 273 07 30
Faks: (0-212) 273 07 40
web adresi: www.hansgrohe.com.tr

Malın

Markası: Hansgrohe
Cinsi: Sıhhi tesisat malzemesi
Garanti Süresi: 2 YIL
Azami Tamir Süresi: 20 İş günü

Genel Müdür

Zerrin Turk
Satıcı Firmanın:
Unvanı:
Adresi:
Telefonu:
Faks:
e-posta:
Fatura Tarih ve Sayısı:
Marka ve Modeli:
Teslim Tarihi ve Yeri:
Yetkilinin İmzası:
Firmanın Kaşesi:
Bu bölümü, ürünü aldığınız Yetkili Satıcı imzalayacak ve kaşeleyecektir.

Magyar

Biztonsági utasítások

⚠ A szerelésnél a zúzódások és vágási sérülések elkerülése érdekében kesztyűt kell viselni.

Szerelési utasítások

- A szerelés előtt ellenőrizni kell, hogy a terméknek nincs-e szállítási sérülése. Beépítés után a szállítási- vagy felületi sérüléseket nem ismerik el.
- Az egyes országokban érvényes installációs irányelveket be kell tartani.

Szimbólumok leírása

Kein essigsäurehaltiges Silikon verwenden!

Szerelés (lásd a oldalon 10)

Tisztítás (lásd a oldalon 13)

Tartozékok (lásd a oldalon 14)

עברית

הערות בטיחות

⚠ יש להשתמש בכפפות בזמן ההתקנה כדי למנוע פציעות וחתכים

הוראות התקנה

- לפני ההתקנה, בדוק אם נגרמו למוצר נזקים בהובלה אחרי ההתקנה, לא נכיר בנזקים שנגרמו בהובלה או בנזקים במשטחים
- צריך לפעול על פי חוקי השרברבות הישימים במדינת ההתקנה

תיאור הסמל

Kein essigsäurehaltiges Silikon verwenden!

הרכבה (ראה עמוד 10)

ניקוי (ראה עמוד 13)

חלקי חילוף (ראה עמוד 14)

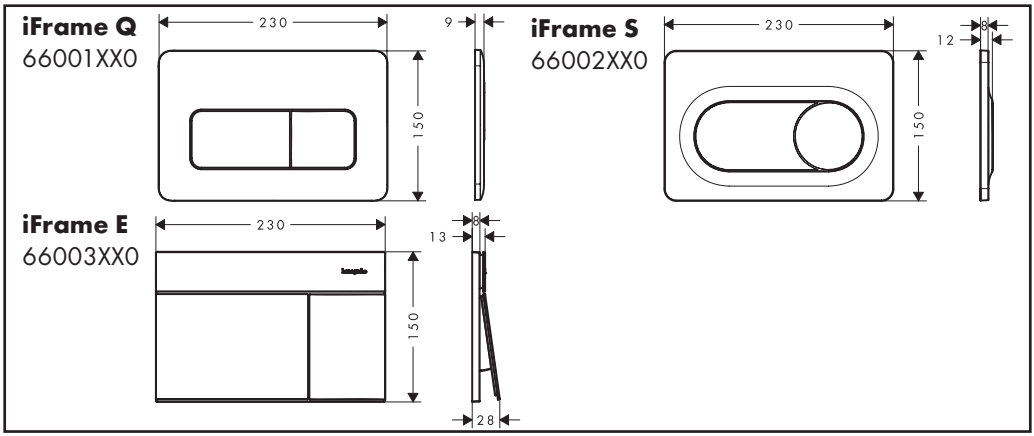
iFrame Q
66001XX0
230
9
150
iFrame S
66002XX0
230
8
12
150
iFrame E
66003XX0
230
13
150
28

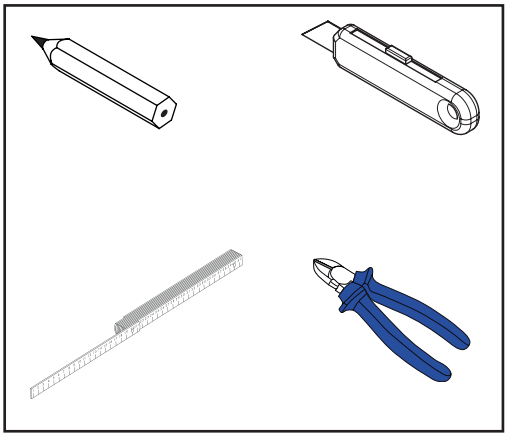

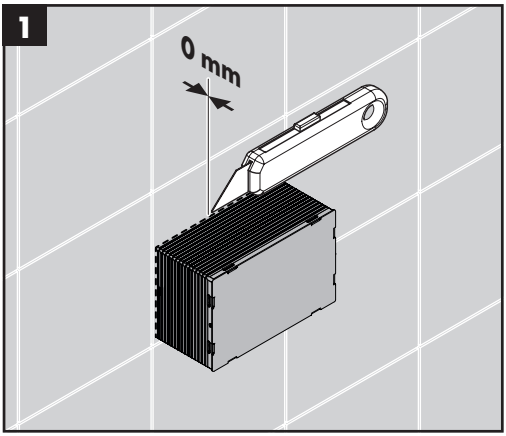
1
0 mm

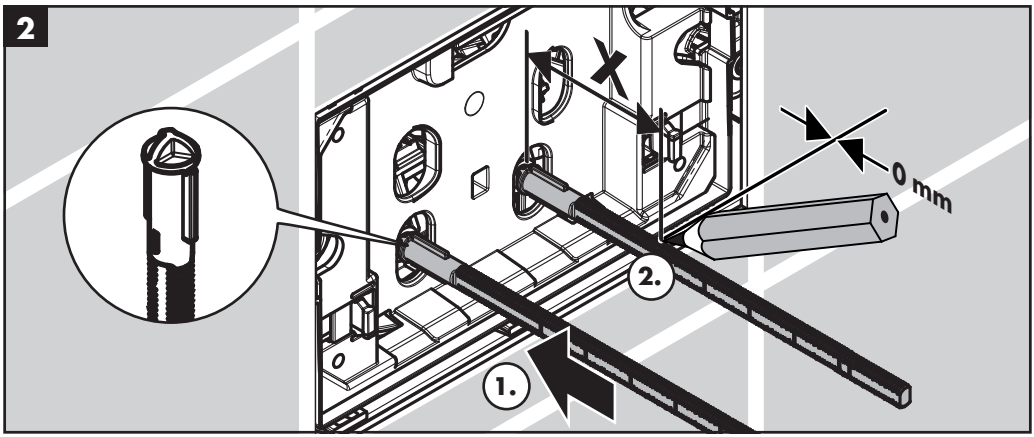
2
X
0 mm
2.
1.

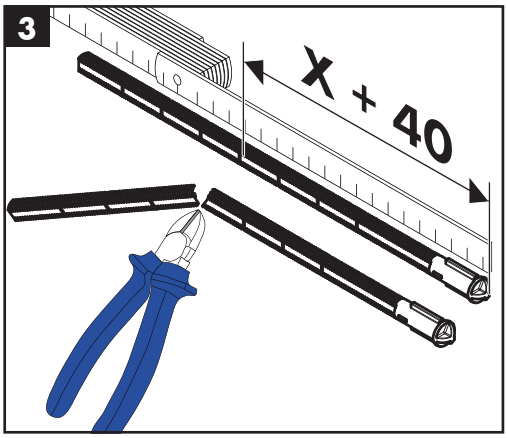
3
X + 40

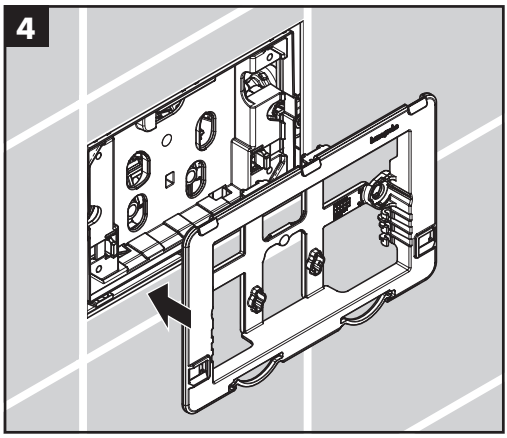
4

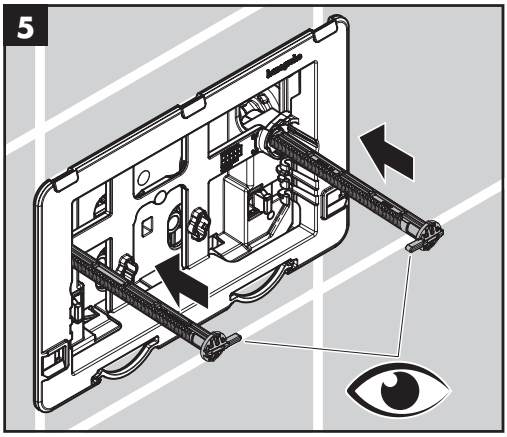
5

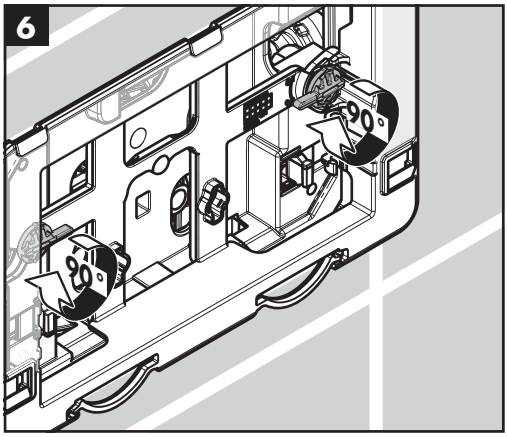
6
90°
90°

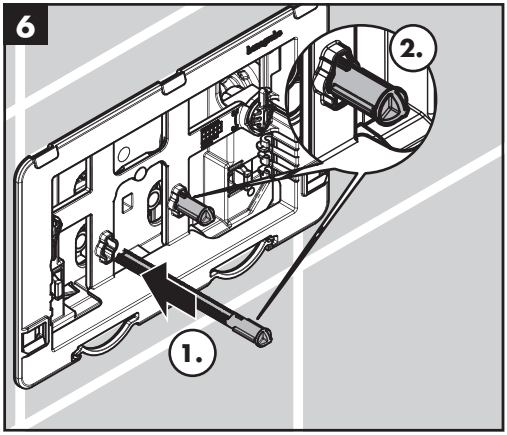
6
2.
1.

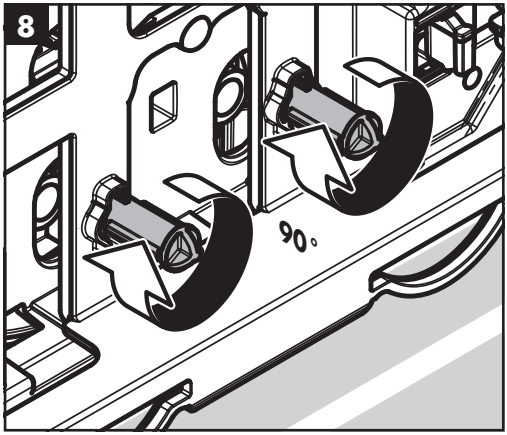
8
90°

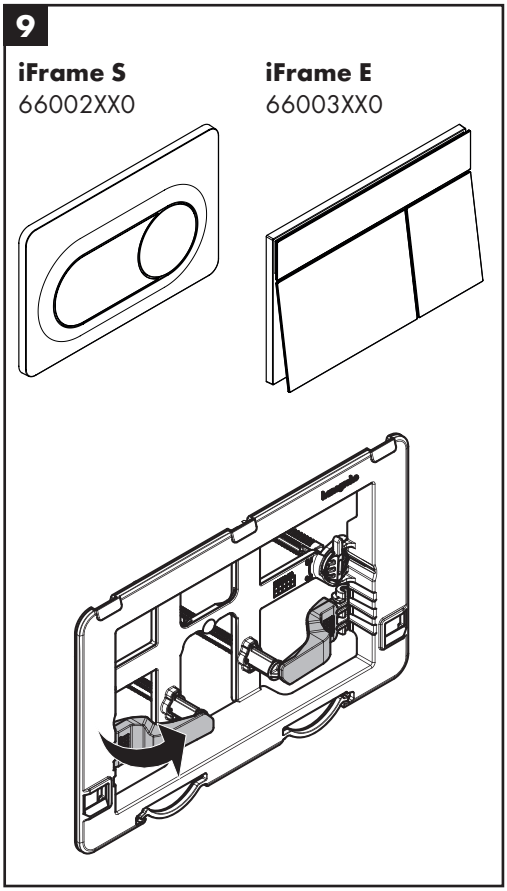
9
iFrame S
66002XX0
iFrame E
66003XX0

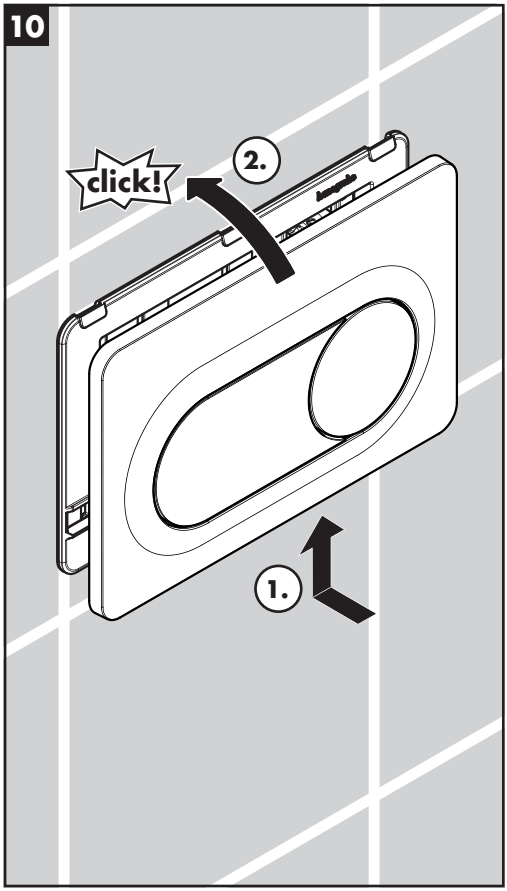
10
click!
2.
1.

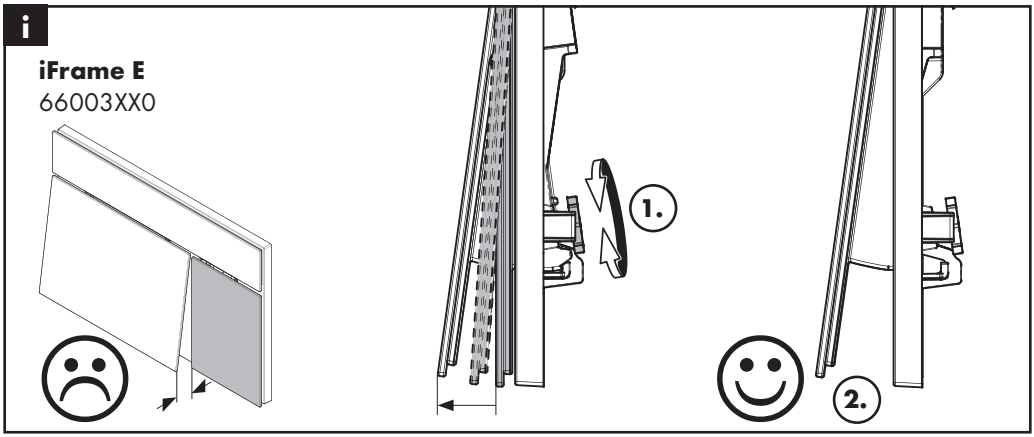
i
iFrame E
66003XX0
1.
2.

www.hansgrohe.com/cleaning-recommendation

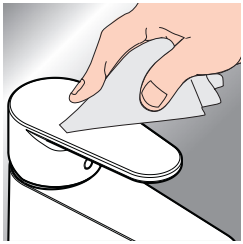

DE Reinigungsempfehlung / Kontakt
FR Recommandation pour le nettoyages / Contact
EN Cleaning recommendation / Contact
IT Raccomandazione di pulizia / Contatto
ES Recomendaciones para la limpieza / Contacto
NL Aanbevelingen inzake reiniging / Contact
DK Rengøringsvejledning / Kontakt
PT Recomendações de limpezaa / Contacto
PL Zalecenie dotyczące pielęgnacji / Kontakt
CS Doporučení k čistění / Kontakt
SK Odporúčania pre čistenie / Kontakt
ZH 清洁指南 / 联系方式
RU Рекомендации по очистке / Контакты
FI Puhdistussuositus / Kosketus
SV Rengöringsrekommendationer / Kontakt
LT Valymo rekomendacijosja / Kontaktai
HR Preporuke za čišćenje / Kontakt
RO Recomandări pentru curățare / Contact
EL Σύσταση καθαρισμού / επαφή
SL Priporočilo za čiščenje / Kontakt
ET Puhastussoovitusedi / Kontakt
LV Tīrīšanas ieteikumija / Kontakti
SR Preporuke za čišćenje / Kontakt
NO Anbefaling for rengjøring / Kontakt
BG Препоръка за почистване / Контакт
JP お手入れの方法 / ご連絡先
UA Рекомендації з чищення / контакт
AR توصيات التنظيف / اتصال
TR Temizleme önerisi / Temas
HU Tisztítási tanácsok / érintkezés
HE המלצות לניקוי / איש קשר

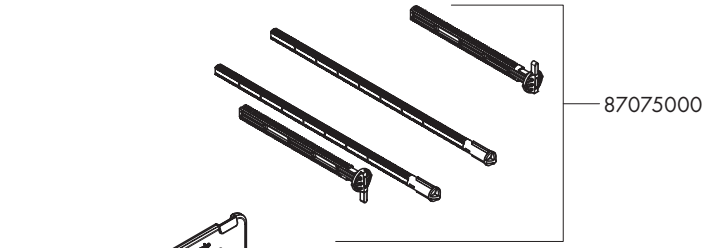

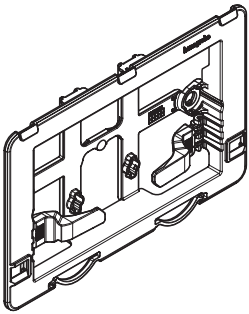

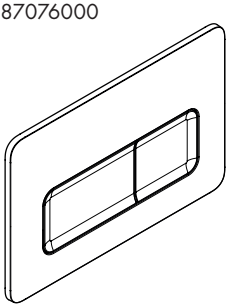

iFrame Q
66001XX0

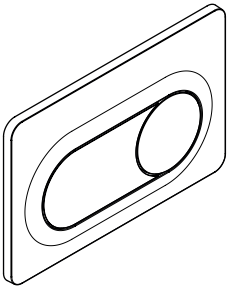

iFrame S
66002XX0

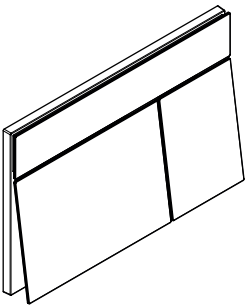

iFrame E
66003XX0

hansgrohe
Hansgrohe SE · Klaus-Grohe-Straße 5 - 9 · D-77761 Schiltach · Telefon +49 (0) 78 36/51-1282 · Telefax +49 (0) 7836/511440
E-Mail: info@hansgrohe.com · Internet: www.hansgrohe.com

10/2026
9.01771.01 R01