hansgrohe

Adviesverkoopprijslijst 2020

hansgrohe kranen en douches

Alle vermelde adviesverkoopprijzen gelden per 1 januari 2020.
De vermelde adviesverkoopprijzen zijn vrijblijvend en worden vermeld respectievelijk exclusief en inclusief 21% BTW in Euro.
Alle eerder gepubliceerde prijzen komen hiermee te vervallen. Prijs- en modelwijzigingen blijven voorbehouden.
Maten bij maattekeningen worden aangeduid in mm. Levering uitsluitend via de Nederlandse sanitairgroothandel.
Op vrijwel alle hansgrohe producten is het Kiwa-keurmerk van toepassing.

Adviesverkoopprijslijst 2020

hansgrohe

Hansgrohe · Naritaweg 126 · 1043 CA Amsterdam
Tel. +31 20 - 606 2400 · info@hansgrohe.nl · pro.hansgrohe.nl

hansgrohe

Index

Kwaliteit	6
Service	8
Technologieën	12
Straalsoorten	17
Sponsoring	18
Uitlopende producten	20
Nieuw in de Prijslijst 2020	22
Index Artikelnummers	27

Overzicht douches

Handdouches 43
Raindance Select | Croma Select | PuraVida | Raindance Classic | Croma | Crometta

Douchesets / glijstangen / houders 53

Doucheslangen en accessoires 103

Hoofddouches 107
Rainfinity | Rainmaker Select | Raindance Select | Croma Select | PuraVida | Raindance Rainmaker | Raindance Rainfall | Raindance | Raindance Classic | Croma E | Croma | Crometta | Clubmaster

Showerpipes / douchepanelen 137

Thermostaten / Stopkranen 165
Ecostat opbouw | ShowerTablet Select | ShowerTablet | RainSelect | ShowerSelect Ecostat inbouw | Stopkranen

iBox® universal 201

Overzicht kranen

PuraVida® 213

Metropol® 225
Metropol | Metropol Classic

Metris® 251
Metris | Metris S

Talis® 263
Talis Select E | Talis E | Talis Select S | Talis S

Focus® 285

Novus® 295

Logis® 303
Logis

Elektronische kranen/Care assortiment 315
PuraVida | Metropol | Metris | Talis | Focus | Novus | Logis

Accessoires 325
Rainfinity | Logis | Logis Classic | Unica Comfort | Logis Universal

Afvoer- en overloopsystemen 333

Keukenkranen 347

Onderdelen en accessoires 375

Doorstroomdiagrammen 387

Uw wensen vormen onze maatstaf – daarom hansgrohe

Innovatie

- **Revolutionaire innovaties**
- **Pionier in de sanitairbranche**
- **Toonaangevende technologieën**

Innovaties van hansgrohe ontketenen een revolutie in de sanitairbranche. Daarbij zijn sommige ideeën bepalend voor de ontwikkeling van de sanitairbranche – en misschien zijn ze zelfs bepalend voor ontwikkeling van de cultuur. We blijven als denktank uit het Zwarte Woud met een eigen onderzoeks- en ontwikkelingslaboratorium verder ook voortdurend nieuwe ideeën uitwerken. Het bedrijf uit de Duitse TOP 100 is met meer dan 16.000 actieve patenten nog steeds een van de wereldwijd toonaangevende aanbieders uit de sanitairbranche. Productvoordelen en gebruiksgemak voor de klant staat bij hansgrohe steeds centraal.

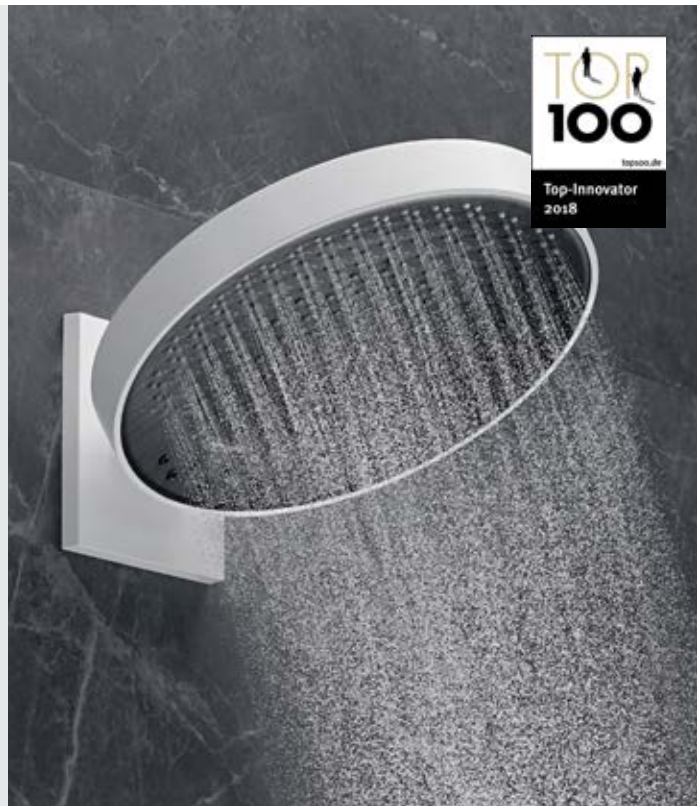

Design

- **Meer dan 600 keer bekroond**
- **Design voor elke stijl**
- **Internationale referenties**

Vormgeving, esthetica, stijl: er zijn veel synoniemen voor het woord design. Bij hansgrohe staat design voor meer dan alleen goed uitzien. We richten ons samen met gerenommeerde designers op hoge productkwaliteit, geslaagd productdesign en optimaal klantvoordeel. We hebben met onze producten bij internationale wedstrijden al meer dan 600 prijzen gewonnen. hansgrohe biedt voor elke stijl de juiste uitrusting, of dat nu modern, klassiek of avant-garde is. We zijn ervan overtuigd dat uitstekend design altijd langer meegaat dan kortstondige modetrends en daardoor voor investeringszekerheid zorgt.

Kwaliteit

- **Expertise sinds 1901**
- **Made in Germany**
- **5 jaar garantie**

Mensen van over de hele wereld vertrouwen sinds 1901 op de duurzame en hoogwaardige kwaliteitsproducten uit het Zwarte Woud. Met een productiepercentage van rond 80% in Duitsland is 'Made in Germany' een vast onderdeel van onze filosofie. We bieden 5 jaar fabrieksgarantie en 15 jaar garantie op beschikbaarheid omdat we 100% overtuigd zijn van de hoge kwaliteit van onze producten. Er worden alleen hoogwaardige en voor drinkwater toegestane materialen gebruikt. Getest tijdens langlopende onderzoeken om aan alle eisen te kunnen voldoen. Kwaliteit waar u op kunt vertrouwen.

Service

- **Goed bereikbaar en betrouwbaar**
- **Kennis vergaren en delen**
- **Ontwerpen en beleven**

De tevredenheid van onze klanten staat bij hansgrohe van oudsher centraal. We ondersteunen u op elk moment met competent advies en digitale hulp om ervoor te zorgen dat u succesvol bent. We zien onszelf bij hansgrohe als een partner van handel en ambacht. Onze klanten altijd de hoogste kwaliteit en persoonlijke service bieden is een belangrijk onderdeel van onze bedrijfsfilosofie. Om welke vragen, problemen of specifieke wensen het ook gaat.

Service – Wij staan voor u klaar

Klanttevredenheid staat steeds hoog in het vaandel bij hansgrohe. Daarom bieden we onze klanten altijd de hoogste kwaliteit en persoonlijke, individuele service. U kunt altijd en overal vertrouwen op het vakkundige, technische en commerciële advies van onze medewerkers. Want bij hansgrohe krijgt u service van professionals voor professionals.

Buitendienst

Onze medewerkers van de buitendienst staan als competente en directe contactpersonen bij u voor u klaar. Ze kunnen al uw vragen over het kwaliteitsmerk hansgrohe en onze hoogwaardige producten beantwoorden.

Verkoop/binnendienst

Telefonisch, via e-mail: de hansgrohe klantadviseurs bieden u individuele en klantgerichte begeleiding – zowel op technisch als commercieel gebied.

Openingstijden
maandag-vrijdag 08:30-17:00 uur
Tel: 0031 20 606 2400
e-mail: info@hansgrohe.nl
Aftersales: service@hansgrohe.nl

Online onderdelencatalogus

Alle onderdelen in detail: Reserve- of speciale onderdelen zijn gemakkelijk te vinden in de elektronische onderdelencatalogus. Tevens vindt u hier extra informatie, zoals maattekeningen en montage- en servicehandleidingen.
spares.hansgrohe.com

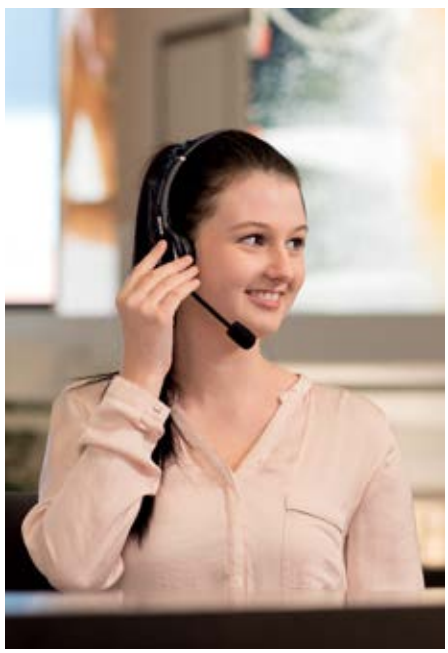

Een succesprogramma

Service – informeren en deelnemen

Alleen als u altijd van alles op de hoogte bent wat producten en technologieën betreft, kunt u de concurrentie een stap voor zijn. Daarom biedt hansgrohe trainingen aan waarmee uw partners altijd goed zijn geïnformeerd en u alle hulpmiddelen in handen heeft om succesvol te zijn.

Technische trainingen

Kennis voor u: Wij bieden technische trainingen aan over de producten van hansgrohe en AXOR, in onze Water Studio of op locatie. Neem voor meer informatie contact op met uw rayon manager.

Uitgebreide informatie

Altijd actueel: hansgrohe partners worden regelmatig over nieuwe producten, marketing-acties, verkoopacties, evenementen, seminars en bedrijfsnieuws geïnformeerd. Alle doel-groepen, zoals vakhandel, installatiebedrijven of projectontwikkeling, worden individueel benaderd.

Blijf op de hoogte

Wilt u op de hoogte blijven van alles wat nieuw is bij de merken hansgrohe en AXOR? Meld u dan aan voor de Newsletter. Hiermee brengen wij geïnteresserden regelmatig op de hoogte van de nieuwste innovaties, beurzen en technische informatie. Nieuwsgierig? Schrijf u in via
pro.hansgrohe.nl/newsletter
Uitschrijven kan altijd nog.

hansgrohe Water Studio Amsterdam

In oktober 2019 is The Water Studio Amsterdam geopend. In onze nieuwe showroom draait alles om het beleven van water. De merken hansgrohe en AXOR presenteren zich hier van hun meest veelzijdige kant. U en uw klanten kunnen hier terecht voor producttrainingen, scholingen, inspiratie of het voelen van de verschillende douchestralen.

Service – ontwerpen en berekenen

hansgrohe ondersteunt u bij alles wat u en uw klanten nodig hebben om uw badkamerprojecten op een succesvolle en kosteneffectieve manier te ontwerpen en berekenen, bijvoorbeeld ook met innovatieve digitale oplossingen. Daarbij maakt het niet uit of u hulp nodig heeft bij het vinden van de juiste combinatie van producten, het optimaliseren van de planningsgegevens of het uitrekenen hoeveel geld u kunt besparen.

Planningsgegevens

We hebben veel informatie voor u online beschikbaar gesteld, bijvoorbeeld maattekingen en 3D-gegevens. hansgrohe levert voor efficiënte vakgebiedoverkoepelde Building Information Modeling (BIM) alle relevante BIM-gegevens voor de belangrijkste softwaretoepassingen aan. Dit zijn onder andere gegevens over geometrie en positionering, materialen en eigenschappen van de mengkranen, douches, douchesystemen en de installatietechniek.
pro.hansgrohe.nl/service

ComfortZone test

Uw klant heeft zijn oog laten vallen op een mengkraan, maar vraagt zich af of deze wel bij de fontein past. Wilt u weten welke van onze mengkranen bij welke fonteinen passen? Wij helpen u en uw klanten graag en raden hansgrohe producten aan die stijlvol zijn en in ons Test Center technisch zijn getest. Meer informatie over ComfortZone en de ComfortZone-test vindt u op **hansgrohe.nl/comfortzone**

Bespaarcalculator

Met de hansgrohe bespaarcalculator rekent u voor uw klanten uit hoeveel geld ze kunnen besparen door te kiezen voor EcoSmart technologie in mengkranen en douches. U kunt verder berekenen hoe snel een investering zich terugverdient. Dit is op
hansgrohe.nl/bespaarcalculator

Project ondersteuning

Bent u van plan om een of meerdere badkamers voor uw project te ontwerpen en heeft u hulp nodig bij de specificatie of planning? Onze projectmanagers staan klaar om u te adviseren.

Maandag-vrijdag: 8.30 - 17.00u
Telefoon: 0031 20 6062400
Email: info@hansgrohe.nl

Service – ervaren en uitproberen

In de praktijk blijkt pas of iets werkt: in onze Aquademie in Schiltach kunt u alle hansgrohe producten van dichtbij met alle zintuigen ervaren. Dit kunt u doen tijdens een rondleiding door onze exclusieve badkamertentoonstelling, bij een bezoek aan het museum voor water of door in de hansgrohe Aquademie een uitgebreide testdouche te nemen.

Water Studio Amsterdam

In onze Water Studio in Amsterdam kunt u onze producten zien, aanraken en ervaren. Daar staan wij u ook graag te woord met productadvies en vinden regelmatig trainingen voor technici en architecten plaats.

Openingstijden:
Maandag- vrijdag: 8:00 tot 17:00 uur

Showerworld

Testdouchen in Showerworld. De hansgrohe Aquademie maakt het mogelijk.
hansgrohe.de/aquademie

Openingstijden:
maandag tot vrijdag:
7.30 tot 19.00 uur

zaterdag en zondag:
10.30, 12.30, 14.30 uur

Aanmelding Showerworld:
020-6062400, via afdeling Marketing

1 uur, maximaal 20 personen

Vanuit een onbegrensde passie voor water, topkwaliteit en de allermooiste doucheproducten, werd in het Zwarte Woud de nieuwe standaard in douchen ontwikkeld. Douches met een unieke waterstraal, die pure ontspanning garandeert.

Krachtig & Zacht
De hansgrohe PowderRain technologie verfijnt de douchestraal zes keer, waardoor duizenden minuscule waterparels ontstaan. Hierdoor ervaar je een hele volle, maar ook zachte douchestraal die het lichaam als een warme cocon omhult.

PowderRain is overigens niet alleen zacht, maar ook effectief. De vele volle druppels wassen zeep grondig weg en spoelen shampoo effectief uit.

Opmerkelijk stil
De experts in het hansgrohe douchelaboratorium zijn er eveneens in geslaagd om PowderRain tot 20% stiller te maken*, tot fluisterniveau. Compleet ontspannen tijdens je dagelijkse doucheritueel was nog nooit zo eenvoudig.

Spat nauwelijks
De waterstraal van PowderRain is dusdanig ontwikkeld, dat hij tijdens het douchen nauwelijks spat. Een spatarme douchestraal betekent een warmer gevoel op je huid, maar ook minder kalkvlekken en minder schoonmaken. Dat is fijn in elke badkamer en een groot voordeel bij inloopdouches.

Efficiënter gebruik van warmte en water
Ben je milieubewust? Bij PowderRain is het waterverbruik gereduceerd. Hierdoor bespaar je tijdens het douchen tot maar liefst 20% water en energie. Geniet van pure wellness en ook het milieu en je portemonnee zijn erbij gebaat!

** Ten opzichte van normale douchestralen*

Absoluut de meest ultieme douche ervaring ooit.

De perfecte & fijne stralen maken het verschil

Een warme douche: dankzij de zachtere en fijnere douchestralen van PowderRain spat het water niet weg, maar blijft het langer liggen op de huid. In het hansgrohe douchelaboratorium is eindeloos getest om tot een perfecte douchestraal te komen. En dat is gelukt!

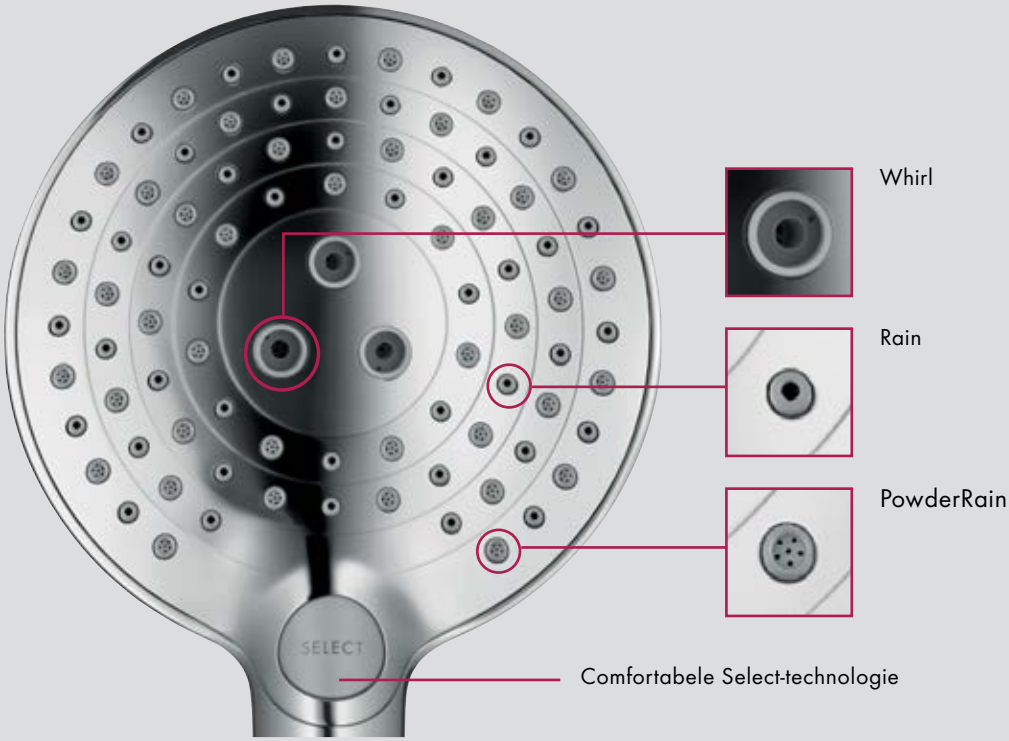

Select-technologie:
kies je favoriete douchestraal met één druk op de knop. Keuze uit drie straalsoorten: Rain, Whirl & PowderRain

QuickClean:
verwijder kalk en vuildeeltjes eenvoudig en verleng de levensduur van je douche

Kijk op hansgrohe.nl/powderrain of YouTube voor meer informatie & hansgrohe PowderRain product video's.

CoolStart

Koud water bij de greep in de midden positie

Wastafelmengkranen worden uit gewoonte gesloten en weer geopend met de greep in de middenpositie en geven onnodig gemengd water. hansgrohe biedt hiervoor een goede oplossing: bij de **CoolStart** wastafelmengkranen geeft de greep in de middenpositie koud water. Hierdoor slaat de warmwatervoorziening alleen aan als het écht nodig is. Zo kunt u tot 60 % aan energiekosten besparen. Dit kan een 4-persoons huishouden jaarlijks een besparing van meer dan €100 opleveren. Een ander voordeel is dat de levensduur van de warmwatervoorziening wordt verlengd. In de series Metris, Talis, Focus en Logis zijn verschillende modellen in CoolStart leverbaar en de prijs is gelijk aan die van de gewone uitvoering. Bereken wat de besparing met CoolStart op kan leveren op **hansgrohe.nl/coolstart.**

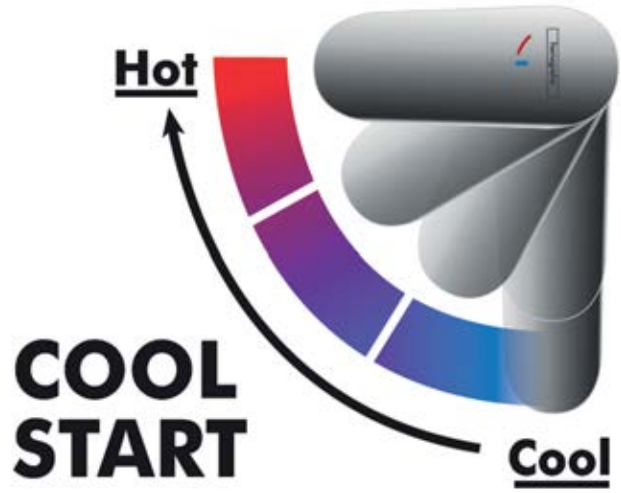

AirPower

Meer plezier, minder verbruik

De AirPower technologie van hansgrohe vermengt het water met lucht. Voor een zachte, spatarme straal en rijke, volle druppels. Lucht wordt continu door de douchekop naar binnen gezogen. Deze maakt het water letterlijk bruisender. Het resultaat is een verrijkte douchestraal met vollere, lichtere en zachtere druppels. Dit zorgt niet alleen voor een goed gevoel, maar ook dat u het waardevolle water op de meest efficiënte en spatarme manier gebruikt. Zo doucht u lekker en minimaliseert u uw waterverbruik. Twee vliegen in één klap, dus! **hansgrohe.nl/airpower**

EcoSmart

Comfortabel water besparen

Bij alle wastafelmengkranen van hansgrohe en AXOR brengt de EcoSmart technologie het waterverbruik met maar liefst 60% omlaag tot 5 l/min. Door het bijmengen van lucht en de speciale EcoSmart perlator. Deze perlator reageert dynamisch op de waterdruk door de straalopening te vergroten of te verkleinen. Hierdoor blijft de straal vol en egaal! Ook bij douches levert de EcoSmart technologie een aanzienlijke besparing in het waterverbruik. Door een uitgekiende doorstroombegrenzing, speciale straalopeningen en het bijmengen van lucht. Dankzij de innovatieve EcoSmart technologie reageert de precisie O-ring flexibel op de waterdruk en wordt de waterdoorlaat op een stabiele 9 l/min. gehouden. Deze doorlaat biedt u al het douchecomfort en plezier dat u wenst. En nog slim ook! Meer informatie op: **hansgrohe.nl/ecosmart.**

QuickClean

De snelle anti-kalkfunctie

De praktische QuickClean technologie zorgt ervoor dat u kalk gemakkelijk met je vinger kunt wegwrijven. Voor de uiterst eenvoudige reiniging bevinden zich flexibele siliconen noppen op de perlator van de mengkranen en de straalopeningen van de douches. Kalkresten kunnen gewoon verwijderd worden door het wrijven met de vinger. Goed onderhouden, kalkvrije producten zien er niet alleen beter uit, maar functioneren ook beter en blijven langer goed. **Hansgrohe.nl/quickclean**

Technologieën

Wissel bij de douche met één druk op de knop tussen de straalsoorten voor meer doucheplezier. Klik bij de kraan met één druk op de knop om het water aan- en uit te zetten.

Begrenst de doorstroom en bespaart water en energie bij kranen en douches. Voor duurzaam gebruiksplezier en uiteraard met behoud van comfort.

Vermengt lucht met het water. Voor een zachte, spatvrije waterstraal en volle douchedruppels.

Verwijder kalk- en vuilafzetting heel eenvoudig door zacht te wrijven over de flexibele siliconennoppen voor een langere levensduur.

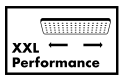

Verdeelt het water optimaal over de straalplaat. Zo wordt uw lichaam geheel met volle druppels omhuld.

De beschikbare ruimte tussen de uitloop van de kraan en de wastafel. Kies uw optimale bewegingsvrijheid.

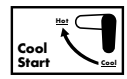

Bij het openen van de kraan met de greep in de middenpositie stroomt koud water. Warm water verbruikt u pas als u het nodig heeft.

Voorkomt dat de buitenkant van de kraan heet wordt. Voor nog veiliger douchen.

Straalsoorten

Unieke douchesensatie dankzij microfijne waterparels die het lichaam als een warme cocon omhullen.

Intense douchestraal van microfijne waterparels voor sensationeel douchen.

Krachtige doucheregen, ideaal om shampoo uit te spoelen.

Een regenstraal over de gehele breedte van de straalplaat omhult het hele lichaam met water, voor oneindig doucheplezier.

Uit en zachte, met lucht verrijkte doucheregen spoelt de dag druppel voor druppel van u af.

Dankzij de bijzonder grote douchestraal wordt uw hele lichaam met zachte volle druppels omhuld.

Intensieve waterstraal om wakker en actief te worden.

Onze meest krachtige regenstraal – voor een bijzonder verkwikkende douche-ervaring.

Een zachte regenstraal die een genot is voor lichaam en geest.

De harmonieuze combinatie van zachte regendruppels en een dynamische straal.

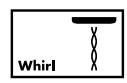

Een geconcentreerde straal, die het lichaam masseert.

Perfect na het sporten of een drukke dag; een dynamische, verkwikkende massagestraal.

Krachtige, pulserende massagestraal.

Gerichte douchestraal voor een rustgevende wellnessdouche.

Een krachtige straal voelt als een intense natuurlijke waterval.

Parallelle stralen die tot op de vloer en iedere hoogte even krachtig en intens blijven.

Kleuren

Artikelnummers die tevens een kleur aangeven bestaan uit 8 cijfers, bijvoorbeeld 28500, -000 = Chroom

-000	-090	-140	-340	-400	-450	-600	-670	-700	-800	-990
Chroom	Chroom/ Verguld	Brushed Bronze	Brushed Black Chrome	Wit/ Chroom	Wit	Zwart/ Chroom	Mat zwart	Mat wit	Brushed Steel-optic	Polished Gold-optic

© Bettiniphoto

hansgrohe sponsoring

Op de hoogste prestaties volgt de diepste ontspanning

Met hansgrohe beleeft u de mooiste momenten met water. Het kostbare element Water is onafscheidelijk met sport verbonden. Zo helpt hansgrohe te focussen op de volgende uitdaging en biedt na een inspannende dag ontspanning onder de douche: motivatie en beloning bij het douchen worden niet op de laatste plaats gewaardeerd door topsporters, die dagelijks de hoogste prestaties neerzetten. Daarom is hansgrohe de officiële titelsponsor van het topwielersportteam BORA-hansgrohe: een sport die zeer dynamisch en innovatief is en die massa's in vervoering brengt, net zoals de producten van hansgrohe in de badkamer en de keuken. Waar en wanneer onze wielrenners aan de start staan, vindt u op **www.bora-hansgrohe.com** of volg dagelijks het team met de team app of op de sociale media:

BORA-hansgrohe.com
pro.hansgrohe.nl

facebook.com/Borahansgroheofficial
facebook.com/hansgroheNL
facebook.com/PeterSagan

instagram.com/borahansgrohe
instagram.com/hansgrohe_nl/

Team App:
Download de app in de Google Play Store of in de Apple App Store

Linkerkant: Santos Tour Down Under 2018, stage 4 - 128,2 km van Norwood naar Uraidla, etappewinst Peter Sagan.
Rechterkant: Peter Sagan, wereldkampioen wielrennen 2015/2016/2017.

Uitlopende producten	Art. Nr.	Verkrijgbaar tot:

Douchesets / Glijstangen / Douchehouders

Croma 100 douchesets

doucheset Multi EcoSmart 9 l/min met Unica'C glijstang 65 cm en zeepschaal	27777000	31.12.2020

Crometta 100 douchesets

doucheset Multi EcoSmart 9 l/min met Unica'Croma glijstang 65 cm	26653400	31.12.2019
doucheset Multi EcoSmart 9 l/min met Unica'Croma glijstang 90 cm	26659400	31.12.2019
doucheset 1jet EcoSmart 7 l/min met Unica'Croma glijstang 65 cm	26660400	31.12.2019
doucheset Vario EcoSmart 9 l/min met Unica'Croma glijstang 90 cm	26662400	31.12.2019
doucheset 1jet EcoSmart 9 l/min met Unica'Croma glijstang 90 cm	26663400	31.12.2019

Raindance Select S renovatieset

120 renovatieset 65 cm met ShowerTablet 300 thermostaat	27026000 27026400	31.12.2020
120 renovatieset 90 cm met ShowerTablet 300 thermostaat	27027000 27027400	31.12.2020

Crometta 85 renovatieset

Vario renovatieset 65 cm EcoSmart met Ecostat Universal thermostaat	27058000	31.12.2020
Vario renovatiemet 90cm met Ecostat Universal thermostaat	27080000	31.12.2020

Hoofddouches

PuraVida

hoofddouche 400 1jet EcoSmart 9 l/min met douchearm	26602000 26602400	31.12.2020
hoofddouche 400 1jet EcoSmart 9 l/min met plafondaansluiting	26603000 26603400	31.12.2020

Raindance Rainmaker

hoofddouche 600 3jet zonder verlichting met Ecostat S Highflow inbouwthermostaat	28403000	31.12.2020
hoofddouche 600 3jet met verlichting en Ecostat S Highflow inbouwthermostaat	28404000	31.12.2020

Raindance S

hoofddouche 180 1jet met douchearm	27471000	31.12.2020
hoofddouche 180 1jet met plafondaansluiting	27472000	31.12.2020

Crometta

Crometta 160 hoofddouche	26576000	31.12.2020

Showerpipes en douchepanelen

Raindance E Showerpipes

showerpipe 360 1jet EcoSmart 9 l/min met ShowerTablet Select 300	27287000 27287400	31.12.2019

Croma Select E Showerpipe

semipipe multi EcoSmart 9 l/min met thermostaat	27259400	31.12.2020

Uitlopende producten	Art. Nr.	Verkrijgbaar tot:

Showerpipes en douchepanelen

Croma Select S Showerpipe

semipipe multi EcoSmart 9 l/min met thermostaat	27249400	31.12.2020

Raindance douchepanelen

douchepaneel 180 2jet EcoSmart 9 l/min opbouw	27003400	31.12.2019

Thermostaten, stopkranen en inbouwdelen

Raindance Select S renovatieset

120 renovatieset 65 cm met ShowerTablet 300 thermostaat	27026000 27026400	31.12.2020
120 renovatieset 90 cm met ShowerTablet 300 thermostaat	27027000 27027400	31.12.2020

Crometta 85 renovatieset

Vario renovatieset 65 cm EcoSmart met Ecostat Universal thermostaat	27058000	31.12.2020
Vario renovatiemet 90cm met Ecostat Universal thermostaat	27080000	31.12.2020

Puravida thermostaten en stopkranen afbouwdelen

thermostaat afbouwdeel	15772000 15772400	31.12.2020
thermostaat afbouwdeel met stopkraan	15775000 15775400	31.12.2020

PuraVida

driegats wastafelmengkraan 100 met wastegarnituur	15063000	31.12.2020
viergats badrandmengkraan afbouwdeel	15446000 15446400	31.12.2020
éénngreeps douchemengkraan afbouwdeel HighFlow	15677000 15677400	31.12.2020
thermostaat afbouwdeel	15772000 15772400	31.12.2020
thermostaat afbouwdeel met stopkraan	15775000 15775400	31.12.2020
hoofddouche 400 1jet EcoSmart 9 l/min met douchearm	26602000 26602400	31.12.2020
hoofddouche 400 1jet EcoSmart 9 l/min met plafondaansluiting	26603000 26603400	31.12.2020

Metropol

Metropol Classic

driegats wastafelmengkraan 110 met zerogreep en push-open afvoergarnituur	31304000 31304090	31.12.2020
driegats wastafelmengkraan 160 met zerogrepen en wastegarnituur	31305000 31305090	31.12.2020

Uitlopende producten	Art. Nr.	Verkrijgbaar tot:
Metris		
Metris		
driegats wastafelmengkraan 100 met wastegarnituur	31083000	31.12.2020
Metris S		
ééngreeps wastafelmengkraan 190 met wastegarnituur	31021000	31.12.2020
ééngreeps wastafelmengkraan 190 zonder afvoergarnituur	31026000	31.12.2020
Metris Classic		
driegats wastafelmengkraan 100 met wastegarnituur	31073000	31.12.2020
ééngreeps wastafelmengkraan 100 met wastegarnituur	31075000	31.12.2020
ééngreeps wastafelmengkraan 100 zonder afvoergarnituur	31077000	31.12.2020
ééngreeps wastafelmengkraan 250 met wastegarnituur	31078000	31.12.2020
ééngreeps bidetmengkraan met wastegarnituur	31275000	31.12.2020
viergats badrandmengkraan afbouwdeel	31314000	31.12.2020
ééngreeps badmengkraan opbouw	31478000	31.12.2020
ééngreeps badmengkraan afbouwdeel	31485000	31.12.2020
ééngreeps douchemengkraan opbouw	31672000	31.12.2020
ééngreeps douchemengkraan afbouwdeel	31676000	31.12.2020
Accessoires		
Logis Classic		
handdoekhaak	41611000	31.12.2020
handdoekhouder tweelids	41612000	31.12.2020
badgreep	41613000	31.12.2020
zeeppompje	41614000	31.12.2020
zeepschaal	41615000	31.12.2020
handdoekrek	41616000	31.12.2020
reserverolhouder	41617000	31.12.2020
tandenborstelhouder	41618000	31.12.2020
closetrolhouder	41623000	31.12.2020
closetrolhouder	41626000	31.12.2020
closetborstel met houder wandmontage	41632000	31.12.2020
Onderdelen/accessoires		
Overige kraanonderdelen		
bad/tegelranddoorvoerset	28380000	31.12.2020
Secuflex slang set	94109000	31.12.2019

Nieuwe producten	Art. Nr.

Handdouches

Rainfinity

PowderRain handdouche 130 3jet	26864000 26864700
PowderRain handdouche 130 3jet EcoSmart	26865000 26865700
PowderRain staafhanddouche 100 1jet	26866000 26866700
PowderRain staafhanddouche 100 1jet EcoSmart	26867000 26867700

Raindance Select E

handdouche 120 3jet	26520140 26520340 26520670 26520700 26520990

Douchesets / Glijstangen / Douchehouders

Rainfinity douchesets

PowderRain doucheset 130 3jet met glijstang 90 cm en zeepschaal	27671000
PowderRain doucheset 130 3jet EcoSmart 9l/min met glijstang 90 cm en zeepschaal	27672000
PowderRain doucheset 130 3jet met glijstang 150 cm en zeepschaal	27673000
PowderRain doucheset 130 3jet EcoSmart 9l/min met glijstang 150 cm en zeepschaal	27674000

Glijstangen Modern

S Puro glijstang 90 cm met doucheslang	28631140 28631340 28631670 28631700 28631990
glijstang S puro 65 cm met doucheslang	28632140 28632340 28632670 28632700 28632990

Rainfinity sets

PowderRain douchehouderset 130 3jet met doucheslang 160 cm	26851000 26851700
PowderRain douchehouderset 130 3jet met doucheslang 125 cm	26852000 26852700
PowderRain douchehouderset 100 1jet met doucheslang 160 cm	26856000 26856700
PowderRain douchehouderset 100 1jet met doucheslang 125 cm	26857000 26857700

Douchehouder Modern

douchehouder Porter E	28387000 28387670

Fixfit Porter wandhouder Modern

muuraansluiting Porter 500 met douchehouder en planchet L	26843000 26843700
muuraansluiting Porter 500 met douchehouder en planchet R	26858000 26858700

Nieuwe producten	Art. Nr.

Douchesets / Glijstangen / Douchehouders

Fixfit slangaansluiting Modern

muuraansluitbocht Square met terugslagklep	26455670

Doucheslangen

Isiflex doucheslangen

doucheslang 160 cm	28276140 28276340 28276670 28276700 28276990

Hoofddouches

Rainfinity hoofddouches

PowderRain hoofddouche 250 1jet met douchearm	26226000 26226700
PowderRain hoofddouche 250 1jet EcoSmart met douchearm	26227000 26227700
PowderRain hoofddouche 250 1jet	26228000 26228700
PowderRain hoofddouche 250 1jet EcoSmart	26229000 26229700
PowderRain hoofddouche 360 1jet met douchearm	26230000 26230700
PowderRain hoofddouche 360 1jet	26231000 26231700
PowderRain hoofddouche 250 3jet met douchearm	26232000 26232700
PowderRain hoofddouche 250 3jet EcoSmart met douchearm	26233000 26233700
PowderRain hoofddouche 360 3jet met douchearm	26234000 26234700

Raindance E hoofddouches

hoofddouche 300 1jet met douchearm	26238140 26238340 26238670 26238700 26238990
hoofddouche 300 1jet met plafondaansluiting	26250140 26250340 26250670 26250700 26250990

Croma E hoofddouches

hoofddouche 280 1jet	26257000
hoofddouche 280 1jet EcoSmart	26258000

Douche-armen voor hoofddouches

douchearm 38.9 cm	27413140 27413340 27413670 27413700 27413990

Douche-armen voor hoofddouches

douchearm Square 38,9 cm	27694000 27694700

Nieuwe producten	Art. Nr.

Hoofddouches

Plafondaansluiting voor hoofddouches

Plafondbevestiging S 300 mm	27389140 27389340 27389670 27389700 27389990
Plafondbevestiging S 100 mm	27393140 27393340 27393670 27393700 27393990

Rainfinity Zijdouches

schouderdouche 500 1jet met planchet	26243000 26243700

Showerpipes en douchepanelen

Rainfinity Showerpipes

basisset voor Showerpipe 360 1jet inbouw	26840180
PowderRain Showerpipe 360 1jet inbouw	26842000 26842700

Raindance Select S Showerpipes

showerpipe 240 1jet PowderRain met thermostaat	27633140 27633340 27633670 27633700 27633990

Croma E Showerpipes

showerpipe 1jet met thermostaat	27630000
showerpipe 280 1jet EcoSmart met thermostaat	27660000
showerpipe 280 1jet met badthermostaat	27687000

Thermostaten, stopkranen en inbouwdelen

Ecostat inbouwthermostaat opbouw

badthermostaat Comfort opbouw	13114140 13114340 13114670 13114700 13114990

Ecostat inbouwthermostaat opbouw

douchethermostaat Comfort opbouw	13116140 13116340 13116670 13116700 13116990
Ecostat E douchethermostaat opbouw	15773000
Ecostat E badthermostaat opbouw	15774000

RainSelect thermostaat inbouw

thermostaat inbouw voor 2 functies	15380000 15380700
thermostaat inbouw voor 3 functies	15381000 15381700
thermostaat inbouw voor 4 functies	15382000 15382700
thermostaat inbouw voor 5 functies	15384000 15384700

Nieuwe producten	Art. Nr.

Thermostaten, stopkranen en inbouwdelen

ShowerSelect thermostaat inbouw

thermostaat afbouwdeel voor 2 functies	15763140 15763340 15763670 15763700 15763990

Optionele onderdelen en buttons

Select-knop Rain groot	93571670 93571700
Select-knop Rain klein	93572670 93572700
Select-knop handdouche	93573670 93573700
Select-knop waterval	93574670 93574700
Select-knop Whirl	93575670 93575700
Select-knop Mono	93576670 93576700
Select-knop bad	93577670 93577700
Select-knop zijdouche	93578670 93578700
Select-knop aan/uit	93579670 93579700

Ecostat Square thermostaat inbouw

thermostaat afbouwdeel voor 2 functies	15714140 15714340 15714670 15714700 15714990

iBox universal

iBox universal

Montagehulp voor iBox Universal	93500000

Metropol

ééngreeps fonteinmengkraan 100 met push-open afvoergarnituur	32500140 32500340 32500670 32500700 32500990
ééngreeps wastafelmengkraan 110 met push-open afvoergarnituur	32507140 32507340 32507670 32507700 32507990
ééngreeps wastafelmengkraan 230 met push-open afvoerganrituur	32511140 32511340 32511670 32511700 32511990

Nieuwe producten	Art. Nr.
Metropol	
ééngreeps wastafelkraan 260 met rechte greep en push-open afvoergarnituur	32512140 32512340 32512670 32512700 32512990
driegats wastafelmengkraan 160 met push-open afvoergarnituur	32515140 32515340 32515670 32515700 32515990
ééngreeps bidetmengkraan mer push-open afvoergarnituur	32520140 32520340 32520670 32520700 32520990
ééngreeps wastafelmengkraan afbouwdeel voor wandmontage met uitloop 22,5 cm	32526140 32526340 32526670 32526700 32526990
ééngreeps badmengkraan vloergemonteerd met rechte greep	32532140 32532340 32532670 32532700 32532990
ééngreeps badmengkraan opbouw	32540140 32540340 32540670 32540700 32540990
baduitloop	32543140 32543340 32543670 32543700 32543990
ééngreeps badmengkraan afbouwdeel met rechte greep	32545140 32545340 32545670 32545700 32545990
ééngreeps badmengkraan afbouwdeel met rechte greep en zekerheidscombinatie	32546140 32546340 32546670 32546700 32546990
ééngreeps douchemengkraan opbouw met rechte greep	32560140 32560340 32560670 32560700 32560990
ééngreeps douchemengkraan afbouwdeel met rechte greep	32565140 32565340 32565670 32565700 32565990
Talis	
Talis E	
ééngreeps badmengkraan afbouwdeel met zekerheidscombinatie	71474140 71474340 71474670 71474700 71474990

Nieuwe producten	Art. Nr.
Talis	
Talis E	
ééngreeps wastafelmengkraan 110 met wastegarnituur	71710140 71710340 71710670 71710700 71710990
ééngreeps wastafelmengkraan 110 CoolStart met wastegarnituur	71713140 71713340 71713670 71713700 71713990
ééngreeps wastafelmengkraan 240 met wastegarnituur	71716140 71716340 71716670 71716700 71716990
ééngreeps bidetmengkraan met wastegarnituur	71720140 71720340 71720670 71720700 71720990
driegats wastafelmengkraan met wastegarnituur	71733140 71733340 71733670 71733700 71733990
ééngreeps wastafelmengkraan afbouwdeel uitloop 22.5 cm	71734140 71734340 71734670 71734700 71734990
ééngreeps badmengkraan opbouw	71740140 71740340 71740670 71740700 71740990
ééngreeps badmengkraan afbouwdeel	71745140 71745340 71745670 71745700 71745990
viergats badrandmengkraan afbouwdeel voor inbouwdeel 13244180	71748140 71748340 71748670 71748700 71748990
ééngreeps wastafelmengkraan 150 met wastegarnituur	71754140 71754340 71754670 71754700 71754990
ééngreeps douchemengkraan opbouw	71760140 71760340 71760670 71760700 71760990
ééngreeps douchemengkraan afbouwdeel	71765140 71765340 71765670 71765700 71765990

Nieuwe producten	Art. Nr.

Accessoires

Rainfinity

planchet 500	26844000 26844700

RainScent

Starter Kit (1 houder +2 tabs)	21140700
Wellness Kit Rozemarijn/Citrus (5 tabs)	21141000
Wellness Kit lavendel (5 tabs)	21142000
Wellness Kit granaatappel (5 tabs)	21143000
Wellness Kit Bergamot (5 tabs)	21144000
Wellness Kit dennengeur (5 tabs)	21145000
Wellness Kit (5 tabs)	21146000

Afvoeren

Badvul-, afvoer- en overloopsystemen voor baden

afbouwdeel S badvul-, overloop- en afvoergarnituur	58117140 58117340 58117670 58117700 58117990
badrand- en tegelrand basisset	13560180
afbouwdeel rechthoekig	28010000 28010140 28010340 28010670 28010700 28010990
montageplaat voor tegelrandmontage	28016000
afbouwdeel ovaal	28020000
montagehoek voor montageplaat tegelrandmontage	28021000

Badafvoeren

afbouwdeel E afvoer- en overloopgarnituur	58185140 58185340 58185670 58185700 58185990

Sifons

Flowstar S designsifon	52105140 52105340 52105670 52105700 52105990
rozet	13950140 13950340 13950670 13950700 13950990

Nieuwe producten	Art. Nr.

Keukenkranen

Aquno Select M81

ééngreep keukenmengrkaan 250 met uittrekbare uitloop, 2jet met sBox	73830000 73830800
ééngreeps keukenmengkraan 170 met uittrekbare vuistdouche 3jet met sBox	73831000 73831800
ééngreeps keukenmengkraan 250 met uittrekbare uitloop, 2jet	73836000 73836800
ééngreeps keukenmengkraan 170 met uittrekbare vuistdouche, 3jet	73837000 73837800

Metris Select M71

ééngreeps keukenmengkraan 320	14785000
ééngreeps keukenmengkraan 320 met uittrekbare uitloop	14786000
ééngreeps keukenmengkraan 320 met uittrekbare uitloop en sBox	73807000
tweegats ééngreeps keukenmengkraan 200 met uittrekbare vuistdoucheen sBox, 2 straalsoorten	73818340 73818670
2-gats ééngreeps keukenmengkraan met uittrekbare vuistdouche	73819000 73819800
M7117-h320 ééngreeps keukenmengkraan met uittrekbare vuistdouche	73820000 73820800
M7117-H240 ééngreeps keukenmengkraan met uittrekbare vuistdouche	73822000 73822800
tweegats ééngreeps keukenmengkraan 200 met uittrekbare uitloop en sBox	73825000
tweegats ééngreeps keukenmengkraan 220 met uittrekbare vuistdouche en sBox, 2 straalsoorten	73826000

Metris Select M71

tweegats ééngreeps keukenmengkraan 320 met uittrekbare vuistdouche en sBox, 2 straalsoorten	73827000

Metris M71

ééngreeps keukenmengkraan 320 met uittrekbare vuistdouche, 2jet	14780000
ééngreeps keukenmengkraan 320 met uittrekbare uitloop	14781000
ééngreeps keukenmengkraan 320	14782000
ééngreeps keukenmengkraan 220 met uittrekbare vuistdouche en sBox, 2 straalsoorten	73823000
ééngreeps keukenmengkraan 320 met uittrekbare vuistdouche en sBox, 2 straalsoorten	73824000
ééngreeps keukenmengkraan 320 met uittrekbare uitloop en sBox	73828000

Talis Select M51

M5117-H300 ééngreeps keukenmengkraan met uittrekbare vuistdouche	72823000 72823800
M5117-H220 ééngreeps keukenmengkraan met uittrekbare vuistdouche	72824000 72824800
ééngreeps keukenmengkraan 300	72825000
ééngreeps keukenmengkraan 300 met uittrekbare uitloop	72826000

Nieuwe producten	Art. Nr.

Keukenkranen

Talis M51

éengreeps keukenmengkraan 260	72816000
éengreeps keukenmengkraan 200 met uittrekbare vuistdouche, 2 straalsoorten	72817000
éengreeps keukenmengkraan 200 met uittrekbare vuistdouche en sBox, 2 straalsoorten	73876000

Talis M52

éengreeps keukenmengkraan 170 met uittrekbare vuistdouche, 2 straalsoorten	32845000
éengreeps keukenmengkraan 170	32857000
éengreeps keukenmengkraan 220 met uittrekbare vuistdouche, 2 straalsoorten	72831000
éengreeps keukenmengkraan 260 met uittrekbare uitloop	72832000
éengreeps keukenmengkraan 170 met uittrekbare vuistdouche en sBox, 2 straalsoorten	73869000
éengreeps keukenmengkraan 260 met uittrekbare uitloop en sBox	73878000
éengreeps keukenmengkraan 220 met uittrekbare vuistdouche en sBox, 2 straalsoorten	73879000

Talis M54

éengreeps keukenmengkraan 210 met uitttrekbare vuistdouche, 2 straalsoorten	72800000 72800670 72800800
éengreeps keukenmengkraan 210 met uittrekbare vuistdouche en sBox, 2 straalsoorten	72801000 72801670 72801800
éengreeps keukenmengkraan 210 met uittrekbare uitloop	72802000 72802670 72802800
éengreeps keukenmengkraan 210 met uittrekbare uitloop en sBox	72803000 72803670 72803800
éengreeps keukenmengkraan 220	72804000 72804670 72804800
éengreeps keukenmengkraan U 220	72806000 72806670 72806800
éengreeps keukenmengkraan 270 met uittrekbare uitloop	72808000 72808670 72808800
éengreeps keukenmengkraan 270 met uittrekbare uitloop en sBox	72809000 72809670 72809800
éengreeps keukenmengkraan 270	72840000 72840670 72840800
éengreeps keukenmengkraan 210 met uittrekbare vuistdouche, 2 straalsoorten	72842000 72842670
éengreeps keukenmengkraan 220	72843000 72843670
éengreeps keukenmengkraan U 220	72844000 72844670
éengreeps keukenmengkraan 170 met uittrekbare vuistdouche, 2 straalsoorten	72845000 72845670

Nieuwe producten	Art. Nr.

Keukenkranen

Focus M41

éengreeps keukenmengkraan 240 met uittrekbare vuistdouche, 2 straalsoorten	31815670
éengreeps keukenmengkraan 260	31820670
éengreeps keukenmengkraan 260	31821000 31821800
éengreeps keukenmengkraan 160	31826000
éengreeps keukenmengkraan 280	31827000
éengreeps keukenmengkraan 240 met uittrekbare vuistdouche, 2 straalsoorten	31833000
éengreeps keukenmengkraan 240 met uittrekbare vuistdouche en sBox, 2 straalsoorten	73895000

Focus M42

éengreeps keukenmengkraan 160	71860000
éengreeps keukenmengkraan 260	71861000
éengreeps keukenmengkraan 180 met uittrekbare vuistdouche, 2 straalsoorten	71862000
éengreeps keukenmengkraan 120 CoolStart	71864000
éengreeps keukenmengkraan 150 met uittrekbare uitloop	71865000
éengreeps keukenmengkraan 100 CoolStart	71866000

Logis M32

tweegreeps keukenmengkraan 220	71283000
tweegreeps keukenmengkraan wandmontage met hoge uitloop	71284000

keukenaccesoires

F17 mobiel afdruipvlak	40962800
F14 multi functionele zeef	40963000
Reinigings- en verzorgingsspray RVS 250 ml	40964000
F19 reinigings- en verzorgingsspray RVS 30 ml	40966000

Merk	Art. Nr.	excl. BTW	GTIN	Pag.
01				
HG	01800180	145,45	4011097347240	113
HG	01850180	213,40	4011097677545	204
02				
HG	02024000	5,65	4011097100005	101
HG	02026000	37,40	4011097729220	145
10				
AX	10452180	543,00	4011097254104	198
AX	10823000	168,30	4011097693712	373
AX	10823800	252,40	4011097694566	373
11				
AX	11095000	92,20	4011097165110	381
AX	11098000	79,20	4011097257051	382
13				
HG	13085000	10,45	4011097102184	381
HG	13097000	41,45	4011097102375	380
HG	13102000	434,35	4059625008201	175
HG	13102400	434,35	4059625000007	175
HG	13107000	570,25	4011097971797	176
HG	13107400	570,25	4011097971780	176
HG	13108000	841,60	4011097971773	174
HG	13108400	841,60	4011097971766	174
HG	13109000	977,40	4011097971759	175
HG	13109400	977,40	4011097971742	175
HG	13114000	331,15	4011097678832	178
HG	13114140	532,70	4059625229774	178
HG	13114340	532,70	4059625229781	178
HG	13114670	498,10	4059625229798	178
HG	13114700	498,10	4059625229804	178
HG	13114990	532,70	4059625229811	178
HG	13115000	347,05	4011097678849	178
HG	13116000	260,25	4011097678856	178
HG	13116140	418,20	4059625229828	178
HG	13116340	418,20	4059625229835	178
HG	13116670	389,40	4059625229842	178
HG	13116700	389,40	4059625229859	178
HG	13116990	418,20	4059625229866	178
HG	13117000	277,00	4011097678863	178
HG	13122000	210,20	4011097739205	179
HG	13123000	268,60	4011097739229	179
HG	13129180	108,55	4011097971803	174
HG	13132000	131,55	4011097526058	278
HG	13151000	740,25	4011097717036	177
HG	13151400	740,25	4011097717029	177
HG	13159180	256,75	4011097835310	199
HG	13171000	553,60	4011097717012	176
HG	13171400	553,60	4011097717005	176
HG	13182000	12,75	4011097668482	381
HG	13183000	1.694,80	4011097771021	175
HG	13183400	1.694,80	4011097771014	175
HG	13184000	1.412,25	4011097771083	174
HG	13184400	1.412,25	4011097771076	174
HG	13201000	291,10	4011097799599	179
HG	13211000	229,45	4011097799582	179
HG	13233180	225,40	4011097629407	199
HG	13244180	345,00	4011097629414	199
HG	13414000	117,30	4011097532509	291
HG	13423000	133,30	4011097603766	291
HG	13424000	144,50	4011097594774	291
HG	13425000	233,45	4011097801896	248
HG	13425090	297,05	4011097801889	248
HG	13439180	431,70	4011097734033	199
AX	13485000	16,70	4011097104416	381
AX	13485800	16,70	4011097509112	381

Merk	Art. Nr.	excl. BTW	GTIN	Pag.
HG	13560180	65,60	4059625202968	338
HG	13593000	52,40	4011097745015	204
HG	13595000	53,05	4011097333670	205
HG	13596000	51,85	4011097393803	249
HG	13597000	48,90	4011097564739	195
HG	13601000	130,95	4011097783727	187
HG	13604000	120,15	4011097825915	186
HG	13620180	128,10	4011097228747	197
HG	13622180	243,50	4011097625386	198
AX	13690450	41,45	4011097105017	383
HG	13893000	114,75	4011097105444	383
HG	13893450	114,75	4011097105475	383
HG	13898000	65,05	4011097105598	385
HG	13901000	18,65	4011097537122	343
HG	13902000	16,10	4011097537139	342
HG	13903000	15,90	4011097646411	343
HG	13904000	35,55	4011097666778	342
HG	13912000	17,95	4011097413747	381
HG	13913000	14,40	4011097413754	381
HG	13914000	13,35	4011097413761	381
HG	13914820	20,85	4011097591650	381
HG	13950000	37,70	4011097350721	342
HG	13952000	33,15	4011097105932	380
HG	13954000	60,45	4011097360393	342
HG	13954820	92,50	4011097525532	342
HG	13961000	20,85	4011097105949	384
HG	13964000	41,45	4011097105970	380
HG	13989000	33,15	4011097106564	385
14				
HG	14095000	92,20	4011097165103	380
HG	14096000	92,20	4011097176222	380
HG	14098000	92,20	4011097237008	380
HG	14420000	199,00	4011097488424	261
HG	14495000	113,50	4011097255705	262
HG	14820000	567,70	4011097718378	356
HG	14820800	737,75	4011097718361	356
HG	14821000	458,20	4011097718354	357
HG	14821800	596,55	4011097718347	357
HG	14822000	392,85	4011097718170	358
HG	14822800	510,55	4011097718330	358
HG	14823000	473,00	4011097718323	358
HG	14834000	505,45	4011097823690	357
HG	14834800	657,05	4011097823683	357
HG	14847000	445,55	4011097823676	356
HG	14847800	579,80	4011097823669	356
HG	14857000	518,80	4011097823652	355
HG	14857800	674,40	4011097823645	355
HG	14870000	351,25	4011097386898	364
HG	14872000	487,70	4011097405032	364
HG	14875000	454,05	4011097391236	364
HG	14877000	576,30	4011097405049	363
HG	14883000	508,70	4011097748559	356
HG	14883800	647,90	4011097748566	356
HG	14884000	580,85	4011097772783	354
HG	14884800	755,45	4011097772790	354
HG	14893000	114,75	4011097260303	383
HG	14920000	135,50	4011097153759	384
15				
HG	15070000	521,45	4011097613253	215
HG	15070400	521,45	4011097613260	215
HG	15072000	825,30	4011097613291	215
HG	15072400	825,30	4011097613703	215
HG	15074000	521,45	4011097646725	215
HG	15074400	521,45	4011097646732	215

Merk	Art. Nr.	excl. BTW	GTIN	Pag.
HG	15075000	519,45	4011097613277	215
HG	15075400	519,45	4011097613284	215
HG	15081000	697,70	4011097673608	215
HG	15081400	697,95	4011097672304	215
HG	15084000	729,25	4011097673615	216
HG	15084400	728,85	4011097673622	216
HG	15085000	767,50	4011097673639	216
HG	15085400	768,10	4011097673646	216
HG	15170000	1.087,20	4011097660844	216
HG	15170400	1.087,20	4011097660851	216
HG	15172000	1.132,80	4011097660882	216
HG	15270000	612,10	4011097613734	216
HG	15270400	612,10	4011097613741	216
HG	15310180	788,80	4011097815602	180
HG	15311180	920,30	4059625034057	181
HG	15312180	1.051,75	4059625034040	182
HG	15313180	1.183,20	4059625034033	183
HG	15314180	1.051,75	4059625034026	183
HG	15346000	306,40	4011097727219	180
HG	15355000	1.493,20	4059625034019	180
HG	15355400	1.493,20	4011097815619	180
HG	15355600	1.493,20	4059625034002	180
HG	15356000	1.764,65	4059625033999	181
HG	15356400	1.764,65	4059625033982	181
HG	15356600	1.764,65	4059625033975	181
HG	15357000	2.036,25	4059625033968	182
HG	15357400	2.036,25	4059625033951	182
HG	15357600	2.036,25	4059625033944	182
HG	15358000	2.307,60	4059625033937	182
HG	15358400	2.246,70	4059625033920	182
HG	15358600	2.307,60	4059625033913	182
HG	15359000	1.764,65	4059625033906	183
HG	15359400	1.764,65	4059625032893	183
HG	15359600	1.764,65	4059625032886	183
HG	15380000	1.331,30	4059625201350	180
HG	15380700	1.730,60	4059625201336	180
HG	15381000	1.581,30	4059625201312	181
HG	15381700	2.055,60	4059625201299	181
HG	15382000	1.831,30	4059625201275	181
HG	15382700	2.380,60	4059625201251	181
HG	15384000	2.081,30	4059625201237	182
HG	15384700	2.705,60	4059625201213	182
HG	15412000	342,25	4011097613819	217
HG	15412400	342,25	4011097613826	217
HG	15432000	1.414,20	4011097673660	218
HG	15432400	1.414,20	4011097673677	218
HG	15445000	547,20	4011097613659	217
HG	15445400	547,20	4011097613666	217
HG	15447000	732,55	4011097613796	217
HG	15447400	705,05	4011097613802	217
HG	15472000	1.074,25	4011097613772	216
HG	15472400	1.074,25	4011097613789	216
HG	15473000	2.771,65	4011097625003	217
HG	15473400	2.771,65	4011097625010	217
HG	15597000	48,80	4011097625027	196
HG	15665000	482,20	4011097613833	218
HG	15665400	482,20	4011097613840	218
HG	15672000	855,15	4011097614908	218
HG	15672400	855,15	4011097614915	218
HG	15705000	279,25	4011097741727	194
HG	15706000	453,75	4011097741710	193
HG	15707000	453,90	4011097741703	193
HG	15708000	509,55	4011097741697	193
HG	15712000	449,45	4059625028728	192

Merk	Art. Nr.	excl. BTW	GTIN	Pag.
HG	15714000	504,50	4059625028735	193
HG	15714140	757,10	4059625230244	193
HG	15714340	757,10	4059625230251	193
HG	15714670	706,50	4059625230268	193
HG	15714700	706,50	4059625230275	193
HG	15714990	757,10	4059625230282	193
HG	15734400	594,60	4011097777528	184
HG	15734600	594,60	4011097777627	184
HG	15735400	818,20	4011097777511	184
HG	15735600	818,20	4011097777610	184
HG	15736400	594,60	4011097777504	185
HG	15736600	594,60	4011097777603	185
HG	15737400	818,20	4011097777498	183
HG	15737600	818,20	4011097777597	183
HG	15738400	895,10	4011097777481	184
HG	15738600	895,10	4011097777580	184
HG	15741000	465,60	4011097741369	190
HG	15742000	644,50	4011097741352	190
HG	15743000	701,90	4011097741345	190
HG	15744000	644,50	4011097741338	189
HG	15745000	465,60	4011097741321	190
HG	15747000	537,15	4011097746388	191
HG	15748000	594,60	4011097749631	191
HG	15755000	279,25	4011097741680	195
HG	15756000	453,75	4011097741673	194
HG	15757000	453,90	4011097741666	194
HG	15758000	509,55	4011097741659	194
HG	15760000	465,60	4011097719870	187
HG	15761000	644,50	4011097719863	188
HG	15762000	644,50	4011097719856	186
HG	15763000	701,90	4011097719849	186
HG	15763140	1.043,10	4059625230299	186
HG	15763340	1.043,10	4059625230909	186
HG	15763670	972,80	4059625230916	186
HG	15763700	972,80	4059625230923	186
HG	15763990	1.043,10	4059625230930	186
HG	15764000	465,60	4011097719832	188
HG	15765000	859,35	4011097719825	187
HG	15767000	537,15	4011097746364	188
HG	15768000	594,60	4011097749624	189
HG	15771000	1.437,05	4011097613918	195
HG	15771400	1.437,05	4011097613925	195
HG	15773000	324,00	4059625196076	177
HG	15774000	396,00	4059625196069	177
HG	15777000	501,55	4011097625324	196
HG	15930180	303,20	4011097345239	197
HG	15932000	138,90	4011097487984	195
HG	15956000	71,15	4011097629360	205
HG	15970180	105,45	4011097345208	195
HG	15972000	104,80	4011097487960	195
HG	15973180	98,25	4011097345215	198
HG	15974180	101,20	4011097345222	195
HG	15978000	176,15	4011097613932	196
HG	15978400	176,15	4011097613949	196
HG	15981180	185,25	4011097415772	197
16				
AX	16884820	71,20	4011097515922	101
19				
AX	19418000	525,10	4011097664637	199
24				
HG	24001400	3.107,00	4011097772219	113
HG	24001600	3.107,00	4011097983165	113
HG	24002400	1.835,95	4011097771182	116
HG	24002600	1.835,95	4011097975764	116

Merk	Art. Nr.	excl. BTW	GTIN	Pag.
HG	24003400	1.977,15	4011097771243	116
HG	24003600	1.977,15	4011097983066	116
HG	24004400	2.400,75	4011097771304	115
HG	24004600	2.400,75	4011097983080	115
HG	24005400	2.541,95	4011097771366	115
HG	24005600	2.541,95	4011097983103	115
HG	24006400	2.683,10	4011097771380	114
HG	24006600	2.683,10	4011097983127	114
HG	24007400	2.824,65	4011097771397	113
HG	24007600	2.824,65	4011097983141	113
HG	24010180	282,55	4011097771175	114
HG	24011400	3.107,00	4011097772226	113
HG	24012400	1.835,95	4011097771151	114
HG	24013400	1.977,15	4011097771229	116
HG	24014400	2.400,75	4011097771281	115
HG	24015400	2.541,95	4011097771342	115
HG	24016400	2.683,10	4011097772202	114
HG	24017400	2.824,65	4011097772332	113
26				
HG	26014000	112,15	4059625136621	47
HG	26115000	4.738,30	4011097679174	122
HG	26117000	5.651,60	4011097679167	122
HG	26220000	413,20	4011097790992	129
HG	26221000	413,00	4011097791104	129
HG	26226000	862,50	4059625201084	110
HG	26226700	1.121,30	4059625201077	110
HG	26227000	862,50	4059625200780	110
HG	26227700	1.121,30	4059625200797	110
HG	26228000	725,00	4059625201565	110
HG	26228700	942,50	4059625201558	110
HG	26229000	725,00	4059625200902	110
HG	26229700	942,50	4059625200919	110
HG	26230000	987,50	4059625200926	111
HG	26230700	1.283,80	4059625201541	111
HG	26231000	850,00	4059625201534	111
HG	26231700	1.105,00	4059625201527	111
HG	26232000	1.237,50	4059625201510	112
HG	26232700	1.608,80	4059625201503	112
HG	26233000	1.237,50	4059625201497	112
HG	26233700	1.608,80	4059625201480	112
HG	26234000	1.362,50	4059625201473	112
HG	26234700	1.771,30	4059625201466	112
HG	26238000	672,05	4011097853420	124
HG	26238140	981,30	4059625230718	124
HG	26238340	981,30	4059625230725	124
HG	26238670	915,80	4059625230732	124
HG	26238700	915,80	4059625230749	124
HG	26238990	981,30	4059625230756	124
HG	26239000	672,05	4011097975658	124
HG	26243000	562,50	4059625201435	134
HG	26243700	731,30	4059625201428	134
HG	26250000	631,35	4011097853413	124
HG	26250140	922,20	4059625191934	124
HG	26250340	922,20	4059625230763	124
HG	26250670	860,50	4059625230770	124
HG	26250700	860,50	4059625230787	124
HG	26250990	922,20	4059625230794	124
HG	26251000	631,35	4011097975665	124
HG	26252000	1.018,15	4011097975672	124
HG	26253000	1.018,15	4011097975689	125
HG	26254180	149,35	4011097975696	125
HG	26257000	393,80	4059625196106	129
HG	26258000	393,80	4059625196090	129
HG	26320000	339,45	4011097804330	62

Merk	Art. Nr.	excl. BTW	GTIN	Pag.
HG	26320400	339,45	4011097787879	62
HG	26321000	339,45	4011097804323	62
HG	26321400	339,45	4011097787862	62
HG	26322000	353,65	4011097804316	62
HG	26322400	353,65	4011097787855	62
HG	26323000	353,65	4011097804309	62
HG	26323400	353,65	4011097787848	62
HG	26324000	495,15	4011097804293	60
HG	26324400	495,15	4011097787831	60
HG	26325000	495,15	4011097804286	60
HG	26325400	495,15	4011097787824	60
HG	26326000	495,15	4011097804279	61
HG	26326400	495,15	4011097787817	61
HG	26327000	495,15	4011097804262	61
HG	26327400	495,15	4011097787800	61
HG	26328400	169,70	4011097787794	323
HG	26329000	183,95	4011097787787	323
HG	26330400	26,30	4011097780689	51
HG	26331400	23,20	4011097780672	51
HG	26332400	26,30	4011097780665	51
HG	26333400	23,10	4011097780658	51
HG	26334400	23,10	4011097780641	51
HG	26336400	26,30	4011097792064	51
HG	26401000	226,35	4011097804255	89
HG	26402000	240,45	4011097804248	89
HG	26403400	381,75	4011097804231	89
HG	26404400	381,75	4011097804224	89
HG	26410400	74,45	4011097744872	93
HG	26411400	88,45	4011097744865	93
HG	26412400	74,45	4011097760285	93
HG	26413400	88,45	4011097760292	92
HG	26420400	70,25	4011097757025	93
HG	26421400	84,20	4011097757018	93
HG	26424400	70,25	4011097757049	93
HG	26425400	84,20	4011097757032	92
HG	26442000	318,40	4011097705941	124
HG	26443000	318,40	4011097705958	123
HG	26453000	29,90	4011097756868	100
HG	26455000	29,90	4011097756851	100
HG	26455670	41,90	4059625230947	100
HG	26456000	182,50	4011097814803	99
HG	26456400	182,50	4011097786902	99
HG	26457000	29,90	4011097756875	101
HG	26464000	261,90	4011097689678	129
HG	26465000	261,90	4011097689685	129
HG	26466000	499,40	4011097720562	119
HG	26466400	499,40	4011097720555	119
HG	26467000	456,55	4011097720548	118
HG	26467400	456,55	4011097720531	118
HG	26468000	927,25	4011097720487	117
HG	26468400	927,25	4011097720470	117
HG	26469000	456,55	4011097720524	118
HG	26470000	499,40	4011097720500	119
HG	26470400	499,40	4011097720494	119
HG	26471180	117,60	4011097718637	123
HG	26472000	512,95	4011097718620	123
HG	26481000	512,95	4011097718613	123
HG	26485000	94,30	4011097767536	99
HG	26486000	94,30	4011097767543	99
HG	26487000	94,30	4011097767550	99
HG	26503000	75,30	4011097756820	86
HG	26504000	82,15	4011097756837	86
HG	26505000	54,35	4011097773810	86
HG	26506000	61,20	4011097773803	86

Merk	Art. Nr.	excl. BTW	GTIN	Pag.
HG	26511000	81,35	4011097857046	377
HG	26511400	81,35	4011097857039	377
HG	26511600	81,35	4011097961286	377
HG	26519000	22,90	4011097693200	90
HG	26520000	103,75	4011097706047	46
HG	26520140	179,80	4059625230824	46
HG	26520340	179,80	4059625221297	46
HG	26520400	103,75	4011097706085	46
HG	26520670	154,10	4059625230817	46
HG	26520700	154,10	4059625230800	46
HG	26520990	179,80	4059625230961	46
HG	26521000	103,75	4011097706054	46
HG	26521400	103,75	4011097706092	46
HG	26522000	280,30	4011097741956	120
HG	26522400	280,30	4011097741963	120
HG	26523000	280,30	4011097741970	120
HG	26523400	280,30	4011097741987	120
HG	26524000	280,30	4011097751993	119
HG	26524400	280,30	4011097752006	119
HG	26528000	280,30	4011097752068	119
HG	26528400	280,30	4011097752075	119
HG	26530000	103,75	4011097706764	47
HG	26530400	103,75	4011097726663	47
HG	26531000	103,75	4011097719115	47
HG	26531400	103,75	4011097726946	47
HG	26532400	62,70	4011097792057	77
HG	26533400	59,80	4011097792040	79
HG	26534400	62,80	4011097792033	77
HG	26535400	59,80	4011097792026	79
HG	26536400	70,10	4011097792019	77
HG	26537400	67,00	4011097792002	78
HG	26538400	69,90	4011097791999	77
HG	26539400	67,10	4011097791982	78
HG	26550000	132,60	4011097720067	46
HG	26550400	132,60	4011097720050	46
HG	26551000	132,60	4011097720043	46
HG	26551400	132,60	4011097720036	46
HG	26553400	67,30	4011097791975	78
HG	26554400	59,80	4011097791968	79
HG	26555400	62,80	4011097791951	77
HG	26560400	142,15	4011097744858	66
HG	26561400	142,15	4011097736228	66
HG	26562400	124,90	4011097744841	67
HG	26563400	124,90	4011097736433	67
HG	26564400	110,80	4011097744834	68
HG	26565400	109,80	4011097736426	68
HG	26566400	131,80	4011097767048	69
HG	26567400	45,10	4011097791944	96
HG	26568400	42,20	4011097791937	96
HG	26569400	45,20	4011097791920	96
HG	26570400	149,15	4011097744827	66
HG	26571400	149,15	4011097736419	66
HG	26572400	131,80	4011097744810	67
HG	26573400	131,80	4011097736402	67
HG	26574400	117,80	4011097744803	68
HG	26575400	117,80	4011097736396	68
HG	26577000	174,60	4011097756783	131
HG	26577400	174,60	4011097756905	131
HG	26578000	174,60	4011097756790	131
HG	26578400	174,60	4011097756493	131
HG	26580400	142,15	4011097753911	63
HG	26581400	142,15	4011097736389	63
HG	26582400	124,90	4011097753904	64
HG	26583400	124,90	4011097736372	64

Merk	Art. Nr.	excl. BTW	GTIN	Pag.
HG	26584400	110,80	4011097753898	65
HG	26585400	110,80	4011097736365	65
HG	26586400	131,80	4011097767055	65
HG	26590400	149,15	4011097753881	62
HG	26591400	149,15	4011097736358	62
HG	26592400	131,80	4011097753850	63
HG	26593400	131,80	4011097736341	63
HG	26594400	117,80	4011097753843	64
HG	26595400	117,80	4011097736334	64
HG	26600000	719,40	4011097754369	126
HG	26601000	761,50	4011097754826	126
HG	26604000	660,75	4011097754383	125
HG	26605000	774,35	4011097754390	125
HG	26606000	323,15	4011097761619	132
HG	26608000	663,70	4011097754840	117
HG	26608400	663,70	4011097754857	117
HG	26609000	706,75	4011097754864	117
HG	26609400	706,75	4011097754376	117
HG	26620000	216,10	4011097706061	56
HG	26620400	216,10	4011097706078	56
HG	26621000	223,50	4011097706306	55
HG	26621400	223,50	4011097706313	55
HG	26622000	216,10	4011097711799	56
HG	26622400	216,10	4011097712000	56
HG	26623000	223,50	4011097712017	55
HG	26623400	223,50	4011097712024	55
HG	26626000	398,40	4011097691893	56
HG	26626400	398,40	4011097692043	56
HG	26630000	216,10	4011097719108	58
HG	26630400	216,10	4011097726953	58
HG	26631000	223,40	4011097719092	58
HG	26631400	223,40	4011097726960	58
HG	26632000	216,10	4011097719085	58
HG	26632400	216,10	4011097726984	58
HG	26633000	223,40	4011097719078	58
HG	26633400	223,40	4011097726991	58
HG	26650400	103,10	4011097757124	74
HG	26651400	93,30	4011097757131	75
HG	26652400	86,10	4011097757148	76
HG	26654400	93,30	4011097760742	75
HG	26655400	86,10	4011097760735	76
HG	26656400	110,00	4011097757155	74
HG	26657400	100,40	4011097757162	75
HG	26658400	93,10	4011097757179	76
HG	26664400	53,20	4011097757186	95
HG	26665400	56,10	4011097760698	95
HG	26666400	60,80	4011097760681	95
HG	26667400	63,90	4011097760674	95
HG	26690400	42,30	4011097791913	96
HG	26691400	45,10	4011097791906	95
HG	26692400	48,10	4011097791890	95
HG	26693400	45,20	4011097791883	95
HG	26694400	48,10	4011097791876	95
HG	26700000	149,45	4011097808741	91
HG	26700400	149,45	4011097808734	91
HG	26701000	149,45	4011097808727	92
HG	26701400	149,45	4011097808710	92
HG	26720000	146,25	4011097758107	91
HG	26720400	146,25	4011097758114	91
HG	26721000	146,25	4011097758121	92
HG	26721400	146,25	4011097758138	92
HG	26722000	247,90	4011097770987	130
HG	26723000	247,90	4011097770970	131
HG	26725000	247,90	4011097770956	131

Merk	Art. Nr.	excl. BTW	GTIN	Pag.
HG	26726000	247,90	4011097770949	130
HG	26727000	247,90	4011097770932	130
HG	26790000	978,95	4011097801711	150
HG	26791000	933,55	4011097801704	151
HG	26792000	1.188,15	4011097801698	151
HG	26793000	877,05	4011097806280	152
HG	26794000	978,70	4011097806297	150
HG	26800400	73,55	4011097744599	48
HG	26801400	73,55	4011097736273	48
HG	26802400	56,20	4011097744582	48
HG	26803400	56,20	4011097736266	48
HG	26804400	42,10	4011097744575	49
HG	26805400	42,10	4011097736327	49
HG	26806400	42,10	4011097752037	49
HG	26810400	70,85	4011097750026	47
HG	26811400	70,85	4011097736259	47
HG	26812400	56,20	4011097750033	48
HG	26813400	56,20	4011097736242	48
HG	26814400	42,10	4011097750040	48
HG	26815400	42,10	4011097736235	48
HG	26816400	42,10	4011097752136	48
HG	26823400	43,30	4011097756998	50
HG	26824400	33,30	4011097757100	51
HG	26825400	26,60	4011097757117	51
HG	26826400	43,30	4011097759609	50
HG	26827400	33,30	4011097759616	51
HG	26828400	26,60	4011097759623	51
HG	26829400	26,60	4011097759630	51
HG	26840180	137,50	4059625241660	140
HG	26842000	1.562,50	4059625241653	140
HG	26842700	2.031,30	4059625241646	140
HG	26843000	412,50	4059625201411	98
HG	26843700	536,30	4059625201404	98
HG	26844000	312,50	4059625201398	326
HG	26844700	406,30	4059625201381	326
HG	26851000	193,80	4059625216095	91
HG	26851700	251,90	4059625216408	91
HG	26852000	191,30	4059625216415	91
HG	26852700	248,60	4059625216422	91
HG	26856000	175,00	4059625216439	91
HG	26856700	227,50	4059625216446	91
HG	26857000	172,50	4059625216453	91
HG	26857700	224,30	4059625216460	91
HG	26858000	412,50	4059625201374	99
HG	26858700	536,30	4059625201367	99
HG	26864000	118,80	4059625189696	46
HG	26864700	154,40	4059625189702	46
HG	26865000	118,80	4059625198544	46
HG	26865700	154,40	4059625198575	46
HG	26866000	99,00	4059625213407	46
HG	26866700	129,00	4059625220054	46
HG	26867000	99,00	4059625220085	46
HG	26867700	129,00	4059625220092	46
27				
HG	27008000	2.955,70	4011097691886	163
HG	27008400	2.955,70	4011097662251	163
HG	27013400	349,95	4011097745152	82
HG	27014400	356,90	4011097745169	82
HG	27028400	3.954,25	4011097771106	141
HG	27029400	4.519,05	4011097771120	141
HG	27030400	272,30	4011097756233	84
HG	27031400	279,20	4011097756240	84
HG	27032000	315,40	4011097679655	83
HG	27033000	341,60	4011097679662	83

Merk	Art. Nr.	excl. BTW	GTIN	Pag.
HG	27034000	315,30	4011097679679	83
HG	27035000	341,80	4011097679686	83
HG	27081400	349,95	4011097755243	82
HG	27082400	356,90	4011097755250	82
HG	27106400	4.519,05	4011097771113	141
HG	27109400	3.954,25	4011097771090	141
HG	27114000	1.308,10	4011097679587	147
HG	27115000	1.046,50	4011097679594	147
HG	27116000	1.046,50	4011097690117	147
HG	27117000	1.278,35	4011097690124	148
HG	27126000	1.944,50	4011097716954	143
HG	27126400	1.944,50	4011097716947	143
HG	27127000	2.304,70	4011097716930	142
HG	27127400	2.304,70	4011097716923	142
HG	27129000	1.209,00	4011097718132	144
HG	27129400	1.209,00	4011097718125	144
HG	27133000	1.435,45	4011097718118	143
HG	27133400	1.435,45	4011097718101	143
HG	27135000	578,45	4011097690131	157
HG	27154000	523,50	4011097625225	158
HG	27185000	830,90	4011097689692	155
HG	27188000	826,70	4011097690148	155
HG	27222000	765,50	4011097690155	156
HG	27223000	1.059,35	4011097690162	156
HG	27224000	593,85	4011097690179	157
HG	27247400	390,10	4011097770000	154
HG	27248400	390,10	4011097770024	150
HG	27249400	390,10	4011097770017	154
HG	27253400	824,75	4011097745114	152
HG	27254400	824,75	4011097751740	152
HG	27255400	781,50	4011097751733	153
HG	27256400	824,75	4011097751726	148
HG	27257400	824,75	4011097751719	148
HG	27258400	773,80	4011097751702	149
HG	27259400	390,10	4011097770031	150
HG	27264400	531,40	4011097751290	162
HG	27265400	531,40	4011097751283	162
HG	27266400	501,00	4011097751276	163
HG	27267000	548,70	4011097775944	160
HG	27268000	548,60	4011097775937	160
HG	27269000	517,80	4011097775920	161
HG	27270000	462,70	4011097775913	162
HG	27271000	548,70	4011097775906	158
HG	27281000	548,60	4011097775890	158
HG	27283000	1.944,50	4011097755205	143
HG	27283400	1.944,50	4011097755212	143
HG	27284000	517,80	4011097775883	159
HG	27288000	1.997,30	4011097751245	145
HG	27288400	1.997,30	4011097751238	145
HG	27289000	462,70	4011097775876	160
HG	27294000	1.135,55	4011097773896	120
HG	27295000	1.135,55	4011097775500	120
HG	27296000	1.683,00	4011097775517	118
HG	27297000	1.520,85	4011097775524	119
HG	27298000	769,00	4011097801681	159
HG	27320000	769,00	4011097801674	161
HG	27337000	599,00	4011097720609	118
HG	27337400	599,00	4011097720593	118
HG	27351400	996,20	4011097769011	153
HG	27352400	996,20	4011097769028	149
HG	27355000	65,50	4011097815732	88
HG	27356000	72,30	4011097815749	88
HG	27361000	1.696,85	4011097971735	146
HG	27362000	1.696,85	4011097971728	146

Artikelnummers en prijzen

Merk	Art. Nr.	excl. BTW	GTIN	Pag.
HG	27363000	1.981,80	4011097971711	146
HG	27364000	1.981,80	4011097971704	146
HG	27370000	587,40	4011097625126	126
HG	27371000	710,55	4011097625140	125
HG	27375000	587,65	4011097655727	126
HG	27376000	774,35	4011097691435	125
HG	27378000	641,75	4011097720586	118
HG	27378400	641,75	4011097720579	118
HG	27380000	544,10	4011097625119	125
HG	27381000	667,15	4011097625133	125
HG	27383000	544,10	4011097655734	125
HG	27384000	663,70	4011097706870	117
HG	27384400	663,70	4011097706887	117
HG	27385000	706,75	4011097706894	117
HG	27385400	706,75	4011097707303	117
HG	27388000	88,00	4011097783253	134
HG	27389000	88,00	4011097783260	134
HG	27389140	133,20	4059625234471	134
HG	27389340	133,20	4059625234488	134
HG	27389670	124,50	4059625234495	134
HG	27389700	124,50	4059625234464	134
HG	27389990	133,20	4059625234457	134
HG	27390000	1.398,20	4011097619613	121
HG	27390400	1.398,20	4011097619620	121
HG	27393000	65,30	4011097769837	133
HG	27393140	98,60	4059625234518	133
HG	27393340	98,60	4059625234525	133
HG	27393670	92,50	4059625234440	133
HG	27393700	92,50	4059625234501	133
HG	27393990	98,60	4059625234532	133
HG	27405000	676,35	4011097592466	128
HG	27405090	998,35	4011097815701	128
HG	27409000	71,50	4011097476124	133
HG	27411000	24,15	4011097112930	133
HG	27412000	66,35	4011097112947	133
HG	27413000	103,65	4011097112978	133
HG	27414000	47,65	4011097614083	100
HG	27424000	719,20	4011097592459	128
HG	27424090	1.061,90	4011097806426	128
HG	27437000	1.508,70	4011097619866	121
HG	27437400	1.508,70	4011097617725	121
HG	27438000	86,40	4011097113128	132
HG	27441000	53,55	4011097537580	130
HG	27443000	83,65	4011097537597	130
HG	27446000	97,35	4011097759746	133
HG	27450000	214,85	4011097587431	129
HG	27452000	104,55	4011097235219	100
HG	27453000	37,25	4011097514383	100
HG	27454000	32,10	4011097113258	100
HG	27456000	67,10	4011097526782	100
HG	27458000	85,75	4011097113449	100
HG	27461000	740,40	4011097528205	127
HG	27462000	564,85	4011097528212	128
HG	27463000	681,95	4011097528229	127
HG	27464000	525,70	4011097528236	128
HG	27467000	65,75	4011097759753	134
HG	27468000	548,55	4011097498461	128
HG	27474000	740,50	4011097413693	127
HG	27475000	323,15	4011097226460	132
HG	27476000	564,75	4011097415802	128
HG	27477000	681,75	4011097413709	127
HG	27478000	525,80	4011097415819	128
HG	27492000	760,90	4011097583556	126
HG	27493000	761,65	4011097563831	126

Merk	Art. Nr.	excl. BTW	GTIN	Pag.
HG	27494000	719,55	4011097563824	126
HG	27505000	36,20	4011097678733	99
HG	27506000	41,30	4011097678726	100
HG	27521000	24,65	4011097157818	97
HG	27558000	39,00	4011097570228	96
HG	27559000	41,30	4011097570242	96
HG	27568000	59,10	4011097570235	96
HG	27574000	59,80	4011097663968	94
HG	27575000	61,95	4011097663975	94
HG	27576000	33,70	4011097663982	97
HG	27577000	36,40	4011097663999	97
HG	27592000	65,75	4011097537436	94
HG	27593000	93,35	4011097537443	94
HG	27594000	69,65	4011097537450	94
HG	27595000	99,30	4011097537474	94
HG	27607000	514,45	4059625137161	126
HG	27610000	89,65	4011097537504	88
HG	27611000	79,90	4011097537511	88
HG	27614000	62,80	4011097570167	88
HG	27615000	59,50	4011097570174	88
HG	27617000	178,30	4011097594590	90
HG	27617820	267,45	4011097594903	90
HG	27620000	474,95	4059625137178	127
HG	27623000	435,30	4059625137185	127
HG	27630000	887,50	4059625196052	154
HG	27633000	1.202,20	4059625154892	144
HG	27633140	1.669,70	4059625230978	144
HG	27633340	1.669,70	4059625230985	144
HG	27633670	1.495,00	4059625230992	144
HG	27633700	1.495,00	4059625231005	144
HG	27633990	1.669,70	4059625231012	144
HG	27636000	298,15	4011097587448	85
HG	27640000	380,05	4011097857022	85
HG	27640400	380,05	4011097857015	85
HG	27640600	380,05	4011097961262	85
HG	27645000	515,80	4011097857008	85
HG	27645400	515,80	4011097856995	85
HG	27645600	515,80	4011097961279	85
HG	27646000	583,70	4011097856988	59
HG	27646400	583,70	4011097856971	59
HG	27647000	583,70	4011097856964	59
HG	27647400	583,70	4011097856957	59
HG	27648000	448,00	4011097856940	59
HG	27648400	448,00	4011097856933	59
HG	27649000	448,00	4011097856926	59
HG	27649400	448,00	4011097856919	59
HG	27651000	78,00	4011097607122	81
HG	27652000	74,00	4011097607139	81
HG	27653000	122,70	4011097607146	71
HG	27654000	233,55	4059625154908	57
HG	27655000	152,10	4011097607153	70
HG	27660000	887,50	4059625196045	154
HG	27667000	241,45	4059625154915	57
HG	27668000	151,80	4059625157077	92
HG	27669000	151,70	4059625157084	92
HG	27671000	431,30	4059625214145	54
HG	27672000	431,30	4059625214152	54
HG	27673000	556,30	4059625214169	54
HG	27674000	556,30	4059625214176	54
HG	27687000	1.093,80	4059625196038	155
HG	27694000	225,00	4059625261309	132
HG	27694700	315,00	4059625261316	132
HG	27704000	81,65	4011097710495	87
HG	27717000	93,05	4011097664828	73

Merk	Art. Nr.	excl. BTW	GTIN	Pag.
HG	27724000	102,60	4011097664835	72
HG	27728000	63,00	4011097664859	81
HG	27729000	66,80	4011097664866	81
HG	27742000	93,05	4011097704142	73
HG	27762000	71,00	4011097570181	80
HG	27763000	66,10	4011097570198	80
HG	27764000	73,70	4011097610221	80
HG	27766000	87,90	4011097570204	79
HG	27767000	83,70	4011097570211	79
HG	27771000	114,40	4011097537290	71
HG	27772000	105,05	4011097537405	72
HG	27774000	143,60	4011097537412	70
HG	27775000	134,65	4011097537429	71
HG	27776000	109,00	4011097537528	72
HG	27777000	139,80	4011097537535	71
HG	27791000	198,25	4011097594743	73
HG	27802000	263,65	4011097679600	57
HG	27802400	263,65	4011097679617	57
HG	27803000	271,55	4011097679624	57
HG	27803400	271,55	4011097679631	57
HG	27812400	263,90	4011097803265	84
HG	27813400	275,40	4011097803272	84
HG	27833400	307,10	4059625039175	82
HG	27841000	307,60	4011097609980	70
HG	27841090	454,60	4011097815572	70
HG	27843000	299,80	4011097609997	70
HG	27843090	443,00	4011097815589	70
HG	27844000	335,90	4011097619637	85
HG	27853000	490,75	4011097622217	69
HG	27853400	490,75	4011097617718	69
HG	27856000	265,20	4011097720029	55
HG	27856400	265,20	4011097720012	55
HG	27857000	273,70	4011097720005	55
HG	27857400	273,70	4011097719894	55
28				
HG	28010000	380,60	4059625203026	337
HG	28010140	570,90	4059625241639	337
HG	28010340	570,90	4059625241622	337
HG	28010670	494,80	4059625241615	337
HG	28010700	494,80	4059625241608	337
HG	28010990	570,90	4059625241592	337
HG	28016000	78,80	4059625206676	338
HG	28020000	380,60	4059625203002	337
HG	28021000	196,90	4059625206690	338
HG	28132000	42,65	4011097557854	104
HG	28134000	46,80	4011097557861	104
HG	28136000	44,65	4011097557847	104
HG	28167000	20,65	4011097796055	104
HG	28168000	21,90	4011097796062	104
HG	28169000	27,40	4011097796079	104
HG	28248000	57,85	4059625024799	104
HG	28249000	55,25	4059625024782	104
HG	28262000	16,20	4011097314044	105
HG	28263000	17,55	4011097368825	105
HG	28264000	23,40	4011097314051	105
HG	28265000	20,55	4011097368832	105
HG	28266000	17,55	4011097260860	105
HG	28272000	30,90	4011097314013	104
HG	28272450	38,45	4011097327099	104
HG	28274000	35,55	4011097314020	104
HG	28276000	33,25	4011097314037	376
HG	28276140	49,90	4011097839677	376
HG	28276340	49,90	4011097839639	376
HG	28276450	41,50	4011097327150	376

Merk	Art. Nr.	excl. BTW	GTIN	Pag.
HG	28276670	42,00	4059625231029	376
HG	28276700	42,00	4059625231036	376
HG	28276800	53,80	4011097411804	376
HG	28276990	49,90	4011097839950	376
HG	28307000	139,95	4011097280011	385
HG	28321000	25,10	4011097116587	98
HG	28324000	31,35	4011097594958	98
HG	28328000	39,85	4011097734514	98
HG	28331000	27,10	4011097487311	97
HG	28335000	39,85	4011097734293	98
HG	28380000	430,20	4011097146386	199
HG	28380820	645,20	4011097646817	199
HG	28387000	57,80	4059625214121	97
HG	28387670	74,40	4059625231067	97
HG	28387700	74,40	4059625231074	97
HG	28403000	5.270,55	4011097487687	122
HG	28404000	6.195,05	4011097487694	122
HG	28412180	145,35	4011097502809	122
HG	28414180	145,45	4011097591766	122
HG	28417000	4.468,70	4011097591742	121
HG	28418000	5.328,80	4011097591759	121
HG	28423000	48,00	4011097570136	132
HG	28424000	46,30	4011097570143	131
HG	28425000	60,10	4011097570150	131
HG	28430000	171,50	4011097610948	134
HG	28430400	171,50	4011097615936	134
HG	28433000	1.681,45	4011097660936	123
HG	28433400	1.681,45	4011097681542	123
HG	28462000	60,75	4011097607184	130
HG	28466000	125,95	4011097192437	135
HG	28467000	150,75	4011097235264	135
HG	28496000	249,70	4011097141909	132
HG	28535000	38,00	4011097537306	50
HG	28537000	44,35	4011097537269	50
HG	28539000	84,10	4011097591469	50
HG	28548000	160,35	4011097610023	49
HG	28548090	238,80	4011097806433	49
HG	28557000	191,10	4011097617701	49
HG	28557400	191,10	4011097618197	49
HG	28558000	122,90	4011097625102	49
HG	28558400	122,90	4011097617688	49
HG	28561000	30,80	4011097570105	52
HG	28562000	24,90	4011097570112	52
HG	28563000	42,10	4011097570129	52
HG	28567000	196,35	4011097641812	49
HG	28567400	196,35	4011097641829	49
HG	28568000	128,50	4011097641836	49
HG	28568400	128,50	4011097641843	49
HG	28580000	32,85	4011097664804	50
HG	28583000	38,30	4011097664811	50
HG	28585000	23,00	4011097664842	52
HG	28587000	128,70	4011097679327	47
HG	28587400	128,70	4011097679334	47
HG	28588000	128,70	4011097679341	47
HG	28588400	128,70	4011097679358	47
HG	28631000	140,30	4011097487175	87
HG	28631140	218,20	4059625231098	87
HG	28631340	218,20	4059625229606	87
HG	28631670	203,40	4059625231104	87
HG	28631700	203,40	4059625231111	87
HG	28631820	210,45	4011097499574	87
HG	28631990	218,20	4059625231128	87
HG	28632000	130,85	4011097487199	87
HG	28632140	203,40	4059625231135	87

Merk	Art. Nr.	excl. BTW	GTIN	Pag.
HG	28632340	203,40	4059625231142	87
HG	28632670	189,90	4059625231159	87
HG	28632700	189,90	4059625231166	87
HG	28632990	203,40	4059625231173	87
HG	28650000	20,85	4011097118789	376
HG	28662000	133,65	4011097723709	87
HG	28663000	140,50	4011097723716	87
HG	28672000	33,15	4011097118833	376
HG	28678000	16,35	4011097537283	90
HG	28679000	41,30	4011097487557	90
HG	28684000	18,10	4011097205588	377
HG	28694000	35,55	4011097591735	86
HG	28698000	96,15	4011097413686	377
31				
HG	31022000	386,60	4011097576602	259
HG	31023000	386,70	4011097646084	259
HG	31060000	299,15	4011097484006	259
HG	31063000	299,20	4011097719344	259
HG	31068000	298,85	4011097540566	259
HG	31080000	279,60	4011097660967	253
HG	31081000	355,70	4011097660974	254
HG	31082000	371,50	4011097660981	254
HG	31084000	271,65	4011097661001	253
HG	31085000	347,55	4011097661018	254
HG	31086000	379,80	4011097661025	254
HG	31087000	363,60	4011097651231	254
HG	31088000	258,75	4011097661032	253
HG	31100000	824,25	4011097519210	260
HG	31101000	760,40	4011097519227	260
HG	31102000	874,40	4011097519234	260
HG	31103000	808,25	4011097519241	260
HG	31121000	279,60	4011097691527	253
HG	31130000	110,00	4011097679396	287
HG	31131000	161,25	4011097692425	288
HG	31159000	374,55	4011097677903	259
HG	31160000	325,65	4011097497419	259
HG	31161000	374,55	4011097641850	259
HG	31162000	377,60	4011097641867	260
HG	31163000	410,55	4011097641874	260
HG	31166000	242,70	4011097661049	255
HG	31171000	564,25	4011097679112	290
HG	31172000	513,20	4011097679129	290
HG	31173000	591,75	4011097679136	290
HG	31174000	566,05	4011097679143	290
HG	31183000	339,25	4011097661056	253
HG	31184000	379,20	4011097692319	254
HG	31185000	330,95	4011097705149	253
HG	31186000	251,15	4011097710402	253
HG	31187000	363,60	4011097674056	254
HG	31190000	856,90	4011097661063	256
HG	31203000	279,60	4011097719337	253
HG	31204000	271,65	4011097719320	253
HG	31251000	347,65	4011097718590	254
HG	31261000	299,15	4011097484013	260
HG	31280000	320,05	4011097661070	255
HG	31300000	452,65	4011097801667	246
HG	31300090	565,75	4011097801643	246
HG	31301000	452,65	4011097801629	246
HG	31301090	565,75	4011097801612	246
HG	31302000	481,00	4011097801605	246
HG	31302090	601,15	4011097801582	246
HG	31303000	565,75	4011097801568	246
HG	31303090	707,25	4011097801544	246
HG	31306000	679,10	4011097802329	246

Merk	Art. Nr.	excl. BTW	GTIN	Pag.
HG	31306090	848,70	4011097802305	246
HG	31307000	707,25	4011097802282	247
HG	31307090	884,00	4011097802268	247
HG	31315000	785,20	4011097813400	248
HG	31315090	990,25	4011097813417	248
HG	31320000	495,15	4011097801520	247
HG	31320090	622,40	4011097801513	247
HG	31330000	622,40	4011097802244	246
HG	31330090	778,05	4011097802220	246
HG	31331000	650,65	4011097802206	247
HG	31331090	813,35	4011097802183	247
HG	31340000	594,05	4011097801506	248
HG	31340090	742,70	4011097801490	248
HG	31345000	403,05	4011097801483	248
HG	31345090	509,25	4011097801476	248
HG	31360000	452,65	4011097801469	249
HG	31360090	565,75	4011097801452	249
HG	31365000	360,70	4011097801445	249
HG	31365090	452,65	4011097801438	249
HG	31416000	223,70	4011097686486	261
HG	31417000	207,80	4011097686479	261
HG	31441000	862,85	4011097812106	249
HG	31441090	1.082,15	4011097812113	249
HG	31442000	856,90	4011097661100	257
HG	31445000	2.333,80	4011097809656	247
HG	31445090	2.970,50	4011097809632	247
HG	31446000	802,10	4011097641126	262
HG	31447000	779,45	4011097712246	262
HG	31449000	941,95	4011097813424	249
HG	31449090	1.181,15	4011097813431	249
HG	31451000	387,85	4011097748450	256
HG	31454000	250,40	4011097748443	256
HG	31456000	234,50	4011097748467	257
HG	31460000	389,65	4011097484020	261
HG	31465000	268,05	4011097488547	261
HG	31466000	389,80	4011097488554	261
HG	31471000	1.977,15	4011097760667	255
HG	31480000	357,10	4011097656687	255
HG	31487000	387,85	4011097661124	256
HG	31493000	250,40	4011097661131	256
HG	31494000	240,05	4011097661148	256
HG	31509000	148,95	4011097755847	288
HG	31513000	150,45	4011097719313	288
HG	31517000	148,95	4011097679402	288
HG	31518000	190,75	4011097679419	289
HG	31519000	229,20	4011097679426	289
HG	31531000	234,40	4011097795201	289
HG	31532000	227,60	4011097795218	289
HG	31539000	120,05	4011097734026	287
HG	31603000	150,35	4011097719306	288
HG	31604000	119,00	4011097706160	287
HG	31607000	150,45	4011097679433	288
HG	31608000	198,80	4011097679440	289
HG	31609000	237,35	4011097679457	289
HG	31621000	150,45	4011097691510	288
HG	31660000	299,15	4011097484037	262
HG	31665000	243,35	4011097488585	262
HG	31677000	45,95	4011097665290	196
HG	31680000	302,40	4011097656694	257
HG	31685000	234,50	4011097661155	257
HG	31730000	120,05	4011097590769	287
HG	31732000	110,50	4011097602424	287
HG	31733000	110,50	4011097590783	287
HG	31741180	139,10	4011097477237	197

Merk	Art. Nr.	excl. BTW	GTIN	Pag.
HG	31780000	143,65	4011097503264	368
HG	31806000	137,30	4011097641904	368
HG	31806800	186,10	4011097654829	368
HG	31815000	300,55	4011097718187	367
HG	31815670	406,50	4059625231180	367
HG	31815800	390,90	4011097718309	367
HG	31816000	138,45	4011097646312	368
HG	31817000	237,05	4011097718194	367
HG	31817800	308,45	4011097726717	367
HG	31820000	215,20	4011097679464	367
HG	31820670	274,10	4059625231203	367
HG	31820800	276,95	4011097679471	367
HG	31825000	206,45	4011097708041	368
HG	31910000	143,70	4011097725819	288
HG	31911000	176,55	4011097725833	318
HG	31913000	183,75	4011097725864	319
HG	31914000	130,55	4011097757421	288
HG	31915000	161,35	4011097757438	318
HG	31916000	148,30	4011097725857	319
HG	31917000	161,35	4011097757445	319
HG	31920000	124,70	4011097591506	290
HG	31923000	168,65	4011097766072	290
HG	31926000	144,20	4011097646688	287
HG	31927000	173,35	4011097728544	289
HG	31936000	422,45	4011097689722	292
HG	31937000	309,15	4011097689739	290
HG	31940000	151,60	4011097591520	291
HG	31945000	159,55	4011097602523	291
HG	31946000	229,60	4011097602547	291
HG	31947000	56,85	4011097602561	291
HG	31951000	116,45	4011097719290	287
HG	31952000	110,40	4011097719283	287
HG	31960000	126,60	4011097591544	292
HG	31965000	159,65	4011097602615	292
HG	31967000	47,45	4011097602653	293
HG	31968000	130,85	4011097646350	292
HG	31971000	115,90	4011097641539	198
32				
HG	32122000	59,25	4011097722818	52
HG	32127000	56,20	4011097722801	52
HG	32500000	319,00	4011097812786	233
HG	32500140	447,60	4059625229286	233
HG	32500340	447,60	4059625229293	233
HG	32500670	418,00	4059625231210	233
HG	32500700	418,00	4059625231227	233
HG	32500990	447,60	4059625229309	233
HG	32501000	298,70	4011097812762	233
HG	32502000	325,90	4011097812755	232
HG	32503000	332,70	4011097812724	232
HG	32506000	339,35	4011097812687	231
HG	32507000	346,25	4011097812649	231
HG	32507140	485,80	4059625229316	231
HG	32507340	485,80	4059625229330	231
HG	32507670	452,50	4059625212455	231
HG	32507700	452,50	4059625212462	231
HG	32507990	485,80	4059625229347	231
HG	32508000	352,90	4011097812625	231
HG	32511000	475,25	4011097812588	233
HG	32511140	665,80	4059625222539	233
HG	32511340	665,80	4059625222546	233
HG	32511670	621,40	4059625231234	233
HG	32511700	621,40	4059625231241	233
HG	32511990	665,80	4059625222553	233
HG	32512000	488,60	4011097812540	234

Merk	Art. Nr.	excl. BTW	GTIN	Pag.
HG	32512140	714,10	4059625229354	234
HG	32512340	714,10	4059625229378	234
HG	32512670	666,60	4059625231500	234
HG	32512700	666,60	4059625231517	234
HG	32512990	714,10	4059625229385	234
HG	32514000	454,70	4011097810973	235
HG	32515000	475,25	4011097835297	235
HG	32515140	693,60	4059625229392	235
HG	32515340	693,60	4059625229408	235
HG	32515670	647,30	4059625231524	235
HG	32515700	647,30	4059625231531	235
HG	32515990	693,60	4059625229415	235
HG	32520000	448,00	4011097812472	236
HG	32520140	653,70	4059625229446	236
HG	32520340	653,70	4059625229453	236
HG	32520670	610,10	4059625231548	236
HG	32520700	610,10	4059625231555	236
HG	32520990	653,70	4059625229460	236
HG	32522000	454,70	4011097812441	237
HG	32525000	407,25	4011097835280	235
HG	32526000	434,35	4011097835273	235
HG	32526140	634,50	4059625229422	235
HG	32526340	634,50	4059625204672	235
HG	32526670	592,10	4059625231562	235
HG	32526700	592,10	4059625231579	235
HG	32526990	634,50	4059625229439	235
HG	32530000	1.425,30	4011097835266	236
HG	32531000	1.085,95	4011097835259	240
HG	32532000	2.104,10	4011097835242	237
HG	32532140	3.073,50	4059625229491	237
HG	32532340	3.073,50	4059625229507	237
HG	32532670	2.868,00	4059625231586	237
HG	32532700	2.868,00	4059625231593	237
HG	32532990	3.073,50	4059625229514	237
HG	32540000	420,90	4011097812410	238
HG	32540140	615,20	4059625231708	238
HG	32540340	615,20	4059625229477	238
HG	32540670	574,10	4059625231715	238
HG	32540700	574,10	4059625231722	238
HG	32540990	615,20	4059625231739	238
HG	32542000	271,55	4059625007266	240
HG	32543000	407,25	4011097835235	240
HG	32543140	594,70	4059625231746	240
HG	32543340	594,70	4059625231753	240
HG	32543670	554,90	4059625231760	240
HG	32543700	554,90	4059625231777	240
HG	32543990	594,70	4059625231784	240
HG	32545000	285,00	4011097826097	239
HG	32545140	416,10	4059625231791	239
HG	32545340	416,10	4059625229484	239
HG	32545670	389,20	4059625231807	239
HG	32545700	389,20	4059625231814	239
HG	32545990	416,10	4059625231821	239
HG	32546000	407,25	4011097826073	239
HG	32546140	594,70	4059625231838	239
HG	32546340	594,70	4059625231845	239
HG	32546670	554,90	4059625231852	239
HG	32546700	554,90	4059625231869	239
HG	32546990	594,70	4059625231876	239
HG	32548000	339,35	4011097835228	240
HG	32550000	814,50	4011097835211	241
HG	32551000	610,90	4011097835204	241
HG	32552000	814,50	4011097835198	242
HG	32553000	610,90	4011097835181	243

Merk	Art. Nr.	excl. BTW	GTIN	Pag.
HG	32560000	285,00	4011097812373	243
HG	32560140	416,10	4059625241585	243
HG	32560340	416,10	4059625241578	243
HG	32560670	387,90	4059625241561	243
HG	32560700	387,90	4059625241554	243
HG	32560990	416,10	4059625241547	243
HG	32565000	264,80	4011097826066	244
HG	32565140	386,60	4059625231883	244
HG	32565340	386,60	4059625231890	244
HG	32565670	360,90	4059625231906	244
HG	32565700	360,90	4059625231913	244
HG	32565990	386,60	4059625231920	244
HG	32570000	380,05	4011097812335	232
HG	32571000	393,70	4011097812304	231
HG	32572000	542,95	4011097812274	234
HG	32841000	382,25	4011097521565	362
HG	32851000	279,15	4011097521558	363
36				
AX	36391000	92,20	4011097233413	383
40				
HG	40068000	20,85	4011097218939	328
HG	40088000	20,85	4011097120461	328
HG	40089000	65,05	4011097147208	328
HG	40418000	121,10	4011097191669	373
HG	40418800	171,60	4011097304342	373
HG	40438000	72,50	4059625131589	373
HG	40438800	94,30	4059625131596	373
HG	40448000	98,90	4059625131602	373
HG	40448800	128,60	4059625131619	373
HG	40468000	98,90	4059625131626	373
HG	40468800	128,60	4059625131633	373
HG	40511000	19,35	4011097584805	326
HG	40511820	28,05	4011097585246	326
HG	40512000	96,10	4011097584584	326
HG	40512820	139,90	4011097585284	326
HG	40513000	96,10	4011097584812	327
HG	40513820	139,90	4011097585222	327
HG	40514000	128,30	4011097584829	326
HG	40514820	186,75	4011097585314	326
HG	40515000	80,25	4011097584843	326
HG	40515820	116,80	4011097585291	326
HG	40516000	112,30	4011097584591	327
HG	40516820	163,50	4011097585239	327
HG	40517000	64,45	4011097584836	327
HG	40517820	93,90	4011097585338	327
HG	40518000	80,25	4011097584881	326
HG	40518820	116,80	4011097585307	326
HG	40522000	144,20	4011097584850	327
HG	40522820	210,05	4011097585321	327
HG	40523000	80,25	4011097584874	327
HG	40523820	116,80	4011097585253	327
HG	40526000	64,45	4011097585260	327
HG	40526820	94,10	4011097585277	327
41				
HG	41501000	21,50	4011097618425	222
HG	41502000	118,75	4011097618418	222
HG	41503000	162,80	4011097618289	222
HG	41504000	120,45	4011097618272	222
HG	41505000	195,00	4011097618432	223
HG	41506000	162,80	4011097618401	223
HG	41508000	152,25	4011097618258	223
HG	41512000	141,65	4011097618265	222
HG	41513000	141,65	4011097618296	222
HG	41518000	118,75	4011097618241	223

Merk	Art. Nr.	excl. BTW	GTIN	Pag.
HG	41710000	30,80	4059625123140	329
HG	41711000	9,20	4059625123089	330
HG	41712000	61,70	4059625123010	330
HG	41713000	49,30	4059625123102	329
HG	41714000	43,20	4059625123133	329
HG	41715000	30,80	4059625123058	329
HG	41716000	49,30	4059625123003	329
HG	41717000	30,80	4059625123126	331
HG	41718000	30,60	4059625123041	329
HG	41720000	86,30	4059625123027	330
HG	41722000	43,20	4059625123034	331
HG	41723000	43,20	4059625123119	330
HG	41724000	30,80	4059625123065	330
HG	41725000	18,50	4059625123096	330
HG	41726000	30,80	4059625123072	331
HG	41727000	135,60	4059625131374	332
HG	41728000	212,70	4059625131381	332
50				
HG	50001000	40,80	4011097146867	341
HG	50100000	60,90	4011097369495	341
HG	50105000	26,40	4011097716282	341
52				
HG	52010000	39,05	4011097123349	343
HG	52053000	28,95	4011097123431	343
HG	52100000	127,25	4011097346199	341
HG	52100800	190,85	4011097346229	341
HG	52105000	72,60	4011097440804	342
HG	52105140	124,30	4059625001400	342
HG	52105340	124,30	4059625001370	342
HG	52105670	116,40	4059625240182	342
HG	52105700	116,40	4059625240199	342
HG	52105990	124,30	4059625001707	342
HG	52120000	208,65	4011097369563	342
53				
HG	53002000	22,50	4011097123912	343
HG	53010000	29,15	4011097123936	344
HG	53428000	14,80	4011097124070	344
HG	53493000	24,85	4011097124193	344
HG	53555000	26,20	4011097124308	344
HG	53646000	53,40	4011097124384	344
HG	53990000	23,10	4011097125008	345
55				
HG	55213000	33,80	4011097125121	343
HG	55237000	29,80	4011097125138	344
56				
HG	56373000	14,60	4011097125282	341
58				
HG	58113000	216,70	4011097423913	336
HG	58115180	110,80	4011097433103	335
HG	58116180	155,60	4011097433110	336
HG	58117000	147,50	4011097417479	334
HG	58117140	265,60	4059625003732	334
HG	58117340	265,60	4059625002599	334
HG	58117670	248,70	4059625235683	334
HG	58117700	248,70	4059625235676	334
HG	58117990	265,60	4059625004050	334
HG	58123000	233,05	4011097363363	335
HG	58126180	174,80	4011097140230	335
HG	58127000	184,55	4011097140247	334
HG	58128000	214,65	4011097140353	334
HG	58140180	55,05	4011097233543	339
HG	58141180	78,45	4011097233574	339
HG	58142000	81,05	4011097233598	339
HG	58143000	70,65	4011097232874	340

Merk	Art. Nr.	excl. BTW	GTIN	Pag.
HG	58150000	89,85	4011097492650	340
HG	58185000	23,85	4011097233581	338
HG	58185140	36,20	4059625243985	338
HG	58185340	36,20	4059625243992	338
HG	58185670	33,90	4059625244203	338
HG	58185700	33,90	4059625244210	338
HG	58185990	36,20	4059625178706	338
HG	58186000	33,20	4011097440347	339
HG	58186820	49,70	4011097533346	339
HG	58192000	127,75	4011097412955	336
60				
HG	60056000	63,05	4011097609751	340
HG	60060000	39,15	4011097245270	340
HG	60067000	76,40	4011097557694	340
71				
HG	71020000	115,60	4059625009048	297
HG	71021000	106,70	4059625009031	297
HG	71022000	115,60	4059625009024	297
HG	71024000	115,60	4059625009017	297
HG	71030000	141,30	4059625008997	297
HG	71031000	132,30	4059625008980	297
HG	71032000	141,30	4059625008973	297
HG	71034000	141,30	4059625008966	297
HG	71040000	155,50	4059625008577	300
HG	71043000	295,40	4059625034194	301
HG	71044000	346,80	4059625034187	301
HG	71045000	147,80	4059625034170	300
HG	71046000	230,00	4059625034163	300
HG	71047000	55,30	4059625034156	300
HG	71050000	96,40	4059625008614	298
HG	71060000	122,10	4059625008591	302
HG	71065000	134,90	4059625034149	302
HG	71066000	134,90	4059625034132	302
HG	71067000	45,00	4059625034125	302
HG	71068000	154,10	4059625034118	302
HG	71070000	89,00	4011097738710	305
HG	71071000	82,60	4011097738703	305
HG	71072000	89,00	4011097738697	305
HG	71073000	82,60	4011097738680	305
HG	71077000	89,00	4011097738642	305
HG	71078000	89,00	4011097753812	305
HG	71090000	154,30	4011097738628	306
HG	71091000	147,60	4011097738611	306
HG	71100000	114,40	4011097738581	305
HG	71101000	108,10	4011097738574	305
HG	71102000	114,40	4011097738567	305
HG	71103000	108,10	4011097738550	305
HG	71104000	114,40	4011097753829	305
HG	71107000	114,40	4011097738529	305
HG	71120000	76,20	4011097738499	307
HG	71121000	76,20	4011097768236	307
HG	71123000	179,80	4059625008843	298
HG	71124000	172,10	4059625008836	298
HG	71126000	218,30	4059625008072	298
HG	71127000	192,70	4059625034101	299
HG	71128000	210,60	4059625034095	298
HG	71130000	194,60	4011097738482	306
HG	71131000	187,90	4011097738475	306
HG	71133000	241,50	4011097738468	307
HG	71135000	98,70	4011097754055	313
HG	71136000	98,70	4011097768229	313
HG	71140000	263,30	4059625008812	298
HG	71142000	128,40	4059625008553	299
HG	71144000	173,40	4059625034088	299

Merk	Art. Nr.	excl. BTW	GTIN	Pag.
HG	71145000	173,40	4059625034071	299
HG	71200000	127,50	4011097738444	308
HG	71204000	100,70	4011097753836	308
HG	71220000	181,20	4011097738420	307
HG	71221000	106,00	4011097738413	306
HG	71222000	112,20	4011097738406	306
HG	71225000	131,40	4011097769981	307
HG	71240000	174,50	4011097754048	313
HG	71243000	143,20	4011097768243	308
HG	71260000	139,60	4011097754031	313
HG	71263000	118,30	4011097768250	310
HG	71270000	147,30	4011097738383	313
HG	71272000	139,60	4011097750903	313
HG	71280000	135,70	4011097741451	371
HG	71285000	182,40	4011097738369	372
HG	71286000	214,90	4011097754024	372
HG	71287000	214,90	4011097754017	372
HG	71290000	146,50	4011097738352	308
HG	71300000	201,30	4011097738345	309
HG	71310000	536,20	4011097738338	309
HG	71313000	368,90	4011097738307	310
HG	71314000	368,90	4011097738291	310
HG	71320000	112,40	4059625034064	300
HG	71321000	154,10	4059625008737	300
HG	71322000	141,30	4059625008720	301
HG	71333000	398,20	4059625008706	301
HG	71400000	134,10	4011097738260	308
HG	71402000	172,10	4011097789507	308
HG	71405000	141,00	4011097738246	309
HG	71406000	49,90	4011097738239	309
HG	71407000	217,00	4011097769967	309
HG	71410000	101,90	4011097738222	272
HG	71474000	336,80	4011097778563	271
HG	71474140	470,10	4059625231982	271
HG	71474340	470,10	4059625229583	271
HG	71474670	439,30	4059625231999	271
HG	71474700	439,30	4059625232002	271
HG	71474990	470,10	4059625232019	271
HG	71600000	107,30	4011097737799	310
HG	71605000	120,90	4011097737775	311
HG	71606000	40,40	4011097737768	311
HG	71666000	147,30	4011097769936	311
HG	71700000	154,80	4011097770703	269
HG	71701000	154,80	4011097770697	269
HG	71702000	146,75	4011097770680	269
HG	71703000	154,80	4011097770673	269
HG	71704000	146,75	4011097770666	269
HG	71705000	154,80	4011097770659	269
HG	71706000	137,45	4011097770642	269
HG	71710000	187,95	4011097770765	268
HG	71710140	255,80	4059625232026	268
HG	71710340	255,80	4059625229521	268
HG	71710670	235,30	4059625232033	268
HG	71710700	235,30	4059625232040	268
HG	71710990	255,80	4059625232057	268
HG	71711000	187,95	4011097770758	268
HG	71712000	179,95	4011097770741	268
HG	71713000	187,95	4011097770734	269
HG	71713140	255,80	4059625232064	269
HG	71713340	255,80	4059625232071	269
HG	71713670	235,30	4059625232088	269
HG	71713700	235,30	4059625232095	269
HG	71713990	255,80	4059625232101	269
HG	71714000	175,20	4011097770727	269

Merk	Art. Nr.	excl. BTW	GTIN	Pag.
HG	71715000	187,95	4011097778495	268
HG	71716000	297,95	4011097770710	270
HG	71716140	413,60	4059625232118	270
HG	71716340	413,60	4059625229538	270
HG	71716670	385,30	4059625232125	270
HG	71716700	385,30	4059625232132	270
HG	71716990	413,60	4059625232149	270
HG	71717000	290,05	4011097770826	270
HG	71720000	183,75	4011097770819	271
HG	71720140	254,50	4059625250457	271
HG	71720340	254,50	4059625250440	271
HG	71720670	238,80	4059625250433	271
HG	71720700	238,80	4059625250426	271
HG	71720990	254,50	4059625250419	271
HG	71721000	183,75	4011097770802	271
HG	71729000	267,85	4011097770796	271
HG	71730000	657,85	4011097782409	272
HG	71731000	474,40	4011097782393	273
HG	71732000	252,15	4011097770789	270
HG	71733000	321,15	4011097770871	270
HG	71733140	447,00	4059625232156	270
HG	71733340	447,00	4059625229545	270
HG	71733670	417,40	4059625232163	270
HG	71733700	417,40	4059625232170	270
HG	71733990	447,00	4059625170472	270
HG	71734000	282,95	4011097778457	270
HG	71734140	391,70	4059625232187	270
HG	71734340	391,70	4059625232194	270
HG	71734670	366,00	4059625232200	270
HG	71734700	366,00	4059625232217	270
HG	71734990	391,70	4059625232224	270
HG	71740000	237,25	4011097770864	271
HG	71740140	323,70	4059625232231	271
HG	71740340	323,70	4059625221754	271
HG	71740670	301,80	4059625232248	271
HG	71740700	301,80	4059625232255	271
HG	71740990	323,70	4059625232262	271
HG	71745000	198,95	4011097770840	271
HG	71745140	268,40	4059625232279	271
HG	71745340	268,40	4059625232286	271
HG	71745670	250,50	4059625232293	271
HG	71745700	250,50	4059625232309	271
HG	71745990	268,40	4059625232316	271
HG	71746000	92,15	4011097770833	272
HG	71747000	282,45	4011097791395	272
HG	71748000	500,50	4011097788807	273
HG	71748140	650,70	4059625232323	273
HG	71748340	650,70	4059625232330	273
HG	71748670	650,70	4059625232347	273
HG	71748700	629,95	4059625232354	273
HG	71748990	650,70	4059625232361	273
HG	71750000	239,40	4011097782379	268
HG	71751000	232,65	4011097775791	268
HG	71752000	354,15	4011097782416	268
HG	71753000	347,05	4011097775784	268
HG	71754000	290,05	4011097782355	270
HG	71754140	406,00	4059625246429	270
HG	71754340	406,00	4059625246412	270
HG	71754670	377,00	4059625246443	270
HG	71754700	377,00	4059625246450	270
HG	71754990	406,00	4059625246436	270
HG	71755000	281,85	4011097782348	270
HG	71760000	206,65	4011097770918	273
HG	71760140	278,70	4059625232378	273

Merk	Art. Nr.	excl. BTW	GTIN	Pag.
HG	71760340	278,70	4059625232385	273
HG	71760670	260,70	4059625232392	273
HG	71760700	260,70	4059625232408	273
HG	71760990	278,70	4059625232415	273
HG	71765000	168,35	4011097778327	273
HG	71765140	223,50	4059625232422	273
HG	71765340	223,50	4059625147061	273
HG	71765670	208,10	4059625232439	273
HG	71765700	208,10	4059625232446	273
HG	71765990	223,50	4059625232453	273
HG	71766000	76,40	4011097770895	274
HG	71768000	168,35	4011097778310	273
HG	71800000	356,70	4059625085127	368
HG	71800800	463,75	4059625085110	368
HG	71801000	315,55	4059625085103	369
HG	71801800	410,20	4059625085097	369
HG	71802000	226,35	4059625085080	369
HG	71802800	294,25	4059625085073	369
HG	71803000	356,70	4059625085066	369
HG	71804000	178,30	4059625085059	370
HG	71805000	164,65	4059625085042	370
HG	71806000	158,30	4059625085035	370
HG	71806800	205,85	4059625085028	370
HG	71807000	197,90	4059625085011	370
HG	71808000	131,90	4059625085004	371
HG	71808800	171,55	4059625084991	371
HG	71809000	131,90	4059625084984	371
HG	71813000	336,15	4059625084939	370
HG	71814000	226,35	4059625098356	370
HG	71814800	294,25	4059625098363	370
HG	71820000	428,10	4059625098370	368
HG	71820800	535,00	4059625098387	368
HG	71821000	386,90	4059625098394	369
HG	71821800	481,50	4059625098400	369
HG	71829000	297,75	4059625098417	370
HG	71829800	365,65	4059625098424	370
HG	71830000	117,10	4011097761268	372
HG	71832000	133,10	4011097766454	371
HG	71834000	306,00	4011097766447	371
HG	71835000	171,70	4011097766430	371
HG	71836000	171,70	4011097766423	372
HG	71837000	117,10	4011097766416	372
HG	71839000	133,10	4011097775753	371
HG	71920000	127,20	4059625008676	297
HG	71921000	155,50	4059625008669	319
HG	71923000	177,20	4059625008652	299
HG	71926000	134,90	4059625008645	302
HG	71970000	33,70	4011097737737	196
HG	71976000	41,00	4011097737720	196
72				
HG	72010000	187,95	4011097770048	277
HG	72011000	187,95	4011097770116	277
HG	72012000	179,95	4011097770109	277
HG	72013000	187,95	4011097770093	277
HG	72014000	179,95	4011097770086	277
HG	72017000	180,05	4011097770055	278
HG	72018000	179,95	4011097775715	277
HG	72020000	208,60	4011097770161	277
HG	72021000	200,60	4011097770154	277
HG	72022000	208,60	4011097770147	277
HG	72023000	200,60	4011097770130	277
HG	72025000	200,60	4011097775708	277
HG	72031000	326,50	4011097770246	278
HG	72032000	318,50	4011097770239	278

Merk	Art. Nr.	excl. BTW	GTIN	Pag.
HG	72040000	239,40	4011097770222	276
HG	72041000	232,65	4011097770215	276
HG	72042000	285,25	4011097770208	276
HG	72043000	278,45	4011097770192	276
HG	72044000	383,85	4011097770185	276
HG	72045000	376,95	4011097770178	276
HG	72105000	342,65	4011097770307	279
HG	72110000	273,80	4011097770291	279
HG	72111000	308,25	4011097770284	279
HG	72113000	551,05	4011097782546	278
HG	72114000	544,35	4011097782539	278
HG	72115000	666,50	4011097782522	279
HG	72116000	659,70	4011097782515	279
HG	72200000	214,45	4011097770260	280
HG	72202000	275,15	4011097775494	279
HG	72290000	275,15	4011097770253	280
HG	72291000	325,20	4011097781808	280
HG	72400000	267,85	4011097770383	281
HG	72405000	221,85	4011097770352	281
HG	72406000	367,30	4011097770345	281
HG	72407000	100,05	4011097770338	281
HG	72410000	145,45	4011097770420	281
HG	72412000	1.927,55	4011097782508	280
HG	72416000	703,75	4011097770314	282
HG	72417000	512,75	4011097770413	282
HG	72418000	703,75	4011097770406	282
HG	72419000	512,75	4011097770390	283
HG	72600000	214,45	4011097770475	283
HG	72605000	198,95	4011097770444	283
HG	72606000	76,40	4011097770437	283
HG	72607000	198,95	4011097778075	283
HG	72800000	375,00	4059625255452	365
HG	72800670	487,50	4059625255445	365
HG	72800800	487,50	4059625255438	365
HG	72801000	437,50	4059625255421	365
HG	72801670	568,80	4059625255414	365
HG	72801800	568,80	4059625255407	365
HG	72802000	318,80	4059625255391	365
HG	72802670	415,00	4059625255384	365
HG	72802800	415,00	4059625255377	365
HG	72803000	381,30	4059625255360	365
HG	72803670	496,30	4059625255353	365
HG	72803800	496,30	4059625255346	365
HG	72804000	256,30	4059625255339	366
HG	72804670	333,80	4059625255322	366
HG	72804800	333,80	4059625255315	366
HG	72806000	225,00	4059625255308	366
HG	72806670	292,50	4059625255292	366
HG	72806800	292,50	4059625255285	366
HG	72808000	256,30	4059625255278	366
HG	72808670	333,80	4059625255261	366
HG	72808800	333,80	4059625255254	366
HG	72809000	318,80	4059625255247	366
HG	72809670	415,00	4059625255230	366
HG	72809800	415,00	4059625255223	366
HG	72810000	308,25	4011097772455	362
HG	72810800	400,65	4011097772462	362
HG	72811000	360,80	4011097823638	362
HG	72813000	433,25	4011097772493	361
HG	72813800	563,05	4011097772707	361
HG	72814000	270,65	4011097823621	361
HG	72814800	351,90	4011097823614	361
HG	72815000	377,35	4011097823607	361
HG	72815800	490,75	4011097823591	361

Merk	Art. Nr.	excl. BTW	GTIN	Pag.
HG	72820000	445,55	4011097772721	360
HG	72820800	557,60	4011097772738	360
HG	72821000	527,95	4011097772752	359
HG	72821800	686,30	4011097772769	359
HG	72822000	468,45	4011097823584	360
HG	72822800	609,05	4011097823577	360
HG	72840000	218,80	4059625255216	367
HG	72840670	285,00	4059625255209	367
HG	72840800	285,00	4059625255193	367
HG	72842000	375,00	4059625269909	365
HG	72842670	487,50	4059625269695	365
HG	72843000	256,30	4059625269688	366
HG	72843670	333,80	4059625269671	366
HG	72844000	225,00	4059625269664	366
HG	72844670	292,50	4059625269657	366
HG	72845000	256,30	4059625269640	366
HG	72845670	333,80	4059625269633	366
73				
HG	73560000	144,90	4059625136584	331
HG	73561000	70,60	4059625131503	331
HG	73800000	575,00	4059625017630	357
HG	73800800	725,60	4059625017623	357
HG	73801000	636,50	4059625017616	357
HG	73801800	805,60	4059625017609	357
HG	73802000	588,10	4059625017593	356
HG	73802800	742,80	4059625017586	356
HG	73803000	650,10	4059625017579	355
HG	73803800	823,10	4059625017562	355
HG	73804000	660,80	4059625017555	354
HG	73804800	859,10	4059625017548	354
HG	73805000	687,30	4059625017531	353
HG	73805800	893,40	4059625017524	353
HG	73806000	740,10	4059625017517	352
HG	73806800	962,20	4059625017500	352
HG	73812000	528,00	4059625017494	358
HG	73812800	665,50	4059625017487	358
HG	73816000	668,55	4059625176221	354
HG	73816800	841,40	4059625176207	354
HG	73817000	606,80	4059625176184	355
HG	73817800	761,20	4059625176177	355
HG	73818000	679,45	4059625176160	353
HG	73818340	951,90	4059625229590	353
HG	73818670	887,80	4059625232514	353
HG	73818800	877,25	4059625176153	353
HG	73830000	750,00	4059625255568	352
HG	73830800	975,00	4059625255551	352
HG	73831000	812,50	4059625255179	352
HG	73831800	1.062,50	4059625255155	352
HG	73836000	687,50	4059625269442	352
HG	73836800	900,00	4059625269435	352
HG	73837000	750,00	4059625269428	352
HG	73837800	975,00	4059625269411	352
HG	73850000	456,00	4059625017456	362
HG	73850800	570,90	4059625017449	362
HG	73851000	512,60	4059625017432	361
HG	73851800	644,30	4059625017425	361
HG	73852000	548,50	4059625017418	360
HG	73852800	691,30	4059625017401	360
HG	73853000	608,90	4059625017395	359
HG	73853800	769,60	4059625017388	359
HG	73860000	470,80	4059625017364	363
HG	73860800	590,40	4059625017357	363
HG	73863000	657,00	4059625017319	363
HG	73863800	832,40	4059625017302	363

Merk	Art. Nr.	excl. BTW	GTIN	Pag.
HG	73864000	567,00	4059625017296	364
HG	73864800	715,20	4059625017289	364
HG	73867000	627,35	4059625176085	359
HG	73867800	788,00	4059625176078	359
HG	73868000	567,25	4059625176061	360
HG	73868800	709,75	4059625176054	360
HG	73880000	376,60	4059625017210	367
HG	73880800	468,50	4059625017203	367
74				
HG	74500000	346,25	4011097813226	233
HG	74502000	352,90	4011097813202	233
HG	74506000	373,35	4011097813141	232
HG	74507000	380,05	4011097813103	232
HG	74511000	502,25	4011097813066	234
HG	74512000	515,80	4011097813028	234
HG	74514000	482,00	4011097835129	235
HG	74515000	502,25	4011097835112	235
HG	74520000	475,25	4011097812960	237
HG	74522000	482,00	4011097812939	237
HG	74525000	434,35	4011097835105	236
HG	74526000	461,60	4011097835099	236
HG	74530000	1.452,40	4011097835082	236
HG	74532000	2.131,15	4011097835075	238
HG	74540000	448,00	4011097812915	238
HG	74545000	312,25	4011097826028	239
HG	74546000	434,35	4011097826004	239
HG	74548000	366,55	4011097835068	240
HG	74550000	841,60	4011097835051	241
HG	74551000	637,95	4011097835044	242
HG	74552000	841,60	4011097835037	242
HG	74553000	637,95	4011097835020	243
HG	74560000	312,25	4011097812878	243
HG	74565000	291,90	4011097825793	244
92				
HG	92019000	4,60	4011097153872	379
HG	92019570	2,75	4011097572758	379
HG	92109000	33,15	4011097166940	378
HG	92109450	41,45	4011097166971	378
HG	92373000	229,40	4011097767062	382
HG	92571450	32,55	4011097780931	185
HG	92571610	32,55	4011097781136	185
HG	92572450	32,55	4011097780948	185
HG	92573450	32,55	4011097780955	185
HG	92573610	32,55	4011097781204	185
HG	92574450	32,55	4011097780979	185
HG	92574610	32,55	4011097781167	185
HG	92575450	32,55	4011097780986	185
HG	92575610	32,25	4011097781174	185
HG	92576450	32,55	4011097780993	185
HG	92576610	32,55	4011097781181	185
HG	92577450	32,55	4011097781105	185
HG	92577610	32,25	4011097781198	185
HG	92578450	32,55	4011097780962	185
HG	92579450	32,55	4011097780924	185
HG	92579610	32,55	4011097781112	185
HG	92601000	144,80	4011097133249	382
HG	92631000	229,40	4011097133546	382
HG	92646000	16,70	4011097133720	381
HG	92730000	52,05	4011097222776	380
93				
HG	93571670	11,15	4059625270134	191
HG	93571700	11,15	4059625270127	191
HG	93571880	7,50	4059625141892	191
HG	93572670	11,15	4059625270110	191
HG	93572700	11,15	4059625270103	191
HG	93573670	11,15	4059625270097	191
HG	93573700	11,15	4059625270080	191
HG	93573880	7,50	4059625142615	191
HG	93574670	11,15	4059625270073	191
HG	93574700	11,15	4059625270066	191
HG	93575670	11,15	4059625270059	192
HG	93575700	11,15	4059625270042	192
HG	93576670	11,15	4059625270035	192
HG	93576700	11,15	4059625270028	192
HG	93577670	11,15	4059625270011	192
HG	93577700	11,15	4059625270004	192
HG	93577880	7,50	4059625142653	192
HG	93578670	11,15	4059625269992	192
HG	93578700	11,15	4059625269985	192
HG	93579670	11,15	4059625269978	191
HG	93579700	11,15	4059625269961	191
94				
AX	94004000	144,80	4011097200224	380
HG	94008000	33,15	4011097326849	382
HG	94009000	33,15	4011097326894	382
HG	94051000	13,00	4011097210315	378
HG	94055000	16,70	4011097259536	378
HG	94074000	13,00	4011097242606	384
HG	94135000	10,45	4011097213071	383
HG	94139000	72,90	4011097178752	341
HG	94140000	41,45	4011097203799	385
HG	94141000	144,80	4011097183817	383
HG	94142000	25,90	4011097183800	382
HG	94148000	65,05	4011097177120	385
HG	94149000	25,90	4011097178745	382
HG	94156000	16,70	4011097184111	381
AX	94183000	33,15	4011097241098	382
HG	94246000	2,75	4011097134888	379
HG	94282000	114,75	4011097239040	382
HG	94283000	229,40	4011097241388	383
HG	94850000	20,85	4011097232638	381
95				
HG	95048000	65,05	4011097263748	385
AX	95052000	92,20	4011097238715	380
AX	95053000	25,90	4011097362571	381
HG	95665000	65,05	4011097665764	379
96				
HG	96026000	20,85	4011097136011	386
HG	96026450	33,15	4011097136042	386
HG	96026820	33,15	4011097550442	386
HG	96026830	25,90	4011097550459	386
HG	96026880	25,90	4011097136073	386
HG	96083000	25,90	4011097136264	383
HG	96083450	33,15	4011097136288	383
HG	96083880	41,45	4011097136318	383
HG	96153000	25,90	4011097136745	386
HG	96153450	41,45	4011097136769	386
HG	96153880	52,05	4011097136790	386
HG	96170000	65,05	4011097136844	376
HG	96184000	9,05	4011097150512	90
HG	96186000	9,85	4011097161754	378
HG	96188000	4,60	4011097176475	378
HG	96189000	4,60	4011097176482	378
HG	96190000	65,05	4011097176499	376
HG	96192000	7,50	4011097249759	377
HG	96193000	4,60	4011097461069	378
HG	96195000	114,75	4011097284743	376
HG	96200000	52,05	4011097137100	385

Merk	Art. Nr.	excl. BTW	GTIN	Pag.
HG	96324000	20,85	4011097399966	384
HG	96339000	65,05	4011097363295	380
HG	96370000	63,40	4011097345000	198
HG	96392000	25,90	4011097405704	385
AX	96441000	144,80	4011097432717	199
AX	96467000	16,70	4011097409405	383
AX	96467800	41,45	4011097526638	383
HG	96529000	16,70	4011097391427	381
HG	96615000	40,30	4011097391502	205
HG	96618000	25,90	4011097441245	383
HG	96657000	10,45	4011097460284	384
HG	96657800	20,85	4011097497372	384
HG	96708000	7,50	4011097436104	379
AX	96770000	229,40	4011097544205	379
97				
HG	97116000	52,05	4011097475714	378
HG	97117000	65,05	4011097438726	377
HG	97231000	16,70	4011097481876	383
HG	97450000	12,40	4011097487304	88
HG	97651000	79,20	4011097504520	376
HG	97685000	52,05	4011097592824	380
98				
HG	98282000	92,20	4011097606460	382
HG	98520000	79,20	4011097599489	376
HG	98681000	16,70	4011097545714	378
HG	98753000	33,15	4011097554235	376
HG	98804000	25,90	4011097568744	380
HG	98992000	8,40	4011097596310	70
HG	98993000	9,10	4011097589657	86

Keukenkranen

Aquno Select M81	Pagina 352	
Metris M71	Pagina 356	
Talis M51	Pagina 361	
Talis M54	Pagina 365	
Focus M42	Pagina 368	
Logis M32	Pagina 372	

Metris Select M71	Pagin 352	
Talis Select M51	Pagina 359	
Talis M52	Pagina 362	
Focus M41	Pagina 367	
Logis M31	Pagina 371	

Overzicht van geselecteerde keukenkranen

		Logis M32	Logis M31		
					NEW
Varianten	Standard mit sBox				
	Standard ohne sBox	71285, -000	71832, -000 71830, -000	71835, -000 71280, -000	71806, -000, -800 71808, -000, -800
	Voorvenstermontage		71833, -000		71807, -000
	Voor open warmwaterboilers		71831, -000		71804, -000
	Met apparaatstopkraan		71834, -000		71813, -000
	CoolStart		71839, -000 71837, -000		71805, -000 71809, -000
	Wandmontage	71286, -000 71287, -000 71284, -000	71836, -000		
Kenmerken	Select				
	Straalsoorten omschakelen				
	Met uittrekfunctie				
	Met draaibare uitloop	■	■	■	■

		Focus M41	Talis M54		
		NEW	NEW	NEW	NEW
Varianten	Standard mit sBox	73880, -000, -800	72809, -000, -670, -800		
	Standard ohne sBox	31815, -000, -670, -800	72840, -000, -670, -800	72808, -000, -670, -800	72806, -000, -670, -800
	Voorvenstermontage				
	Voor open warmwaterboilers				
	Met apparaatstopkraan				
	CoolStart				
	Wandmontage				
Kenmerken	Select				
	Straalsoorten omschakelen	■			
	Met uittrekfunctie	■		■	
	Met draaibare uitloop	■	■	■	■

■ Voorhanden

Focus M42			Focus M41		
NEW	NEW	NEW		NEW	NEW
71829, -000, -800		71820, -000, -800 71821, -000, -800			
71814, -000, -800	71802, -000, -800	71800, -000, -800 71801, -000, -800	31806, -000, -800 31780, -000	31820, -000, -670, -800	31817, -000, -800
			31804, -000 31784, -000	31822, -000	
	71803, -000		31803, -000	31823, -000	
			31816, -000		
			31825, -000		
		■			
■		■			
■	■	■	■	■	■

Talis M54			Talis M52		
NEW	NEW	NEW			
	72803, -000, -670, -800	72801, -000, -670, -800		73860, -000, -800	
72804, -000, -670, -800	72802, -000, -670, -800	72800, -000, -670, -800	32851, -000	32841, -000	14870, -000
				32842, -000	
					14875, -000
		■		■	
	■	■		■	
■	■	■	■	■	■

Overzicht van geselecteerde keukenkranen

		Talis M52		Talis M51	
Varianten	Standard mit sBox	73864, -000, -800	73863, -000, -800		73851, -000, -800 73850, -000, -800
	Standard ohne sBox	14872, -000	14877, -000	72810, -000, -800 72814, -000, -800	72813, -000, -800 72815, -000, -800
	Voorvenstermontage	73864, -000 14872, -000	73863, -000 14877, -000		
	Voor open warmwaterboilers			72812, -000	
	Met apparaatstopkraan			72811, -000	
	CoolStart				
	Wandmontage				
Kenmerken	Select				
	Straalsoorten omschakelen		■		■
	Met uittrekfunctie	■	■		■
	Met draaibare uitloop	■	■	■	■

					Metris Select M71
				NEW	
Varianten	Standard mit sBox		73803, -000, -800 73802, -000, -800	73816, -000, -800 73817, -000, -800	73804, -000, -800
	Standard ohne sBox	14883, -000, -800 14847, -000, -800	14884, -000, -800 14857, -000, -800	73820, -000, -800 73822, -000, -800	
	Voorvenstermontage				
	Voor open warmwaterboilers				
	Met apparaatstopkraan				
	CoolStart				
	Wandmontage				
Kenmerken	Select	■	■	■	■
	Straalsoorten omschakelen			■	
	Met uittrekfunctie		■	■	■
	Met draaibare uitloop	■	■	■	■

■ Voorhanden

Talis Select M51			Metris M71		
		NEW			
	73853, -000, -800 73852, -000, -800	73867, -000, -800 73868, -000, -800		73812, -000, -800	73801, -000, -800 73800, -000, -800
72820, -000, -800	72821, -000, -800 72822, -000, -800	72823, -000, -800 72824, -000, -800	14822, -000, -800	14821, -000, -800	14820, -000, -800 14834, -000, -800
			14823, -000		
			14888, -000		
■	■	■			
		■			■
	■	■		■	■
■	■	■	■	■	■

		Aquno Select M81	
NEW		NEW	NEW
73818, -000, -340, -670, -800	73806, -000, -800 73805, -000, -800	73830, -000, -800	73831, -000, -800
73819, -000, -800		73836, -000, -800	73837, -000, -800
■	■	■	■
■	■	■	■
■	■	■	■
■	■	■	■

Aquno Select M81

	Oppervlak	Art. Nr.	excl. BTW	incl. BTW
Aquno Select M81 ééngreep keukenmengrkaan 250 met uittrekbare uitloop, 2jet met sBox · Bestaat verder uit: Slangbox, multifunctionele zeef · draaibereik uitloop 60°, 110° of 150°, instelbaar in 3 standen · laminaire straal, SatinFlow · MagFit magnetische douchehouder · duurzaam keramisch kardoes · eenvoudige montage dankzij de G ⅜ flexibele aansluitslangen · met sBox voor vrije en soepele geleiding van de slang · boren van een kraangat Ø 35 vereist,	chroom rvs look	73830000 73830800	750,00 975,00	907,50 1.179,75
Alternatieve producten · Aquno Select M81 ééngreeps keukenmengkraan 250 met uittrekbare uitloop, 2jet	chroom rvs look	73836000 73836800	687,50 900,00	831,88 1.089,00

NEW

NEW

	Oppervlak	Art. Nr.	excl. BTW	incl. BTW
Aquno Select M81 ééngreeps keukenmengkraan 170 met uittrekbare vuistdouche 3jet met sBox · Bestaat verder uit: Slangbox, multifunctionele zeef · draaibereik uitloop 60°, 110° of 150°, instelbaar in 3 standen · laminaire straal en douchestraal, SatinFlow · douchestraal kan vastgezet worden, opnieuw normale straal door druk op de knop · MagFit magnetische douchehouder · waterdoorstroom: 8 l/ min · duurzaam keramisch kardoes · eenvoudige montage dankzij de G ⅜ flexibele aansluitslangen · met sBox voor vrije en soepele geleiding van de slang · boren van een kraangat Ø 35 vereist,	chroom rvs look	73831000 73831800	812,50 1.062,50	983,13 1.285,63
Alternatieve producten · Aquno Select M81 ééngreeps keukenmengkraan 170 met uittrekbare vuistdouche, 3jet	chroom rvs look	73837000 73837800	750,00 975,00	907,50 1.179,75

NEW

Metris Select M71

	Oppervlak	Art. Nr.	excl. BTW	incl. BTW
Metris Select M71 tweegats ééngreeps keukenmengkraan 320 met uittrekbare vuistdouche en sBox, 2 straalsoorten · Bestaat verder uit: tweegats ééngreeps keukenmengkraan, Bedienelement, Slangbox · draaibereik uitloop 110° / 150° · laminaire straal en douchestraal · douchestraal kan vastgezet worden, resetten straal automatisch door sluiten van de kraan · MagFit magnetische douchehouder · waterdoorstroom: 7 l/ min · keramisch kardoes · eenvoudige montage dankzij de G ⅜ flexibele aansluitslangen · met sBox voor vrije en soepele geleiding van de slang	chroom rvs look	73806000 73806800	740,10 962,20	895,52 1.164,26

Maten bij maattekeningen worden aangeduid in mm. Prijs- en modelwijzigingen voorbehouden.

*Check van tevoren of dit product in de Special Finish van uw keuze beschikbaar is.

	Oppervlak	Art. Nr.	excl. BTW	incl. BTW
Metris Select M71 tweegats ééngreeps keukenmengkraan 220 met uittrekbare vuistdouche en sBox, 2 straalsoorten	chroom	73805000	687,30	831,63
	rvs look	73805800	893,40	1.081,01

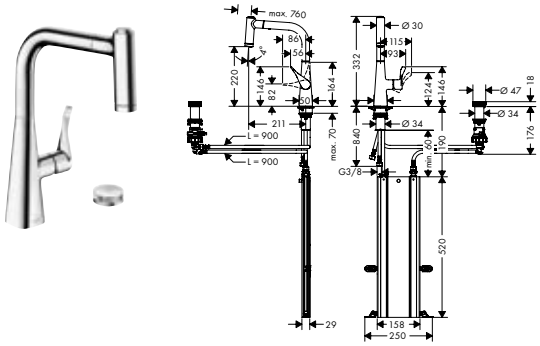

- Bestaat verder uit: tweegats ééngreeps keukenmengkraan, Bedienelement, Slangbox
- draaibereik uitloop 110° / 150°
- laminaire straal en douchestraal
- douchestraal kan vastgezet worden, resetten straal automatisch door sluiten van de kraan
- MagFit magnetische douchehouder
- waterdoorstroom: 7 l/ min
- duurzaam keramisch kardoes
- eenvoudige montage dankzij de G ⅜ flexibele aansluitslangen
- met sBox voor vrije en soepele geleiding van de slang

	Oppervlak	Art. Nr.	excl. BTW	incl. BTW
Metris Select M71 tweegats ééngreeps keukenmengkraan 200 met uittrekbare vuistdoucheen sBox, 2 straalsoorten	chroom	73818000	679,45	822,13
	Brushed Black Chrome	73818340	951,90	1.151,80
	mat zwart	73818670	887,80	1.074,24
	rvs look	73818800	877,25	1.061,47

NEW

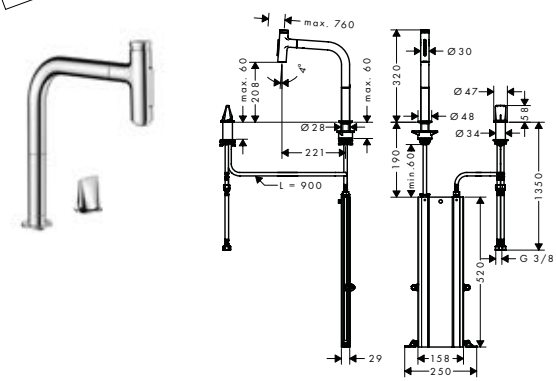

- Bestaat verder uit: tweegats ééngreeps keukenmengkraan, Bedienelement, Slangbox
- draaibereik uitloop 110° / 150°
- laminaire straal en douchestraal
- douchestraal is vast te zetten, wisseling van straal door eén druk op de knop en straal wordt uitgezet door het sluiten van de greep.
- Select knop: voor comfortabel aan- en uitzetten van de kraan tijdens gebruik
- MagFit magnetische douchehouder
- waterdoorstroom: 8 l/ min
- duurzaam keramisch kardoes
- eenvoudige montage dankzij de G ⅜ flexibele aansluitslangen
- met sBox voor vrije en soepele geleiding van de slang

Alternatieve producten

Metris Select M71 tweegats ééngreeps keukenmengkraan 200 met uittrekbare uitloop en sBox	chroom	73804000	660,80	799,57
	rvs look	73804800	859,10	1.039,51

Maten bij maattekeningen worden aangeduid in mm. Prijs- en modelwijzigingen voorbehouden.

*Check van tevoren of dit product in de Special Finish van uw keuze beschikbaar is.

	Oppervlak	Art. Nr.	excl. BTW	incl. BTW
Metris Select M71 tweegats ééngreeps keukenmengkraan 200 met uittrekbare uitloop en sBox	chroom	73804000	660,80	799,57
	rvs look	73804800	859,10	1.039,51
· Bestaat verder uit: tweegats ééngreeps keukenmengkraan, Bedienelement, Slangbox · draaibereik uitloop 110° / 150° · normale straal · Select knop: voor comfortabel aan- en uitzetten van de kraan tijdens gebruik · MagFit magnetische douchehouder · waterdoorstroom: 8 l/min · duurzaam keramisch kardoes · eenvoudige montage dankzij de G ⅜ flexibele aansluitslangen · met sBox voor vrije en soepele geleiding van de slang				
Alternatieve producten				
· Metris Select M71 tweegats ééngreeps keukenmengkraan 200 met uittrekbare vuistdoucheen sBox, 2 straalsoorten	chroom	73818000	679,45	822,13
	Brushed Black Chrome	73818340	951,90	1.151,80
	mat zwart	73818670	887,80	1.074,24
	rvs look	73818800	877,25	1.061,47

NEW

NEW

Metris Select M71 ééngreeps keukenmengkraan 320 met uittrekbare vuistdouche en sBox, 2 straalsoorten	chroom	73816000	668,55	808,95
	rvs look	73816800	841,40	1.018,09
· Bestaat verder uit: Slangbox · draaibereik uitloop 110° / 150° · laminaire straal en douchestraal · douchestraal is vast te zetten, wisseling van straal door eén druk op de knop en straal wordt uitgezet door het sluiten van de greep. · Select knop: voor comfortabel aan- en uitzetten van de kraan tijdens gebruik · MagFit magnetische douchehouder · waterdoorstroom: 8 l/min · keramisch kardoes · eenvoudige montage dankzij de G ⅜ flexibele aansluitslangen · met sBox voor vrije en soepele geleiding van de slang · boren van een kraangat Ø 35 vereist				
Alternatieve producten				
· Metris Select M71 ééngreeps keukenmengkraan 320 met uittrekbare uitloop en sBox	chroom	73803000	650,10	786,62
	rvs look	73803800	823,10	995,95

Metris Select M71 ééngreeps keukenmengkraan 320 met uittrekbare uitloop	chroom	14884000	580,85	702,83
	rvs look	14884800	755,45	914,09
· draaibereik uitloop 110° / 150° · laminaire straal · Select knop: voor comfortabel aan- en uitzetten van de kraan tijdens gebruik · MagFit magnetische douchehouder · waterdoorstroom: 8 l/min · keramisch kardoes · eenvoudige montage dankzij de G ⅜ flexibele aansluitslangen				

Maten bij maattekeningen worden aangeduid in mm. Prijs- en modelwijzigingen voorbehouden.

*Check van tevoren of dit product in de Special Finish van uw keuze beschikbaar is.

	Oppervlak	Art. Nr.	excl. BTW	incl. BTW
Metris Select M71 ééngreeps keukenmengkraan 320 met uittrekbare uitloop en sBox · Bestaat verder uit: Slangbox · draaibereik uitloop 110° / 150° · laminaire straal · Select knop: voor comfortabel aan- en uitzetten van de kraan tijdens gebruik · MagFit magnetische douchehouder · waterdoorstroom: 8 l/ min · keramisch kardoes · eenvoudige montage dankzij de G ⅜ flexibele aansluitslangen · met sBox voor vrije en soepele geleiding van de slang	chroom rvs look	73803000 73803800	650,10 823,10	786,62 995,95
Alternatieve producten · Metris Select M71 ééngreeps keukenmengkraan 320 met uittrekbare vuistdouche en sBox, 2 straalsoorten	chroom rvs look	73816000 73816800	668,55 841,40	808,95 1.018,09

NEW

NEW

Metris Select M71 ééngreeps keukenmengkraan 240 met uittrekbare vuistdouche en sBox, 2 straalsoorten · Bestaat verder uit: Slangbox · draaibereik uitloop 110° / 150° · laminaire straal en douchestraal · douchestraal is vast te zetten, wisseling van straal door eén druk op de knop en straal wordt uitgezet door het sluiten van de greep. · Select knop: voor comfortabel aan- en uitzetten van de kraan tijdens gebruik · MagFit magnetische douchehouder · waterdoorstroom: 8 l/ min · duurzaam keramisch kardoes · eenvoudige montage dankzij de G ⅜ flexibele aansluitslangen · met sBox voor vrije en soepele geleiding van de slang	chroom rvs look	73817000 73817800	606,80 761,20	734,23 921,05
Alternatieve producten · Metris Select M71 ééngreeps keukenmengkraan 240 met uittrekbare uitloop en sBox	chroom rvs look	73802000 73802800	588,10 742,80	711,60 898,79

Metris Select M71 ééngreeps keukenmengkraan 240 met uittrekbare uitloop · draaibereik uitloop 110° / 150° · laminaire straal · Select knop: voor comfortabel aan- en uitzetten van de kraan tijdens gebruik · MagFit magnetische douchehouder · waterdoorstroom: 8 l/ min · duurzaam keramisch kardoes · eenvoudige montage dankzij de G ⅜ flexibele aansluitslangen	chroom rvs look	14857000 14857800	518,80 674,40	627,75 816,02

Maten bij maattekeningen worden aangeduid in mm. Prijs- en modelwijzigingen voorbehouden.

*Check van tevoren of dit product in de Special Finish van uw keuze beschikbaar is.

	Oppervlak	Art. Nr.	excl. BTW	incl. BTW
Metris Select M71 ééngreeps keukenmengkraan 240 met uittrekbare uitloop en sBox · Bestaat verder uit: Slangbox · draaibereik uitloop 110° / 150° · laminaire straal · Select knop: voor comfortabel aan- en uitzetten van de kraan tijdens gebruik · MagFit magnetische douchehouder · waterdoorstroom: 8 l/min · duurzaam keramisch kardoes · eenvoudige montage dankzij de G ⅜ flexibele aansluitslangen · met sBox voor vrije en soepele geleiding van de slang	chroom rvs look	73802000 73802800	588,10 742,80	711,60 898,79
Alternatieve producten · Metris Select M71 ééngreeps keukenmengkraan 240 met uittrekbare vuistdouche en sBox, 2 straalsoorten	chroom rvs look	73817000 73817800	606,80 761,20	734,23 921,05

NEW

Metris Select M71 ééngreeps keukenmengkraan 320 · draaibereik uitloop 110°, 150° of 360°, instelbaar in 3 standen · laminaire straal · Select knop: voor comfortabel aan- en uitzetten van de kraan tijdens gebruik · waterdoorstroom: 8 l/min · keramisch kardoes · eenvoudige montage dankzij de G ⅜ flexibele aansluitslangen	chroom rvs look	14883000 14883800	508,70 647,90	615,53 783,96
Metris Select M71 ééngreeps keukenmengkraan 260 · draaibereik uitloop 110°, 150° of 360°, instelbaar in 3 standen · laminaire straal · Select knop: voor comfortabel aan- en uitzetten van de kraan tijdens gebruik · waterdoorstroom: 10 l/min · duurzaam keramisch kardoes · eenvoudige montage dankzij de G ⅜ flexibele aansluitslangen	chroom rvs look	14847000 14847800	445,55 579,80	539,12 701,56

Metris M71

Metris M71 ééngreeps keukenmengkraan 320 met uittrekbare vuistdouche, 2 straalsoorten · draaibereik uitloop 110° / 150° · laminaire straal en douchestraal · douchestraal kan vastgezet worden, resetten straal automatisch door sluiten van de kraan · MagFit magnetische douchehouder · waterdoorstroom: 10 l/min · keramisch kardoes · eenvoudige montage dankzij de G ⅜ flexibele aansluitslangen	chroom rvs look	14820000 14820800	567,70 737,75	686,92 892,68

Maten bij maattekeningen worden aangeduid in mm. Prijs- en modelwijzigingen voorbehouden.

*Check van tevoren of dit product in de Special Finish van uw keuze beschikbaar is.

	Oppervlak	Art. Nr.	excl. BTW	incl. BTW
Metris M71 ééngreeps keukenmengkraan 320 met uittrekbare vuistdouche en sBox, 2 straalsoorten	chroom	73801000	636,50	770,17
	rvs look	73801800	805,60	974,78

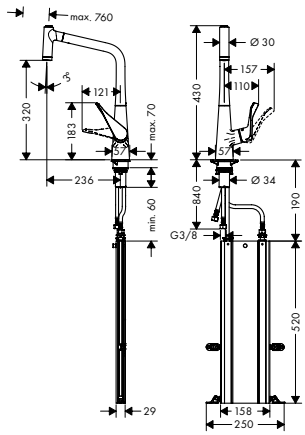

- Bestaat verder uit: Slangbox
- draaibereik uitloop 110° / 150°
- laminaire straal en douchestraal
- douchestraal kan vastgezet worden, resetten straal automatisch door sluiten van de kraan
- MagFit magnetische douchehouder
- waterdoorstroom: 8 l/ min
- keramisch kardoes
- eenvoudige montage dankzij de G ⅜ flexibele aansluitslangen
- met sBox voor vrije en soepele geleiding van de slang

Quick Clean | Comfort Zone

Metris M71 ééngreeps keukenmengkraan 220 met uittrekbare vuistdouche, 2 straalsoorten	chroom	14834000	505,45	611,59
	rvs look	14834800	657,05	795,03

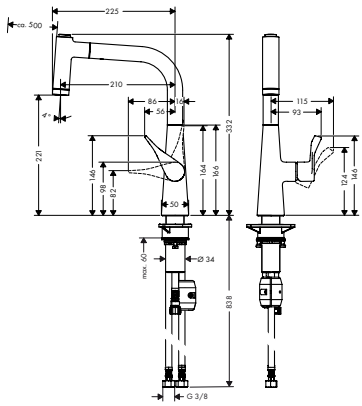

- draaibereik uitloop 110° / 150°
- laminaire straal en douchestraal
- douchestraal kan vastgezet worden, resetten straal automatisch door sluiten van de kraan
- MagFit magnetische douchehouder
- waterdoorstroom: max. 9 l/ min
- duurzaam keramisch kardoes
- eenvoudige montage dankzij de G ⅜ flexibele aansluitslangen

Quick Clean | Comfort Zone

Metris M71 ééngreeps keukenmengkraan 220 met uittrekbare vuistdouche en sBox, 2 straalsoorten	chroom	73800000	575,00	695,75
	rvs look	73800800	725,60	877,98

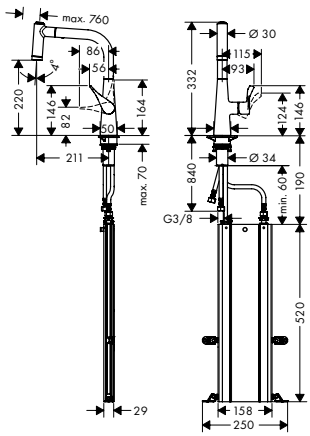

- Bestaat verder uit: Slangbox
- draaibereik uitloop 110° / 150°
- laminaire straal en douchestraal
- douchestraal kan vastgezet worden, resetten straal automatisch door sluiten van de kraan
- MagFit magnetische douchehouder
- waterdoorstroom: 8 l/ min
- duurzaam keramisch kardoes
- eenvoudige montage dankzij de G ⅜ flexibele aansluitslangen
- met sBox voor vrije en soepele geleiding van de slang

Quick Clean | Comfort Zone

Metris M71 ééngreeps keukenmengkraan 320 met uittrekbare vuistdouche, 1 straalsoort	chroom	14821000	458,20	554,42
	rvs look	14821800	596,55	721,83

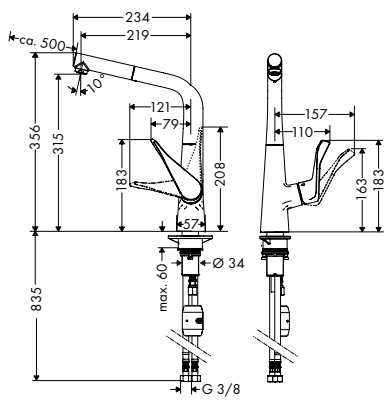

- draaibereik uitloop 110° / 150°
- laminaire straal
- MagFit magnetische douchehouder
- waterdoorstroom: 10 l/ min
- keramisch kardoes
- eenvoudige montage dankzij de G ⅜ flexibele aansluitslangen

Comfort Zone

Maten bij maattekeningen worden aangeduid in mm. Prijs- en modelwijzigingen voorbehouden.

*Check van tevoren of dit product in de Special Finish van uw keuze beschikbaar is.

	Oppervlak	Art. Nr.	excl. BTW	incl. BTW
Metris M71 ééngreeps keukenmengkraan 320 met uittrekbare uitloop en sBox · Bestaat verder uit: Slangbox · draaibereik uitloop 110° / 150° · laminaire straal · MagFit magnetische douchehouder · waterdoorstroom: 10 l/min · keramisch kardoes · eenvoudige montage dankzij de G ⅜ flexibele aansluitslangen · met sBox voor vrije en soepele geleiding van de slang	chroom rvs look	73812000 73812800	528,00 665,50	638,88 805,26
Metris M71 ééngreeps keukenmengkraan 320 · draaibereik uitloop 110°, 150° of 360°, instelbaar in 3 standen · laminaire straal · waterdoorstroom: 13 l/min · keramisch kardoes · eenvoudige montage dankzij de G ⅜ flexibele aansluitslangen	chroom rvs look	14822000 14822800	392,85 510,55	475,35 617,77
Alternatieve producten · Metris M71 ééngreeps keukenmengkraan 320 voor plaatsing voor raam	chroom	14823000	473,00	572,33
Metris M71 ééngreeps keukenmengkraan 320 voor plaatsing voor raam · draaibereik uitloop 110°, 150° of 360°, instelbaar in 3 standen · geschikt voor montage voor een venster, omklapbaar · laminaire straal · waterdoorstroom: 15 l/min · keramisch kardoes · eenvoudige montage dankzij de G ⅜ flexibele aansluitslangen	chroom	14823000	473,00	572,33
Alternatieve producten · Metris M71 ééngreeps keukenmengkraan 320	chroom rvs look	14822000 14822800	392,85 510,55	475,35 617,77

Maten bij maattekeningen worden aangeduid in mm. Prijs- en modelwijzigingen voorbehouden.

*Check van tevoren of dit product in de Special Finish van uw keuze beschikbaar is.

Talis Select M51

	Oppervlak	Art. Nr.	excl. BTW	incl. BTW
Talis Select M51 ééngreeps keukenmengkraan 300 met uittrekbare vuistdouche en sBox, 2 straalsoorten	chroom	73867000	627,35	759,09
	rvs look	73867800	788,00	953,48

NEW

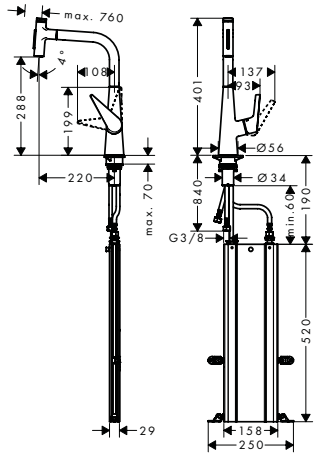

Select · Quick Clean · Comfort Zone

- Bestaat verder uit: Slangbox
- draaibereik uitloop 110° / 150°
- laminaire straal en douchestraal
- douchestraal is vast te zetten, wisseling van straal door eén druk op de knop en straal wordt uitgezet door het sluiten van de greep.
- Select knop: voor comfortabel aan- en uitzetten van de kraan tijdens gebruik
- MagFit magnetische douchehouder
- waterdoorstroom: 8 l/ min
- keramisch kardoes
- eenvoudige montage dankzij de G ⅜ flexibele aansluitslangen
- met sBox voor vrije en soepele geleiding van de slang

Alternatieve producten

· Talis Select M51 ééngreeps keukenmengkraan 300 met uittrekbare uitloop en sBox	chroom	73853000	608,90	736,77
	rvs look	73853800	769,60	931,22

Talis Select M51 ééngreeps keukenmengkraan 300 met uittrekbare uitloop	chroom	72821000	527,95	638,82
	rvs look	72821800	686,30	830,42

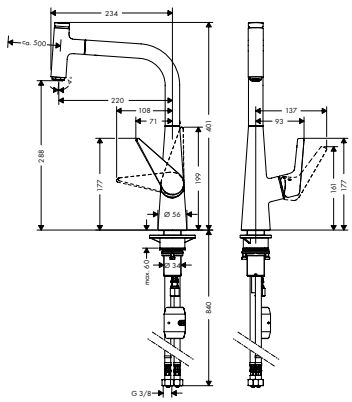

Select · Air Power · Quick Clean · Comfort Zone

- draaibereik uitloop 110° / 150°
- normale straal
- Select knop: voor comfortabel aan- en uitzetten van de kraan tijdens gebruik
- MagFit magnetische douchehouder
- waterdoorstroom: 8 l/ min
- keramisch kardoes
- eenvoudige montage dankzij de G ⅜ flexibele aansluitslangen

---

Talis Select M51 ééngreeps keukenmengkraan 300 met uittrekbare uitloop en sBox	chroom	73853000	608,90	736,77
	rvs look	73853800	769,60	931,22

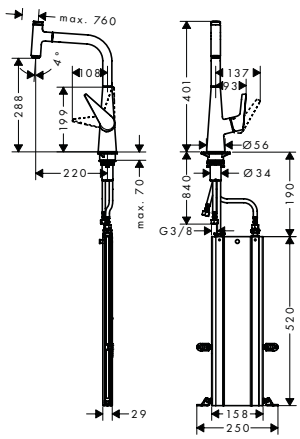

NEW

Select · Air Power · Quick Clean · Comfort Zone

- Bestaat verder uit: Slangbox
- draaibereik uitloop 110° / 150°
- normale straal
- Select knop: voor comfortabel aan- en uitzetten van de kraan tijdens gebruik
- MagFit magnetische douchehouder
- waterdoorstroom: 8 l/ min
- keramisch kardoes
- eenvoudige montage dankzij de G ⅜ flexibele aansluitslangen
- met sBox voor vrije en soepele geleiding van de slang

Alternatieve producten

· Talis Select M51 ééngreeps keukenmengkraan 300 met uittrekbare vuistdouche en sBox, 2 straalsoorten	chroom	73867000	627,35	759,09
	rvs look	73867800	788,00	953,48

Maten bij maattekeningen worden aangeduid in mm. Prijs- en modelwijzigingen voorbehouden.

*Check van tevoren of dit product in de Special Finish van uw keuze beschikbaar is.

	Oppervlak	Art. Nr.	excl. BTW	incl. BTW
Talis Select M51 ééngreeps keukenmengkraan 220 met uittrekbare vuistdouche en sBox, 2 straalsoorten	chroom	73868000	567,25	686,37
	rvs look	73868800	709,75	858,80
Alternatieve producten				
· Talis Select M51 ééngreeps keukenmengkraan 220 met uittrekbare uitloop en sBox	chroom	73852000	548,50	663,69
	rvs look	73852800	691,30	836,47

NEW

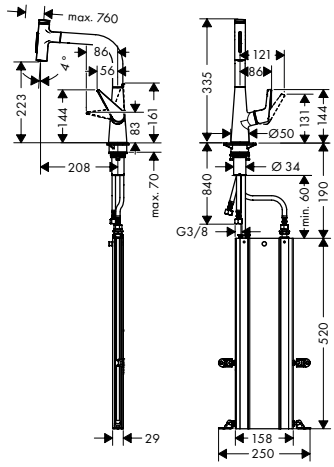

· Bestaat verder uit: Slangbox
· draaibereik uitloop 110° / 150°
· laminaire straal en douchestraal
· douchestraal is vast te zetten, wisseling van straal door eén druk op de knop en straal wordt uitgezet door het sluiten van de greep.
· Select knop: voor comfortabel aan- en uitzetten van de kraan tijdens gebruik
· MagFit magnetische douchehouder
· waterdoorstroom: 8 l/ min
· duurzaam keramisch kardoes
· eenvoudige montage dankzij de G ⅜ flexibele aansluitslangen
· met sBox voor vrije en soepele geleiding van de slang

Select · Quick Clean · Comfort Zone

Talis Select M51 ééngreeps keukenmengkraan 160 met uittrekbare uitloop	chroom	72822000	468,45	566,82
	rvs look	72822800	609,05	736,95

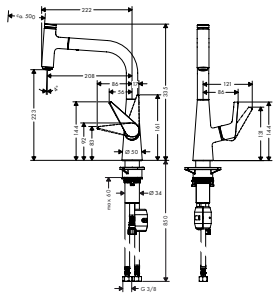

· draaibereik uitloop 110° / 150°
· normale straal
· Select knop: voor comfortabel aan- en uitzetten van de kraan tijdens gebruik
· MagFit magnetische douchehouder
· waterdoorstroom: 10 l/ min
· duurzaam keramisch kardoes
· eenvoudige montage dankzij de G ⅜ flexibele aansluitslangen

Select · Air Power · Quick Clean · Comfort Zone

Talis Select M51 ééngreeps keukenmengkraan 220 met uittrekbare uitloop en sBox	chroom	73852000	548,50	663,69
	rvs look	73852800	691,30	836,47
Alternatieve producten				
· Talis Select M51 ééngreeps keukenmengkraan 220 met uittrekbare vuistdouche en sBox, 2 straalsoorten	chroom	73868000	567,25	686,37
	rvs look	73868800	709,75	858,80

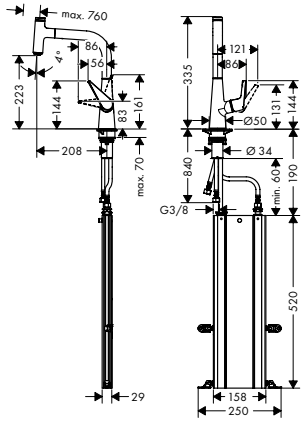

NEW

· Bestaat verder uit: Slangbox
· draaibereik uitloop 110° / 150°
· normale straal
· Select knop: voor comfortabel aan- en uitzetten van de kraan tijdens gebruik
· MagFit magnetische douchehouder
· waterdoorstroom: 8 l/ min
· duurzaam keramisch kardoes
· eenvoudige montage dankzij de G ⅜ flexibele aansluitslangen
· met sBox voor vrije en soepele geleiding van de slang

Select · Air Power · Quick Clean · Comfort Zone

Talis Select M51 ééngreeps keukenmengkraan 300	chroom	72820000	445,55	539,12
	rvs look	72820800	557,60	674,70

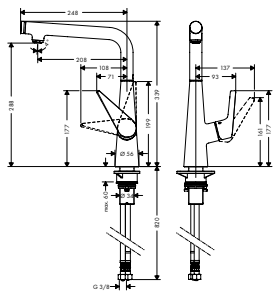

· draaibereik uitloop 110°, 150° of 360°, instelbaar in 3 standen
· normale straal
· Select knop: voor comfortabel aan- en uitzetten van de kraan tijdens gebruik
· waterdoorstroom: 8 l/ min
· keramisch kardoes
· eenvoudige montage dankzij de G ⅜ flexibele aansluitslangen

Select · Air Power · Quick Clean · Comfort Zone

Maten bij maattekeningen worden aangeduid in mm. Prijs- en modelwijzigingen voorbehouden.

*Check van tevoren of dit product in de Special Finish van uw keuze beschikbaar is.

Talis M51

	Oppervlak	Art. Nr.	excl. BTW	incl. BTW
Talis M51 ééngreeps keukenmengkraan 200 met uittrekbare vuistdouche, 2 straalsoorten · draaibereik uitloop 110° / 150° · laminaire straal en douchestraal · douchestraal kan vastgezet worden, opnieuw normale straal door druk op de knop · MagFit magnetische douchehouder · waterdoorstroom: 11 l/min · keramisch kardoes · eenvoudige montage dankzij de G ⅜ flexibele aansluitslangen	chroom rvs look	72813000 72813800	433,25 563,05	524,23 681,29
Talis M51 ééngreeps keukenmengkraan 200 met uittrekbare vuistdouche en sBox, 2 straalsoorten · Bestaat verder uit: Slangbox · draaibereik uitloop 110° / 150° · laminaire straal en douchestraal · douchestraal kan vastgezet worden, opnieuw normale straal door druk op de knop · MagFit magnetische douchehouder · waterdoorstroom: 8 l/min · keramisch kardoes · eenvoudige montage dankzij de G ⅜ flexibele aansluitslangen · met sBox voor vrije en soepele geleiding van de slang	chroom rvs look	73851000 73851800	512,60 644,30	620,25 779,60
Talis M51 ééngreeps keukenmengkraan 220 · draaibereik uitloop 110°, 150° of 360°, instelbaar in 3 standen · normale straal · waterdoorstroom: 10 l/min · duurzaam keramisch kardoes · eenvoudige montage dankzij de G ⅜ flexibele aansluitslangen	chroom rvs look	72814000 72814800	270,65 351,90	327,49 425,80
Talis M51 ééngreeps keukenmengkraan 160 met uittrekbare vuistdouche, 2 straalsoorten · draaibereik uitloop 110° / 150° · laminaire straal en douchestraal · douchestraal kan vastgezet worden, opnieuw normale straal door druk op de knop · MagFit magnetische douchehouder · waterdoorstroom: 11 l/min · duurzaam keramisch kardoes · eenvoudige montage dankzij de G ⅜ flexibele aansluitslangen	chroom rvs look	72815000 72815800	377,35 490,75	456,59 593,81

Maten bij maattekeningen worden aangeduid in mm. Prijs- en modelwijzigingen voorbehouden.

*Check van tevoren of dit product in de Special Finish van uw keuze beschikbaar is.

	Oppervlak	Art. Nr.	excl. BTW	incl. BTW
Talis M51 ééngreeps keukenmengkraan 160 met uittrekbare vuistdouche en sBox, 2 straalsoorten	chroom rvs look	73850000 73850800	456,00 570,90	551,76 690,79

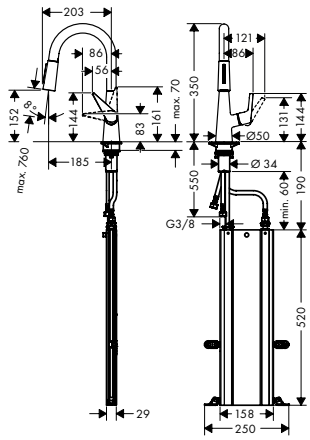

- Bestaat verder uit: Slangbox
- draaibereik uitloop 110° / 150°
- laminaire straal en douchestraal
- douchestraal kan vastgezet worden, opnieuw normale straal door druk op de knop
- MagFit magnetische douchehouder
- waterdoorstroom: 8 l/min
- duurzaam keramisch kardoes
- eenvoudige montage dankzij de G ⅜ flexibele aansluitslangen
- met sBox voor vrije en soepele geleiding van de slang

Quick Clean · Comfort Zone

Talis M51 ééngreeps keukenmengkraan 260	chroom rvs look	72810000 72810800	308,25 400,65	372,98 484,79

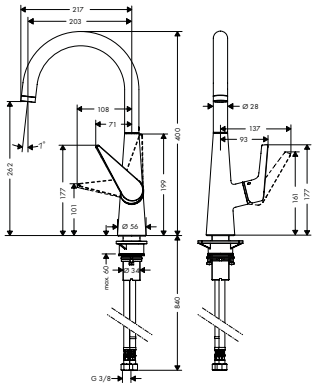

- draaibereik uitloop 110°, 150° of 360°, instelbaar in 3 standen
- normale straal
- waterdoorstroom: 10 l/min
- keramisch kardoes
- eenvoudige montage dankzij de G ⅜ flexibele aansluitslangen

Air Power · Quick Clean · Comfort Zone

Talis M51 ééngreeps keukenmengkraan 220 met stopkraan voor vaatwasser	chroom	72811000	360,80	436,57

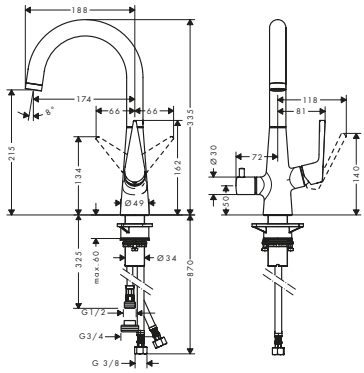

- draaibereik uitloop 110°, 150° of 360°, instelbaar in 3 standen
- normale straal
- met stopkraan voor vaatwasser
- waterdoorstroom: 10 l/min
- duurzaam keramisch kardoes
- eenvoudige montage dankzij de G ⅜ flexibele aansluitslangen

Air Power · Quick Clean · Comfort Zone

Talis M52

Talis M52 ééngreeps keukenmengkraan 170 met uittrekbare vuistdouche, 2 straalsoorten	chroom	32841000	382,25	462,52

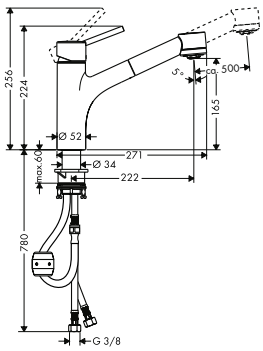

- draaibereik uitloop 150°
- normale straal en douchestraal
- douchestraal kan vastgezet worden, resetten straal automatisch door sluiten van de kraan
- waterdoorstroom: 10 l/min
- keramisch kardoes
- eenvoudige montage dankzij de G ⅜ flexibele aansluitslangen

Air Power · Quick Clean · Comfort Zone

Maten bij maattekeningen worden aangeduid in mm. Prijs- en modelwijzigingen voorbehouden.

*Check van tevoren of dit product in de Special Finish van uw keuze beschikbaar is.

	Oppervlak	Art. Nr.	excl. BTW	incl. BTW
Talis M52 ééngreeps keukenmengkraan 170 met uittrekbare vuistdouche en sBox, 2 straalsoorten · Bestaat verder uit: Slangbox · draaibereik uitloop 150° · normale straal en douchestraal · douchestraal kan vastgezet worden, resetten straal automatisch door sluiten van de kraan · waterdoorstroom: 10 l/min · keramisch kardoes · eenvoudige montage dankzij de G ⅜ flexibele aansluitslangen · met sBox voor vrije en soepele geleiding van de slang	chroom rvs look	73860000 73860800	470,80 590,40	569,67 714,38
Talis M52 ééngreeps keukenmengkraan 170 · draaibereik uitloop 150° · normale straal · waterdoorstroom: 16 l/min · keramisch kardoes · eenvoudige montage dankzij de G ⅜ flexibele aansluitslangen	chroom	32851000	279,15	337,77
Talis M52 ééngreeps keukenmengkraan 220 voor installatie voor een raam met uittrekbare vuistdouche met 2 straalsoorten · draaibereik uitloop 150° · geschikt voor montage voor een venster, omklapbaar · normale straal en douchestraal · douchestraal als knop wordt ingedrukt · MagFit magnetische douchehouder · waterdoorstroom: 11 l/min · keramisch kardoes · eenvoudige montage dankzij de G ⅜ flexibele aansluitslangen	chroom	14877000	576,30	697,32
Talis M52 ééngreeps keukenmengkraan 220 voor plaatsing voor raam met uittrekbare vuistdouche en sBox, 2 straalsoorten · Bestaat verder uit: Slangbox · draaibereik uitloop 150° · geschikt voor montage voor een venster, omklapbaar · normale straal en douchestraal · douchestraal als knop wordt ingedrukt · MagFit magnetische douchehouder · waterdoorstroom: 11 l/min · keramisch kardoes · eenvoudige montage dankzij de G ⅜ flexibele aansluitslangen · met sBox voor vrije en soepele geleiding van de slang	chroom rvs look	73863000 73863800	657,00 832,40	794,97 1.007,20

Maten bij maattekeningen worden aangeduid in mm. Prijs- en modelwijzigingen voorbehouden.

*Check van tevoren of dit product in de Special Finish van uw keuze beschikbaar is.

	Oppervlak	Art. Nr.	excl. BTW	incl. BTW
Talis M52 ééngreeps keukenmengkraan 260 voor installatie voor een raam met uittrekbare uitloop · draaibereik uitloop 150° · geschikt voor montage voor een venster, omklapbaar · normale straal · MagFit magnetische douchehouder · waterdoorstroom: max. 9 l/min · keramisch kardoes · eenvoudige montage dankzij de G ⅜ flexibele aansluitslangen	chroom	14872000	487,70	590,12

Talis M52 ééngreeps keukenmengkraan 260 met uittrekbare uitloop en sBox
· Bestaat verder uit: Slangbox
· draaibereik uitloop 150°
· geschikt voor montage voor een venster, omklapbaar
· normale straal
· MagFit magnetische douchehouder
· waterdoorstroom: max. 9 l/min
· keramisch kardoes
· eenvoudige montage dankzij de G ⅜ flexibele aansluitslangen
· met sBox voor vrije en soepele geleiding van de slang

Oppervlak	Art. Nr.	excl. BTW	incl. BTW
chroom	73864000	567,00	686,07
rvs look	73864800	715,20	865,39

Talis M52 ééngreeps keukenmengkraan 270
· draaibereik uitloop 110°, 150° of 360°, instelbaar in 3 standen
· normale straal
· waterdoorstroom: 10 l/min
· keramisch kardoes
· eenvoudige montage dankzij de G ⅜ flexibele aansluitslangen

Oppervlak	Art. Nr.	excl. BTW	incl. BTW
chroom	14870000	351,25	425,01

Talis M52 ééngreeps keukenmengkraan 270 met stopkraan voor vaatwasser
· draaibereik uitloop 110°, 150° of 360°, instelbaar in 3 standen
· normale straal
· met stopkraan voor vaatwasser
· waterdoorstroom: 10 l/min
· keramisch kardoes
· eenvoudige montage dankzij de G ⅜ flexibele aansluitslangen

Oppervlak	Art. Nr.	excl. BTW	incl. BTW
chroom	14875000	454,05	549,40

Maten bij maattekeningen worden aangeduid in mm. Prijs- en modelwijzigingen voorbehouden.

*Check van tevoren of dit product in de Special Finish van uw keuze beschikbaar is.

Talis M54

	Oppervlak	Art. Nr.	excl. BTW	incl. BTW
Talis M54 ééngreeps keukenmengkraan 210 met uitttrekbare vuistdouche, 2 straalsoorten · draaibereik uitloop instelbaar in 4 standen: 60°, 110°, 150° or 360° · laminaire straal en douchestraal · douchestraal is vast te zetten, wisseling van straal door eén druk op de knop en straal wordt uitgezet door het sluiten van de greep. · waterdoorstroom: 7 l/ min · duurzaam keramisch kardoes · eenvoudige montage dankzij de G ⅜ flexibele aansluitslangen	chroom mat zwart rvs look	72800000 72800670 72800800	375,00 487,50 487,50	453,75 589,88 589,88
Alternatieve producten · Talis M54 ééngreeps keukenmengkraan 210 met uittrekbare vuistdouche, 2 straalsoorten	chroom mat zwart	72842000 72842670	375,00 487,50	453,75 589,88

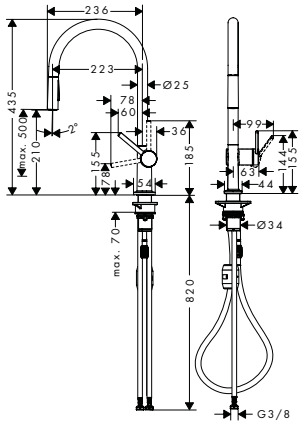

Talis M54 ééngreeps keukenmengkraan 210 met uittrekbare vuistdouche en sBox, 2 straalsoorten · Bestaat verder uit: Slangbox · draaibereik uitloop instelbaar in 4 standen: 60°, 110°, 150° or 360° · laminaire straal en douchestraal · douchestraal is vast te zetten, wisseling van straal door eén druk op de knop en straal wordt uitgezet door het sluiten van de greep. · waterdoorstroom: 7 l/ min · duurzaam keramisch kardoes · eenvoudige montage dankzij de G ⅜ flexibele aansluitslangen · met sBox voor vrije en soepele geleiding van de slang	chroom mat zwart rvs look	72801000 72801670 72801800	437,50 568,80 568,80	529,38 688,25 688,25

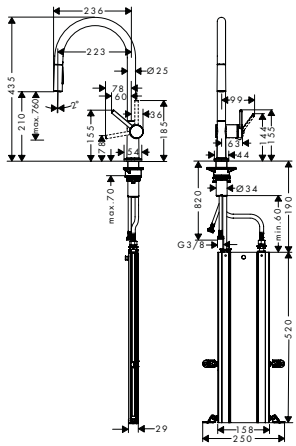

Talis M54 ééngreeps keukenmengkraan 210 met uittrekbare uitloop · draaibereik uitloop instelbaar in 4 standen: 60°, 110°, 150° or 360° · normale straal · waterdoorstroom: 7 l/ min · duurzaam keramisch kardoes · eenvoudige montage dankzij de G ⅜ flexibele aansluitslangen	chroom mat zwart rvs look	72802000 72802670 72802800	318,80 415,00 415,00	385,75 502,15 502,15

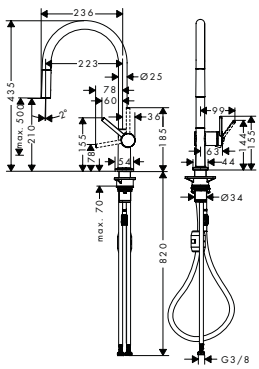

Talis M54 ééngreeps keukenmengkraan 210 met uittrekbare uitloop en sBox · Bestaat verder uit: Slangbox · draaibereik uitloop instelbaar in 4 standen: 60°, 110°, 150° or 360° · normale straal · waterdoorstroom: 7 l/ min · duurzaam keramisch kardoes · eenvoudige montage dankzij de G ⅜ flexibele aansluitslangen	chroom mat zwart rvs look	72803000 72803670 72803800	381,30 496,30 496,30	461,37 600,52 600,52

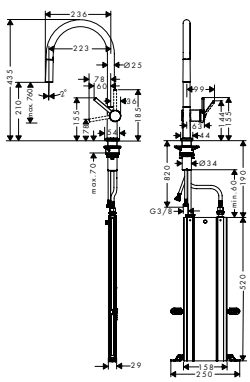

Maten bij maattekeningen worden aangeduid in mm. Prijs- en modelwijzigingen voorbehouden.

*Check van tevoren of dit product in de Special Finish van uw keuze beschikbaar is.

	Oppervlak	Art. Nr.	excl. BTW	incl. BTW
Talis M54 ééngreeps keukenmengkraan 220 · draaibereik uitloop instelbaar in 4 standen: 60°, 110°, 150° or 360° · laminaire straal · waterdoorstroom: 8 l/min · duurzaam keramisch kardoes · eenvoudige montage dankzij de G ⅜ flexibele aansluitslangen	chroom mat zwart rvs look	72804000 72804670 72804800	256,30 333,80 333,80	310,12 403,90 403,90
Alternatieve producten · Talis M54 ééngreeps keukenmengkraan 220	chroom mat zwart	72843000 72843670	256,30 333,80	310,12 403,90

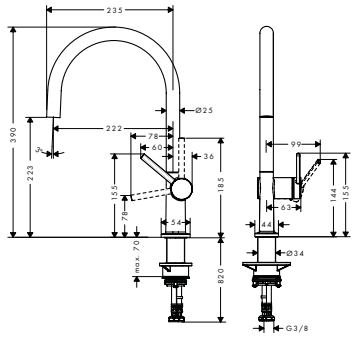

	Oppervlak	Art. Nr.	excl. BTW	incl. BTW
Talis M54 ééngreeps keukenmengkraan U 220 · draaibereik uitloop instelbaar in 4 standen: 60°, 110°, 150° or 360° · laminaire straal · waterdoorstroom: 8 l/min · duurzaam keramisch kardoes · eenvoudige montage dankzij de G ⅜ flexibele aansluitslangen	chroom mat zwart rvs look	72806000 72806670 72806800	225,00 292,50 292,50	272,25 353,93 353,93
Alternatieve producten · Talis M54 ééngreeps keukenmengkraan U 220	chroom mat zwart	72844000 72844670	225,00 292,50	272,25 353,93

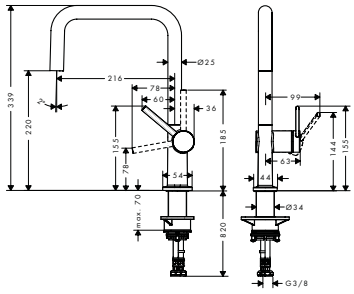

	Oppervlak	Art. Nr.	excl. BTW	incl. BTW
Talis M54 ééngreeps keukenmengkraan 270 met uittrekbare uitloop · draaibereik uitloop instelbaar in 4 standen: 60°, 110°, 150° or 360° · laminaire straal · waterdoorstroom: 7 l/min · duurzaam keramisch kardoes · eenvoudige montage dankzij de G ⅜ flexibele aansluitslangen	chroom mat zwart rvs look	72808000 72808670 72808800	256,30 333,80 333,80	310,12 403,90 403,90
Alternatieve producten · Talis M54 ééngreeps keukenmengkraan 270 met uittrekbare uitloop	chroom mat zwart	72845000 72845670	256,30 333,80	310,12 403,90

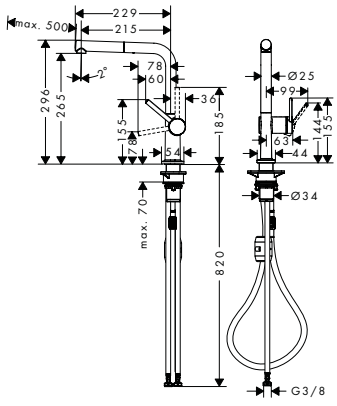

	Oppervlak	Art. Nr.	excl. BTW	incl. BTW
Talis M54 ééngreeps keukenmengkraan 270 met uittrekbare uitloop en sBox · Bestaat verder uit: Slangbox · draaibereik uitloop instelbaar in 4 standen: 60°, 110°, 150° or 360° · laminaire straal · waterdoorstroom: 7 l/min · duurzaam keramisch kardoes · eenvoudige montage dankzij de G ⅜ flexibele aansluitslangen · met sBox voor vrije en soepele geleiding van de slang	chroom mat zwart rvs look	72809000 72809670 72809800	318,80 415,00 415,00	385,75 502,15 502,15

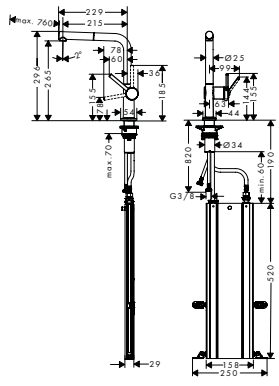

Maten bij maattekeningen worden aangeduid in mm. Prijs- en modelwijzigingen voorbehouden.

*Check van tevoren of dit product in de Special Finish van uw keuze beschikbaar is.

	Oppervlak	Art. Nr.	excl. BTW	incl. BTW
Talis M54 ééngreeps keukenmengkraan 270 · draaibereik uitloop instelbaar in 4 standen: 60°, 110°, 150° or 360° · laminaire straal · waterdoorstroom: 8 l/min · duurzaam keramisch kardoes · eenvoudige montage dankzij de G ⅜ flexibele aansluitslangen	chroom mat zwart rvs look	72840000 72840670 72840800	218,80 285,00 285,00	264,75 344,85 344,85
Focus M41 ééngreeps keukenmengkraan 240 met uittrekbare vuistdouche, 2 straalsoorten · draaibereik uitloop 110° / 150° · laminaire straal en douchestraal · douchestraal kan vastgezet worden, opnieuw normale straal door druk op de knop · MagFit magnetische douchehouder · waterdoorstroom: 9,5 l/min · keramisch kardoes · eenvoudige montage dankzij de G ⅜ flexibele aansluitslangen	chroom mat zwart rvs look	31815000 31815670 31815800	300,55 406,50 390,90	363,67 491,87 472,99
Focus M41 ééngreeps keukenmengkraan 240 met uittrekbare vuistdouche en sBox, 2 straalsoorten · Bestaat verder uit: Slangbox · draaibereik uitloop 110° / 150° · laminaire straal en douchestraal · douchestraal kan vastgezet worden, opnieuw normale straal door druk op de knop · MagFit magnetische douchehouder · waterdoorstroom: 9,5 l/min · keramisch kardoes · eenvoudige montage dankzij de G ⅜ flexibele aansluitslangen · met sBox voor vrije en soepele geleiding van de slang	chroom rvs look	73880000 73880800	376,60 468,50	455,69 566,89
Focus M41 ééngreeps keukenmengkraan 280 · draaibereik uitloop 110°, 150° of 360°, instelbaar in 3 standen · normale straal · waterdoorstroom: 12 l/min · keramisch kardoes · eenvoudige montage dankzij de G ⅜ flexibele aansluitslangen	chroom rvs look	31817000 31817800	237,05 308,45	286,83 373,22
Focus M41 ééngreeps keukenmengkraan 260 · draaibereik uitloop 110°, 150° of 360°, instelbaar in 3 standen · normale straal · waterdoorstroom: 12 l/min · keramisch kardoes · eenvoudige montage dankzij de G ⅜ flexibele aansluitslangen	chroom mat zwart rvs look	31820000 31820670 31820800	215,20 274,10 276,95	260,39 331,66 335,11

Maten bij maattekeningen worden aangeduid in mm. Prijs- en modelwijzigingen voorbehouden.

*Check van tevoren of dit product in de Special Finish van uw keuze beschikbaar is.

	Oppervlak	Art. Nr.	excl. BTW	incl. BTW
Focus M41 ééngreeps keukenmengkraan 160 · draaibereik uitloop 360° · normale straal · waterdoorstroom: 12 l/min · keramisch kardoes · eenvoudige montage dankzij de G ⅜ flexibele aansluitslangen	chroom rvs look	31806000 31806800	137,30 186,10	166,13 225,18
Alternatieve producten · Focus M41 ééngreeps keukenmengkraan 160 met CoolStart en EcoClick	chroom	31816000	138,45	167,52

Focus M41 ééngreeps keukenmengkraan wandmontage · draaibereik uitloop 180° · normale straal · hartafstand 150 mm ± 12 mm · waterdoorstroom: 12 l/min · keramisch kardoes · incl. s-koppelingen en rozetten	chroom	31825000	206,45	249,80

Focus M41 ééngreeps keukenmengkraan 160 · draaibereik uitloop 360° · normale straal · waterdoorstroom: 12 l/min · keramisch kardoes · eenvoudige montage dankzij de G ⅜ flexibele aansluitslangen	chroom	31780000	143,65	173,82

Focus M42

Focus M42 ééngreeps keukenmengkraan 220 met uittrekbare vuistdouche, 2 straalsoorten · draaibereik uitloop 360° · laminaire straal en douchestraal · douchestraal is vast te zetten, wisseling van straal door eén druk op de knop en straal wordt uitgezet door het sluiten van de greep. · MagFit magnetische douchehouder · waterdoorstroom: 8 l/min · keramisch kardoes · eenvoudige montage dankzij de G ⅜ flexibele aansluitslangen	chroom rvs look	71800000 71800800	356,70 463,75	431,61 561,14

Focus M42 ééngreeps keukenmengkraan 220 met uittrekbare vuistdouche en sBox, 2 straalsoorten · Bestaat verder uit: Slangbox · draaibereik uitloop 360° · laminaire straal en douchestraal · douchestraal is vast te zetten, wisseling van straal door eén druk op de knop en straal wordt uitgezet door het sluiten van de greep. · MagFit magnetische douchehouder · waterdoorstroom: 8 l/min · keramisch kardoes · eenvoudige montage dankzij de G ⅜ flexibele aansluitslangen · met sBox voor vrije en soepele geleiding van de slang	chroom rvs look	71820000 71820800	428,10 535,00	518,00 647,35

Maten bij maattekeningen worden aangeduid in mm. Prijs- en modelwijzigingen voorbehouden.

*Check van tevoren of dit product in de Special Finish van uw keuze beschikbaar is.

	Oppervlak	Art. Nr.	excl. BTW	incl. BTW
Focus M42 ééngreeps keukenmengkraan 180 met uittrekbare vuistdouche, 2 straalsoorten · draaibereik uitloop 360° · laminaire straal en douchestraal · douchestraal is vast te zetten, wisseling van straal door eén druk op de knop en straal wordt uitgezet door het sluiten van de greep. · MagFit magnetische douchehouder · waterdoorstroom: 8 l/min · keramisch kardoes · eenvoudige montage dankzij de G ⅜ flexibele aansluitslangen	chroom rvs look	71801000 71801800	315,55 410,20	381,82 496,34
Focus M42 ééngreeps keukenmengkraan 180 met uittrekbare vuistdouche en sBox, 2 straalsoorten · Bestaat verder uit: Slangbox · draaibereik uitloop 360° · laminaire straal en douchestraal · douchestraal is vast te zetten, wisseling van straal door eén druk op de knop en straal wordt uitgezet door het sluiten van de greep. · MagFit magnetische douchehouder · waterdoorstroom: 8 l/min · keramisch kardoes · eenvoudige montage dankzij de G ⅜ flexibele aansluitslangen · met sBox voor vrije en soepele geleiding van de slang	chroom rvs look	71821000 71821800	386,90 481,50	468,15 582,62
Focus M42 ééngreeps keukenmengkraan 220 · draaibereik uitloop 360° · normale straal · waterdoorstroom: 10 l/min · keramisch kardoes · eenvoudige montage dankzij de G ⅜ flexibele aansluitslangen	chroom rvs look	71802000 71802800	226,35 294,25	273,88 356,04
Focus M42 ééngreeps keukenmengkraan 220 met stopkraan voor vaatwasser · draaibereik uitloop 110° of 360°, instelbaar in 2 standen · normale straal · met stopkraan voor vaatwasser · waterdoorstroom: 10 l/min · keramisch kardoes · eenvoudige montage dankzij de G ⅜ flexibele aansluitslangen	chroom	71803000	356,70	431,61

Maten bij maattekeningen worden aangeduid in mm. Prijs- en modelwijzigingen voorbehouden.

*Check van tevoren of dit product in de Special Finish van uw keuze beschikbaar is.

	Oppervlak	Art. Nr.	excl. BTW	incl. BTW
Focus M42 ééngreeps keukenmengkraan 120 · draaibereik uitloop 360° · normale straal · waterdoorstroom: 12 l/min · keramisch kardoes · eenvoudige montage dankzij de G ⅜ flexibele aansluitslangen	chroom rvs look	71806000 71806800	158,30 205,85	191,54 249,08
Alternatieve producten				
· Focus M42 ééngreeps keukenmengkraan 120 met CoolStart en EcoClick	chroom	71805000	164,65	199,23
· Focus M42 ééngreeps keukenmengkraan 120	chroom	71804000	178,30	215,74

Focus M42 ééngreeps keukenmengkraan 120 voor montage voor raam · draaibereik uitloop 360° · geschikt voor montage voor een venster, omklapbaar · normale straal · waterdoorstroom: 12 l/min · keramisch kardoes · eenvoudige montage dankzij de G ⅜ flexibele aansluitslangen	chroom	71807000	197,90	239,46
Focus M42 ééngreeps keukenmengkraan 180 met stopkraan voor vaatwasser · draaibereik uitloop 120° of 360°, instelbaar in 2 standen · normale straal · met stopkraan voor vaatwasser · waterdoorstroom: 12 l/min · keramisch kardoes · eenvoudige montage dankzij de G ⅜ flexibele aansluitslangen	chroom	71813000	336,15	406,74
Focus M42 ééngreeps keukenmengkraan 150 met uittrekbare uitoop · draaibereik uitloop met draaibare uitloop van 120° voor meer bewegingsvrijheid · normale straal · MagFit magnetische douchehouder · waterdoorstroom: 10 l/min · keramisch kardoes · eenvoudige montage dankzij de G ⅜ flexibele aansluitslangen	chroom rvs look	71814000 71814800	226,35 294,25	273,88 356,04
Focus M42 ééngreeps keukenmengkraan 150 met uittrekbare uitoop en sBox · Bestaat verder uit: Slangbox · draaibereik uitloop met draaibare uitloop van 120° voor meer bewegingsvrijheid · normale straal · MagFit magnetische douchehouder · waterdoorstroom: 10 l/min · keramisch kardoes · eenvoudige montage dankzij de G ⅜ flexibele aansluitslangen · met sBox voor vrije en soepele geleiding van de slang	chroom rvs look	71829000 71829800	297,75 365,65	360,28 442,44

Maten bij maattekeningen worden aangeduid in mm. Prijs- en modelwijzigingen voorbehouden.

*Check van tevoren of dit product in de Special Finish van uw keuze beschikbaar is.

	Oppervlak	Art. Nr.	excl. BTW	incl. BTW
Focus M42 ééngreeps keukenmengkraan 100 · draaibereik uitloop 360° · normale straal · waterdoorstroom: 12 l/min · keramisch kardoes · eenvoudige montage dankzij de G ⅜ flexibele aansluitslangen	chroom rvs look	71808000 71808800	131,90 171,55	159,60 207,58
Alternatieve producten · Focus M42 ééngreeps keukenmengkraan 100 met CoolStart en EcoClick	chroom	71809000	131,90	159,60

Logis M31

Logis M31 ééngreeps keukenmengkraan 260 · draaibereik uitloop 110°, 150° of 360°, instelbaar in 3 standen · normale straal · waterdoorstroom: 12 l/min · keramisch kardoes · eenvoudige montage dankzij de G ⅜ flexibele aansluitslangen	chroom	71835000	171,70	207,76
Logis M31 tweegreeps keukenmengkraan 220 · draaibereik uitloop 110°, 150° of 360°, instelbaar in 3 standen · normale straal · waterdoorstroom: 12 l/min · keramische bovendelen warm/koud 90° · eenvoudige montage dankzij de G ⅜ flexibele aansluitslangen	chroom	71280000	135,70	164,20
Logis M31 ééngreeps keukenmengkraan 160 · draaibereik uitloop 360° · normale straal · waterdoorstroom: 12 l/min · keramisch kardoes · eenvoudige montage dankzij de G ⅜ flexibele aansluitslangen	chroom	71832000	133,10	161,05
Logis M31 ééngreeps keukenmengkraan 160 met CoolStart en EcoClick · koud water in middenpositie, bespaart energie en kosten · draaibereik uitloop 360° · normale straal · waterdoorstroom: 12 l/min · keramisch kardoes · eenvoudige montage dankzij de G ⅜ flexibele aansluitslangen	chroom	71839000	133,10	161,05
Logis M31 ééngreeps keukenmengkraan 220 met stopkraan voor vaatwasser · draaibereik uitloop met draaibare uitloop van 120° voor meer bewegingsvrijheid · normale straal · waterdoorstroom: 12 l/min · keramisch kardoes · eenvoudige montage dankzij de G ⅜ flexibele aansluitslangen	chroom	71834000	306,00	370,26

Maten bij maattekeningen worden aangeduid in mm. Prijs- en modelwijzigingen voorbehouden.

*Check van tevoren of dit product in de Special Finish van uw keuze beschikbaar is.

	Oppervlak	Art. Nr.	excl. BTW	incl. BTW
Logis M31 ééngreeps keukenmengkraan 120 · draaibereik uitloop 360° · normale straal · waterdoorstroom: 12 l/min · keramisch kardoes · eenvoudige montage dankzij de G ⅜ flexibele aansluitslangen	chroom	71830000	117,10	141,69
Logis M31 ééngreeps keukenmengkraan 120 CoolStart EcoClick · koud water in middenpositie, bespaart energie en kosten · draaibereik uitloop 360° · normale straal · waterdoorstroom: 12 l/min · keramisch kardoes · eenvoudige montage dankzij de G ⅜ flexibele aansluitslangen	chroom	71837000	117,10	141,69
Logis M31 ééngreeps keukenmengkraan wandmontage · draaibereik uitloop 220° · normale straal · hartafstand 150 mm ± 12 mm · waterdoorstroom: 13 l/min · keramisch kardoes · incl. s-koppelingen en rozetten	chroom	71836000	171,70	207,76

Logis M32

	Oppervlak	Art. Nr.	excl. BTW	incl. BTW
Logis M32 tweegreeps keukenmengkraan 220 · draaibereik uitloop 110°, 150° of 360°, instelbaar in 3 standen · normale straal · waterdoorstroom: 12 l/min · met keramische stopkraan 90° · eenvoudige montage dankzij de G ⅜ flexibele aansluitslangen	chroom	71285000	182,40	220,70
Logis M32 tweegreeps keukenmengkraan wandmontage met hoge uitloop · draaibereik uitloop 360° · normale straal · hartafstand 150 mm ± 12 mm · waterdoorstroom: 12 l/min · met keramische stopkraan 90° · incl. s-koppelingen en rozetten	chroom	71286000	214,90	260,03
Logis M32 tweegreeps keukenmengkraan wandmontage met lage uitloop · normale straal · hartafstand 150 mm ± 12 mm · waterdoorstroom: 12 l/min · met keramische stopkraan 90° · incl. s-koppelingen en rozetten	chroom	71287000	214,90	260,03

Maten bij maattekeningen worden aangeduid in mm. Prijs- en modelwijzigingen voorbehouden.

*Check van tevoren of dit product in de Special Finish van uw keuze beschikbaar is.

Accessoires

	Oppervlak	Art. Nr.	excl. BTW	incl. BTW
A71 zeep- lotiondispenser · geschikt voor: design afgestemd op specifieke keukenkranen · materiaal: Metaal · corrosiebestendige uitlooppijp · vulcapaciteit 500 ml · dosering 2 ml · Gemakkelijk van bovenaf te vullen · Dikte werkoppervlak: 55 mm · Gemakkelijke en veilige montage zonder gereedschap · schacht Ø: 28 - 35 mm	chroom rvs look	40468000 40468800	98,90 128,60	119,67 155,61
A51 Zeep-/lotiondispenser · geschikt voor: design afgestemd op specifieke keukenkranen · materiaal: Metaal · corrosiebestendige uitlooppijp · vulcapaciteit 500 ml · dosering 2 ml · Gemakkelijk van bovenaf te vullen · Dikte werkoppervlak: 55 mm · Gemakkelijke en veilige montage zonder gereedschap · schacht Ø: 28 - 35 mm	chroom rvs look	40448000 40448800	98,90 128,60	119,67 155,61
A41 zeep-/lotiondispenser · geschikt voor: design afgestemd op specifieke keukenkranen · materiaal: Metaal · corrosiebestendige uitlooppijp · vulcapaciteit 500 ml · dosering 2 ml · Gemakkelijk van bovenaf te vullen · Dikte werkoppervlak: 55 mm · Gemakkelijke en veilige montage zonder gereedschap · schacht Ø: 28 - 35 mm	chroom rvs look	40438000 40438800	72,50 94,30	87,73 114,10
dispenser voor zeep/ afwasmiddel · van metaal · inhoud 300 ml	chroom rvs look	40418000 40418800	121,10 171,60	146,53 207,64
stopkraan voor keukenapparatuur onderbouw · geschikt voor max. 47 mm dikke werkbladen · Ø 27 mm · terugslagklep · apparaataansluiting G ¾	chroom rvs look	10823000 10823800	168,30 252,40	203,64 305,40

Maten bij maattekeningen worden aangeduid in mm. Prijs- en modelwijzigingen voorbehouden.

*Check van tevoren of dit product in de Special Finish van uw keuze beschikbaar is.

Hansgrohe fabrieksgarantie

I. Garantieverklaring

Hansgrohe B.V. garandeert Eindgebruikers dat haar producten vrij zijn van materiaal-, fabricage-, of constructiefouten. De producten voldoen aan de nationaal en europees geldende normen voor drinkwaterinstallaties en voldoen aan de bouw- en keuringsprincipes.

II. Garantietermijn

Hansgrohe B.V. biedt fabrieksgarantie aan Eindgebruikers van producten die onder de merken Hansgrohe en Axor worden verkocht. "Eindgebruiker" is de natuurlijke persoon of rechtspersoon die het product voor eigen gebruik heeft aangekocht, zonder de intentie te hebben om deze door te verkopen of te installeren bij derden. De garantie geldt uitsluitend voor de Eindgebruiker die het product als eerste heeft gekocht, en niet voor volgende eindgebruikers.

De garantietermijn bedraagt 5 jaar na aankoop door de eerste Eindgebruiker van het product. Voor het doen gelden van een aanspraak op garantie dient de Eindgebruiker een aankoopbewijs, waaruit de aankoopdatum duidelijk blijkt, te overleggen. Bij toepassing in bedrijven, waaronder begrepen hotels, wordt de garantie alleen geboden onder de voorwaarde van regelmatig en vakkundig onderhoud, minimaal éénmaal per jaar. Vervangen en gerepareerde goederen vallen eveneens onder de garantie. De garantietermijn wordt door een reparatie of levering van onderdelen in de garantieperiode echter niet
verlengd of vernieuwd.

III. Schriftelijke melding van Defecten

Onder "Defect" wordt verstaan een defect dat te wijten is aan het productieproces van de fabrikant. Niet of slecht functioneren van producten als gevolg van slijtage of onjuist onderhoud (onjuist gebruik van schoonmaakmiddelen) wordt hieronder niet begrepen.

De Eindgebruiker kan een beroep doen op de Fabrieksgarantie, door Defecten schriftelijk te melden bij het verkooppunt of de installateur, waarbij de Eindgebruiker tevens aangeeft dat het Defect binnen de garantietermijn is gemeld en een kopie van het aankoopbewijs aanhecht. De melding van het Defect dient eveneens binnen de garantietermijn door Hansgrohe B.V. te zijn ontvangen.

IV. Voorwaarden voor de garantie

Alleen bij meldingen van Defecten die binnen de garantietermijn door Hansgrohe B.V. zijn ontvangen, zal Hansgrohe B.V. het gemelde Defect aan het product verhelpen. Het verhelpen van het Defect geschiedt zodanig dat Hansgrohe B.V. de keuze heeft om defecte onderdelen te repareren of door onderdelen te vervangen. Bij tijdige melding van een gegronde klacht worden onderdelen, arbeidsloon en vracht- en verpakkingskosten niet berekend. Na het verstrijken van het tweede jaar van de garantietermijn worden alleen voorrijkosten berekend.

De Eindgebruiker dient Hansgrohe voldoende tijd en mogelijkheden te verschaffen om herstelleveringen en/of reparaties uit te voeren. Indien de Eindgebruiker niet meewerkt aan reparaties of herstelleveringen, is Hansgrohe bevrijd van haar garantieverplichtingen en niet aansprakelijk voor eventuele (vervolg)schade. Indien de Eindgebruiker een spoedreparatie verlangt of verlangt dat de reparatie geschiedt buiten de gebruikelijke werkuren, zijn de daaruit voortvloeiende extra kosten voor rekening van de Eindgebruiker.

Kan de gegronde klacht met de ter beschikking staande middelen niet binnen een redelijke termijn worden opgelost of kan de reparatie niet door Hansgrohe worden uitgevoerd, dan verklaart Hansgrohe zich op verzoek van de Eindgebruiker bereid om een gratis vervangend product te leveren van hetzelfde type en dezelfde uitvoering. Mocht dit product niet langer beschikbaar zijn, dan dient Hansgrohe een gelijkwaardig product te leveren.

Overige voorwaarden voor het in werking treden van de garantie zijn:
- installatie door een erkende installateur;
- onderhoud van de producten zoals beschreven in de handleiding, bijgevoegd bij het product;
- het in acht nemen van de algemeen aanvaarde montage- en onderhoudsvoorschriften.

V. Uitzonderingen

De Fabrieksgarantie is niet van toepassing op de volgende onderdelen:
- aan slijtage onderhavige delen;
- breekbare onderdelen zoals glas en verlichting (bij defecten veroorzaakt door breuk);
- vervangingsonderdelen zoals batterijen, lampjes en filters. De Fabrieksgarantie is bovendien niet van toepassing in de volgende gevallen:
- bovenmatige belasting, verkeerd, oneigenlijk of onnatuurlijk gebruik van het product;
- opzettelijke of door verwaarlozing ontstane beschadigingen;
- beschadigingen veroorzaakt door gebrek aan onderhoud, verkeerd onderhoud of gebruik van verkeerde reinigingsmiddelen (zie reinigingsadvies);
- incorrecte afstelling van de waterregulerende (zouthoudende) installatie;
- wanneer installatie is verricht door niet erkende installatiebedrijven of gebruik is gemaakt van onderdelen van "vreemde herkomst";
- beschadigingen ontstaan tijdens montage;
- incorrecte installatie (o.a. niet conform de montagehandleiding);
- invloed van chemische/elektrochemische stoffen of invloed van elektriciteit;
- schade ontstaan door "force majeure"of natuurrampen (o.a. overstroming, brand en bevriezing).

hansgrohe

Hansgrohe
pro.hansgrohe.nl

Hansgrohe CoolStart
pro.hansgrohe.nl/coolstart

Spare parts shop
spares.hansgrohe.com

Planning-Data
pro.hansgrohe.nl/planningsdata

The WaterStudio Amsterdam
www.waterstudio-amsterdam.nl

Ontdek meer over de wereld van hansgrohe op pro.hansgrohe.nl of hansgrohe.nl.

Kijk hier voor hansgrohe online en social media.

nl-NL hansgrohe Adviesverkoopprijslijst 2020 kranen en douches. Prijs- en modelwijzigingen voorbehouden.
Artikelnummer 52057135 . Geprint in Duitsland.

Hansgrohe · Naritaweg 126 · 1043 CA Amsterdam
Telefoon 020- 606 2400 · info@hansgrohe.nl · www.hansgrohe.nl

FSC www.fsc.org MIX Paper from responsible sources FSC® C010156