hansgrohe

Adviesverkoopprijslijst 2020

hansgrohe FinishPlus kranen en douches

Alle vermelde adviesverkoopprijzen gelden per 1 januari 2020.
De vermelde adviesverkoopprijzen zijn vrijblijvend en worden vermeld respectievelijk exclusief en inclusief 21% BTW in Euro.
Alle eerder gepubliceerde prijzen komen hiermee te vervallen. Prijs- en modelwijzigingen blijven voorbehouden.
Maten bij maattekeningen worden aangeduid in mm. Levering uitsluitend via de Nederlandse sanitairgroothandel.
Op vrijwel alle hansgrohe producten is het Kiwa-keurmerk van toepassing.

Adviesverkoopprijslijst 2020

hansgrohe

Hansgrohe · Naritaweg 126 · 1043 CA Amsterdam
Tel. +31 20 - 606 2400 · info@hansgrohe.nl · pro.hansgrohe.nl

hansgrohe

Index

Kwaliteit 6
Service 8
Technologieën 12
Straalsoorten 17
Sponsoring 18
Index Artikelnummers 20

Overzicht douches

Handdouches 26
Rainfinity | Raindance Select E | Raindance Select S | Bidet

Douchesets / glijstangen / houders / doucheslangen 28

Hoofddouches 34
Rainfinity | Raindance E | Croma E | Croma

Showerpipes / douchepanelen 43

Thermostaten / Stopkranen 46
Ecostat opbouw | RainSelect | ShowerSelect | Ecostat inbouw

Overzicht kranen

Metropol® 51

Talis® 56
Talis Select E | Talis E

Afvoer- en overloopsystemen 62

Keukenkranen 68

Uitblinker in innovatie, design, kwaliteit en service

Uw wensen vormen onze maatstaf – daarom hansgrohe

Innovatie

- **Revolutionaire innovaties**
- **Pionier in de sanitairbranche**
- **Toonaangevende technologieën**

Innovaties van hansgrohe ontketenen een revolutie in de sanitairbranche. Daarbij zijn sommige ideeën bepalend voor de ontwikkeling van de sanitairbranche – en misschien zijn ze zelfs bepalend voor ontwikkeling van de cultuur. We blijven als denktank uit het Zwarte Woud met een eigen onderzoeks- en ontwikkelingslaboratorium verder ook voortdurend nieuwe ideeën uitwerken. Het bedrijf uit de Duitse TOP 100 is met meer dan 16.000 actieve patenten nog steeds een van de wereldwijd toonaangevende aanbieders uit de sanitairbranche. Productvoordelen en gebruiksgemak voor de klant staat bij hansgrohe steeds centraal.

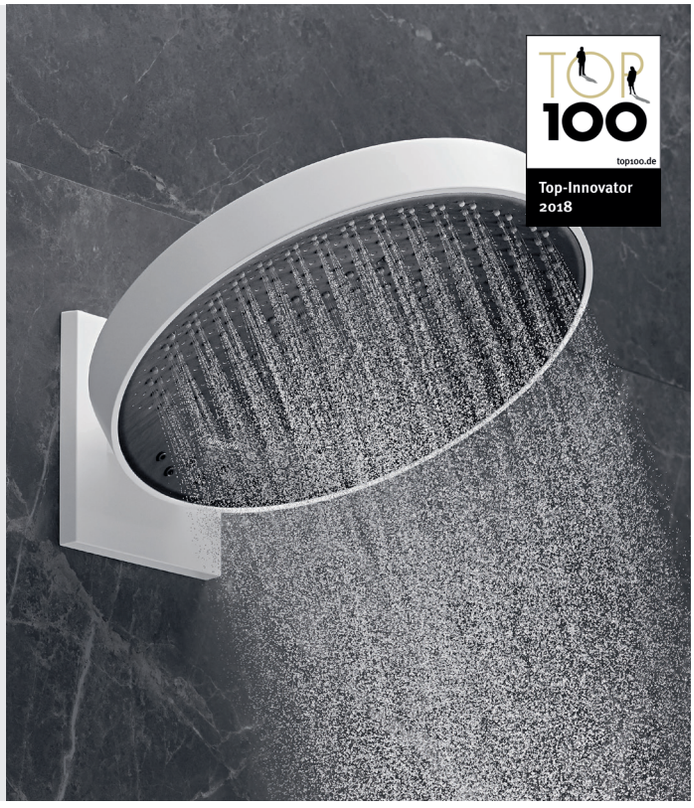

Design

- **Meer dan 600 keer bekroond**
- **Design voor elke stijl**
- **Internationale referenties**

Vormgeving, esthetica, stijl: er zijn veel synoniemen voor het woord design. Bij hansgrohe staat design voor meer dan alleen goed uitzien. We richten ons samen met gerenommeerde designers op hoge productkwaliteit, geslaagd productdesign en optimaal klantvoordeel. We hebben met onze producten bij internationale wedstrijden al meer dan 600 prijzen gewonnen. hansgrohe biedt voor elke stijl de juiste uitrusting, of dat nu modern, klassiek of avant-garde is. We zijn ervan overtuigd dat uitstekend design altijd langer meegaat dan kortstondige modetrends en daardoor voor investeringszekerheid zorgt.

Kwaliteit

- **Expertise sinds 1901**
- **Made in Germany**
- **5 jaar garantie**

Mensen van over de hele wereld vertrouwen sinds 1901 op de duurzame en hoogwaardige kwaliteitsproducten uit het Zwarte Woud. Met een productiepercentage van rond 80% in Duitsland is 'Made in Germany' een vast onderdeel van onze filosofie. We bieden 5 jaar fabrieksgarantie en 15 jaar garantie op beschikbaarheid omdat we 100% overtuigd zijn van de hoge kwaliteit van onze producten. Er worden alleen hoogwaardige en voor drinkwater toegestane materialen gebruikt. Getest tijdens langlopende onderzoeken om aan alle eisen te kunnen voldoen. Kwaliteit waar u op kunt vertrouwen.

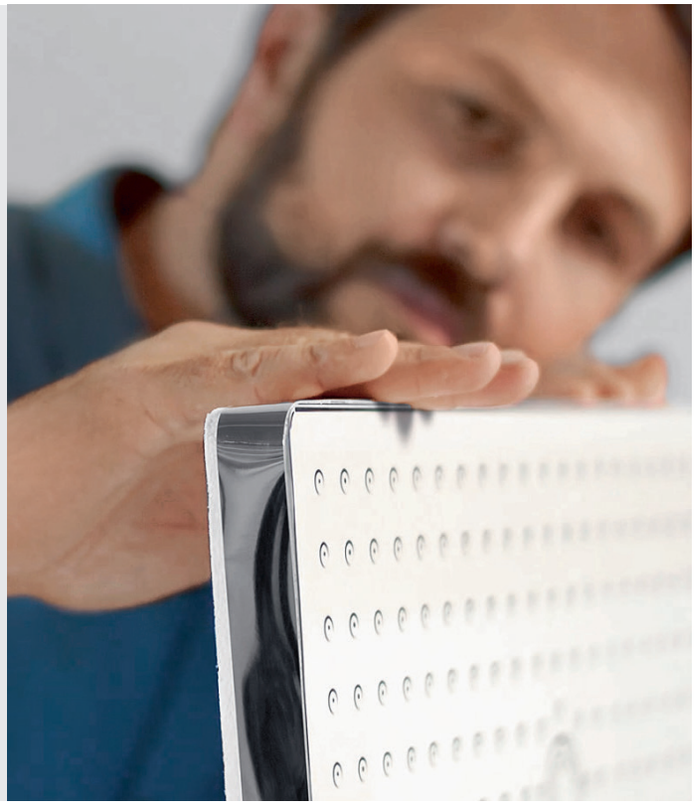

Service

- **Goed bereikbaar en betrouwbaar**
- **Kennis vergaren en delen**
- **Ontwerpen en beleven**

De tevredenheid van onze klanten staat bij hansgrohe van oudsher centraal. We ondersteunen u op elk moment met competent advies en digitale hulp om ervoor te zorgen dat u succesvol bent. We zien onszelf bij hansgrohe als een partner van handel en ambacht. Onze klanten altijd de hoogste kwaliteit en persoonlijke service bieden is een belangrijk onderdeel van onze bedrijfsfilosofie. Om welke vragen, problemen of specifieke wensen het ook gaat.

Service – Wij staan voor u klaar

Klanttevredenheid staat steeds hoog in het vaandel bij hansgrohe. Daarom bieden we onze klanten altijd de hoogste kwaliteit en persoonlijke, individuele service. U kunt altijd en overal vertrouwen op het vakkundige, technische en commerciële advies van onze medewerkers. Want bij hansgrohe krijgt u service van professionals voor professionals.

Buitendienst

Onze medewerkers van de buitendienst staan als competente en directe contactpersonen bij u voor u klaar. Ze kunnen al uw vragen over het kwaliteitsmerk hansgrohe en onze hoogwaardige producten beantwoorden.

Verkoop/binnendienst

Telefonisch, via e-mail: de hansgrohe klantadviseurs bieden u individuele en klantgerichte begeleiding – zowel op technisch als commercieel gebied.

Openingstijden
maandag-vrijdag 08:30-17:00 uur
Tel: 0031 20 606 2400
e-mail: info@hansgrohe.nl
Aftersales: service@hansgrohe.nl

Online onderdelencatalogus

Alle onderdelen in detail: Reserve- of speciale onderdelen zijn gemakkelijk te vinden in de elektronische onderdelencatalogus. Tevens vindt u hier extra informatie, zoals maattekeningen en montage- en servicehandleidingen.
spares.hansgrohe.com

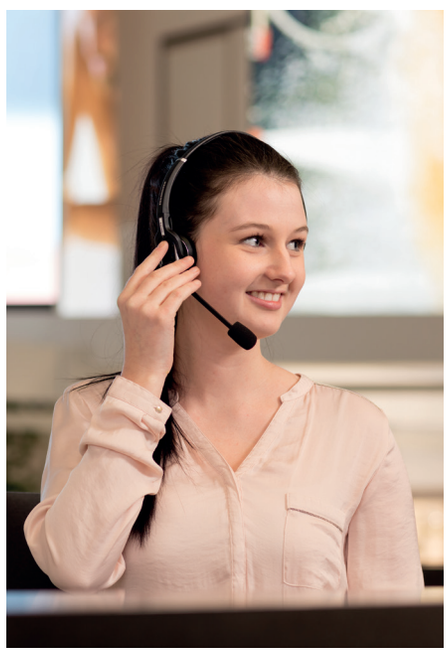

Een succesprogramma

Service – informeren en deelnemen

Alleen als u altijd van alles op de hoogte bent wat producten en technologieën betreft, kunt u de concurrentie een stap voor zijn. Daarom biedt hansgrohe trainingen aan waarmee uw partners altijd goed zijn geïnformeerd en u alle hulpmiddelen in handen heeft om succesvol te zijn.

Technische trainingen

Kennis voor u: Wij bieden technische trainingen aan over de producten van hansgrohe en AXOR, in onze Water Studio of op locatie. Neem voor meer informatie contact op met uw rayon manager.

Uitgebreide informatie

Altijd actueel: hansgrohe partners worden regelmatig over nieuwe producten, marketing-acties, verkoopacties, evenementen, seminars en bedrijfsnieuws geïnformeerd. Alle doel-groepen, zoals vakhandel, installatiebedrijven of projectontwikkeling, worden individueel benaderd.

Blijf op de hoogte

Wilt u op de hoogte blijven van alles wat nieuw is bij de merken hansgrohe en AXOR? Meld u dan aan voor de Newsletter. Hiermee brengen wij geïnteresserden regelmatig op de hoogte van de nieuwste innovaties, beurzen en technische informatie. Nieuwsgierig? Schrijf u in via
pro.hansgrohe.nl/newsletter
Uitschrijven kan altijd nog.

hansgrohe Water Studio Amsterdam

In oktober 2019 is The Water Studio Amsterdam geopend. In onze nieuwe showroom draait alles om het beleven van water. De merken hansgrohe en AXOR presenteren zich hier van hun meest veelzijdige kant. U en uw klanten kunnen hier terecht voor producttrainingen, scholingen, inspiratie of het voelen van de verschillende douchestralen.

Service – ontwerpen en berekenen

hansgrohe ondersteunt u bij alles wat u en uw klanten nodig hebben om uw badkamerprojecten op een succesvolle en kosteneffectieve manier te ontwerpen en berekenen, bijvoorbeeld ook met innovatieve digitale oplossingen. Daarbij maakt het niet uit of u hulp nodig heeft bij het vinden van de juiste combinatie van producten, het optimaliseren van de planningsgegevens of het uitrekenen hoeveel geld u kunt besparen.

Planningsgegevens

We hebben veel informatie voor u online beschikbaar gesteld, bijvoorbeeld maattekingen en 3D-gegevens. hansgrohe levert voor efficiënte vakgebiedoverkoepelde Building Information Modeling (BIM) alle relevante BIM-gegevens voor de belangrijkste softwaretoepassingen aan. Dit zijn onder andere gegevens over geometrie en positionering, materialen en eigenschappen van de mengkranen, douches, douchesystemen en de installatietechniek.
pro.hansgrohe.nl/service

ComfortZone test

Uw klant heeft zijn oog laten vallen op een mengkraan, maar vraagt zich af of deze wel bij de fontein past. Wilt u weten welke van onze mengkranen bij welke fonteinen passen? Wij helpen u en uw klanten graag en raden hansgrohe producten aan die stijlvol zijn en in ons Test Center technisch zijn getest. Meer informatie over ComfortZone en de ComfortZone-test vindt u op **hansgrohe.nl/comfortzone**

Bespaarcalculator

Met de hansgrohe bespaarcalculator rekent u voor uw klanten uit hoeveel geld ze kunnen besparen door te kiezen voor EcoSmart technologie in mengkranen en douches. U kunt verder berekenen hoe snel een investering zich terugverdient. Dit is op
hansgrohe.nl/bespaarcalculator

Project ondersteuning

Bent u van plan om een of meerdere badkamers voor uw project te ontwerpen en heeft u hulp nodig bij de specificatie of planning? Onze projectmanagers staan klaar om u te adviseren.

Maandag-vrijdag: 8.30 - 17.00u
Telefoon: 0031 20 6062400
Email: info@hansgrohe.nl

Service – ervaren en uitproberen

In de praktijk blijkt pas of iets werkt: in onze Aquademie in Schiltach kunt u alle hansgrohe producten van dichtbij met alle zintuigen ervaren. Dit kunt u doen tijdens een rondleiding door onze exclusieve badkamertentoonstelling, bij een bezoek aan het museum voor water of door in de hansgrohe Aquademie een uitgebreide testdouche te nemen.

Water Studio Amsterdam

In onze Water Studio in Amsterdam kunt u onze producten zien, aanraken en ervaren. Daar staan wij u ook graag te woord met productadvies en vinden regelmatig trainingen voor technici en architecten plaats.

Openingstijden:
Maandag- vrijdag: 8:00 tot 17:00 uur

Showerworld

Testdouchen in Showerworld. De hansgrohe Aquademie maakt het mogelijk.
hansgrohe.de/aquademie

Openingstijden:
maandag tot vrijdag:
7.30 tot 19.00 uur

zaterdag en zondag:
10.30, 12.30, 14.30 uur

Aanmelding Showerworld:
020-6062400, via afdeling Marketing

1 uur, maximaal 20 personen

Vanuit een onbegrensde passie voor water, topkwaliteit en de allermooiste doucheproducten, werd in het Zwarte Woud de nieuwe standaard in douchen ontwikkeld. Douches met een unieke waterstraal, die pure ontspanning garandeert.

Krachtig & Zacht
De hansgrohe PowderRain technologie verfijnt de douchestraal zes keer, waardoor duizenden minuscule waterparels ontstaan. Hierdoor ervaar je een hele volle, maar ook zachte douchestraal die het lichaam als een warme cocon omhult.

PowderRain is overigens niet alleen zacht, maar ook effectief. De vele volle druppels wassen zeep grondig weg en spoelen shampoo effectief uit.

Opmerkelijk stil
De experts in het hansgrohe douchelaboratorium zijn er eveneens in geslaagd om PowderRain tot 20% stiller te maken*, tot fluisterniveau. Compleet ontspannen tijdens je dagelijkse doucheritueel was nog nooit zo eenvoudig.

Spat nauwelijks
De waterstraal van PowderRain is dusdanig ontwikkeld, dat hij tijdens het douchen nauwelijks spat. Een spatarme douchestraal betekent een warmer gevoel op je huid, maar ook minder kalkvlekken en minder schoonmaken. Dat is fijn in elke badkamer en een groot voordeel bij inloopdouches.

Efficiënter gebruik van warmte en water
Ben je milieubewust? Bij PowderRain is het waterverbruik gereduceerd. Hierdoor bespaar je tijdens het douchen tot maar liefst 20% water en energie. Geniet van pure wellness en ook het milieu en je portemonnee zijn erbij gebaat!

** Ten opzichte van normale douchestralen*

Absoluut de meest ultieme douche ervaring ooit.

De perfecte & fijne stralen maken het verschil

Een warme douche: dankzij de zachtere en fijnere douchestralen van PowderRain spat het water niet weg, maar blijft het langer liggen op de huid. In het hansgrohe douchelaboratorium is eindeloos getest om tot een perfecte douchestraal te komen. En dat is gelukt!

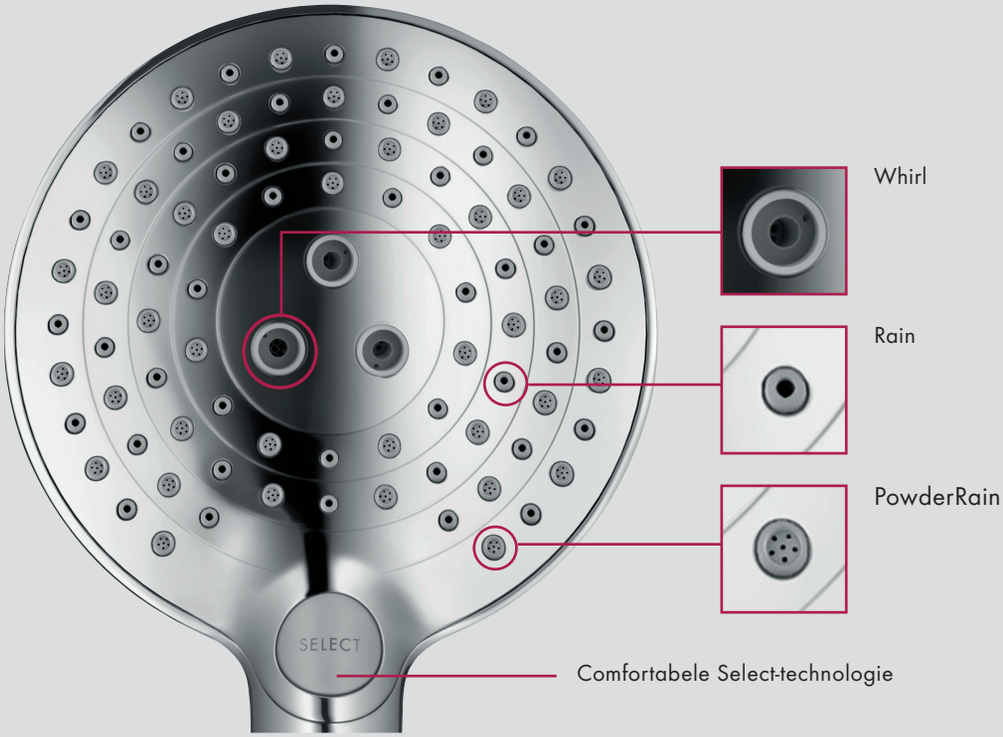

Select-technologie:
kies je favoriete douchestraal met één druk op de knop. Keuze uit drie straalsoorten: Rain, Whirl & PowderRain

QuickClean:
verwijder kalk en vuildeeltjes eenvoudig en verleng de levensduur van je douche

Kijk op hansgrohe.nl/powderrain of YouTube voor meer informatie & hansgrohe PowderRain product video's.

CoolStart

Koud water bij de greep in de midden positie

Wastafelmengkranen worden uit gewoonte gesloten en weer geopend met de greep in de middenpositie en geven onnodig gemengd water. hansgrohe biedt hiervoor een goede oplossing: bij de **CoolStart** wastafelmengkranen geeft de greep in de middenpositie koud water. Hierdoor slaat de warmwatervoorziening alleen aan als het écht nodig is. Zo kunt u tot 60 % aan energiekosten besparen. Dit kan een 4-persoons huishouden jaarlijks een besparing van meer dan €100 opleveren. Een ander voordeel is dat de levensduur van de warmwatervoorziening wordt verlengd. In de series Metris, Talis, Focus en Logis zijn verschillende modellen in CoolStart leverbaar en de prijs is gelijk aan die van de gewone uitvoering. Bereken wat de besparing met CoolStart op kan leveren op **hansgrohe.nl/coolstart.**

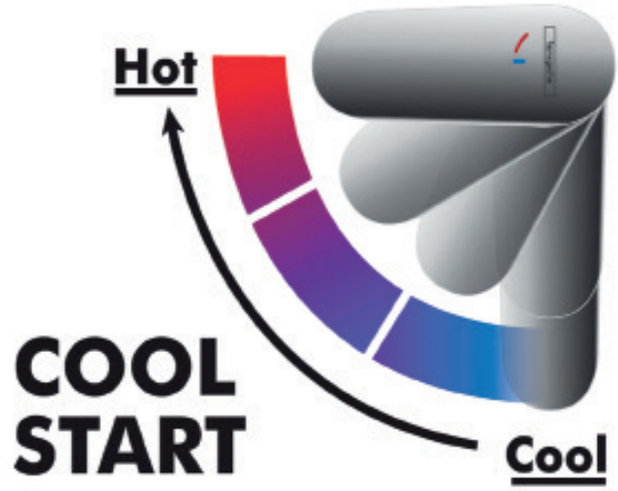

AirPower

Meer plezier, minder verbruik

De AirPower technologie van hansgrohe vermengt het water met lucht. Voor een zachte, spatarme straal en rijke, volle druppels. Lucht wordt continu door de douchekop naar binnen gezogen. Deze maakt het water letterlijk bruisender. Het resultaat is een verrijkte douchestraal met vollere, lichtere en zachtere druppels. Dit zorgt niet alleen voor een goed gevoel, maar ook dat u het waardevolle water op de meest efficiënte en spatarme manier gebruikt. Zo doucht u lekker en minimaliseert u uw waterverbruik. Twee vliegen in één klap, dus! **hansgrohe.nl/airpower**

EcoSmart

Comfortabel water besparen

Bij alle wastafelmengkranen van hansgrohe en AXOR brengt de EcoSmart technologie het waterverbruik met maar liefst 60% omlaag tot 5 l/min. Door het bijmengen van lucht en de speciale EcoSmart perlator. Deze perlator reageert dynamisch op de waterdruk door de straalopening te vergroten of te verkleinen. Hierdoor blijft de straal vol en egaal! Ook bij douches levert de EcoSmart technologie een aanzienlijke besparing in het waterverbruik. Door een uitgekiende doorstroombegrenzing, speciale straalopeningen en het bijmengen van lucht. Dankzij de innovatieve EcoSmart technologie reageert de precisie O-ring flexibel op de waterdruk en wordt de waterdoorlaat op een stabiele 9 l/min. gehouden. Deze doorlaat biedt u al het douchecomfort en plezier dat u wenst. En nog slim ook! Meer informatie op: **hansgrohe.nl/ecosmart.**

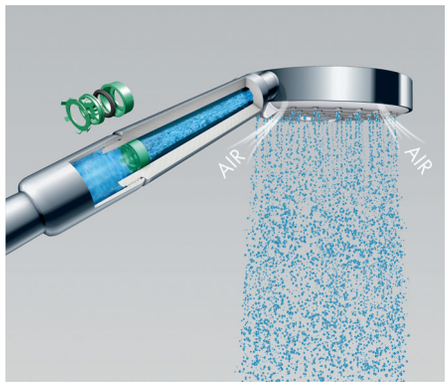

QuickClean

De snelle anti-kalkfunctie

De praktische QuickClean technologie zorgt ervoor dat u kalk gemakkelijk met je vinger kunt wegwrijven. Voor de uiterst eenvoudige reiniging bevinden zich flexibele siliconen noppen op de perlator van de mengkranen en de straalopeningen van de douches. Kalkresten kunnen gewoon verwijderd worden door het wrijven met de vinger. Goed onderhouden, kalkvrije producten zien er niet alleen beter uit, maar functioneren ook beter en blijven langer goed. **Hansgrohe.nl/quickclean**

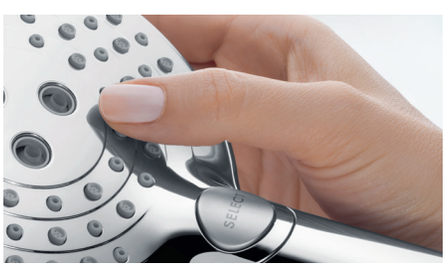

Technologieën

Wissel bij de douche met één druk op de knop tussen de straalsoorten voor meer doucheplezier. Klik bij de kraan met één druk op de knop om het water aan- en uit te zetten.

Begrenst de doorstroom en bespaart water en energie bij kranen en douches. Voor duurzaam gebruiksplezier en uiteraard met behoud van comfort.

Vermengt lucht met het water. Voor een zachte, spatvrije waterstraal en volle douchedruppels.

Verwijder kalk- en vuilafzetting heel eenvoudig door zacht te wrijven over de flexibele siliconennoppen voor een langere levensduur.

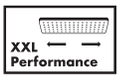

Verdeelt het water optimaal over de straalplaat. Zo wordt uw lichaam geheel met volle druppels omhuld.

De beschikbare ruimte tussen de uitloop van de kraan en de wastafel. Kies uw optimale bewegingsvrijheid.

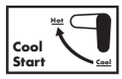

Bij het openen van de kraan met de greep in de middenpositie stroomt koud water. Warm water verbruikt u pas als u het nodig heeft.

Voorkomt dat de buitenkant van de kraan heet wordt. Voor nog veiliger douchen.

Straalsoorten

Unieke douchesensatie dankzij microfijne waterparels die het lichaam als een warme cocon omhullen.

Intense douchestraal van microfijne waterparels voor sensationeel douchen.

Krachtige doucheregen, ideaal om shampoo uit te spoelen.

Een regenstraal over de gehele breedte van de straalplaat omhult het hele lichaam met water, voor oneindig doucheplezier.

Uit en zachte, met lucht verrijkte doucheregen spoelt de dag druppel voor druppel van u af.

Dankzij de bijzonder grote douchestraal wordt uw hele lichaam met zachte volle druppels omhuld.

Intensieve waterstraal om wakker en actief te worden.

Onze meest krachtige regenstraal – voor een bijzonder verkwikkende douche-ervaring.

Een zachte regenstraal die een genot is voor lichaam en geest.

De harmonieuze combinatie van zachte regendruppels en een dynamische straal.

Een geconcentreerde straal, die het lichaam masseert.

Perfect na het sporten of een drukke dag; een dynamische, verkwikkende massagestraal.

Krachtige, pulserende massagestraal.

Gerichte douchestraal voor een rustgevende wellnessdouche.

Een krachtige straal voelt als een intense natuurlijke waterval.

Parallelle stralen die tot op de vloer en iedere hoogte even krachtig en intens blijven.

Kleuren

Artikelnummers die tevens een kleur aangeven bestaan uit 8 cijfers, bijvoorbeeld 28500, -000 = Chroom

-000	-090	-140	-340	-400	-450	-600	-670	-700	-800	-990
Chroom	Chroom/ Verguld	Brushed Bronze	Brushed Black Chrome	Wit/ Chroom	Wit	Zwart/ Chroom	Mat zwart	Mat wit	Brushed Steel-optic	Polished Gold-optic

© Bettiniphoto

hansgrohe sponsoring

Op de hoogste prestaties volgt de diepste ontspanning

Met hansgrohe beleeft u de mooiste momenten met water. Het kostbare element Water is onafscheidelijk met sport verbonden. Zo helpt hansgrohe te focussen op de volgende uitdaging en biedt na een inspannende dag ontspanning onder de douche: motivatie en beloning bij het douchen worden niet op de laatste plaats gewaardeerd door topsporters, die dagelijks de hoogste prestaties neerzetten. Daarom is hansgrohe de officiële titelsponsor van het topwielersportteam BORA-hansgrohe: een sport die zeer dynamisch en innovatief is en die massa's in vervoering brengt, net zoals de producten van hansgrohe in de badkamer en de keuken. Waar en wanneer onze wielrenners aan de start staan, vindt u op **www.bora-hansgrohe.com** of volg dagelijks het team met de team app of op de sociale media:

BORA-hansgrohe.com
pro.hansgrohe.nl

facebook.com/Borahansgroheofficial
facebook.com/hansgroheNL
facebook.com/PeterSagan

instagram.com/borahansgrohe
instagram.com/hansgrohe_nl/

Team App:
Download de app in de Google Play Store of in de Apple App Store

Linkerkant: Santos Tour Down Under 2018, stage 4 - 128,2 km van Norwood naar Uraidla, etappewinst Peter Sagan.
Rechterkant: Peter Sagan, wereldkampioen wielrennen 2015/2016/2017.

Merk	Art. Nr.	Excl. BTW	GTIN	Pag.
01				
HG	01800180	145,45	4011097347240	55
HG	01850180	213,40	4011097677545	55
10				
AX	10452180	543,00	4011097254104	53
13				
HG	13114140	532,70	4059625229774	46
HG	13114340	532,70	4059625229781	46
HG	13114670	498,10	4059625229798	46
HG	13114700	498,10	4059625229804	46
HG	13114990	532,70	4059625229811	46
HG	13116140	418,20	4059625229828	46
HG	13116340	418,20	4059625229835	46
HG	13116670	389,40	4059625229842	46
HG	13116700	389,40	4059625229859	46
HG	13116990	418,20	4059625229866	46
HG	13244180	345,00	4011097629414	59
HG	13560180	65,60	4059625202968	64
HG	13593000	52,40	4011097745015	49
HG	13595000	53,05	4011097333670	49
HG	13597000	48,90	4011097564739	49
HG	13622180	243,50	4011097625386	52
HG	13950140	57,60	4011097957050	67
HG	13950340	56,04	4059625266151	67
HG	13950670	54,30	4059625266137	67
HG	13950700	54,30	4059625266144	67
HG	13950990	53,30	4011097957128	67
HG	13954140	90,72	4011097956954	67
HG	13954340	90,72	nog niet bekend	67
HG	13954990	90,72	4011097957029	67
15				
HG	15310180	788,80	4011097815602	47
HG	15311180	920,30	4059625034057	47
HG	15312180	1.051,75	4059625034040	48
HG	15313180	1.183,20	4059625034033	48
HG	15380000	1.331,30	4059625201350	47
HG	15380140	1.997,50	4059625241707	47
HG	15380340	1.997,50	4059625241691	47
HG	15380670	1.730,60	4059625241684	47
HG	15380700	1.730,60	4059625201336	47
HG	15380990	1.997,50	4059625241677	47
HG	15381000	1.581,30	4059625201312	47
HG	15381700	2.055,60	4059625201299	47
HG	15382000	1.831,30	4059625201275	48
HG	15382140	2.747,50	4059625241967	48
HG	15382340	2.747,50	4059625241974	48
HG	15382670	2.380,60	4059625241981	48
HG	15382700	2.380,60	4059625201251	48
HG	15382990	2.747,50	4059625241998	48
HG	15384000	2.081,30	4059625201237	48
HG	15384700	2.705,60	4059625201213	48
HG	15714140	757,10	4059625230244	49
HG	15714340	757,10	4059625230251	49
HG	15714670	706,50	4059625230268	49
HG	15714700	706,50	4059625230275	49
HG	15714990	757,10	4059625230282	49
HG	15743140	1.043,10	4059625142424	49
HG	15743340	1.043,10	4059625244548	49
HG	15743670	973,58	4059625266069	49
HG	15743700	973,58	4059625266076	49
HG	15743990	1.043,10	4059625266083	49
HG	15758140	757,10	4059625155028	49
HG	15758340	757,10	4059625216682	49
HG	15758670	706,60	4059625266038	49
HG	15758700	706,60	4059625266045	49
HG	15758990	757,10	4059625266052	49
HG	15743140	1.043,10	4059625142424	49
HG	15743340	1.043,10	4059625244548	49
HG	15743670	973,58	4059625266069	49
HG	15743700	973,58	4059625266076	49
HG	15743990	1.043,10	4059625266083	49
HG	15763140	1.043,10	4059625230299	49
HG	15763340	1.043,10	4059625230909	49
HG	15763670	972,80	4059625230916	49
HG	15763700	972,80	4059625230923	49
HG	15763990	1.043,10	4059625230930	49
HG	15773000	324,00	4059625196076	46
HG	15774000	396,00	4059625196069	46
26				
HG	26220140	593,40	4059625264126	40
HG	26220340	593,40	4059625264102	40
HG	26220670	553,60	4059625264089	40
HG	26220700	553,60	4059625264096	40
HG	26220990	593,40	4059625264119	40
HG	26221140	597,20	4059625203798	40
HG	26221340	597,20	4059625217030	40
HG	26221670	557,40	4059625264058	40
HG	26221700	557,40	4059625264065	40
HG	26221990	597,20	4059625264072	40
HG	26226000	862,50	4059625201084	34
HG	26226700	1.121,30	4059625201077	34
HG	26227000	862,50	4059625200780	34
HG	26227700	1.121,30	4059625200797	34
HG	26228000	725,00	4059625201565	35
HG	26228140	1.087,50	4059625264775	35
HG	26228340	1.087,50	4059625264751	35
HG	26228670	942,50	4059625264744	35
HG	26228700	942,50	4059625201558	35
HG	26228990	1.087,50	4059625264768	35
HG	26229000	725,00	4059625200902	35
HG	26229140	1.087,50	4059625264812	35
HG	26229340	1.087,50	4059625264799	35
HG	26229670	942,50	4059625264782	35
HG	26229700	942,50	4059625200919	35
HG	26229990	1.087,50	4059625264805	35
HG	26230000	987,50	4059625200926	36
HG	26230140	1.481,25	4059625264737	36
HG	26230340	1.481,25	4059625264713	36
HG	26230670	1.283,75	4059625264706	36
HG	26230700	1.283,80	4059625201541	36
HG	26230990	1.481,25	4059625264720	36
HG	26231000	850,00	4059625201534	36
HG	26231140	1.275,00	4059625264898	36
HG	26231340	1.275,00	4059625264874	36
HG	26231670	1.105,00	4059625264867	36
HG	26231700	1.105,00	4059625201527	36
HG	26231990	1.275,00	4059625264881	36
HG	26232000	1.237,50	4059625201510	37
HG	26232700	1.608,80	4059625201503	37
HG	26233000	1.237,50	4059625201497	37
HG	26233700	1.608,80	4059625201480	37
HG	26234000	1.362,50	4059625201473	38
HG	26234140	2.043,75	4059625264850	38
HG	26234340	2.043,75	4059625264836	38
HG	26234670	1.771,30	4059625264829	38
HG	26234700	1.771,30	4059625201466	38
HG	26234990	2.043,75	4059625264843	38

Merk	Art. Nr.	Excl. BTW	GTIN	Pag.
HG	26238140	981,30	4059625230718	38
HG	26238340	981,30	4059625230725	38
HG	26238670	915,80	4059625230732	38
HG	26238700	915,80	4059625230749	38
HG	26238990	981,30	4059625230756	38
HG	26243000	562,50	4059625201435	42
HG	26243700	731,30	4059625201428	42
HG	26250140	922,20	4059625191934	38
HG	26250340	922,20	4059625230763	38
HG	26250670	860,50	4059625230770	38
HG	26250700	860,50	4059625230787	38
HG	26250990	922,20	4059625230794	38
HG	26257000	393,80	4059625196106	40
HG	26258000	393,80	4059625196090	40
HG	26455140	44,40	4011097837291	31
HG	26455340	44,40	4011097837284	31
HG	26455670	41,90	4059625230947	31
HG	26455700	41,90	4059625230954	31
HG	26455990	44,40	4011097837390	31
HG	26457140	40,14	4011097891873	32
HG	26457340	40,14	4011097891866	32
HG	26457670	42,00	4059625304778	32
HG	26457700	42,00	4059625304761	32
HG	26457990	40,14	4011097891972	32
HG	26520140	179,80	4059625230824	26
HG	26520340	179,80	4059625221297	26
HG	26520400	103,75	4011097706085	26
HG	26520670	154,10	4059625230817	26
HG	26520700	154,10	4059625230800	26
HG	26520990	179,80	4059625230961	26
HG	26530140	179,80	4059625264027	27
HG	26530340	179,80	4059625264010	27
HG	26530400	103,75	4011097726663	27
HG	26530670	154,10	4059625263990	27
HG	26530700	154,10	4059625264003	27
HG	26530990	179,80	4059625026830	27
HG	26531140	179,80	4059625265925	27
HG	26531340	179,80	4059625265901	27
HG	26531400	103,75	4011097726946	27
HG	26531670	154,10	4059625265888	27
HG	26531700	154,10	4059625265895	27
HG	26531990	179,80	4059625265918	27
HG	26604140	991,05	4011097946979	39
HG	26604340	991,05	4011097946962	39
HG	26604990	991,05	4011097947075	39
HG	26840180	137,50	4059625241660	43
HG	26842000	1.562,50	4059625241653	43
HG	26842700	2.031,30	4059625241646	43
HG	26843000	412,50	4059625201411	31
HG	26843700	536,30	4059625201404	31
HG	26844000	312,50	4059625201398	32
HG	26844700	406,30	4059625201381	32
HG	26851000	193,80	4059625216095	29
HG	26851700	251,90	4059625216408	29
HG	26852000	191,30	4059625216415	29
HG	26852700	248,60	4059625216422	29
HG	26856000	175,00	4059625216439	30
HG	26856700	227,50	4059625216446	30
HG	26857000	172,50	4059625216453	30
HG	26857700	224,30	4059625216460	30
HG	26858000	412,50	4059625201374	31
HG	26858700	536,30	4059625201367	31
HG	26864000	118,80	4059625189696	26
HG	26864140	173,38	4059625264935	26

Merk	Art. Nr.	Excl. BTW	GTIN	Pag.
HG	26864340	173,38	4059625264911	26
HG	26864670	154,40	4059625264904	26
HG	26864700	154,40	4059625189702	26
HG	26864990	173,38	4059625264928	26
HG	26865000	118,80	4059625198544	26
HG	26865140	173,38	4059625264973	26
HG	26865340	173,38	4059625264959	26
HG	26865670	154,40	4059625264942	26
HG	26865700	154,40	4059625198575	26
HG	26865990	173,38	4059625264966	26
HG	26866000	99,00	4059625213407	26
HG	26866140	144,54	4059625265710	26
HG	26866340	144,54	4059625265673	26
HG	26866670	129,00	4059625264980	26
HG	26866700	129,00	4059625220054	26
HG	26866990	144,54	4059625265703	26
HG	26867000	99,00	4059625220085	26
HG	26867140	144,54	4059625265758	26
HG	26867340	144,54	4059625265734	26
HG	26867670	129,00	4059625265727	26
HG	26867700	129,00	4059625220092	26
HG	26867990	144,54	4059625265741	26
HG	26890140	1.394,40	4059625265970	44
HG	26890340	1.394,40	4059625265956	44
HG	26890670	1.296,50	4059625265932	44
HG	26890700	1.296,50	4059625265949	44
HG	26890990	1.394,40	4059625265963	44
HG	26891140	1.394,40	4059625266021	44
HG	26891340	1.394,40	4059625266007	44
HG	26891670	1.296,50	4059625265987	44
HG	26891700	1.296,50	4059625265994	44
HG	26891990	1.394,40	4059625266014	44
27				
HG	27370140	881,38	4011097946221	39
HG	27370340	881,38	4011097946214	39
HG	27370990	881,38	4011097946320	39
HG	27371140	1.065,69	4011097946375	39
HG	27371340	1.065,69	4011097946368	39
HG	27371990	1.065,69	4011097946474	39
HG	27375140	881,38	4011097947129	39
HG	27375340	881,38	4011097947112	39
HG	27375990	881,38	4011097947228	39
HG	27380140	816,18	4011097946528	39
HG	27380340	816,18	4011097946511	39
HG	27380990	816,18	4011097946627	39
HG	27381140	1.000,69	4011097946672	39
HG	27381340	1.000,69	4011097946665	39
HG	27381990	1.000,69	4011097946771	39
HG	27383140	816,18	4011097946825	39
HG	27383340	816,18	4011097946818	39
HG	27383990	816,18	4011097946924	39
HG	27388000	88,00	4011097783253	40
HG	27389140	133,20	4059625234471	42
HG	27389340	133,20	4059625234488	42
HG	27389670	124,50	4059625234495	42
HG	27389700	124,50	4059625234464	42
HG	27389990	133,20	4059625234457	42
HG	27393140	98,60	4059625234518	41
HG	27393340	98,60	4059625234525	41
HG	27393670	92,50	4059625234440	41
HG	27393700	92,50	4059625234501	41
HG	27393990	98,60	4059625234532	41
HG	27409140	107,23	4011097892160	41
HG	27409340	107,23	4011097892153	41

Merk	Art. Nr.	Excl. BTW	GTIN	Pag.
HG	27409990	€ 107,23	4011097892245	41
HG	27410140	€ 524,85	4011097892283	41
HG	27410340	€ 524,85	4011097892276	41
HG	27410990	€ 524,85	4011097892375	41
HG	27412140	€ 99,51	4011097819655	41
HG	27412340	€ 99,51	4011097819648	41
HG	27412990	€ 99,51	4011097819938	41
HG	27413140	155,50	4011097819983	41
HG	27413340	155,50	4011097819976	41
HG	27413670	137,00	4059625264034	41
HG	27413700	137,00	4059625264041	41
HG	27413990	155,50	4011097820064	41
HG	27446000	97,35	4011097759746	40
HG	27454140	48,10	4011097892863	31
HG	27454340	48,10	4011097892825	31
HG	27454670	44,13	4059625266090	31
HG	27454700	44,13	4059625266106	31
HG	27454990	48,10	4011097113425	31
HG	27467000	65,75	4011097759753	40
HG	27479140	99,83	4011097838632	41
HG	27479340	99,83	4011097838625	41
HG	27479990	99,83	4011097838694	41
HG	27630000	887,50	4059625196052	45
HG	27633140	1.669,70	4059625230978	44
HG	27633340	1.669,70	4059625230985	44
HG	27633670	1.495,00	4059625230992	44
HG	27633700	1.495,00	4059625231005	44
HG	27633990	1.669,70	4059625231012	44
HG	27660000	887,50	4059625196045	45
HG	27671000	431,30	4059625214145	28
HG	27672000	431,30	4059625214152	28
HG	27673000	556,30	4059625214169	28
HG	27674000	556,30	4059625214176	28
HG	27687000	1.093,80	4059625196038	45
HG	27694000	225,00	4059625261309	40
HG	27694140	337,50	4059625266199	40
HG	27694340	337,50	4059625266175	40
HG	27694670	315,00	4059625266168	40
HG	27694700	315,00	4059625261316	40
HG	27694990	337,50	4059625266182	40
28				
HG	28010000	380,60	4059625203026	63
HG	28010140	570,90	4059625241639	63
HG	28010340	570,90	4059625241622	63
HG	28010670	494,80	4059625241615	63
HG	28010700	494,80	4059625241608	63
HG	28010990	570,90	4059625241592	63
HG	28016000	78,80	4059625206676	64
HG	28020000	380,60	4059625203002	63
HG	28021000	196,90	4059625206690	64
HG	28272140	49,90	4011097838779	32
HG	28272340	49,90	4011097838748	32
HG	28272670	42,00	4059625302125	32
HG	28272700	42,00	4059625302132	32
HG	28272990	49,90	4011097838984	32
HG	28274140	53,35	4011097839141	32
HG	28274340	53,35	4011097839097	32
HG	28274990	53,35	4011097839493	32
HG	28276140	49,90	4011097839677	32
HG	28276340	49,90	4011097839639	32
HG	28276450	41,50	4011097327150	32
HG	28276670	42,00	4059625231029	32
HG	28276700	42,00	4059625231036	32
HG	28276990	49,90	4011097839950	32

Merk	Art. Nr.	Excl. BTW	GTIN	Pag.
HG	28331140	€ 40,65	4011097830452	30
HG	28331340	€ 40,65	4011097830421	30
HG	28331670	€ 41,00	4059625273708	30
HG	28331700	€ 41,00	4059625273692	30
HG	28331990	€ 40,65	4011097830698	30
HG	28387000	57,80	4059625214121	30
HG	28387140	80,40	4059625231043	30
HG	28387340	80,40	4059625231050	30
HG	28387670	74,40	4059625231067	30
HG	28387700	74,40	4059625231074	30
HG	28387990	80,40	4059625231081	30
HG	28631140	218,20	4059625231098	29
HG	28631340	218,20	4059625229606	29
HG	28631670	203,40	4059625231104	29
HG	28631700	203,40	4059625231111	29
HG	28631820	210,45	4011097499574	29
HG	28631990	218,20	4059625231128	29
HG	28632140	203,40	4059625231135	29
HG	28632340	203,40	4059625231142	29
HG	28632670	189,90	4059625231159	29
HG	28632700	189,90	4059625231166	29
HG	28632990	203,40	4059625231173	29
HG	28679000	41,30	4011097487557	29
31				
HG	31815670	406,50	4059625231180	73
HG	31817670	313,10	4059625231197	73
HG	31820670	274,10	4059625231203	73
HG	31971000	115,90	4011097641539	52
32				
HG	32128140	€ 129,57	4011097897233	30
HG	32128340	€ 129,57	4011097897226	30
HG	32128990	€ 129,57	4011097897332	30
HG	32129140	€ 129,57	4011097897387	30
HG	32129340	€ 129,57	4011097897370	30
HG	32129990	€ 129,57	4011097897479	30
HG	32500140	447,60	4059625229286	51
HG	32500340	447,60	4059625229293	51
HG	32500670	418,00	4059625231210	51
HG	32500700	418,00	4059625231227	51
HG	32500990	447,60	4059625229309	51
HG	32507140	485,80	4059625229316	51
HG	32507340	485,80	4059625229330	51
HG	32507670	452,50	4059625212455	51
HG	32507700	452,50	4059625212462	51
HG	32507990	485,80	4059625229347	51
HG	32511140	665,80	4059625222539	51
HG	32511340	665,80	4059625222546	51
HG	32511670	621,40	4059625231234	51
HG	32511700	621,40	4059625231241	51
HG	32511990	665,80	4059625222553	51
HG	32512140	714,10	4059625229354	51
HG	32512340	714,10	4059625229378	51
HG	32512670	666,60	4059625231500	51
HG	32512700	666,60	4059625231517	51
HG	32512990	714,10	4059625229385	51
HG	32515140	693,60	4059625229392	52
HG	32515340	693,60	4059625229408	52
HG	32515670	647,30	4059625231524	52
HG	32515700	647,30	4059625231531	52
HG	32515990	693,60	4059625229415	52
HG	32520140	653,70	4059625229446	53
HG	32520340	653,70	4059625229453	53
HG	32520670	610,10	4059625231548	53
HG	32520700	610,10	4059625231555	53

Merk	Art. Nr.	Excl. BTW	GTIN	Pag.
HG	32520990	653,70	4059625229460	53
HG	32526140	634,50	4059625229422	52
HG	32526340	634,50	4059625204672	52
HG	32526670	592,10	4059625231562	52
HG	32526700	592,10	4059625231579	52
HG	32526990	634,50	4059625229439	52
HG	32532140	3.073,50	4059625229491	53
HG	32532340	3.073,50	4059625229507	53
HG	32532670	2.868,00	4059625231586	53
HG	32532700	2.868,00	4059625231593	53
HG	32532990	3.073,50	4059625229514	53
HG	32540140	615,20	4059625231708	54
HG	32540340	615,20	4059625229477	54
HG	32540670	574,10	4059625231715	54
HG	32540700	574,10	4059625231722	54
HG	32540990	615,20	4059625231739	54
HG	32543140	594,70	4059625231746	54
HG	32543340	594,70	4059625231753	54
HG	32543670	554,90	4059625231760	54
HG	32543700	554,90	4059625231777	54
HG	32543990	594,70	4059625231784	54
HG	32545140	416,10	4059625231791	54
HG	32545340	416,10	4059625229484	54
HG	32545670	389,20	4059625231807	54
HG	32545700	389,20	4059625231814	54
HG	32545990	416,10	4059625231821	54
HG	32546140	594,70	4059625231838	54
HG	32546340	594,70	4059625231845	54
HG	32546670	554,90	4059625231852	54
HG	32546700	554,90	4059625231869	54
HG	32546990	594,70	4059625231876	54
HG	32560140	416,10	4059625241585	55
HG	32560340	416,10	4059625241578	55
HG	32560670	387,90	4059625241561	55
HG	32560700	387,90	4059625241554	55
HG	32560990	416,10	4059625241547	55
HG	32565140	386,60	4059625231883	55
HG	32565340	386,60	4059625231890	55
HG	32565670	360,90	4059625231906	55
HG	32565700	360,90	4059625231913	55
HG	32565990	386,60	4059625231920	55
50				
HG	50001000	40,80	4011097146867	66
HG	50001140	61,11	4011097820347	66
HG	50001340	61,11	4011097820330	66
HG	50001990	61,11	4011097820415	66
HG	50100140	91,40	4011097820125	66
HG	50100340	91,40	4011097820101	66
HG	50100670	94,20	4059625266113	66
HG	50100700	94,20	4059625266120	66
HG	50100990	91,40	4011097820286	66
52				
HG	52100140	190,87	4059625000908	66
HG	52100340	190,87	4059625000861	66
HG	52100990	190,87	4059625001226	66
HG	52105140	124,30	4059625001400	66
HG	52105340	124,30	4059625001370	66
HG	52105670	116,40	4059625240182	66
HG	52105700	116,40	4059625240199	66
HG	52105990	124,30	4059625001707	66
HG	52120140	312,92	4059625000038	66
HG	52120340	312,92	nog niet bekend	66
HG	52120990	312,92	4059625001929	66
53				

Merk	Art. Nr.	Excl. BTW	GTIN	Pag.
HG	53428140	24,29	nog niet bekend	61
HG	53428340	24,29	4059625293911	61
HG	53428990	24,29	4011097124131	61
HG	53493140	39,24	4011097977041	61
HG	53493340	39,24	4011097977034	61
HG	53493670	37,20	4059625315149	61
HG	53493700	37,20	4059625315132	61
HG	53493990	39,24	4011097977126	61
58				
HG	58115180	110,80	4011097433103	62
HG	58116180	155,60	4011097433110	62
HG	58117140	265,60	4059625003732	62
HG	58117340	265,60	4059625002599	62
HG	58117670	248,70	4059625235683	62
HG	58117700	248,70	4059625235676	62
HG	58117990	265,60	4059625004050	62
HG	58123140	349,52	4059625004333	62
HG	58123340	349,52	4059625004180	62
HG	58123990	349,52	4059625004838	62
HG	58126180	174,80	4011097140230	62
HG	58127140	276,91	4059625005842	62
HG	58127340	276,91	4059625005804	62
HG	58127990	276,91	4059625006160	62
HG	58128140	322,00	4059625006320	62
HG	58128340	322,00	4059625006306	62
HG	58128990	322,00	4059625006481	62
HG	58140180	55,05	4011097233543	65
HG	58141180	78,45	4011097233574	65
HG	58143140	120,60	nog niet bekend	65
HG	58143340	120,60	4059625186008	65
HG	58143990	120,60	nog niet bekend	65
HG	58150140	134,86	4059625005507	64
HG	58150340	134,86	4059625005484	64
HG	58150990	134,86	4059625005705	64
HG	58185140	36,20	4059625243985	64
HG	58185340	36,20	4059625243992	64
HG	58185670	33,90	4059625244203	64
HG	58185700	33,90	4059625244210	64
HG	58185990	36,20	4059625178706	64
HG	58186140	49,71	4059625005064	64
HG	58186340	49,71	4059625005026	64
HG	58186990	49,71	4059625005385	64
HG	58192000	127,75	4011097412955	62
60				
HG	60056140	108,88	4011097945354	65
HG	60056340	108,88	4011097945347	65
HG	60056990	108,88	4011097945453	65
71				
HG	71474140	470,10	4059625231982	58
HG	71474340	470,10	4059625229583	58
HG	71474670	439,30	4059625231999	58
HG	71474700	439,30	4059625232002	58
HG	71474990	470,10	4059625232019	58
HG	71710140	255,80	4059625232026	56
HG	71710340	255,80	4059625229521	56
HG	71710670	235,30	4059625232033	56
HG	71710700	235,30	4059625232040	56
HG	71710990	255,80	4059625232057	56
HG	71712140	250,80	4059625265789	56
HG	71712340	250,80	4059625147054	56
HG	71712670	230,30	4059625265765	56
HG	71712700	230,30	4059625265772	56
HG	71712990	250,80	4059625035573	56
HG	71713140	255,80	4059625232064	56

Merk	Art. Nr.	Excl. BTW	GTIN	Pag.
HG	71713340	255,80	4059625232071	56
HG	71713670	235,30	4059625232088	56
HG	71713700	235,30	4059625232095	56
HG	71713990	255,80	4059625232101	56
HG	71714140	250,80	4059625265833	56
HG	71714340	250,80	4059625265819	56
HG	71714670	230,30	4059625265796	56
HG	71714700	230,30	4059625265802	56
HG	71714990	250,80	4059625265826	56
HG	71716140	413,60	4059625232118	57
HG	71716340	413,60	4059625229538	57
HG	71716670	385,30	4059625232125	57
HG	71716700	385,30	4059625232132	57
HG	71716990	413,60	4059625232149	57
HG	71717140	406,10	4059625265871	57
HG	71717340	406,10	4059625198001	57
HG	71717670	380,30	4059625265840	57
HG	71717700	380,30	4059625265857	57
HG	71717990	406,10	4059625265864	57
HG	71720140	254,50	4059625250457	58
HG	71720340	254,50	4059625250440	58
HG	71720670	238,80	4059625250433	58
HG	71720700	238,80	4059625250426	58
HG	71720990	254,50	4059625250419	58
HG	71721140	254,50	nog onbekend	58
HG	71721340	254,50	nog onbekend	58
HG	71721670	238,80	nog onbekend	58
HG	71721700	238,80	nog onbekend	58
HG	71721990	254,50	nog onbekend	58
HG	71733140	447,00	4059625232156	58
HG	71733340	447,00	4059625229545	58
HG	71733670	417,40	4059625232163	58
HG	71733700	417,40	4059625232170	58
HG	71733990	447,00	4059625170472	58
HG	71734140	391,70	4059625232187	57
HG	71734340	391,70	4059625232194	57
HG	71734670	366,00	4059625232200	57
HG	71734700	366,00	4059625232217	57
HG	71734990	391,70	4059625232224	57
HG	71740140	323,70	4059625232231	58
HG	71740340	323,70	4059625221754	58
HG	71740670	301,80	4059625232248	58
HG	71740700	301,80	4059625232255	58
HG	71740990	323,70	4059625232262	58
HG	71745140	268,40	4059625232279	58
HG	71745340	268,40	4059625232286	58
HG	71745670	250,50	4059625232293	58
HG	71745700	250,50	4059625232309	58
HG	71745990	268,40	4059625232316	58
HG	71748140	700,70	4059625232323	59
HG	71748340	700,70	4059625232330	59
HG	71748670	650,70	4059625232347	59
HG	71748700	650,70	4059625232354	59
HG	71748990	700,70	4059625232361	59
HG	71754140	406,00	4059625246429	56
HG	71754340	406,00	4059625246412	56
HG	71754670	377,00	4059625246443	56
HG	71754700	377,00	4059625246450	56
HG	71754990	406,00	4059625246436	56
HG	71755140	406,00	nog onbekend	56
HG	71755340	406,00	nog onbekend	56
HG	71755670	377,00	nog onbekend	56
HG	71755700	377,00	nog onbekend	56
HG	71755990	406,00	nog onbekend	56

Merk	Art. Nr.	Excl. BTW	GTIN	Pag.
HG	71760140	278,70	4059625232378	59
HG	71760340	278,70	4059625232385	59
HG	71760670	260,70	4059625232392	59
HG	71760700	260,70	4059625232408	59
HG	71760990	278,70	4059625232415	59
HG	71765140	223,50	4059625232422	60
HG	71765340	223,50	4059625147061	60
HG	71765670	208,10	4059625232439	60
HG	71765700	208,10	4059625232446	60
HG	71765990	223,50	4059625232453	60
72				
HG	72800000	375,00	4059625255452	71
HG	72800670	487,50	4059625255445	71
HG	72800800	487,50	4059625255438	71
HG	72801000	437,50	4059625255421	71
HG	72801670	568,80	4059625255414	71
HG	72801800	568,80	4059625255407	71
HG	72802000	318,80	4059625255391	71
HG	72802670	415,00	4059625255384	71
HG	72802800	415,00	4059625255377	71
HG	72803000	381,30	4059625255360	70
HG	72803670	496,30	4059625255353	70
HG	72803800	496,30	4059625255346	70
HG	72804000	256,30	4059625255339	70
HG	72804670	333,80	4059625255322	70
HG	72804800	333,80	4059625255315	70
HG	72806000	225,00	4059625255308	70
HG	72806670	292,50	4059625255292	70
HG	72806800	292,50	4059625255285	70
HG	72808000	256,30	4059625255278	70
HG	72808670	333,80	4059625255261	70
HG	72808800	333,80	4059625255254	70
HG	72809000	318,80	4059625255247	71
HG	72809670	415,00	4059625255230	71
HG	72809800	415,00	4059625255223	71
HG	72840000	218,80	4059625255216	71
HG	72840670	285,00	4059625255209	71
HG	72840800	285,00	4059625255193	71
HG	72842000	375,00	4059625269909	71
HG	72842670	487,50	4059625269695	71
HG	72843000	256,30	4059625269688	70
HG	72843670	333,80	4059625269671	70
HG	72844000	225,00	4059625269664	70
HG	72844670	292,50	4059625269657	70
HG	72845000	256,30	4059625269640	70
HG	72845670	333,80	4059625269633	70
73				
HG	73818340	951,90	4059625229590	69
HG	73818670	887,80	4059625232514	69
HG	73830000	750,00	4059625255568	68
HG	73830800	975,00	4059625255551	68
HG	73831000	812,50	4059625255179	68
HG	73831800	1.062,50	4059625255155	68
HG	73836000	687,50	4059625269442	68
HG	73836800	962,50	4059625269435	68
HG	73837000	750,00	4059625269428	68
HG	73837800	975,00	4059625269411	68
96				
AX	96441000	144,80	4011097432717	53
HG	96615000	40,30	4011097391502	55
97				
HG	97450000	12,40	4011097487304	29
98				
HG	98681000	16,70	4011097545714	44

40°

Rainfinity

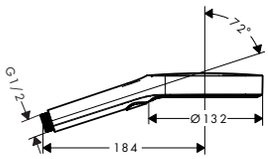

Rainfinity Handdouche 130 3jet

- diameter douchekop 130 mm
- Select-knop voor wisselen straalsoort
- 3 straalsoorten
- PowderRain, Intense PowderRain, MonoRain
- max. waterdoorstroom bij 3 bar: 14 l/min
- lood- en nikkelvrije doorvoer, geschikt bij allergie
- incl. uitspoelbaar vuilfilter

Oppervlak	Art. Nr.	excl. BTW	incl. BTW
chroom	26864000	118,80	143,75
Brushed Bronze	26864140	173,38	209,79
Brushed Black	26864340	173,38	209,79
Chrome mat zwart	26864670	154,40	186,82
mat wit	26864700	154,40	186,82
Polished Gold Optic	26864990	173,38	209,79

Select · Quick Clean · XXL Performance

Leverbaar vanaf januari 2021

Waterbesparende EcoSmart versie

NEW

- **Rainfinity** Handdouche 130 3jet EcoSmart

chroom	26865000	118,80	143,75
Brushed Bronze	26865140	173,38	209,79
Brushed Black	26865340	173,38	209,79
Chrome mat zwart	26865670	154,40	186,82
mat wit	26865700	154,40	186,82
Polished Gold Optic	26865990	173,38	209,79

Leverbaar vanaf januari 2021

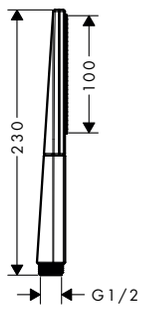

Rainfinity Staafhanddouche 100 1jet

- diameter douchekop 100 mm
- 1 straalsoort
- PowderRain
- max. waterdoorstroom bij 3 bar: 13.8 l/min
- lood- en nikkelvrije doorvoer, geschikt bij allergie
- incl. uitspoelbaar vuilfilter

chroom	26866000	99,00	119,79
Brushed Bronze	26866140	144,54	174,89
Brushed Black	26866340	144,54	174,89
Chrome mat zwart	26866670	129,00	156,09
mat wit	26866700	129,00	156,09
Polished Gold Optic	26866990	144,54	174,89

Quick Clean

Leverbaar vanaf januari 2021

Waterbesparende EcoSmart versie

NEW

- **Rainfinity** Staafhanddouche 100 1jet EcoSmart

chroom	26867000	99,00	119,79
Brushed Bronze	26867140	144,54	174,89
Brushed Black	26867340	144,54	174,89
Chrome mat zwart	26867670	129,00	156,09
mat wit	26867700	129,00	156,09
Polished Gold Optic	26867990	144,54	174,89

Leverbaar vanaf januari 2021

Raindance Select E

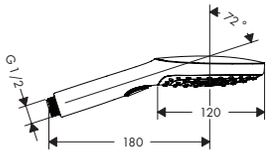

Raindance Select E handdouche 120 3jet

- diameter douchekop 120 mm
- Select-knop voor wisselen straalsoort
- 3 straalsoorten
- RainAir volle zachte regenstraal, Rain krachtige regenstraal, Whirl intensieve massagestraal
- max. waterdoorstroom bij 3 bar: 15 l/min
- lood- en nikkelvrije doorvoer, geschikt bij allergie
- incl. uitspoelbaar vuilfilter

Brushed Bronze	26520140	179,80	217,56
Brushed Black	26520340	179,80	217,56
Chrome wit/chroom	26520400	103,75	125,54
mat zwart	26520670	154,10	186,46
mat wit	26520700	154,10	186,46
Polished Gold Optic	26520990	179,80	217,56

Select · Air Power · Quick Clean · XXL Performance

Maten bij maattekeningen worden aangeduid in mm. Prijs- en modelwijzigingen voorbehouden.

*Check van tevoren of dit product in de Special Finish van uw keuze beschikbaar is.

Raindance Select S

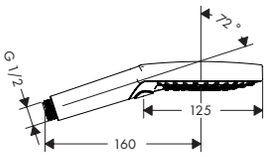

Raindance Select S
handdouche 120 3jet

- diameter douchekop 125 mm
- Select-knop voor wisselen straalsoort
- 3 straalsoorten
- Rain krachtige regenstraal, RainAir volle zachte regenstraal, Whirl intensieve massagestraal
- max. waterdoorstroom bij 3 bar: 15 l/min
- lood- en nikkelvrije doorvoer, geschikt bij allergie
- incl. uitspoelbaar vuilfilter

Oppervlak	Art. Nr.	excl. BTW	incl. BTW
Brushed Bronze	26530140	179,80	217,56
Brushed Black	26530340	179,80	217,56
Chrome			
wit/chroom	26530400	103,75	125,54
mat zwart	26530670	154,10	186,46
mat wit	26530700	154,10	186,46
Polished Gold Optic	26530990	179,80	217,56

Select · Air Power · Quick Clean · XXL Performance

Leverbaar vanaf juli 2020

Waterbesparende EcoSmart versie

- **Raindance Select S** handdouche 120 3jet EcoSmart 9 l/min

Brushed Bronze	26531140	179,80	217,56
Brushed Black	26531340	179,80	217,56
Chrome			
wit/chroom	26531400	103,75	125,54
mat zwart	26531670	154,10	186,46
mat wit	26531700	154,10	186,46
Polished Gold Optic	26531990	179,80	217,56

Leverbaar vanaf juli 2020

Maten bij maattekeningen worden aangeduid in mm. Prijs- en modelwijzigingen voorbehouden.

*Check van tevoren of dit product in de Special Finish van uw keuze beschikbaar is.

Rainfinity douchesets

	Oppervlak	Art. Nr.	excl. BTW	incl. BTW
Rainfinity PowderRain doucheset 130 3jet met glijstang 90 cm en zeepschaal	chroom	27671000	431,30	521,87

NEW

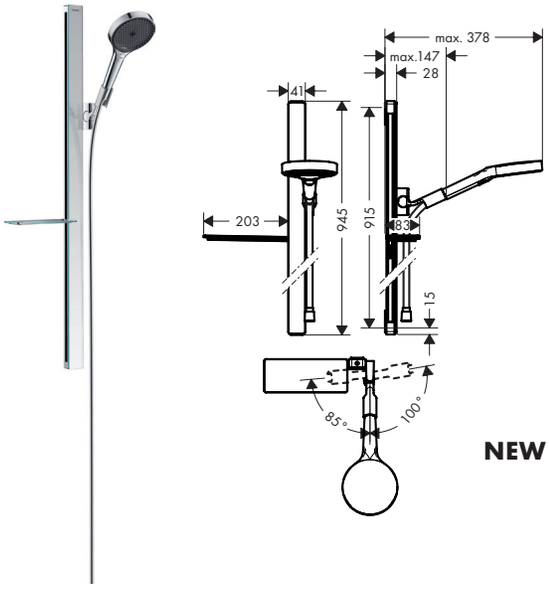

- Bestaat verder uit: handdouche, glijstang, doucheslang, schuifstuk, zeepschaal
- diameter handdouche 130 mm
- PowderRain, Intense PowderRain, MonoRain
- planchet van veiligheidsglas
- Select-knop voor wisselen straalsoort
- meedraaiende wartel aan douchezijde tegen verdraaien van de doucheslang
- traploos in hoogte verstelbaar
- 90° instelbaar schuifstuk, draait naar links en rechts, omhoog en omlaag
- 41 mm brede stang
- kunststof wandsteunen
- finish: chroom

Bestaat verder uit:

NEW
- **Rainfinity** Handdouche 130 3jet (# 26864XXX)
- **Isiflex** doucheslang 160 cm (# 28276XXX)
- **Casetta** planchet van veiligheidsglas E (# 26511XXX)

Alternatieve maten

NEW **Rainfinity** PowderRain doucheset 130 3jet met glijstang 150 cm en zeepschaal	chroom	27673000	556,30	673,12

Waterbesparende EcoSmart versie

NEW **Rainfinity** PowderRain doucheset 130 3jet EcoSmart 9l/min met glijstang 90 cm en zeepschaal	chroom	27672000	431,30	521,87

	Oppervlak	Art. Nr.	excl. BTW	incl. BTW
Rainfinity PowderRain doucheset 130 3jet met glijstang 150 cm en zeepschaal	chroom	27673000	556,30	673,12

NEW

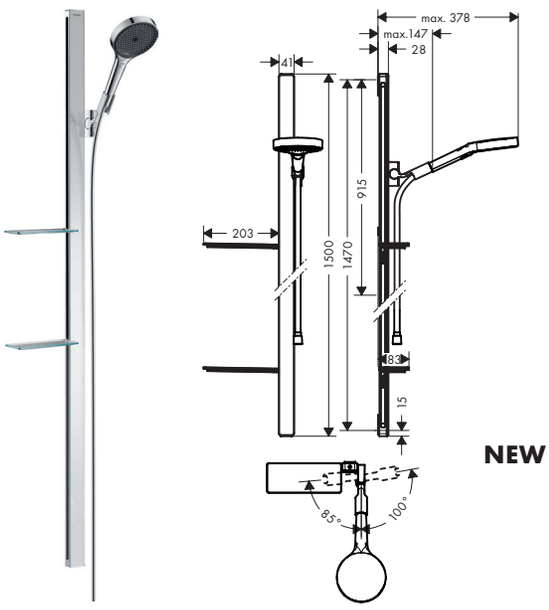

- Bestaat verder uit: handdouche, glijstang, doucheslang, schuifstuk, zeepschalen
- diameter handdouche 130 mm
- PowderRain, Intense PowderRain, MonoRain
- planchet van veiligheidsglas
- Select-knop voor wisselen straalsoort
- meedraaiende wartel aan douchezijde tegen verdraaien van de doucheslang
- traploos in hoogte verstelbaar
- 90° instelbaar schuifstuk, draait naar links en rechts, omhoog en omlaag
- 41 mm brede stang
- kunststof wandsteunen
- finish: chroom

Bestaat verder uit:

NEW
- **Rainfinity** Handdouche 130 3jet (# 26864XXX)
- **Isiflex** doucheslang 160 cm (# 28276XXX)
- **Casetta** planchet van veiligheidsglas E (# 26511XXX)

Alternatieve maten

NEW **Rainfinity** PowderRain doucheset 130 3jet met glijstang 90 cm en zeepschaal	chroom	27671000	431,30	521,87

Waterbesparende EcoSmart versie

NEW **Rainfinity** PowderRain doucheset 130 3jet EcoSmart 9l/min met glijstang 150 cm en zeepschaal	chroom	27674000	556,30	673,12

Maten bij maattekeningen worden aangeduid in mm. Prijs- en modelwijzigingen voorbehouden.

*Check van tevoren of dit product in de Special Finish van uw keuze beschikbaar is.

Glijstangen Modern

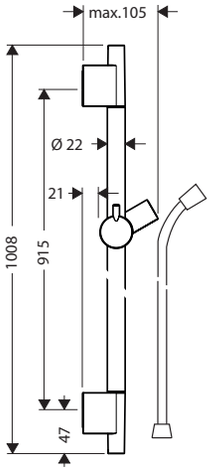

	Oppervlak	Art. Nr.	excl. BTW	incl. BTW
Unica S Puro glijstang 90 cm met doucheslang	Brushed Bronze	28631140	218,20	264,02
	Brushed Black	28631340	218,20	264,02
· Bestaat verder uit: glijstang, doucheslang, schuifstuk	Chrome			
· douchehouder uit metaal	mat zwart	28631670	203,40	246,11
· houder vast te zetten	mat wit	28631700	203,40	246,11
· houder traploos verstelbaar	Brushed Nickel	28631820	210,45	254,64
	Polished Gold Optic	28631990	218,20	264,02
Bestaat verder uit:				
· **Isiflex** doucheslang 160 cm (# 28276XXX)				
Alternatieve maten				
· **Unica** glijstang S puro 65 cm met doucheslang	Brushed Bronze	28632140	203,40	246,11
	Brushed Black	28632340	203,40	246,11
	Chrome			
	mat zwart	28632670	189,90	229,78
	mat wit	28632700	189,90	229,78
	Polished Gold Optic	28632990	203,40	246,11
Bijpassende onderdelen				
· **Casetta** 'S Puro zeepschaal	chroom	28679000	41,30	49,97
· Opvulschijfje	chroom	97450000	12,40	15,00

Rainfinity sets

NEW

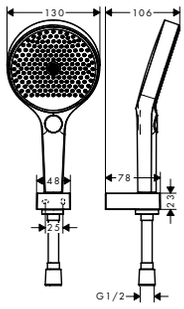

Rainfinity PowderRain douchehouderset 130 3jet met doucheslang 125 cm	chroom	26852000	191,30	231,47
	mat wit	26852700	248,60	300,81
· Bestaat verder uit: handdouche, douchehouder, doucheslang				
· diameter handdouche 130 mm				
· PowderRain, Intense PowderRain, MonoRain				
· Select-knop voor wisselen straalsoort				
· waterdoorstroom handdouche aansluiting vanaf 3 bar: 14 l/min				
· meedraaiende wartel aan douchezijde tegen verdraaien van de doucheslang				
Bestaat verder uit:				
NEW · **Rainfinity** Handdouche 130 3jet (# 26864XXX)				
· **Isiflex** doucheslang 125 cm (# 28272XXX)				
NEW · douchehouder Porter E (# 28387XXX)				
Alternatieve maten				
NEW · **Rainfinity** PowderRain douchehouderset 130 3jet met doucheslang 160 cm	chroom	26851000	193,80	234,50
	mat wit	26851700	251,90	304,80

Maten bij maattekeningen worden aangeduid in mm. Prijs- en modelwijzigingen voorbehouden.

*Check van tevoren of dit product in de Special Finish van uw keuze beschikbaar is.

	Oppervlak	Art. Nr.	excl. BTW	incl. BTW
Rainfinity PowderRain douchehouderset 100 1jet met doucheslang 125 cm	chroom	26857000	172,50	208,73
	mat wit	26857700	224,30	271,40
· Bestaat verder uit: staafhanddouche, douchehouder, doucheslang · diameter handdouche 100 mm · PowderRain · waterdoorstroom handdouche aansluiting vanaf 3 bar: 14 l/min · meedraaiende wartel aan douchezijde tegen verdraaien van de doucheslang				
Bestaat verder uit: · **Rainfinity** Staafhanddouche 100 1jet (# 26866XXX) NEW · **Isiflex** doucheslang 125 cm (# 28272XXX) · douchehouder Porter E (# 28387XXX) NEW				
Alternatieve maten · **Rainfinity** PowderRain douchehouderset 100 1jet met doucheslang 160 cm NEW	chroom	26856000	175,00	211,75
	mat wit	26856700	227,50	275,28

Bidet

bidet handdouche 1jet met wandhouder en drukbestendige doucheslang	Brushed Bronze	32129140	143,64	173,80
	Brushed Black	32129340	143,64	173,80
	Chrome			
	Polished Gold Optic	32129990	143,64	173,80
· Bestaat verder uit: bidet handdouche, douchehouder, doucheslang · waterdoorstroom handdouche aansluiting vanaf 3 bar: 6.6 l/min · met terugslagklep · Opmerkingen: Oppervlak doucheslang chroom				
Bestaat verder uit: · Porter S wandhouder (# 28331000)				
Alternatieve maten · bidet handdouche 1jet met wandhouder en drukbestendige doucheslang	Brushed Bronze	32128140	143,64	173,80
	Brushed Black	32128340	143,64	173,80
	Chrome			
	Polished Gold Optic	32128990	143,64	173,80

Douchehouder Modern

douchehouder Porter E	chroom	28387000	57,80	69,94
	Brushed Bronze	28387140	80,40	97,28
	Brushed Black	28387340	80,40	97,28
	Chrome			
	mat zwart	28387670	74,40	90,02
	mat wit	28387700	74,40	90,02
	Polished Gold Optic	28387990	80,40	97,28
· vaste bevestigingspositie · voor slangen met konische moer · metaal				
				Leverbaar vanaf juli 2020

Porter S wandhouder	Brushed Bronze	28331140	40,65	49,19
	Brushed Black	28331340	40,65	49,19
	Chrome			
	mat zwart	28331670	41,00	49,61
	mat wit	28331700	41,00	49,61
	Polished Gold Optic	28331990	40,65	49,19
· vaste bevestigingspositie · voor slangen met konische moer				
				Leverbaar vanaf juli 2020

Maten bij maattekeningen worden aangeduid in mm. Prijs- en modelwijzigingen voorbehouden.

*Check van tevoren of dit product in de Special Finish van uw keuze beschikbaar is.

Fixfit Porter wandhouder Modern

NEW

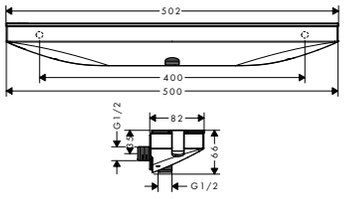

	Oppervlak	Art. Nr.	excl. BTW	incl. BTW
Rainfinity muuraansluiting Porter 500 met douchehouder en planchet L · metalen muuraansluitbocht · planchet van veiligheidsglas · Oppervlak van het planchet bij kleurvariant -000= spiegelglas, bij de kleurvariant -700 = grafietkleurig · met geïntegreerde douchehouder · montage: wand · slangwartel: voor doucheslang met konische moer aan beide zijden	chroom mat wit	26843000 26843700	412,50 536,30	499,13 648,92

NEW

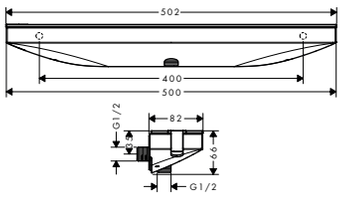

Rainfinity muuraansluiting porter 500 met douchehouder en planchet R · metalen muuraansluitbocht · planchet van veiligheidsglas · Oppervlak van het planchet bij kleurvariant -000= spiegelglas, bij de kleurvariant -700 = grafietkleurig · met geïntegreerde douchehouder · met terugslagklep · montage: wand · slangwartel: voor doucheslang met konische moer aan beide zijden	chroom mat wit	26858000 26858700	412,50 536,30	499,13 648,92

Fixfit slangaansluiting Modern

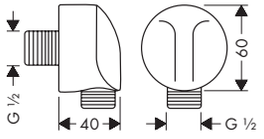

FixFit muuraansluitbocht E zonder terugslagklep · metalen muuraansluitbocht · montage: wand	Brushed Bronze Brushed Black Chrome mat zwart mat wit Polished Gold Optic	27454140 27454340 27454670 27454700 27454990	48,10 48,10 44,13 44,13 48,10	58,20 58,20 53,39 53,39 58,20

Leverbaar vanaf juli 2020

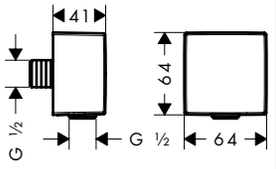

FixFit muuraansluitbocht Square met terugslagklep · kunststof muuraansluitbocht · met terugslagklep · montage: wand	Brushed Bronze Brushed Black Chrome mat zwart mat wit Polished Gold Optic	26455140 26455340 26455670 26455700 26455990	44,40 44,40 41,90 41,90 44,40	53,72 53,72 50,70 50,70 53,72

Maten bij maattekeningen worden aangeduid in mm. Prijs- en modelwijzigingen voorbehouden.

*Check van tevoren of dit product in de Special Finish van uw keuze beschikbaar is.

	Oppervlak	Art. Nr.	excl. BTW	incl. BTW
FixFit muuraansluitbocht met terugslagklep	Brushed Bronze	26457140	40,14	48,57
· kunststof muuraansluitbocht	Brushed Black	26457340	40,14	48,57
· met terugslagklep	Chrome			
· montage: wand	mat zwart	26457670	42,00	50,82
	mat wit	26457700	42,00	50,82
	Polished Gold Optic	26457990	40,14	48,57

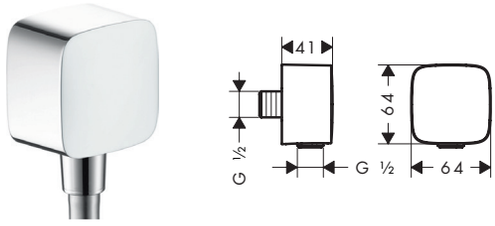

Rainfinity

NEW

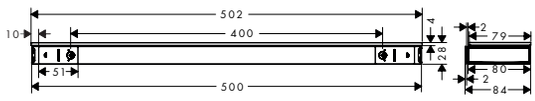

Rainfinity planchet 500	chroom	26844000	312,50	378,13
· Oppervlak van het planchet bij kleurvariant -000= spiegelglas, bij de kleurvariant -700 = grafietkleurig	mat wit	26844700	406,30	491,62
· planchet van veiligheidsglas				
· van metaal				
· wandmontage				
· lengte: 500 mm				

Isiflex doucheslangen

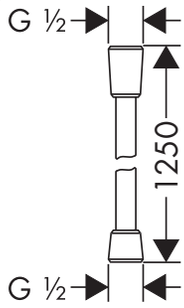

Isiflex doucheslang 125 cm	Brushed Bronze	28272140	49,90	60,38
· doucheslang van hoogwaardig kunststof	Brushed Black	28272340	49,90	60,38
· eenvoudig te reinigen kunststof huls	Chrome			
· lengte: 1,25 m	mat zwart	28272670	42,00	50,82
· meedraaiende wartel aan douchezijde tegen verdraaien van de doucheslang	mat wit	28272700	42,00	50,82
· met knikbescherming	Polished Gold Optic	28272990	49,90	60,38
Alternatieve maten				
· **Isiflex** doucheslang 160 cm	Brushed Bronze	28276140	49,90	60,38
	Brushed Black	28276340	49,90	60,38
	Chrome			
	wit	28276450	41,50	50,22
	mat zwart	28276670	42,00	50,82
	mat wit	28276700	42,00	50,82
	Polished Gold Optic	28276990	49,90	60,38
· **Isiflex** doucheslang 200 cm	Brushed Bronze	28274140	53,35	64,55
	Brushed Black	28274340	53,35	64,55
	Chrome			
	Polished Gold Optic	28274990	53,35	64,55

Maten bij maattekeningen worden aangeduid in mm. Prijs- en modelwijzigingen voorbehouden.

*Check van tevoren of dit product in de Special Finish van uw keuze beschikbaar is.

Rainfinity hoofddouches

NEW

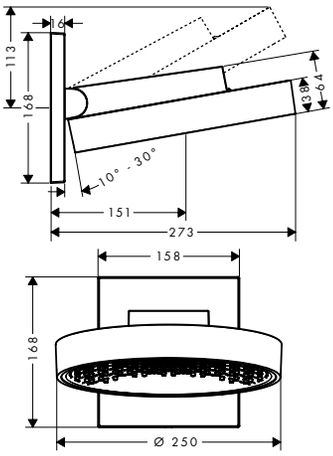

	Oppervlak	Art. Nr.	excl. BTW	incl. BTW
Rainfinity PowderRain hoofddouche 250 1jet met douchearm	chroom	26226000	862,50	1.043,63
	mat wit	26226700	1.121,30	1.356,77

Quick Clean · XXL Performance

- Bestaat verder uit: douchearm
- voorsprong uitloop 273 mm
- PowderRain
- middelste stralschrijf: 151 mm
- diameter straalplaat 250 mm
- Douchearm 10-30° verticaal kantelbaar
- max. waterdoorstroom bij 3 bar: 19 l/min
- waterdoorstroom PowderRain (3 bar): 19 l/min
- Oppervlak straalschijf: grafiet
- afdekplaat van aluminium
- hoofddouche los reinigbaar

Alternatieve maten

NEW

	Oppervlak	Art. Nr.	excl. BTW	incl. BTW
Rainfinity PowderRain hoofddouche 360 1jet met douchearm	chroom	26230000	987,50	1.194,88
	Brushed Bronze	26230140	1.481,25	1.792,31
	Brushed Black	26230340	1.481,25	1.791,31
	Chrome mat zwart	26230670	1.283,80	1.553,40
	mat wit	26230700	1.283,80	1.553,40
	Polished Gold Optic	26230990	1.481,25	1.791,31

Leverbaar vanaf januari 2021

Waterbesparende EcoSmart versie

NEW

	Oppervlak	Art. Nr.	excl. BTW	incl. BTW
Rainfinity PowderRain hoofddouche 250 1jet EcoSmart met douchearm	chroom	26227000	862,50	1.043,63
	mat wit	26227700	1.121,30	1.356,77

Maten bij maattekeningen worden aangeduid in mm. Prijs- en modelwijzigingen voorbehouden.

*Check van tevoren of dit product in de Special Finish van uw keuze beschikbaar is.

NEW

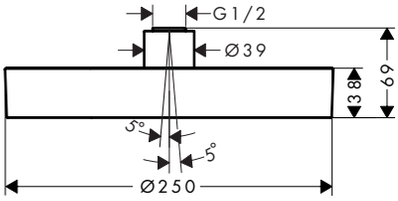

	Oppervlak	Art. Nr.	excl. BTW	incl. BTW
Rainfinity PowderRain hoofddouche 250 1jet	chroom	26228000	725,00	877,25
· PowderRain	Brushed Bronze	26228140	1.081,50	1.308,61
· diameter straalplaat 250 mm	Brushed Black	26228340	1.081,50	1.308,61
· kogelgewricht: straalhoek hoofddouche verstelbaar (2 x 5°)	Chrome			
· max. waterdoorstroom bij 3 bar: 16.3 l/min	mat zwart	26228670	942,50	1.140,43
· waterdoorstroom PowderRain (3 bar): 16 l/min	mat wit	26228700	942,50	1.140,43
· Oppervlak straalschijf: grafiet	Polished Gold Optic	26228990	1.081,50	1.308,61
· afdekplaat van aluminium				
· hoofddouche los reinigbaar				
· oppervlak frame: metaal				
			Leverbaar vanaf januari 2021	
Alternatieve maten				
NEW · **Rainfinity** PowderRain hoofddouche 360 1jet	chroom	26231000	850,00	1.028,50
	Brushed Bronze	26231140	1.275,00	1.542,70
	Brushed Black	26231340	1.275,00	1.542,70
	Chrome			
	mat zwart	26231670	1.105,00	1.337,05
	mat wit	26231700	1.105,00	1.337,05
	Polished Gold Optic	26231990	1.275,00	1.542,70
Waterbesparende EcoSmart versie				
NEW · **Rainfinity** PowderRain hoofddouche 250 1jet EcoSmart	chroom	26229000	725,00	877,25
	Brushed Bronze	26229140	1.087,50	1.315,88
	Brushed Black	26229340	1.087,50	1.315,88
	Chrome			
	mat zwart	26229670	942,50	1.140,43
	mat wit	26229700	942,50	1.140,43
	Polished Gold Optic	26229990	1.087,50	1.315,88
			Leverbaar vanaf januari 2021	
Bijpassende onderdelen				
NEW · douchearm Square 38,9 cm	chroom	27694000	225,00	272,25
	Brushed Bronze	27694140	337,50	408,38
	Brushed Black	27694340	337,50	408,38
	Chrome			
	mat zwart	27694670	315,00	381,15
	mat wit	27694700	315,00	381,15
	Polished Gold Optic	27694990	337,50	408,38
· Plafondbevestiging S 100 mm	Brushed Bronze	27393140	98,60	119,31
	Brushed Black	27393340	98,60	119,31
	Chrome			
	mat zwart	27393670	92,50	111,93
	mat wit	27393700	92,50	111,93
	Polished Gold Optic	27393990	98,60	119,31
· Plafondbevestiging S 300 mm	Brushed Bronze	27389140	133,20	161,17
	Brushed Black	27389340	133,20	161,17
	Chrome			
	mat zwart	27389670	124,50	150,65
	mat wit	27389700	124,50	150,65
	Polished Gold Optic	27389990	133,20	161,17
			Leverbaar vanaf januari 2021	

Maten bij maattekeningen worden aangeduid in mm. Prijs- en modelwijzigingen voorbehouden.

*Check van tevoren of dit product in de Special Finish van uw keuze beschikbaar is.

NEW

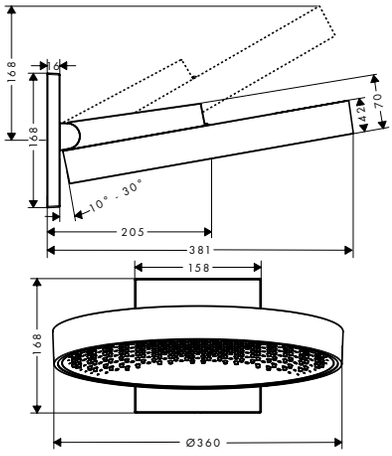

	Oppervlak	Art. Nr.	excl. BTW	incl. BTW
Rainfinity PowderRain hoofddouche 360 1jet met douchearm	chroom	26230000	987,50	1.194,88
· Bestaat verder uit: hoofddouche, muuraansluiting	Brushed Bronze	26230140	1.481,25	1.792,31
· voorsprong uitloop 381 mm	Brushed Black Chrome	26230340	1.481,25	1.792,31
· PowderRain	mat zwart	26230670	1.283,80	1.553,40
· middelste stralschrijf: 205 mm	mat wit	26230700	1.283,80	1.553,40
· diameter straalplaat 360 mm	Polished Gold Optic	26230990	1.481,25	1.792,31
· Douchearm 10-30° verticaal kantelbaar				
· max. waterdoorstroom bij 3 bar: 21 l/min				
· waterdoorstroom PowderRain (3 bar): 21 l/min				
· Oppervlak straalschijf: grafiet				
· afdekplaat van aluminium				
· hoofddouche los reinigbaar				
· oppervlak frame: metaal				
				Leverbaar vanaf januari 2021
Alternatieve maten				
NEW · **Rainfinity** PowderRain hoofddouche 250 1jet met douchearm	chroom	26226000	862,50	1.043,63
	mat wit	26226700	1.121,30	1.356,77

NEW

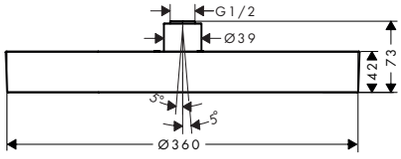

	Oppervlak	Art. Nr.	excl. BTW	incl. BTW
Rainfinity PowderRain hoofddouche 360 1jet	chroom	26231000	850,00	1.028,50
· PowderRain	Brushed Bronze	26231140	1.275,00	1.542,75
· diameter straalplaat 360 mm	Brushed Black Chrome	26231340	1.275,00	1.542,75
· kogelgewricht: straalhoek hoofddouche verstelbaar (2 x 5°)	mat zwart	26231670	1.105,00	1.337,05
· max. waterdoorstroom bij 3 bar: 23.6 l/min	mat wit	26231700	1.105,00	1.337,05
· waterdoorstroom PowderRain (3 bar): 23 l/min	Polished Gold Optic	26231990	1.275,00	1.542,75
· Oppervlak straalschijf: grafiet				
· afdekplaat van aluminium				
· hoofddouche los reinigbaar				
· oppervlak frame: metaal				
				Leverbaar vanaf januari 2021
Alternatieve maten				
NEW · **Rainfinity** PowderRain hoofddouche 250 1jet	chroom	26228000	725,00	877,25
	Brushed Bronze	26228140	1.087,50	1.315,88
	Brushed Black Chrome	26228340	1.087,50	1.315,88
	mat zwart	26228670	942,50	1.140,43
	mat wit	26228700	942,50	1.140,43
	Polished Gold Optic	26228990	1.087,50	1.315,88
Bijpassende onderdelen				
NEW · douchearm Square 38,9 cm	chroom	27694000	225,00	272,25
	Brushed Bronze	27694140	337,50	408,38
	Brushed Black Chrome	27694340	337,50	408,38
	mat zwart	27694670	315,00	381,15
	mat wit	27694700	315,00	381,15
	Polished Gold Optic	27694990	337,50	408,38
· Plafondbevestiging S 100 mm	Brushed Bronze	27393140	98,60	119,31
	Brushed Black Chrome	27393340	98,60	119,31
	mat zwart	27393670	92,50	111,93
	mat wit	27393700	92,50	111,93
	Polished Gold Optic	27393990	98,60	119,31
· Plafondbevestiging S 300 mm	Brushed Bronze	27389140	133,20	161,17
	Brushed Black Chrome	27389340	133,20	161,17
	mat zwart	27389670	124,50	150,65
	mat wit	27389700	124,50	150,65
	Polished Gold Optic	27389990	133,20	161,17
				Leverbaar vanaf januari 2021

Maten bij maattekeningen worden aangeduid in mm. Prijs- en modelwijzigingen voorbehouden.

*Check van tevoren of dit product in de Special Finish van uw keuze beschikbaar is.

NEW

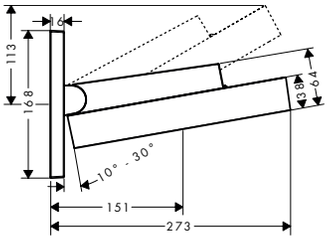

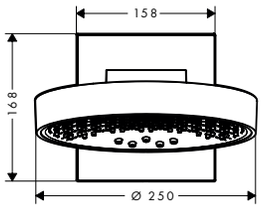

	Oppervlak	Art. Nr.	excl. BTW	incl. BTW
Rainfinity PowderRain hoofddouche 250 3jet met douchearm	chroom	26232000	1.237,50	1.497,38
	mat wit	26232700	1.608,80	1.946,65

Quick Clean · XXL Performance

- Bestaat verder uit: hoofddouche, muuraansluiting
- voorsprong uitloop 273 mm
- PowderRain, Intense PowderRain, RainStream brede watervalstraal
- middelste stralschrijf: 151 mm
- diameter straalplaat 250 mm
- Douchearm 10-30° verticaal kantelbaar
- max. waterdoorstroom bij 3 bar: 20 l/min
- waterdoorstroom Intense PowderRain (bij 3 bar): 18 l/min
- waterdoorstroom PowderRain (3 bar): 20 l/min
- bediening van de 3 straalzones middels 3 stopkranen of een omstelkraan met 3 uitgangen - zie montagehandleiding voor aansluitmogelijkheden
- Select drukknop op de thermostaat
- Oppervlak straalschijf: grafiet
- afdekplaat van aluminium
- hoofddouche los reinigbaar
- oppervlak frame: metaal

Alternatieve maten

NEW **Rainfinity** PowderRain hoofddouche 360 3jet met douchearm	chroom	26234000	1.362,50	1.648,63
	Brushed Bronze	26234140	2.043,75	2.472,94
	Brushed Black	26234340	2.043,75	2.472,94
	Chrome			
	mat zwart	26234670	1.771,30	2.143,27
	mat wit	26234700	1.771,30	2.143,27
	Polished Gold Optic	26234990	2.043,75	2.472,94

Leverbaar vanaf januari 2021

Waterbesparende EcoSmart versie

NEW **Rainfinity** PowderRain hoofddouche 250 3jet EcoSmart met douchearm	chroom	26233000	1.237,50	1.497,38
	mat wit	26233700	1.608,80	1.946,65

Benodigde onderdelen

inbouwdeel iBox Universal		01800180	145,45	175,99

Maten bij maattekeningen worden aangeduid in mm. Prijs- en modelwijzigingen voorbehouden.

*Check van tevoren of dit product in de Special Finish van uw keuze beschikbaar is.

	Oppervlak	Art. Nr.	excl. BTW	incl. BTW
Rainfinity PowderRain hoofddouche 360 3jet met douchearm	chroom	26234000	1.362,50	1.648,63
	Brushed Bronze	26234140	2.043,75	2.472,94
	Brushed Black	26234340	2.043,75	2.472,94
	Chrome			
	mat zwart	26234670	1.771,30	2.143,27
	mat wit	26234700	1.771,30	2.143,27
	Polished Gold Optic	26234990	2.043,75	2.472,94

NEW

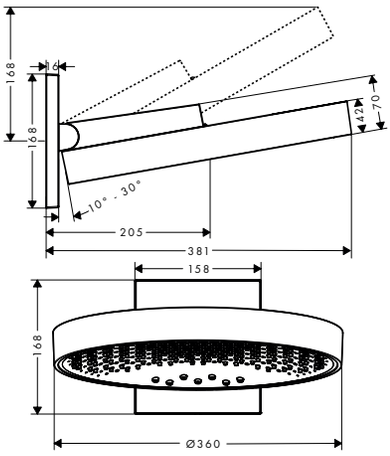

- Bestaat verder uit: hoofddouche, muuraansluiting
- voorsprong uitloop 381 mm
- PowderRain, Intense PowderRain, RainStream brede watervalstraal
- middelste stralschrijf: 205 mm
- diameter straalplaat 360 mm
- Douchearm 10-30° verticaal kantelbaar
- max. waterdoorstroom bij 3 bar: 28,1 l/min
- waterdoorstroom Intense PowderRain (bij 3 bar): 18 l/min
- waterdoorstroom PowderRain (3 bar): 20 l/min
- bediening van de 3 straalzones middels 3 stopkranen of een omstelkraan met 3 uitgangen - zie montagehandleiding voor aansluitmogelijkheden
- Oppervlak straalschijf: grafiet
- afdekplaat van aluminium
- hoofddouche los reinigbaar
- oppervlak frame: metaal

Leverbaar vanaf januari 2021

Alternatieve maten

NEW

Rainfinity PowderRain hoofddouche 250 3jet met douchearm	chroom	26232000	1.237,50	1.497,38
	mat wit	26232700	1.608,80	1.946,65

Benodigde onderdelen

inbouwdeel iBox Universal		01800180	145,45	175,99

Raindance E

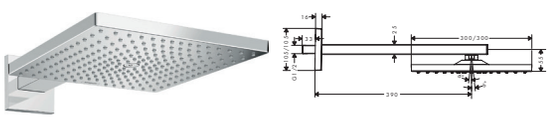

Raindance E hoofddouche 300 1jet met douchearm

	Brushed Bronze	26238140	981,30	1.187,37
	Brushed Black	26238340	981,30	1.187,37
	Chrome			
	mat zwart	26238670	915,80	1.108,12
	mat wit	26238700	915,80	1.108,12
	Polished Gold Optic	26238990	981,30	1.187,37

- Bestaat verder uit: hoofddouche, douchearm
- RainAir volle zachte regenstraal
- diameter straalplaat 300 x 300 mm
- lengte douche-arm 390 mm
- kogelgewricht: straalhoek hoofddouche verstelbaar
- afdekplaat van metaal
- straalplaat voor reiniging afneembaar

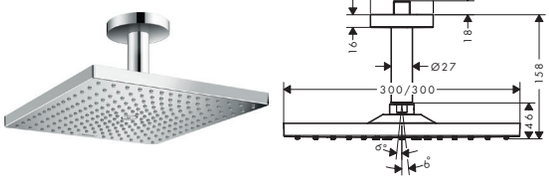

Raindance E hoofddouche 300 1jet met plafondaansluiting

	Brushed Bronze	26250140	922,20	1.115,86
	Brushed Black	26250340	922,20	1.115,86
	Chrome			
	mat zwart	26250670	860,50	1.041,21
	mat wit	26250700	860,50	1.041,21
	Polished Gold Optic	26250990	922,20	1.115,86

- RainAir volle zachte regenstraal
- diameter straalplaat 300 x 300 mm
- kogelgewricht: straalhoek hoofddouche verstelbaar
- afdekplaat van metaal
- straalplaat voor reiniging afneembaar
- metalen plafondaansluiting
- plafondbevestiging 158 mm

Maten bij maattekeningen worden aangeduid in mm. Prijs- en modelwijzigingen voorbehouden.

*Check van tevoren of dit product in de Special Finish van uw keuze beschikbaar is.

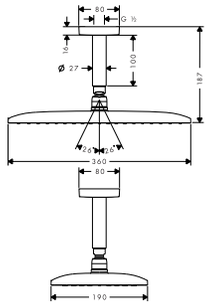

Raindance E hoofddouche 360 1jet met plafondaansluiting

- Bestaat verder uit: hoofddouche, plafondbevestiging
- RainAir volle zachte regenstraal
- diameter straalplaat 360 x 190 mm
- kogelgewricht: straalhoek hoofddouche verstelbaar
- afdekplaat van metaal
- straalplaat voor reiniging afneembaar
- metalen plafondaansluiting
- plafondbevestiging 100 mm

Oppervlak	Art. Nr.	excl. BTW	incl. BTW
Brushed Bronze	27381140	1.000,69	1.210,83
Brushed Black	27381340	1.000,69	1.210,83
Chrome			
Polished Gold Optic	27381990	1.000,69	1.210,83

Air Power · Quick Clean · XXL Performance

Waterbesparende EcoSmart versie

- **Raindance E** hoofddouche 360 1jet EcoSmart 9 l/ min met plafondaansluiting

Brushed Bronze	26604140	991,05	1.199,17
Brushed Black	26604340	991,05	1.199,17
Chrome			
Polished Gold Optic	26604990	991,05	1.199,17

Leverbaar vanaf juli 2020

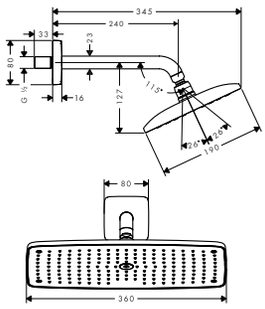

Raindance E hoofddouche 360 1jet met douchearm

- Bestaat verder uit: hoofddouche, douchearm
- RainAir volle zachte regenstraal
- diameter straalplaat 360 x 190 mm
- lengte douche-arm 240 mm
- kogelgewricht: straalhoek hoofddouche verstelbaar
- afdekplaat van metaal
- straalplaat voor reiniging afneembaar

Brushed Bronze	27371140	1.065,69	1.289,48
Brushed Black	27371340	1.065,69	1.289,48
Chrome			
Polished Gold Optic	27371990	1.065,69	1.289,48

Air Power · Quick Clean · XXL Performance

Leverbaar vanaf juli 2020

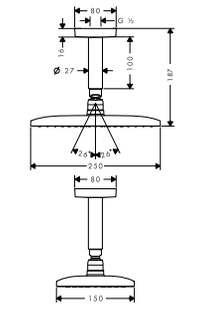

Raindance E hoofddouche 240 1jet met plafondaansluiting

- RainAir volle zachte regenstraal
- diameter straalplaat 250 x 150 mm
- kogelgewricht: straalhoek hoofddouche verstelbaar
- afdekplaat van metaal
- straalplaat voor reiniging afneembaar
- metalen plafondaansluiting
- plafondbevestiging 100 mm

Brushed Bronze	27380140	816,18	987,58
Brushed Black	27380340	816,18	987,58
Chrome			
Polished Gold Optic	27380990	816,18	987,58

Air Power · Quick Clean · XXL Performance

Leverbaar vanaf juli 2020

Waterbesparende EcoSmart versie

- **Raindance E** hoofddouche 240 1jet EcoSmart 9 l/ min met plafondaansluiting

Brushed Bronze	27383140	816,18	987,58
Brushed Black	27383340	816,18	987,58
Chrome			
Polished Gold Optic	27383990	816,18	987,58

Leverbaar vanaf juli 2020

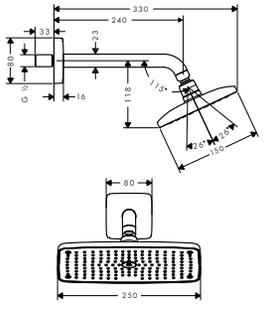

Raindance E hoofddouche 240 1jet met douchearm

- Bestaat verder uit: hoofddouche, douchearm
- RainAir volle zachte regenstraal
- diameter straalplaat 250 x 150 mm
- lengte douche-arm 240 mm
- kogelgewricht: straalhoek hoofddouche verstelbaar
- afdekplaat van metaal
- straalplaat voor reiniging afneembaar

Brushed Bronze	27370140	881,38	1.066,46
Brushed Black	27370340	881,38	1.066,46
Chrome			
Polished Gold Optic	27370990	881,38	1.066,46

Air Power · Quick Clean · XXL Performance

Leverbaar vanaf juli 2020

Waterbesparende EcoSmart versie

- **Raindance E** hoofddouche 240 1jet EcoSmart 9 l/ min met douchearm

Brushed Bronze	27375140	881,38	1.066,46
Brushed Black	27375340	881,38	1.066,46
Chrome			
Polished Gold Optic	27375990	881,38	1.066,46

Leverbaar vanaf juli 2020

Maten bij maattekeningen worden aangeduid in mm. Prijs- en modelwijzigingen voorbehouden.

*Check van tevoren of dit product in de Special Finish van uw keuze beschikbaar is.

Hoofdddouches

Croma E

NEW

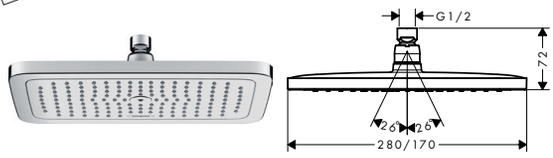

	Oppervlak	Art. Nr.	excl. BTW	incl. BTW
Croma E hoofddouche 280 1jet	chroom	26257000	393,80	476,50

- RainAir volle zachte regenstraal
- diameter straalplaat 280 x 170 mm
- kogelgewricht: straalhoek hoofddouche verstelbaar
- max. waterdoorstroom bij 3 bar: 18.3 l/min
- afdekplaat van metaal
- straalplaat voor reiniging afneembaar

Air Power · Quick Clean · XXL Performance

Waterbesparende EcoSmart versie

NEW

· **Croma E** hoofddouche 280 1jet EcoSmart	chroom	26258000	393,80	476,50

Bijpassende onderdelen

· Plafondbevestiging E 300 mm	chroom	27388000	88,00	106,48
· Plafondbevestiging E 100 mm	chroom	27467000	65,75	79,56
· douchearm E 38.9 cm	chroom	27446000	97,35	117,79

Croma

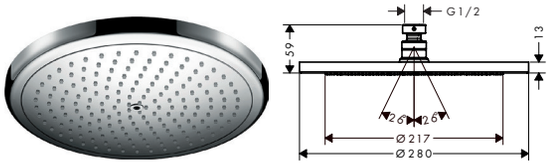

reddot award 2017 winner

Croma hoofddouche 280 1jet

- RainAir volle zachte regenstraal
- diameter straalplaat 280 x 170 mm
- kogelgewricht: straalhoek hoofddouche verstelbaar
- afdekplaat van metaal
- straalplaat voor reiniging afneembaar

Brushed Bronze	26220140	593,40	718,01
Brushed Black	26220340	593,40	718,01
Chrome			
mat zwart	26220670	553,60	669,86
mat wit	26220700	553,60	669,86
Polished Gold Optic	26220990	593,40	718,01

Air Power · Quick Clean · XXL Performance

Leverbaar vanaf juli 2020

Waterbesparende EcoSmart versie

· **Croma** hoofddouche 280 1jet EcoSmart 9 l/min	Brushed Bronze	26221140	597,20	722,61
	Brushed Black	26221340	597,20	722,61
	Chrome			
	mat zwart	26221670	557,40	674,45
	mat wit	26221700	557,40	674,45
	Polished Gold Optic	26221990	597,20	722,61

Leverbaar vanaf juli 2020

Bijpassende onderdelen

· douchearm 38.9 cm	Brushed Bronze	27413140	155,50	188,16
	Brushed Black	27413340	155,50	188,16
	Chrome			
	mat zwart	27413670	137,00	165,77
	mat wit	27413700	137,00	165,77
	Polished Gold Optic	27413990	155,50	188,16
· Plafondbevestiging / verlengset	Brushed Bronze	27479140	99,83	120,80
	Brushed Black	27479340	99,83	120,80
	Chrome			
	Polished Gold Optic	27479990	99,83	120,80

Douche-armen voor hoofddouches

NEW

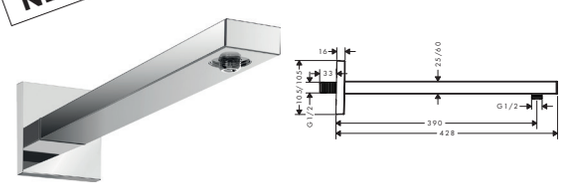

douchearm Square 38,9 cm	chroom	27694000	225,00	272,25
	Brushed Bronze	27694140	337,50	408,38
	Brushed Black	27694340	337,50	408,38
	Chrome			
	mat zwart	27694670	315,00	381,15
	mat wit	27694700	315,00	381,15
	Polished Gold Optic	27694990	337,50	408,38

- wandmontage

Leverbaar vanaf januari 2021

Maten bij maattekeningen worden aangeduid in mm. Prijs- en modelwijzigingen voorbehouden.

*Check van tevoren of dit product in de Special Finish van uw keuze beschikbaar is.

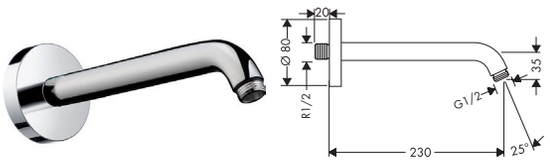

douchearm 23 cm

- wandmontage
- van messing

Oppervlak	Art. Nr.	excl. BTW	incl. BTW
Brushed Bronze	27412140	99,51	120,40
Brushed Black	27412340	99,51	120,40
Chrome			
Polished Gold Optic	27412990	99,51	120,40

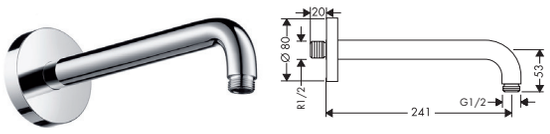

douchearm 24.1 cm

- wandmontage
- van messing
- 90°

Brushed Bronze	27409140	107,23	129,75
Brushed Black	27409340	107,23	129,75
Chrome		107,23	129,75
Polished Gold Optic	27409990		

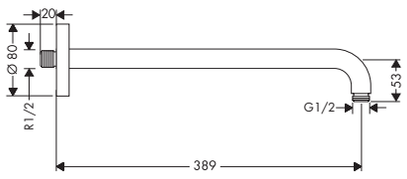

douchearm 38.9 cm

- wandmontage
- van messing
- 90°

Brushed Bronze	27413140	155,50	188,16
Brushed Black	27413340	155,50	188,16
Chrome			
mat zwart	27413670	137,00	165,77
mat wit	27413700	137,00	165,77
Polished Gold Optic	27413990	155,50	188,16

Leverbaar vanaf juli 2020

Plafondaansluiting voor hoofddouches

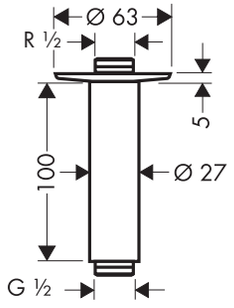

Plafondbevestiging / verlengset

- lengte: 100 mm
- schacht Ø: 27 mm
- toepassingsdoel: geschikt als bevestiging en als verlenging van bevestiging
- van messing

Brushed Bronze	27479140	99,83	120,80
Brushed Black	27479340	99,83	120,80
Chrome			
Polished Gold Optic	27479990	99,83	120,80

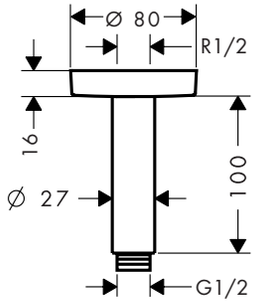

Plafondbevestiging S 100 mm

- lengte: 100 mm
- schacht Ø: 27 mm
- toepassingsdoel: geschikt als bevestiging en als verlenging van bevestiging
- van messing

Brushed Bronze	27393140	98,60	119,31
Brushed Black	27393340	98,60	119,31
Chrome			
mat zwart	27393670	92,50	111,93
mat wit	27393700	92,50	111,93
Polished Gold Optic	27393990	98,60	119,31

Maten bij maattekeningen worden aangeduid in mm. Prijs- en modelwijzigingen voorbehouden.

*Check van tevoren of dit product in de Special Finish van uw keuze beschikbaar is.

Hoofddouches

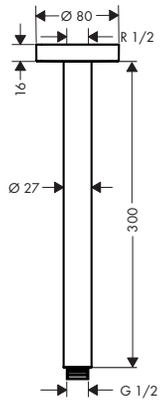

Plafondbevestiging S 300 mm

- lengte: 300 mm
- schacht Ø: 27 mm
- van messing

Oppervlak	Art. Nr.	excl. BTW	incl. BTW
Brushed Bronze	27389140	133,20	161,17
Brushed Black	27389340	133,20	161,17
Chrome			
mat zwart	27389670	124,50	150,65
mat wit	27389700	124,50	150,65
Polished Gold Optic	27389990	133,20	161,17

Zijdouches

NEW

Rainfinity schouderdouche 500 1jet met planchet

- PowderRain
- Straaloppervlak: 309 x 28 mm
- straalplaatoppervlak: 502 x 81 mm
- toepasbaar als hoofd-, nek- of zijdouche
- materiaal: metaal
- planchet van veiligheidsglas
- Oppervlak van het planchet bij kleurvariant -000= spiegelglas, bij de kleurvariant -700 = grafietkleurig

chroom	26243000	562,50	680,63
mat wit	26243700	731,30	884,87

Quick Clean

XXL Performance

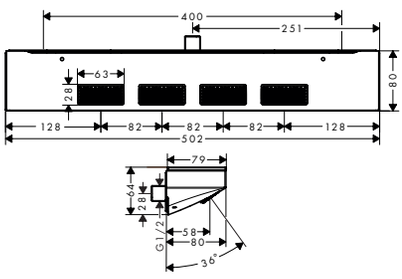

Maten bij maattekeningen worden aangeduid in mm. Prijs- en modelwijzigingen voorbehouden.

*Check van tevoren of dit product in de Special Finish van uw keuze beschikbaar is.

Rainfinity Showerpipe

NEW

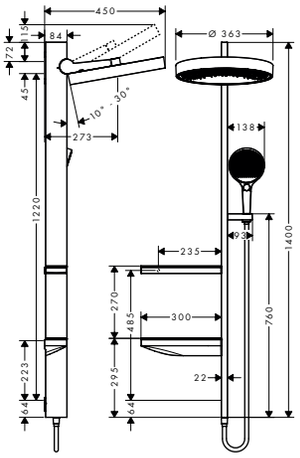

	Oppervlak	Art. Nr.	excl. BTW	incl. BTW
Rainfinity PowderRain Showerpipe 360 1jet inbouw	chroom	26842000	1.562,50	1.890,63
	mat wit	26842700	2.031,30	2.457,87

Select · Quick Clean · XXL Performance

- Bestaat verder uit: hoofddouche, handdouche, doucheslang, douchehouder, planchetten, muuraansluiting
- Rainfinity 360 1jet hoofddouche
- diameter straalplaat 360 mm
- PowderRain
- Oppervlak straalschijf: grafiet
- de hoek van de doucheouder kan traploos versteld worden
- Douchearm 10-30° verticaal kantelbaar
- planchet van veiligheidsglas
- Oppervlak van het planchet bij kleurvariant -000= spiegelglas, bij de kleurvariant -700 = grafietkleurig
- heeft een thermostaat voor 2 functies nodig
- max. waterdoorstroom bij 3 bar: 19.6 l/ min
- geïsoleerde waterdoorvoer: kraan wordt niet heet aan de buitenkant

Bestaat verder uit:

NEW
- **Rainfinity** Handdouche 130 3jet (# 26864XXX)
- **Isiflex** doucheslang 160 cm (# 28276XXX)

Benodigde onderdelen

NEW **Rainfinity** basisset voor Showerpipe 360 1jet inbouw		26840180	137,50	166,38
NEW **RainSelect** thermostaat inbouw voor 2 functies	chroom	15380000	1.331,30	1.610,87
	Brushed Bronze	15380140	1.997,50	2.416,98
	Brushed Black	15380340	1.997,50	2.416,98
	Chrome			
	mat zwart	15380670	1.730,60	2.094,03
	mat wit	15380700	1.730,60	2.094,03
	Polished Gold Optic	15380990	1.997,50	2.416,98

Leverbaar vanaf januari 2021

NEW

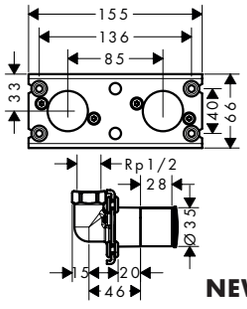

Rainfinity basisset voor Showerpipe 360 1jet inbouw

		26840180	137,50	166,38

- geschikt voor Showerpipe 360 1jet inbouw
- De positie van de aansluitingen is aangegeven, dus eenvoudig te monteren
- inclusief: inbouwdeel, dichtmanchet, Installatie instructies

Bijpassende onderdelen

NEW **Rainfinity** PowderRain Showerpipe 360 1jet inbouw	chroom	26842000	1.562,50	1.890,63
	mat wit	26842700	2.031,30	2.457,87

Maten bij maattekeningen worden aangeduid in mm. Prijs- en modelwijzigingen voorbehouden.

*Check van tevoren of dit product in de Special Finish van uw keuze beschikbaar is.

Raindance Select S Showerpipes

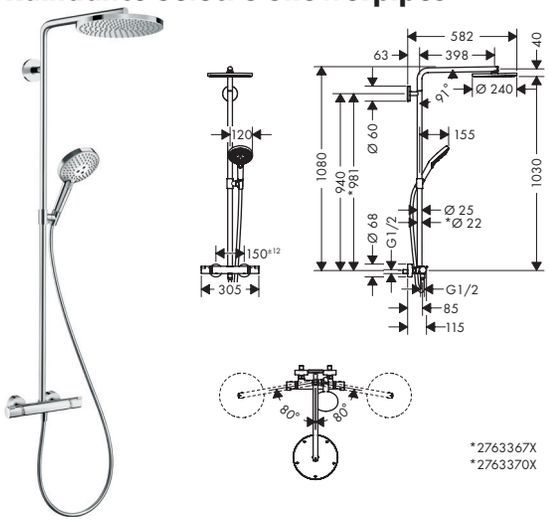

Raindance Select S

showerpipe 240 1jet PowderRain met thermostaat

- Bestaat verder uit: hoofddouche, handdouche, douchethermostaat, doucheslang, schuifstuk
- diameter straalplaat 240 mm
- PowderRain
- douche-arm 460 mm
- in hoogte verstelbare handdouchehouder
- max. waterdoorstroom bij 3 bar: 16 l/min
- draaibare douche-arm
- Ecostat Comfort
- SafetyStop temperatuurbegrenzing 40°C
- SafetyFunctie: maximale warm water temperatuur vooraf instelbaar
- bediening door draaien
- hartafstand 150 mm ± 12 mm
- stijgbuis kan in lengte ingekort worden

Bestaat verder uit:
- **Raindance S** hoofddouche 240 1jet PowderRain (# 27623000)
- **Raindance Select S** handdouche 120 3jet PowderRain (# 26014000)
- **Isiflex** doucheslang 160 cm (# 28276XXX)

Oppervlak	Art. Nr.	excl. BTW	incl. BTW
Brushed Bronze	27633140	1.669,70	2.020,34
Brushed Black	27633340	1.669,70	2.020,34
Chrome			
mat zwart	27633670	1.495,00	1.808,95
mat wit	27633700	1.495,00	1.808,95
Polished Gold Optic	27633990	1.669,70	2.020,34

Select · Quick Clean · XXL Performance

Croma Select S Showerpipes

NEW

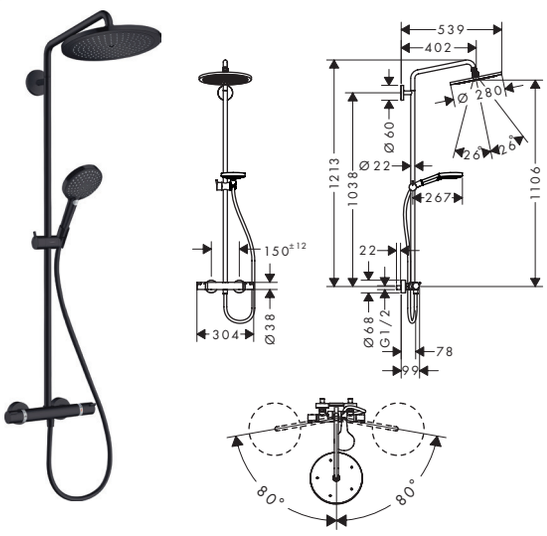

Croma Select S

- Bestaat verder uit: hoofddouche, handdouche, douchethermostaat, doucheslang, schuifstuk
- Croma 280 hoofddouche
- diameter straalplaat 280 mm
- RainAir volle zachte regenstraal
- kogelgewricht: straalhoek hoofddouche verstelbaar
- douche-arm 400 mm
- in hoogte verstelbare handdouchehouder
- max. waterdoorstroom bij 3 bar: 16 l/min
- draaibare douche-arm
- Ecostat Comfort
- SafetyStop temperatuurbegrenzing 40°C
- SafetyFunctie: maximale warm water temperatuur vooraf instelbaar
- bediening door draaien
- hartafstand 150 mm ± 12 mm
- stijgbuis kan in lengte ingekort worden

Bestaat verder uit:
- **Isiflex** doucheslang 160 cm (# 28276XXX)
- **Croma** hoofddouche 280 1jet (# 26220XXX)
- **Raindance Select S** handdouche 120 3jet (# 26530XXX)

Brushed Bronze	26890140	1.394,40	1.687,22
Brushed Black	26890340	1.394,40	1.687,22
Chrome			
mat zwart	26890670	1.296,50	1.568,77
mat wit	26890700	1.296,50	1.568,77
Polished Gold Optic	26890990	1.394,40	1.687,22

Air Power · Quick Clean · XXL Performance

Leverbaar vanaf juli 2020

Waterbesparende EcoSmart versie

NEW

- **Croma Select S**

Brushed Bronze	26891140	1.394,40	1.687,22
Brushed Black	26891340	1.394,40	1.687,22
Chrome			
mat zwart	26891670	1.296,50	1.568,77
mat wit	26891700	1.296,50	1.568,77
Polished Gold Optic	26891990	1.394,40	1.687,22

Leverbaar vanaf juli 2020

Bijpassende onderdelen

· Opvulschijf	chroom	98681000	16,70	20,21

Maten bij maattekeningen worden aangeduid in mm. Prijs- en modelwijzigingen voorbehouden.

*Check van tevoren of dit product in de Special Finish van uw keuze beschikbaar is.

Croma E

	Oppervlak	Art. Nr.	excl. BTW	incl. BTW
Croma E showerpipe 1jet met thermostaat	chroom	27630000	887,50	1.073,88

NEW

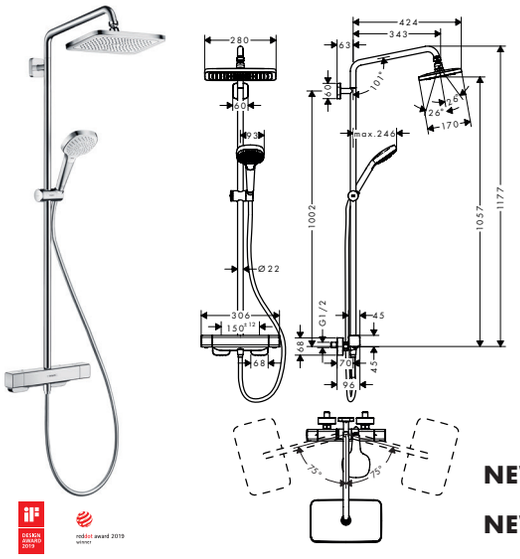

Cool Contact · Select · Air Power · Quick Clean · XXL Performance

- Bestaat verder uit: hoofddouche, handdouche, douchethermostaat, doucheslang, schuifstuk
- Croma E 280 1jet hoofddouche
- diameter straalplaat 280 x 170 mm
- RainAir volle zachte regenstraal
- kogelgewricht: straalhoek hoofddouche verstelbaar
- douche-arm 340 mm
- in hoogte verstelbare handdouchehouder met externe Select knop
- max. waterdoorstroom bij 3 bar: 15 l/min
- draaibare douche-arm
- Ecostat E
- SafetyStop temperatuurbegrenzing 40°C
- hartafstand 150 mm ± 12 mm
- stijgbuis kan in lengte ingekort worden

Bestaat verder uit:

- **Croma E** hoofddouche 280 1jet (# 26257000) NEW
- **Ecostat E** douchethermostaat opbouw (# 15773000) NEW
- **Croma Select E** handdouche 110 multi (# 26810400)
- **Isiflex** doucheslang 160 cm (# 28276XXX)

Waterbesparende EcoSmart versie

NEW **Croma E** showerpipe 280 1jet EcoSmart met thermostaat	chroom	27660000	887,50	1.073,88

	Oppervlak	Art. Nr.	excl. BTW	incl. BTW
Croma E showerpipe 280 1jet met badthermostaat	chroom	27687000	1.093,80	1.323,50

NEW

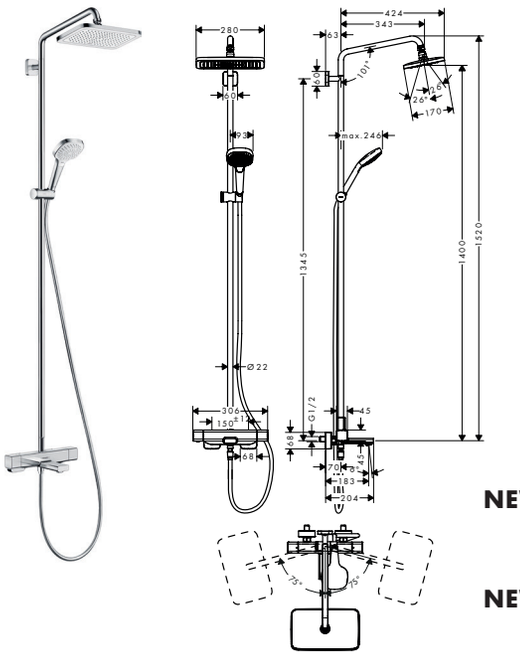

Cool Contact · Air Power · Quick Clean · XXL Performance

- Bestaat verder uit: hoofddouche, handdouche, badthermostaat, doucheslang, schuifstuk
- diameter straalplaat 280 x 170 mm
- RainAir volle zachte regenstraal
- kogelgewricht: straalhoek hoofddouche verstelbaar
- in hoogte verstelbare handdouchehouder met externe Select knop
- max. waterdoorstroom bij 3 bar: 20.3 l/min
- draaibare douche-arm
- Ecostat E
- max. waterdoorstroom baduitloop 20 l/min
- SafetyStop temperatuurbegrenzing 40°C
- hartafstand 150 mm ± 12 mm
- stijgbuis kan in lengte ingekort worden

Bestaat verder uit:

- **Croma E** hoofddouche 280 1jet (# 26257000) NEW
- **Croma Select E** handdouche 110 multi (# 26810400)
- **Ecostat E** badthermostaat opbouw (# 15774000) NEW
- **Isiflex** doucheslang 160 cm (# 28276XXX)

Maten bij maattekeningen worden aangeduid in mm. Prijs- en modelwijzigingen voorbehouden.

*Check van tevoren of dit product in de Special Finish van uw keuze beschikbaar is.

thermostaatcombinaties en thermostaten opbouw

	Oppervlak	Art. Nr.	excl. BTW	incl. BTW
Ecostat E douchethermostaat opbouw	chroom	15773000	324,00	392,04

NEW

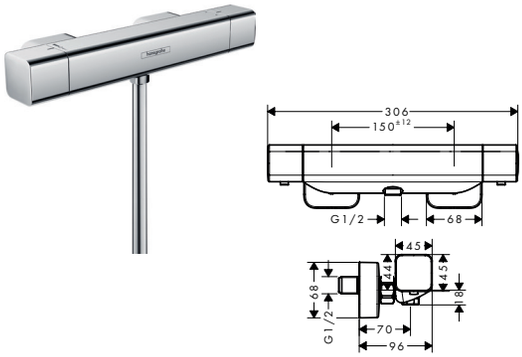

- hartafstand 150 mm ± 12 mm
- EcoStop knop begrenst het waterverbruik op 9l/min
- thermostaatkardoes
- SafetyStop temperatuurbegrenzing 40°C
- SafetyFunctie maximale warm water temperatuur vooraf instelbaar
- metaal
- incl. s-koppelingen en rozetten
- incl. uitspoelbaar vuilfilter

Cool Contact

	Oppervlak	Art. Nr.	excl. BTW	incl. BTW
Ecostat E badthermostaat opbouw	chroom	15774000	396,00	479,16

NEW

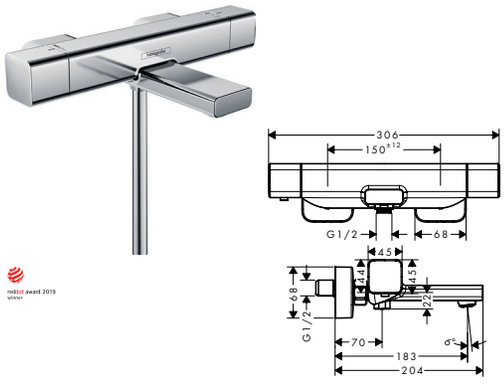

- hartafstand 150 mm ± 12 mm
- EcoStop knop begrenst het waterverbruik op 9l/min
- Doorstroom voor baduitloop bij 3 bar: 18.6 l/min
- thermostaatkardoes
- 1 bar
- SafetyStop temperatuurbegrenzing 40°C
- SafetyFunctie instelbare heetwaterbegrenzing
- metaal
- incl. s-koppelingen en rozetten
- incl. uitspoelbaar vuilfilter

Cool Contact, Quick Clean

	Oppervlak	Art. Nr.	excl. BTW	incl. BTW
Ecostat badthermostaat Comfort opbouw	Brushed Bronze	13114140	532,70	644,57
	Brushed Black Chrome	13114340	532,70	644,57
	mat zwart	13114670	498,10	602,70
	mat wit	13114700	498,10	602,70
	Polished Gold Optic	13114990	532,70	644,57

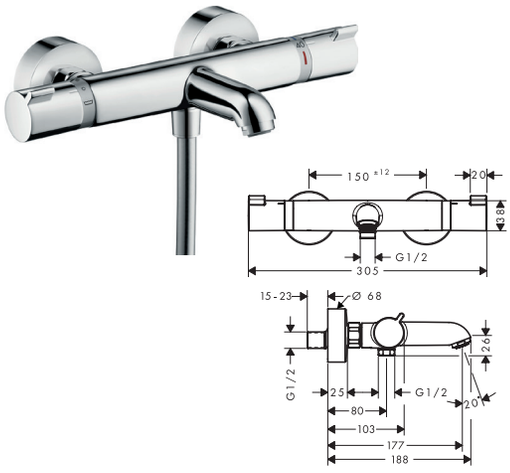

- voorsprong uitloop 177 mm
- hartafstand 150 mm ± 12 mm
- Doorstroom voor baduitloop bij 3 bar: 20 l/min
- thermostaatkardoes, stop- en omstelkraan
- 1 bar
- SafetyStop temperatuurbegrenzing 40°C
- SafetyFunctie instelbare heetwaterbegrenzing
- metaal
- incl. s-koppelingen en rozetten
- incl. uitspoelbaar vuilfilter

Air Power, Quick Clean

	Oppervlak	Art. Nr.	excl. BTW	incl. BTW
Ecostat douchethermostaat Comfort opbouw	Brushed Bronze	13116140	418,20	506,02
	Brushed Black Chrome	13116340	418,20	506,02
	mat zwart	13116670	389,40	471,17
	mat wit	13116700	389,40	471,17
	Polished Gold Optic	13116990	418,20	506,02

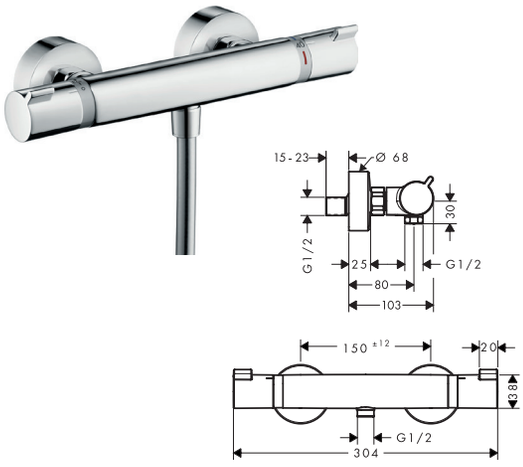

- hartafstand 150 mm ± 12 mm
- EcoSmart ecostop-knop begrenst op 10 l/min
- thermostaatkardoes, keramische stopkraan 180°
- SafetyStop temperatuurbegrenzing 40°C
- SafetyFunctie maximale warm water temperatuur vooraf instelbaar
- metaal
- incl. s-koppelingen en rozetten
- incl. uitspoelbaar vuilfilter

Maten bij maattekeningen worden aangeduid in mm. Prijs- en modelwijzigingen voorbehouden.

*Check van tevoren of dit product in de Special Finish van uw keuze beschikbaar is.

RainSelect inbouw thermostaten

NEW

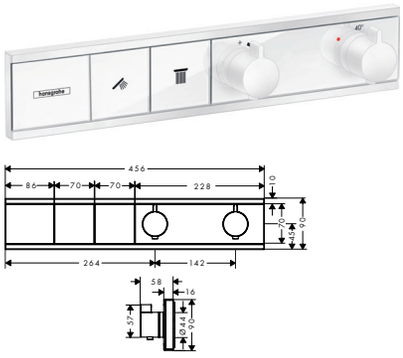

	Oppervlak	Art. Nr.	excl. BTW	incl. BTW
RainSelect thermostaat inbouw voor 2 functies	chroom	15380000	1.331,30	1.610,87
	Brushed Bronze	15380140	1.997,50	2.416,98
	Brushed Black	15380340	1.997,50	2.416,98
	Chrome mat zwart	15380670	1.730,60	2.094,03
	mat wit	15380700	1.730,60	2.094,03
	Polished Gold Optic	15380990	1.997,50	2.416,98

- gelijktijdig gebruik verschillende functies
- Select drukknop aan/uit bediening voor 2 douchefuncties
- thermostaatkardoes, start/stop-kraan
- SafetyStop temperatuurbegrenzing 40°C
- SafetyFunctie maximale warm water temperatuur vooraf instelbaar
- inbouwmontage

Select

Leverbaar vanaf januari 2021

Benodigde onderdelen

· **RainSelect** inbouwdeel voor 2 functies	15310180	788,80	954,45

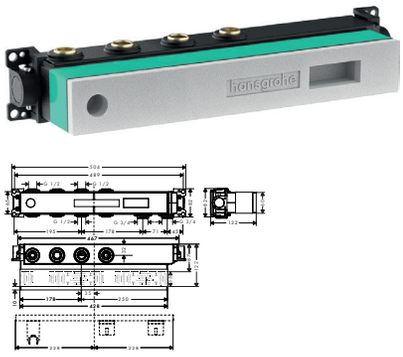

RainSelect inbouwdeel voor 2 functies	15310180	788,80	954,45

- 2 functies
- installatiediepte 87-122 mm
- horizontale montage
- inclusief: inbouwdeel, dichtmanchet, Installatie instructies

NEW

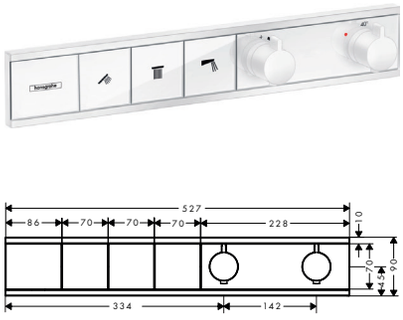

RainSelect thermostaat inbouw voor 3 functies	chroom	15381000	1.581,30	1.913,37
	mat wit	15381700	2.055,60	2.487,28

- gelijktijdig gebruik verschillende functies
- comforatabel aan-/uitzetten van 4 functies met Select-knop
- thermostaatkardoes, start/stop-kraan
- SafetyStop temperatuurbegrenzing 40°C
- SafetyFunctie maximale warm water temperatuur vooraf instelbaar
- inbouwmontage

Select

Benodigde onderdelen

· **RainSelect** inbouwdeel voor 3 functies	15311180	920,30	1.113,56

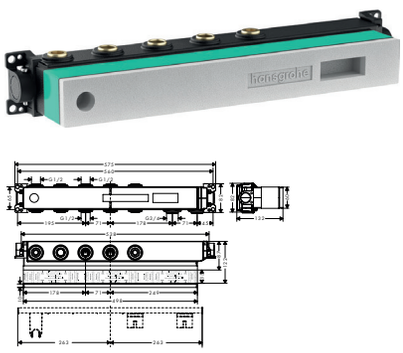

RainSelect inbouwdeel voor 3 functies	15311180	920,30	1.113,56

- 3 functies
- installatiediepte 87-122 mm
- horizontale montage
- inclusief: inbouwdeel, dichtmanchet, Installatie instructies

Maten bij maattekeningen worden aangeduid in mm. Prijs- en modelwijzigingen voorbehouden.

*Check van tevoren of dit product in de Special Finish van uw keuze beschikbaar is.

	Oppervlak	Art. Nr.	excl. BTW	incl. BTW
RainSelect thermostaat inbouw voor 4 functies	chroom	15382000	1.831,30	2.215,87
	Brushed Bronze	15382140	2.747,50	3.324,48
	Brushed Black	15382340	2.747,50	3.324,48
	Chrome mat zwart	15382670	2.380,60	2.880,53
	mat wit	15382700	2.380,60	2.880,53
	Polished Gold Optic	15382990	2.747,50	3.324,48
				Leverbaar vanaf januari 2021
Benodigde onderdelen				
· **RainSelect** inbouwdeel voor 4 functies		15312180	1.051,75	1.272,62

NEW

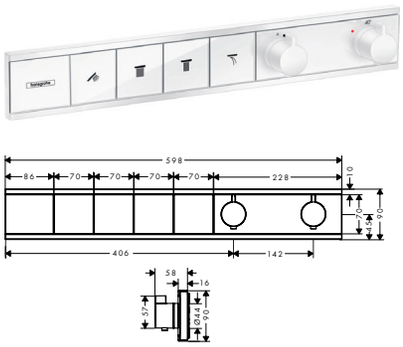

- gelijktijdig gebruik verschillende functies
- aan-/uitzetten van 4 functies met Select-knop
- thermostaatkardoes, start/stop-kraan
- SafetyStop temperatuurbegrenzing 40°C
- SafetyFunctie maximale warm water temperatuur vooraf instelbaar
- inbouwmontage

RainSelect inbouwdeel voor 4 functies	15312180	1.051,75	1.272,62

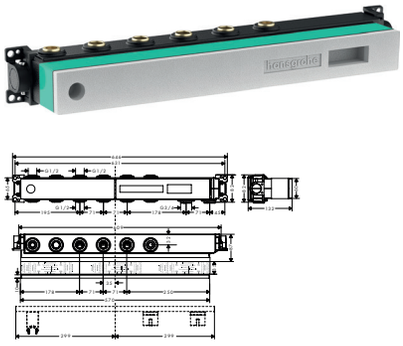

- 4 functies
- installatiediepte 87-122 mm
- horizontale montage
- inclusief: inbouwdeel, dichtmanchet, Installatie instructies

RainSelect thermostaat inbouw voor 5 functies	chroom	15384000	2.081,30	2.518,37
	mat wit	15384700	2.705,60	3.273,78
Benodigde onderdelen				
· **RainSelect** inbouwdeel voor 5 functies		15313180	1.183,20	1.431,67

NEW

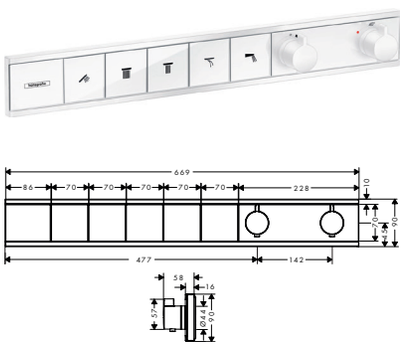

- gelijktijdig gebruik verschillende functies
- aan-uitzetten van 4 functies met Select-knop
- thermostaatkardoes, start/stop-kraan
- SafetyStop temperatuurbegrenzing 40°C
- SafetyFunctie maximale warm water temperatuur vooraf instelbaar
- inbouwmontage

RainSelect inbouwdeel voor 5 functies	15313180	1.183,20	1.431,67

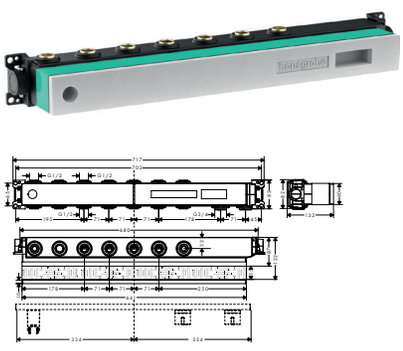

- 5 functies
- installatiediepte 87-122 mm
- horizontale montage
- inclusief: inbouwdeel, dichtmanchet, Installatie instructies

Maten bij maattekeningen worden aangeduid in mm. Prijs- en modelwijzigingen voorbehouden.

*Check van tevoren of dit product in de Special Finish van uw keuze beschikbaar is.

ShowerSelect inbouw mengkranen

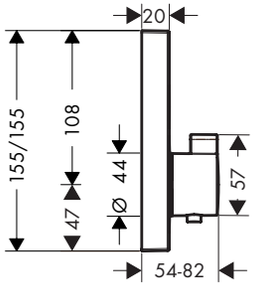

	Oppervlak	Art. Nr.	excl. BTW	incl. BTW
ShowerSelect thermostaat afbouwdeel voor 2 functies	Brushed Bronze	15763140	1.043,10	1.262,15
	Brushed Black Chrome	15763340	1.043,10	1.262,15
	mat zwart	15763670	972,80	1.177,09
	mat wit	15763700	972,80	1.177,09
	Polished Gold Optic	15763990	1.043,10	1.262,15
· gelijktijdig gebruik verschillende functies · Select drukknop aan/uit bediening voor 2 douchefuncties · waterdoorstroom bovenuitgang: 25 l/min · waterdoorstroom onderuitgang: 23 l/min · thermostaatkardoes, start/stop-kraan · SafetyStop temperatuurbegrenzing 40°C · SafetyFunctie maximale warm water temperatuur vooraf instelbaar · inbouwmontage				
Benodigde onderdelen				
· inbouwdeel iBox Universal		01800180	145,45	175,99
Bijpassende onderdelen				
· **ShowerSelect** Opvulrozet voor iBox universal	chroom	13593000	52,40	63,40
· Verlengset 25 mm		13595000	53,05	64,19

ShowerSelect S inbouw thermostaten

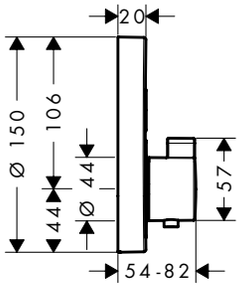

ShowerSelect S thermostaat afbouwdeel voor 2 functies	Brushed Bronze	15743140	1.043,10	1.262,15
	Brushed Black Chrome	15743340	1.043,10	1.262,15
	mat zwart	15743670	973,58	1.178,03
	mat wit	15743700	973,58	1.178,03
	Polished Gold Optic	15743990	1.043,10	1.262,15
· gelijktijdig gebruik verschillende functies · Select drukknop aan/uit bediening voor 2 douchefuncties · waterdoorstroom bovenuitgang: 25 l/min · waterdoorstroom onderuitgang: 23 l/min · thermostaatkardoes, start/stop-kraan · SafetyStop temperatuurbegrenzing 40°C · SafetyFunctie maximale warm water temperatuur vooraf instelbaar · inbouwmontage				
			Leverbaar vanaf juli 2020	
Benodigde onderdelen				
· inbouwdeel iBox Universal		01800180	145,45	175,99
Bijpassende onderdelen				
· Opvulrozet voor iBox universal	chroom	13597000	48,90	59,17
· Verlengset 25 mm		13595000	53,05	64,19

Ecostat Square inbouwthermostaten

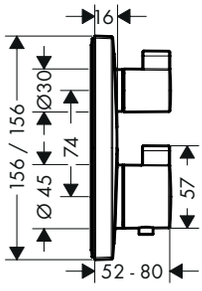

Ecostat Square thermostaat afbouwdeel voor 2 functies	Brushed Bronze	15714140	757,10	916,09
	Brushed Black Chrome	15714340	757,10	916,09
	mat zwart	15714670	706,50	854,87
	mat wit	15714700	706,50	854,87
	Polished Gold Optic	15714990	757,10	916,09
· thermostaatkardoes, stop- en omstelkraan · SafetyStop temperatuurbegrenzing 40°C · SafetyFunctie maximale warm water temperatuur vooraf instelbaar · inbouwmontage				
Benodigde onderdelen				
· inbouwdeel iBox Universal		01800180	145,45	175,99
Bijpassende onderdelen				
· **ShowerSelect** Opvulrozet voor iBox universal	chroom	13593000	52,40	63,40
· Verlengset 25 mm		13595000	53,05	64,19

Ecostat S inbouw thermostaten en stopkranen

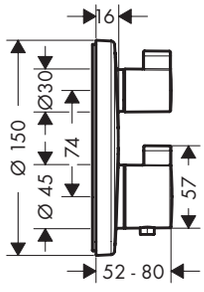

Ecostat S thermostaat afbouwdeel voor 2 functies	Brushed Bronze	15758140	757,10	916,09
	Brushed Black Chrome	15758340	757,10	916,09
	mat zwart	15758670	706,60	854,99
	mat wit	15758700	706,60	854,99
	Polished Gold Optic	15758990	757,10	916,09
· volumebediening en omstelkraan voor 2 douchefuncties · thermostaatkardoes, stop- en omstelkraan · SafetyStop temperatuurbegrenzing 40°C · SafetyFunctie maximale warm water temperatuur vooraf instelbaar · inbouwmontage				
			Leverbaar vanaf juni 2020	
Benodigde onderdelen				
· inbouwdeel iBox Universal		01800180	145,45	175,99
Bijpassende onderdelen				
· Opvulrozet voor iBox universal	chroom	13597000	48,90	59,17
· Verlengset 25 mm		13595000	53,05	64,19

Maten bij maattekeningen worden aangeduid in mm. Prijs- en modelwijzigingen voorbehouden.

*Check van tevoren of dit product in de Special Finish van uw keuze beschikbaar is.

Wastafel

Oppervlak	Art. Nr.	excl. BTW	incl. BTW
Brushed Bronze	32507140	485,80	587,82
Brushed Black	32507340	485,80	587,82
Chrome			
mat zwart	32507670	452,50	547,53
mat wit	32507700	452,50	547,53
Polished Gold Optic	32507990	485,80	587,82

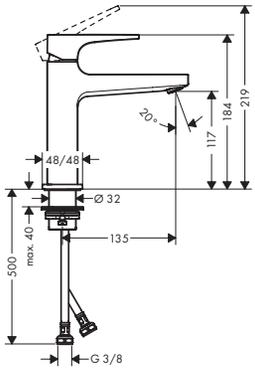

Metropol ééngreeps wastafelmengkraan 110 met push-open afvoergarnituur

- ComfortZone: 110
- vaste uitloop
- voorsprong uitloop 135 mm
- normale straal
- Doorstroomhoeveelheid bij 3 bar: 5 l/min
- duurzaam keramisch kardoes
- incl. PushOpen G 1 ¼ wastegarnituur

Air Power · Eco Smart · Quick Clean · Comfort Zone

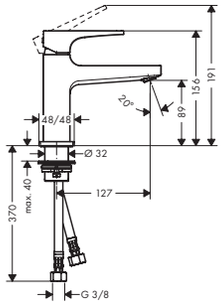

Metropol ééngreeps fonteinmengkraan 100 met push-open afvoergarnituur

- ComfortZone: 100
- vaste uitloop
- voorsprong uitloop 127 mm
- normale straal
- Doorstroomhoeveelheid bij 3 bar: 5 l/min
- duurzaam keramisch kardoes
- incl. PushOpen G 1 ¼ wastegarnituur

Brushed Bronze	32500140	447,60	541,60
Brushed Black	32500340	447,60	541,60
Chrome			
mat zwart	32500670	418,00	505,78
mat wit	32500700	418,00	505,78
Polished Gold Optic	32500990	447,60	541,60

Air Power · Eco Smart · Quick Clean · Comfort Zone

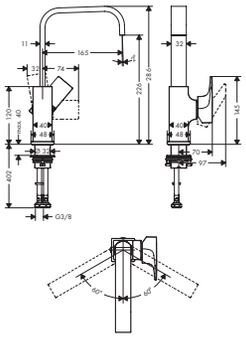

Metropol ééngreeps wastafelmengkraan 230 met push-open afvoerganrituur

- ComfortZone: 230
- met draaibare uitloop
- voorsprong uitloop 165 mm
- met draaibare uitloop van 120° voor meer bewegingsvrijheid
- normale straal
- Doorstroomhoeveelheid bij 3 bar: 5 l/min
- duurzaam keramisch kardoes
- incl. PushOpen G 1 ¼ wastegarnituur
- de greep bevindt zich onderaan aan de zijkant van de kraan (niet geschikt voor waskommen)

Brushed Bronze	32511140	665,80	805,62
Brushed Black	32511340	665,80	805,62
Chrome			
mat zwart	32511670	621,40	751,89
mat wit	32511700	621,40	751,89
Polished Gold Optic	32511990	665,80	805,62

Air Power · Eco Smart · Comfort Zone

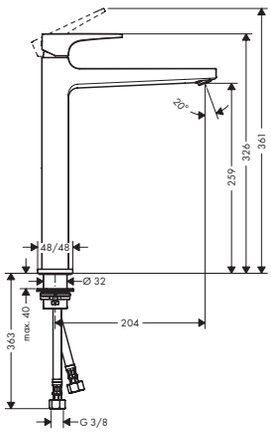

Metropol ééngreeps wastafelkraan 260 met rechte greep en push-open afvoergarnituur

- ComfortZone: 260
- vaste uitloop
- voorsprong uitloop 204 mm
- normale straal
- Doorstroomhoeveelheid bij 3 bar: 5 l/min
- duurzaam keramisch kardoes
- incl. PushOpen G 1 ¼ wastegarnituur

Brushed Bronze	32512140	714,10	864,06
Brushed Black	32512340	714,10	864,06
Chrome			
mat zwart	32512670	666,60	806,59
mat wit	32512700	666,60	806,59
Polished Gold Optic	32512990	714,10	864,06

Air Power · Eco Smart · Quick Clean · Comfort Zone

Maten bij maattekeningen worden aangeduid in mm. Prijs- en modelwijzigingen voorbehouden.

*Check van tevoren of dit product in de Special Finish van uw keuze beschikbaar is.

	Oppervlak	Art. Nr.	excl. BTW	incl. BTW
Metropol driegats wastafelmengkraan 160 met push-open afvoergarnituur	Brushed Bronze	32515140	693,60	839,26
· ComfortZone: 160	Brushed Black	32515340	693,60	839,26
· vaste uitloop	Chrome			
· voorsprong uitloop 152 mm	mat zwart	32515670	647,30	783,23
· Doorstroomhoeveelheid bij 3 bar: 5 l/ min	mat wit	32515700	647,30	783,23
· keramische bovendelen warm/koud 90°	Polished Gold Optic	32515990	693,60	839,26
· incl. PushOpen G 1 ¼ wastegarnituur	Air Power, Eco Smart, Quick Clean, Comfort Zone			

	Oppervlak	Art. Nr.	excl. BTW	incl. BTW
Metropol ééngreeps wastafelmengkraan afbouwdeel voor wandmontage met uitloop 22,5 cm	Brushed Bronze	32526140	634,50	767,75
· vaste uitloop	Brushed Black	32526340	634,50	767,75
· voorsprong uitloop 225 mm	Chrome			
· normale straal	mat zwart	32526670	592,10	716,44
· Doorstroomhoeveelheid bij 3 bar: 5 l/ min	mat wit	32526700	592,10	716,44
· keramisch kardoes	Polished Gold Optic	32526990	634,50	767,75
· zonder wastegarnituur, met afvoerplug (art.nr. 50001)	Air Power, Eco Smart, Quick Clean			
· greep kan links of rechts geplaatst worden				
Benodigde onderdelen				
· inbouwdeel voor ééngreeps wastafelmengkraan wandmontage		13622180	243,50	294,64

inbouwdeel voor ééngreeps wastafelmengkraan wandmontage	13622180	243,50	294,64
· variabele plaatsing van de greep, naar keuze links of rechts van de uitloop mogelijk			
Bijpassende onderdelen			
· Verlengset ééngreeps wastafelmengkraan	31971000	115,90	140,24

Verlengset ééngreeps wastafelmengkraan	31971000	115,90	140,24
· 25 mm			

Maten bij maattekeningen worden aangeduid in mm. Prijs- en modelwijzigingen voorbehouden.

*Check van tevoren of dit product in de Special Finish van uw keuze beschikbaar is.

Bidet

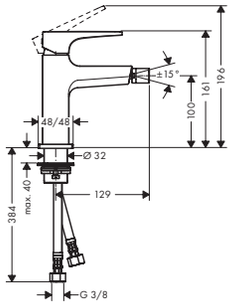

	Oppervlak	Art. Nr.	excl. BTW	incl. BTW
Metropol ééngreeps bidetmengkraan mer push-open afvoergarnituur · ééngreeps bidetmengkraan, afvoergarnituur · voorsprong uitloop 129 mm · perlator met kogelgewricht · laminaire straal · keramisch kardoes · SafetyFunctie maximale warm water temperatuur vooraf instelbaar	Brushed Bronze	32520140	653,70	790,98
	Brushed Black Chrome	32520340	653,70	790,98
	mat zwart	32520670	610,10	738,22
	mat wit	32520700	610,10	738,22
	Polished Gold Optic	32520990	653,70	790,98

Air Power

Bad

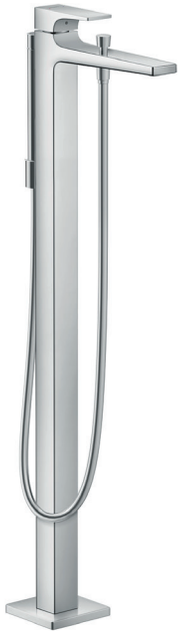

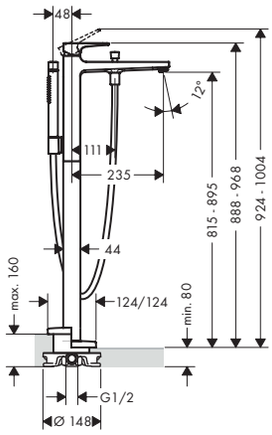

	Oppervlak	Art. Nr.	excl. BTW	incl. BTW
Metropol ééngreeps badmengkraan vloergemonteerd met rechte greep · Bestaat verder uit: ééngreeps badmengkraan vrijstaand, staafhanddouche, doucheslang, douchehouder · voorsprong uitloop 235 mm · inbouwmontage · Straalsoort kraan: normale straal · Straalsoort handdouche: Rain krachtige regenstraal, MonoRain · keramisch kardoes · SafetyFunctie instelbare heetwaterbegrenzing · automatische omstelling	Brushed Bronze	32532140	3.073,50	3.718,94
	Brushed Black Chrome	32532340	3.073,50	3.718,94
	mat zwart	32532670	2.868,00	3.470,28
	mat wit	32532700	2.868,00	3.470,28
	Polished Gold Optic	32532990	3.073,50	3.718,94

Air Power · Quick Clean

Bestaat verder uit:
· **Isiflex** doucheslang 125 cm (# 28272XXX)
· **AXOR Starck** staafhanddouche (# 28532000)

Benodigde onderdelen
· **AXOR Starck** inbouwdeel voor vloergemonteerde kranen — 10452180 — 543,00 — 657,03

Bijpassende onderdelen
· Dichtmanchet voor vloergemonteerde badmengkraan — 96441000 — 144,80 — 175,21

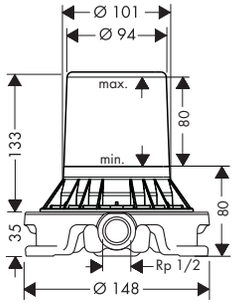

AXOR Starck inbouwdeel voor vloergemonteerde kranen — 10452180 — 543,00 — 657,03

· voor montage op de ruwe vloer
· geschikt voor eengreeps badmengkraan, eengreeps badmengkraan en baduitloop vrijstaand

Bijpassende onderdelen
· Dichtmanchet voor vloergemonteerde badmengkraan — 96441000 — 144,80 — 175,21

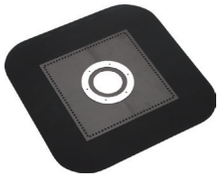

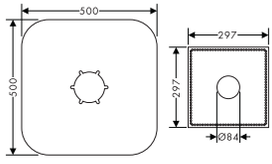

Dichtmanchet voor vloergemonteerde badmengkraan — 96441000 — 144,80 — 175,21

Maten bij maattekeningen worden aangeduid in mm. Prijs- en modelwijzigingen voorbehouden.

*Check van tevoren of dit product in de Special Finish van uw keuze beschikbaar is.

	Oppervlak	Art. Nr.	excl. BTW	incl. BTW
Metropol ééngreeps badmengkraan opbouw	Brushed Bronze	32540140	615,20	744,39
· voorsprong uitloop 180 mm	Brushed Black	32540340	615,20	744,39
· incl. s-koppelingen en rozetten	Chrome			
· hartafstand 150 mm ± 12 mm	mat zwart	32540670	574,10	694,66
· Straalsoort kraan: normale straal	mat wit	32540700	574,10	694,66
· keramisch kardoes	Polished Gold Optic	32540990	615,20	744,39
· SafetyFunctie instelbare heetwaterbegrenzing				
· automatische omstelling				
· Van zichzelf beveiligd tegen terugstromen				
Metropol ééngreeps badmengkraan afbouwdeel met rechte greep	Brushed Bronze	32545140	416,10	503,48
· inbouwmontage	Brushed Black	32545340	416,10	503,48
· keramisch kardoes	Chrome			
· SafetyFunctie instelbare heetwaterbegrenzing	mat zwart	32545670	389,20	470,93
· automatische omstelling	mat wit	32545700	389,20	470,93
	Polished Gold Optic	32545990	416,10	503,48
Alternatieve producten				
· **Metropol** ééngreeps badmengkraan afbouwdeel met rechte greep en zekerheidscombinatie	Brushed Bronze	32546140	594,70	719,59
	Brushed Black	32546340	594,70	719,59
	Chrome			
	mat zwart	32546670	554,90	671,43
	mat wit	32546700	554,90	671,43
	Polished Gold Optic	32546990	594,70	719,59
Benodigde onderdelen				
· inbouwdeel iBox Universal		01800180	145,45	175,99
Bijpassende onderdelen				
· **ShowerSelect** Opvulrozet voor iBox universal	chroom	13593000	52,40	63,40
inbouwdeel iBox Universal		01800180	145,45	175,99
· geschikt voor alle afbouwdelen inbouw douches, bad- en douchekranen en thermostaten				
· rotatiesymmetrische montage				
· inclusief: inbouwdeel, instelbare bevestigingsflens, dichtmanchet, Installatie instructies				
Alternatieve producten				
· inbouwdeel iBox Universal met vooraflsuiters		01850180	213,40	258,21
Bijpassende onderdelen				
· Verlengset 25 mm		13595000	53,05	64,19
· Montagerail voor iBox universal		96615000	40,30	48,76
Metropol baduitloop	Brushed Bronze	32543140	594,70	719,59
· voorsprong uitloop 185 mm	Brushed Black	32543340	594,70	719,59
· wandmontage	Chrome			
· waterdoorstroom 28 l/min	mat zwart	32543670	554,90	671,43
· RainFlow brede watervalstraal	mat wit	32543700	554,90	671,43
	Polished Gold Optic	32543990	594,70	719,59

Maten bij maattekeningen worden aangeduid in mm. Prijs- en modelwijzigingen voorbehouden.

*Check van tevoren of dit product in de Special Finish van uw keuze beschikbaar is.

Douche

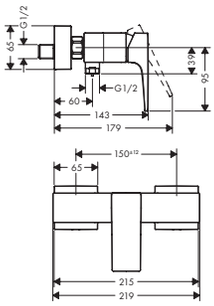

	Oppervlak	Art. Nr.	excl. BTW	incl. BTW
Metropol ééngreeps douchemengkraan opbouw met rechte greep	Brushed Bronze	32560140	416,10	503,48
· installatie met hartafstand 150 mm ± 12 mm	Brushed Black Chrome	32560340	416,10	503,48
· duurzame keramisch kardoes	mat zwart	32560670	387,90	469,36
· minimale bedrijfsdruk: 1 bar	mat wit	32560700	387,90	469,36
· maximale bedrijfsdruk: 10 bar	Polished Gold Optic	32560990	416,10	503,48
· SafetyFunctie maximale warm water temperatuur vooraf instelbaar				
· terugslagklep				
· G ½ slangaansluiting (universeel)				

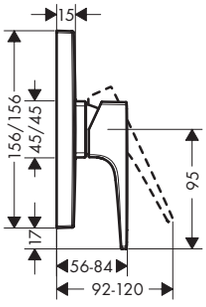

Metropol ééngreeps douchemengkraan afbouwdeel met rechte greep	Brushed Bronze	32565140	386,60	467,79
· geschikt voor 1 functie	Brushed Black Chrome	32565340	386,60	467,79
· duurzame keramisch kardoes	mat zwart	32565670	360,90	436,69
· minimale bedrijfsdruk: 1 bar	mat wit	32565700	360,90	436,69
· maximale bedrijfsdruk: 10 bar	Polished Gold Optic	32565990	386,60	467,79
· SafetyFunctie maximale warm water temperatuur vooraf instelbaar				
Benodigde onderdelen				
· inbouwdeel iBox Universal		01800180	145,45	175,99
Bijpassende onderdelen				
· **ShowerSelect** Opvulrozet voor iBox universal	chroom	13593000	52,40	63,40

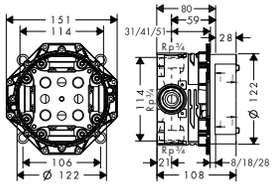

inbouwdeel iBox Universal		01800180	145,45	175,99
· geschikt voor alle afbouwdelen inbouw douches, bad- en douchekranen en thermostaten				
· rotatiesymmetrische montage				
· inclusief: inbouwdeel, instelbare bevestigingsflens, dichtmanchet, Installatie instructies				
Alternatieve producten				
· inbouwdeel iBox Universal met vooraflsuiters		01850180	213,40	258,21
Bijpassende onderdelen				
· Verlengset 25 mm		13595000	53,05	64,19
· Montagerail voor iBox universal		96615000	40,30	48,76

Maten bij maattekeningen worden aangeduid in mm. Prijs- en modelwijzigingen voorbehouden.

*Check van tevoren of dit product in de Special Finish van uw keuze beschikbaar is.

Wastafel

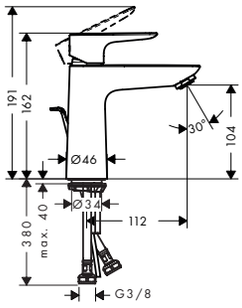

	Oppervlak	Art. Nr.	excl. BTW	incl. BTW
Talis E ééngreeps wastafelmengkraan 110 met wastegarnituur	Brushed Bronze	71710140	255,80	309,52
· ComfortZone: 110	Brushed Black Chrome	71710340	255,80	309,52
· vaste uitloop	mat zwart	71710670	235,30	284,71
· voorsprong uitloop 112 mm	mat wit	71710700	235,30	284,71
· normale straal	Polished Gold Optic	71710990	255,80	309,52
· Doorstroomhoeveelheid bij 3 bar: 5 l/min				
· duurzaam keramisch kardoes				
· incl. G 1 ¼ afvoergarnituur met trekstang				
Alternatieve producten				
· **Talis E** ééngreeps wastafelmengkraan 110 zonder afvoergarnituur	Brushed Bronze	71712140	250,80	304,80
	Brushed Black Chrome	71712340	250,80	304,80
	mat zwart	71712670	230,30	284,71
	mat wit	71712700	230,30	284,71
	Polished Gold Optic	71712990	250,80	304,80

Air Power · Eco Smart · Quick Clean · Comfort Zone

Leverbaar vanaf juli 2020

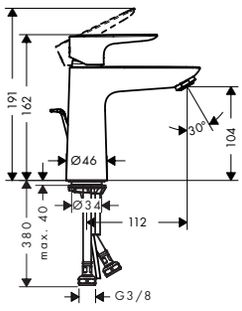

	Oppervlak	Art. Nr.	excl. BTW	incl. BTW
Talis E ééngreeps wastafelmengkraan 110 CoolStart met wastegarnituur	Brushed Bronze	71713140	255,80	309,52
· ComfortZone: 110	Brushed Black Chrome	71713340	255,80	309,52
· vaste uitloop	mat zwart	71713670	235,30	284,71
· voorsprong uitloop 112 mm	mat wit	71713700	235,30	284,71
· normale straal	Polished Gold Optic	71713990	255,80	309,52
· Doorstroomhoeveelheid bij 3 bar: 5 l/min				
· duurzaam keramisch kardoes				
· incl. G 1 ¼ afvoergarnituur met trekstang				
· koud water in middenpositie, bespaart energie en kosten				
Alternatieve producten				
· **Talis E** ééngreeps wastafelmengkraan 110 CoolStart zonder afvoergarnituur	Brushed Bronze	71714140	250,80	303,47
	Brushed Black Chrome	71714340	250,80	303,47
	mat zwart	71714670	230,30	278,66
	mat wit	71714700	230,30	278,66
	Polished Gold Optic	71714990	250,80	303,47

Air Power · Eco Smart · Quick Clean · Comfort Zone · Cool Start

Leverbaar vanaf juli 2020

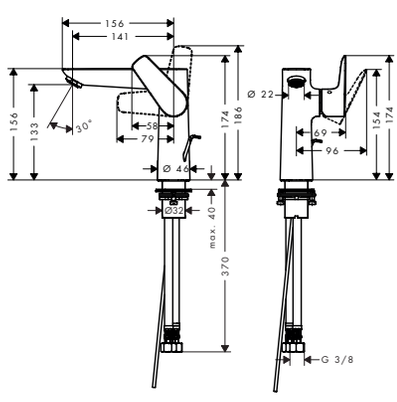

	Oppervlak	Art. Nr.	excl. BTW	incl. BTW
Talis E ééngreeps wastafelmengkraan 150 met wastegarnituur	Brushed Bronze	71754140	406,00	491,26
· ComfortZone: 150	Brushed Black Chrome	71754340	406,00	491,26
· vaste uitloop	mat zwart	71754670	377,00	456,17
· voorsprong uitloop 141 mm	mat wit	71754700	377,00	456,17
· normale straal	Polished Gold Optic	71754990	406,00	491,26
· Doorstroomhoeveelheid bij 3 bar: 5 l/min				
· duurzaam keramisch kardoes				
· incl. G 1 ¼ afvoergarnituur met trekstang				
Alternatieve producten				
· **Talis E** ééngreeps wastafelmengkraan 150 zonder afvoergarnituur	Brushed Bronze	71755140	406,00	491,26
	Brushed Black Chrome	71755340	406,00	491,26
	mat zwart	71755670	377,00	456,17
	mat wit	71755700	377,00	456,17
	Polished Gold Optic	71755990	406,00	491,26

Air Power · Eco Smart · Quick Clean · Comfort Zone

Leverbaar vanaf juli 2020

Maten bij maattekeningen worden aangeduid in mm. Prijs- en modelwijzigingen voorbehouden.

*Check van tevoren of dit product in de Special Finish van uw keuze beschikbaar is.

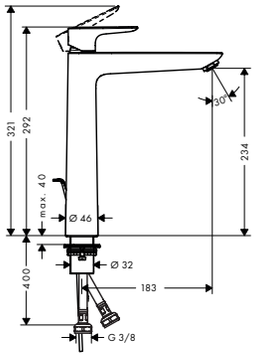

	Oppervlak	Art. Nr.	excl. BTW	incl. BTW
Talis E ééngreeps wastafelmengkraan 240 met wastegarnituur	Brushed Bronze	71716140	413,60	500,46
· ComfortZone: 240	Brushed Black Chrome	71716340	413,60	500,46
· vaste uitloop	mat zwart	71716670	385,30	466,21
· voorsprong uitloop 183 mm	mat wit	71716700	385,30	466,21
· normale straal	Polished Gold Optic	71716990	413,60	500,46
· Doorstroomhoeveelheid bij 3 bar: 5 l/min				
· duurzaam keramisch kardoes				
· incl. G 1 ¼ afvoergarnituur met trekstang				
Alternatieve producten				
· **Talis E** ééngreeps wastafelmengkraan 240 zonder afvoergarnituur	Brushed Bronze	71717140	406,10	491,38
	Brushed Black Chrome	71717340	406,10	491,38
	mat zwart	71717670	380,30	460,16
	mat wit	71717700	380,30	460,16
	Polished Gold Optic	71717990	406,10	491,38
			Leverbaar vanaf juli 2020	

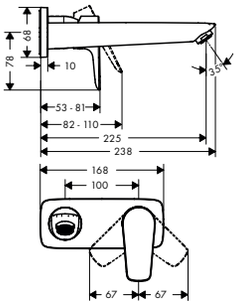

Talis E ééngreeps wastafelmengkraan afbouwdeel uitloop 22.5 cm	Brushed Bronze	71734140	391,70	473,96
· vaste uitloop	Brushed Black Chrome	71734340	391,70	473,96
· voorsprong uitloop 225 mm	mat zwart	71734670	366,00	442,86
· normale straal	mat wit	71734700	366,00	442,86
· Doorstroomhoeveelheid bij 3 bar: 5 l/min	Polished Gold Optic	71734990	391,70	473,96
· keramisch kardoes				
· zonder wastegarnituur, met afvoerplug (art.nr. 50001)				
· greep kan links of rechts geplaatst worden				
Benodigde onderdelen				
· inbouwdeel voor éégreeps wastafelmengkraan wandmontage		13622180	243,50	294,64

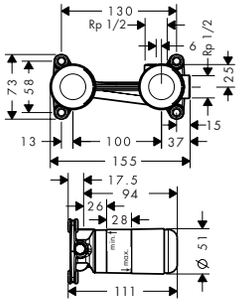

inbouwdeel voor éégreeps wastafelmengkraan wandmontage		13622180	243,50	294,64
· variabele plaatsing van de greep, naar keuze links of rechts van de uitloop mogelijk				
Bijpassende onderdelen				
· Verlengset ééngreeps wastafelmengkraan		31971000	115,90	140,24

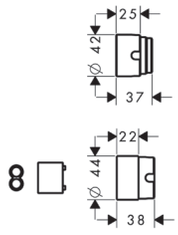

Verlengset ééngreeps wastafelmengkraan		31971000	115,90	140,24
· 25 mm				

Maten bij maattekeningen worden aangeduid in mm. Prijs- en modelwijzigingen voorbehouden.

*Check van tevoren of dit product in de Special Finish van uw keuze beschikbaar is.

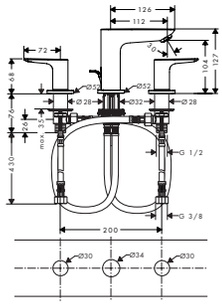

Talis E driegats wastafelmengkraan met wastegarnituur

- ComfortZone: 150
- vaste uitloop
- voorsprong uitloop 112 mm
- Doorstroomhoeveelheid bij 3 bar: 5 l/ min
- keramische bovendelen warm/koud 90°
- incl. G 1 ¼ afvoergarnituur met trekstang

Oppervlak	Art. Nr.	excl. BTW	incl. BTW
Brushed Bronze	71733140	447,00	540,87
Brushed Black	71733340	447,00	540,87
Chrome			
mat zwart	71733670	417,40	505,05
mat wit	71733700	417,40	505,05
Polished Gold Optic	71733990	447,00	540,87

Air Power · Eco Smart · Quick Clean · Comfort Zone

Bidet

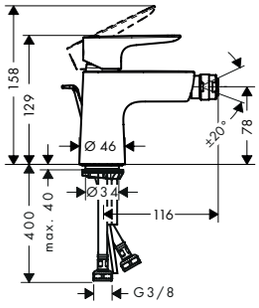

Talis E ééngreeps bidetmengkraan met wastegarnituur

- ééngreeps bidetmengkraan, afvoergarnituur
- voorsprong uitloop 116 mm
- perlator met kogelgewricht
- normale straal
- duurzaam keramisch kardoes
- SafetyFunctie maximale warm water temperatuur vooraf instelbaar

Brushed Bronze	71720140	254,50	307,95
Brushed Black	71720340	254,50	307,95
Chrome			
mat zwart	71720670	238,80	288,95
mat wit	71720700	238,80	288,95
Polished Gold Optic	71720990	254,50	307,95

Air Power · Eco Smart · Quick Clean · Comfort Zone

Alternatieve producten

- **Talis E** ééngreeps bidetmengkraan met push-open afvoergarnituur

Brushed Bronze	71720140	254,50	307,95
Brushed Black	71720340	254,50	307,95
Chrome			
mat zwart	71720670	238,80	288,95
mat wit	71720700	238,80	288,95
Polished Gold Optic	71720990	254,50	307,95

Leverbaar vanaf juli 2020

Bad

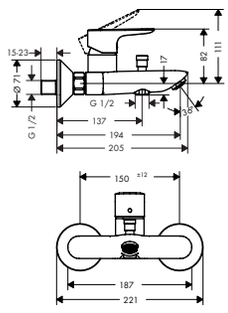

Talis E ééngreeps badmengkraan opbouw

- voorsprong uitloop 194 mm
- incl. s-koppelingen en rozetten
- hartafstand 150 mm ± 12 mm
- Straalsoort kraan: normale straal
- keramisch kardoes
- SafetyFunctie instelbare heetwaterbegrenzing
- automatische omstelling

Brushed Bronze	71740140	323,70	391,68
Brushed Black	71740340	323,70	391,68
Chrome			
mat zwart	71740670	301,80	365,18
mat wit	71740700	301,80	365,18
Polished Gold Optic	71740990	323,70	391,68

Air Power · Quick Clean

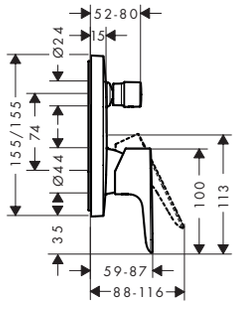

Talis E ééngreeps badmengkraan afbouwdeel

- inbouwmontage
- keramisch kardoes
- SafetyFunctie instelbare heetwaterbegrenzing
- automatische omstelling

Brushed Bronze	71745140	268,40	324,76
Brushed Black	71745340	268,40	324,76
Chrome			
mat zwart	71745670	250,50	303,11
mat wit	71745700	250,50	303,11
Polished Gold Optic	71745990	268,40	324,76

Alternatieve producten

- **Talis E** ééngreeps badmengkraan afbouwdeel met zekerheidscombinatie

Brushed Bronze	71474140	470,10	568,82
Brushed Black	71474340	470,10	568,82
Chrome			
mat zwart	71474670	439,30	531,55
mat wit	71474700	439,30	531,55
Polished Gold Optic	71474990	470,10	568,82

Benodigde onderdelen

inbouwdeel iBox Universal	01800180	145,45	175,99

Maten bij maattekeningen worden aangeduid in mm. Prijs- en modelwijzigingen voorbehouden.

*Check van tevoren of dit product in de Special Finish van uw keuze beschikbaar is.

	Oppervlak	Art. Nr.	excl. BTW	incl. BTW
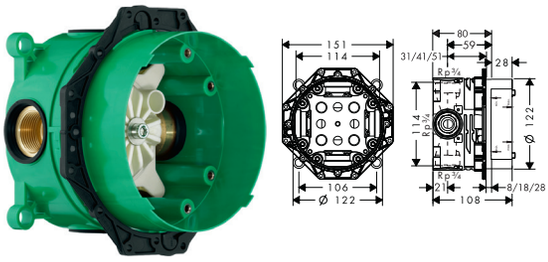				
inbouwdeel iBox Universal		01800180	145,45	175,99
· geschikt voor alle afbouwdelen inbouw douches, bad- en douchekranen en thermostaten · rotatiesymmetrische montage · inclusief: inbouwdeel, instelbare bevestigingsflens, dichtmanchet, Installatie instructies				
Alternatieve producten				
· inbouwdeel iBox Universal met vooraflsuiters		01850180	213,40	258,21
Bijpassende onderdelen				
· Verlengset 25 mm		13595000	53,05	64,19
· Montagerail voor iBox universal		96615000	40,30	48,76
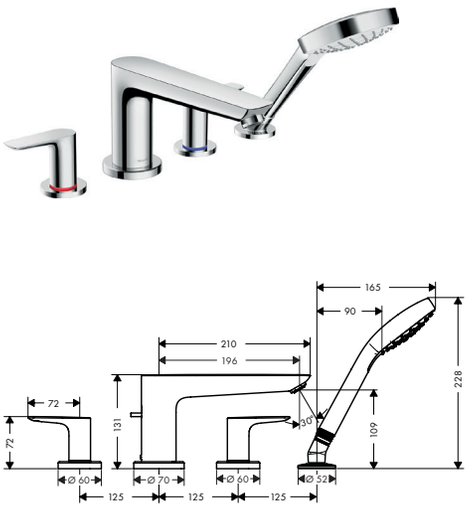				
Talis E viergats badrandmengkraan afbouwdeel voor inbouwdeel 13244180	Brushed Bronze	71748140	700,70	847,85
· Bestaat verder uit: 4-gats badrandmengkraan, handdouche · voorsprong uitloop 196 mm · doucheslang max. 1,60 m uittrekbaar	Brushed Black	71748340	700,70	847,85
	Chrome			
	mat zwart	71748670	650,70	787,35
	mat wit	71748700	650,70	787,35
	Polished Gold Optic	71748990	700,70	847,85
			Air Power	Quick Clean
Benodigde onderdelen				
· inbouwdeel voor viergats badrandmengkraan		13244180	345,00	417,45
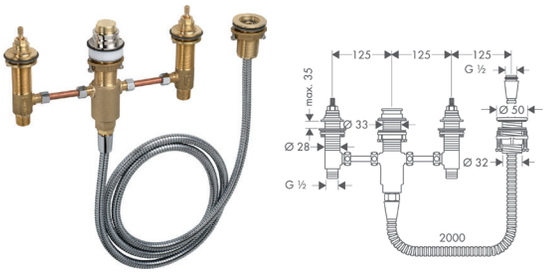				
inbouwdeel voor viergats badrandmengkraan		13244180	345,00	417,45
· Bestaat verder uit: inbouwdeel, douchehouder, doucheslang · maximale uittreklengte handdouche: 1,60 m · service-opening noodzakelijk · geschikt voor 4-gats badrandmengkraan · keramische bovendelen warm/koud 90°				
Douche				
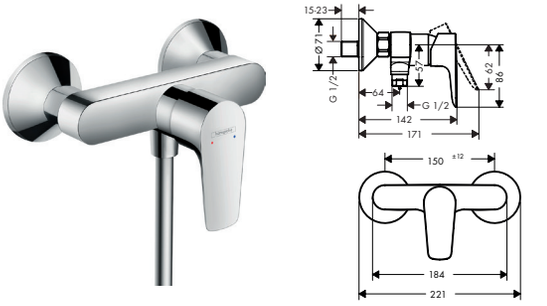				
Talis E ééngreeps douchemengkraan opbouw	Brushed Bronze	71760140	278,70	337,23
· installatie met hartafstand 150 mm ± 12 mm · duurzame keramisch kardoes · SafetyFunctie maximale warm water temperatuur vooraf instelbaar · terugslagklep · G ½ slangaansluiting (universeel)	Brushed Black	71760340	278,70	337,23
	Chrome			
	mat zwart	71760670	260,70	315,45
	mat wit	71760700	260,70	315,45
	Polished Gold Optic	71760990	278,70	337,23

Maten bij maattekeningen worden aangeduid in mm. Prijs- en modelwijzigingen voorbehouden.

*Check van tevoren of dit product in de Special Finish van uw keuze beschikbaar is.

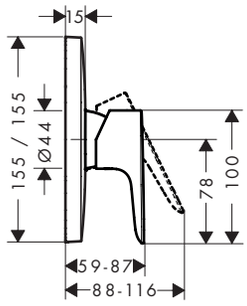

	Oppervlak	Art. Nr.	excl. BTW	incl. BTW
Talis E ééngreeps douchemengkraan afbouwdeel	Brushed Bronze	71765140	223,50	270,44
· geschikt voor 1 functie	Brushed Black	71765340	223,50	270,44
· duurzame keramisch kardoes	Chrome			
· SafetyFunctie maximale warm water temperatuur vooraf instelbaar	mat zwart	71765670	208,10	251,80
	mat wit	71765700	208,10	251,80
	Polished Gold Optic	71765990	223,50	270,44
Benodigde onderdelen				
· inbouwdeel iBox Universal		01800180	145,45	175,99

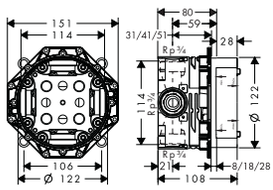

inbouwdeel iBox Universal		01800180	145,45	175,99
· geschikt voor alle afbouwdelen inbouw douches, bad- en douchekranen en thermostaten				
· rotatiesymmetrische montage				
· inclusief: inbouwdeel, instelbare bevestigingsflens, dichtmanchet, Installatie instructies				
Alternatieve producten				
· inbouwdeel iBox Universal met vooraflsuiters		01850180	213,40	258,21
Bijpassende onderdelen				
· Verlengset 25 mm		13595000	53,05	64,19
· Montagerail voor iBox universal		96615000	40,30	48,76

Maten bij maattekeningen worden aangeduid in mm. Prijs- en modelwijzigingen voorbehouden.

*Check van tevoren of dit product in de Special Finish van uw keuze beschikbaar is.

hansgrohe
SELECT

Badvul-, afvoer- en overloopsystemen voor baden

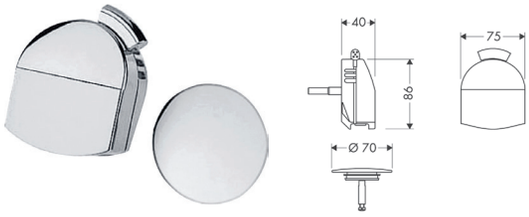

	Oppervlak	Art. Nr.	excl. BTW	incl. BTW
Exafill afbouwdeel E badvul-, overloop- en afvoergarnituur	Brushed Bronze	58127140	276,91	355,06
· Bestaat verder uit: afdekking, stop · geschikt voor kleine en normale baden · 3-voudige perlatorstraal · perlator 20° verstelbaar · max. waterdoorstroom: 38 l/min	Brushed Black Chrome	58127340	276,91	355,06
	Polished Gold Optic	58127990	276,91	355,06
Benodigde onderdelen				
· **Exafill** inbouwdeel E voor grote baden		58126180	174,80	211,51
Bijpassende onderdelen				
· Flexibele aansluitslang		58192000	127,75	154,58

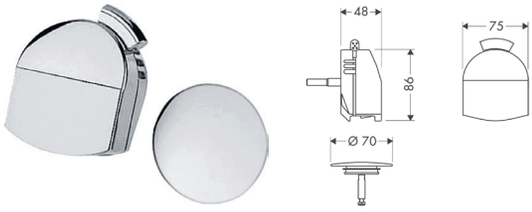

Exafill afbouwdeel E Plus badvul-, overloop- en afvoergarnituur	Brushed Bronze	58128140	322,00	389,62
· Bestaat verder uit: afdekking, stop · geschikt voor kleine en normale baden, baden met verzonken overloopgat · 3-voudige perlatorstraal · perlator 20° verstelbaar · max. waterdoorstroom: 38 l/min	Brushed Black Chrome	55128340	322,00	389,62
	Polished Gold Optic	58128990	322,00	389,62
Benodigde onderdelen				
· **Exafill** inbouwdeel E voor grote baden		58126180	174,80	211,51
Bijpassende onderdelen				
· Flexibele aansluitslang		58192000	127,75	154,58

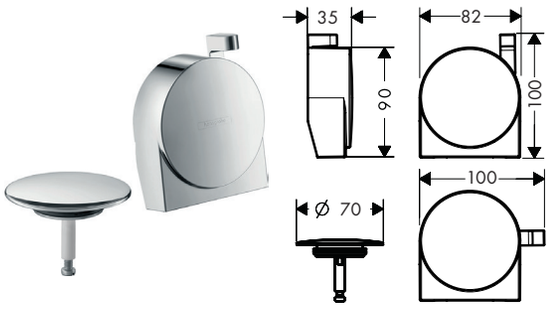

Exafill S afbouwdeel S badvul-, overloop- en afvoergarnituur	Brushed Bronze	58117140	265,60	321,38
· Bestaat verder uit: afdekking, stop · geschikt voor kleine en normale baden · brede watervalstraal · perlator 30° verstelbaar · max. waterdoorstroom: 19 l/min	Brushed Black Chrome	58117340	265,60	321,38
	mat zwart	58117670	248,70	300,93
	mat wit	58117700	248,70	300,93
	Polished Gold Optic	58117990	265,60	321,38
				Quick Clean
Benodigde onderdelen				
· **Exafill S** inbouwdeel S voor normale baden		58115180	110,80	134,07
· **Exafill S** inbouwdeel S voor grote baden		58116180	155,60	188,28
Bijpassende onderdelen				
· Flexibele aansluitslang		58192000	127,75	154,58

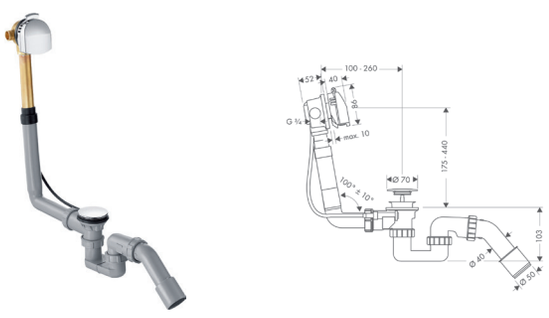

Exafill complete set voor normale baden	Brushed Bronze	58123140	349,52	422,92
· Badsifon, inbouwdeel, afbouwdeel · geschikt voor kleine baden · lengte kabel 520 mm · wateraansluiting toevoerslang links en rechts G ¾	Brushed Black Chrome	58123340	349,52	422,92
	Polished Gold Optic	58123990	349,52	422,92
Bestaat verder uit:				
· **Exafill** afbouwdeel E badvul-, overloop- en afvoergarnituur (# 58127000) · Badsifon (# 56373000)				
Bijpassende onderdelen				
· Flexibele aansluitslang		58192000	127,75	154,58

Maten bij maattekeningen worden aangeduid in mm. Prijs- en modelwijzigingen voorbehouden.

*Check van tevoren of dit product in de Special Finish van uw keuze beschikbaar is.

	Oppervlak	Art. Nr.	excl. BTW	incl. BTW
sBox afbouwdeel rechthoekig	chroom	28010000	380,60	460,53
	Brushed Bronze	28010140	570,90	690,79
	Brushed Black Chrome	28010340	570,90	690,79
	mat zwart	28010670	494,80	598,71
	mat wit	28010700	494,80	598,71
	Polished Gold Optic	28010990	570,90	690,79
Alternatieve producten				
NEW · **sBox** afbouwdeel ovaal	chroom	28020000	380,60	460,53
Benodigde onderdelen				
NEW · **sBox** badrand- en tegelrand basisset		13560180	65,60	79,38
Bijpassende onderdelen				
NEW · **sBox** montageplaat voor tegelrandmontage		28016000	78,80	95,35
NEW · **sBox** montagehoek voor montageplaat tegelrandmontage		28021000	196,90	238,25

NEW

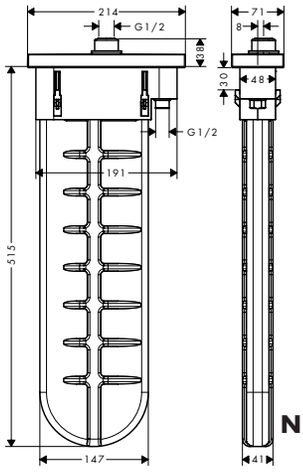

- Bestaat verder uit: Slangbox, doucheslang, rozet
- geschikt voor bad- of tegelrandmontage
- 1 functie
- Doorstroomhoeveelheid bij 3 bar: 9.5 l/min
- breedte badrand minstens 100 mm.
- bevestigingsklemmen: 0 - 30 mm
- doucheslang max. 1,45 m uittrekbaar
- altijd afneembaar voor onderhoud
- met geïntegreerde zekerheidscombinatie EN1717. Let op: alleen te gebruiken in combinatie met Exafill.
- inclusief: afbouwdeel, bevestigingsmateriaal, Installatie instructies

	Oppervlak	Art. Nr.	excl. BTW	incl. BTW
sBox afbouwdeel ovaal	chroom	28020000	380,60	460,53
Alternatieve producten				
NEW · **sBox** afbouwdeel rechthoekig	chroom	28010000	380,60	460,53
	Brushed Bronze	28010140	570,90	690,79
	Brushed Black Chrome	28010340	570,90	690,79
	mat zwart	28010670	494,80	598,71
	mat wit	28010700	494,80	598,71
	Polished Gold Optic	28010990	570,90	690,79
Benodigde onderdelen				
NEW · **sBox** badrand- en tegelrand basisset		13560180	65,60	79,38
Bijpassende onderdelen				
NEW · **sBox** montageplaat voor tegelrandmontage		28016000	78,80	95,35
NEW · **sBox** montagehoek voor montageplaat tegelrandmontage		28021000	196,90	238,25

NEW

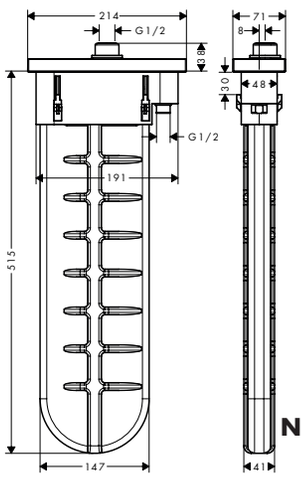

- Bestaat verder uit: Slangbox, doucheslang, rozet
- geschikt voor bad- of tegelrandmontage
- 1 functie
- Doorstroomhoeveelheid bij 3 bar: 9.5 l/min
- breedte badrand minstens 100 mm.
- bevestigingsklemmen: 0 - 30 mm
- doucheslang max. 1,45 m uittrekbaar
- altijd afneembaar voor onderhoud
- met geïntegreerde zekerheidscombinatie EN1717. Let op: alleen te gebruiken in combinatie met Exafill.
- inclusief: afbouwdeel, bevestigingsmateriaal, Installatie instructies

Maten bij maattekeningen worden aangeduid in mm. Prijs- en modelwijzigingen voorbehouden.

*Check van tevoren of dit product in de Special Finish van uw keuze beschikbaar is.

	Oppervlak	Art. Nr.	excl. BTW	incl. BTW
NEW				

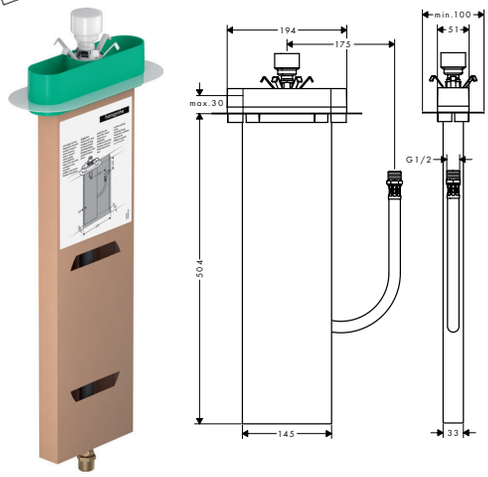

sBox badrand- en tegelrand basisset — 13560180 — 65,60 — 79,38

- geschikt voor bad- of tegelrandmontage
- 1 functie
- aansluitslanglengte: 600 mm
- breedte badrand minstens 100 mm.
- boorgat in bad- of tegelrand twee boorgaten Ø 50/51 mm en verbinding door uitzagen nodig
- bevestigingsklemmen: 0 - 30 mm
- inclusief: inbouwdeel, Installatie instructies

Bijpassende onderdelen

- NEW **sBox** montageplaat voor tegelrandmontage — 28016000 — 78,80 — 95,35
- NEW **sBox** montagehoek voor montageplaat tegelrandmontage — 28021000 — 196,90 — 238,25

NEW

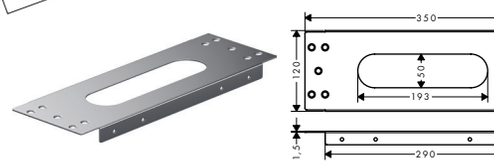

sBox montageplaat voor tegelrandmontage — 28016000 — 78,80 — 95,35

- afmeting 350 x 120 mm

NEW

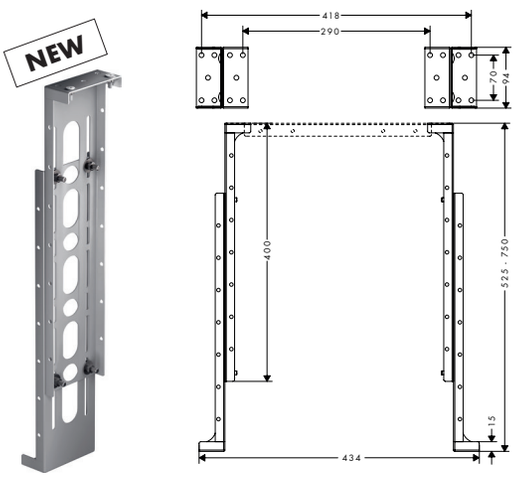

sBox montagehoek voor montageplaat tegelrandmontage — 28021000 — 196,90 — 238,25

- Minimale montage hoogte: 400 mm
- maximale montage hoogte: 750 mm

Badafvoeren

Flexaplus afbouwdeel E afvoer- en overloopgarnituur

- Bestaat verder uit: Draaigreep, stop
- geschikt voor kleine en normale baden

Oppervlak	Art. Nr.	excl. BTW	incl. BTW
Brushed Bronze	58185140	36,20	43,80
Brushed Black	58185340	36,20	43,80
Chrome			
mat zwart	58185670	33,90	41,02
mat wit	58185700	33,90	41,02
Polished Gold Optic	58185990	36,20	43,80

Benodigde onderdelen

- **Flexaplus** inbouwdeel voor normale baden — 58140180 — 55,05 — 66,61
- **Flexaplus** inbouwdeel afvoer en overloop voor grote baden — 58141180 — 78,45 — 94,92

Maten bij maattekeningen worden aangeduid in mm. Prijs- en modelwijzigingen voorbehouden.

*Check van tevoren of dit product in de Special Finish van uw keuze beschikbaar is.

	Oppervlak	Art. Nr.	excl. BTW	incl. BTW
Flexaplus S afbouwdeel S afvoer- en overloopgarnituur	Brushed Bronze	58186140	49,71	60,15
· Bestaat verder uit: Draaigreep, stop	Brushed Black Chrome	58186340	49,71	60,15
· geschikt voor kleine en normale baden	Polished Gold Optic	58186990	49,71	60,15
Benodigde onderdelen				
· **Flexaplus** inbouwdeel voor normale baden		58140180	55,05	66,61
· **Flexaplus** inbouwdeel afvoer en overloop voor grote baden		58141180	78,45	94,92
			Leverbaar vanaf juli 2020	

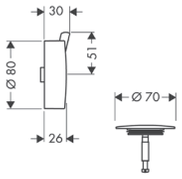

	Oppervlak	Art. Nr.	excl. BTW	incl. BTW
Flexaplus complete set voor normale baden	Brushed Bronze	58143140	120,60	145,93
· inbouwdeel, afbouwdeel	Brushed Black Chrome	58143340	120,60	145,93
· geschikt voor kleine baden	Polished Gold Optic	58143990	120,60	145,93
· PE-knelverbinding G 1 ½ x 40/50 mm				
· flexibele buis				
· lengte kabel 520 mm				
Bestaat verder uit:			**Leverbaar vanaf juli 2020**	
· **Flexaplus** inbouwdeel voor normale baden (# 58140180)				
· **Flexaplus** afbouwdeel E afvoer- en overloopgarnituur (# 58185XXX)				

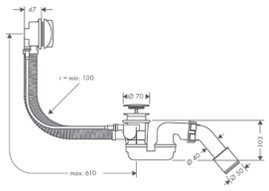

	Oppervlak	Art. Nr.	excl. BTW	incl. BTW
Flexaplus S complete set voor normale baden	Brushed Bronze	58150140	134,86	163,18
· inbouwdeel, afbouwdeel	Brushed Black Chrome	58150340	134,86	163,18
· geschikt voor kleine baden	Polished Gold Optic	58150990	134,86	163,18
· PE-knelverbinding G 1 ½ x 40/50 mm				
· flexibele buis				
· lengte kabel 520 mm				
Bestaat verder uit:			**Leverbaar vanaf juli 2020**	
· **Flexaplus** inbouwdeel voor normale baden (# 58140180)				
· **Flexaplus S** afbouwdeel S afvoer- en overloopgarnituur (# 58186XXX)				

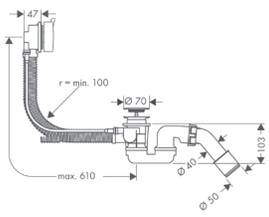

Douche afvoeren

	Oppervlak	Art. Nr.	excl. BTW	incl. BTW
Staro afvoergarnituur complete set 90	Brushed Bronze	60056140	108,88	131,74
· Bestaat verder uit: inbouwdeel, afbouwdeel	Brushed Black Chrome	60056340	108,88	131,74
· geschikt voor douchebakken met afvoeropening Ø 90 mm	Polished Gold Optic	60056990	108,88	131,74
· afvoercapaciteit 29 l/ min bij waterstand van 15 mm			**Leverbaar vanaf juli 2020**	
· PE-knelverbinding 40/50 mm				
· afvoerbuis Ø 50 mm				
· stop van rvs				
· zelfreinigend				

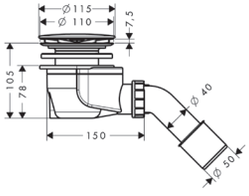

Maten bij maattekeningen worden aangeduid in mm. Prijs- en modelwijzigingen voorbehouden.

*Check van tevoren of dit product in de Special Finish van uw keuze beschikbaar is.

Wastafel/ bidet afvoeren

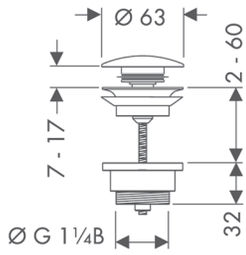

	Oppervlak	Art. Nr.	excl. BTW	incl. BTW
afvoergarnituur push-open voor wastafel- en bidetmengkranen · bediening via drukstop · voor wastafels met overloop · messing · G 1 ¼	Brushed Bronze	50100140	91,40	110,59
	Brushed Black	50100340	91,40	110,59
	Chrome			
	mat zwart	50100670	94,20	113,98
	mat wit	50100700	94,20	113,98
	Polished Gold Optic	50100990	91,40	110,59

Leverbaar vanaf juli 2020

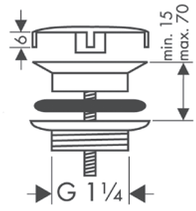

afvoergarnituur plug voor waskommen · niet afsluitbaar · voor wastafels zonder overloop · messing · G 1 ¼	Brushed Bronze	50001140	61,11	73,94
	Brushed Black	50001340	61,11	73,94
	Chrome			
	Polished Gold Optic	50001990	61,11	73,94

Sifons

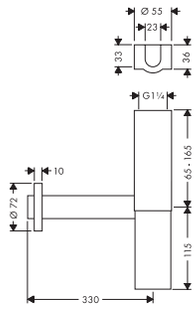

Flowstar designsifon · aanpassingsafstand 65-165 mm · afstand tot de wand max. 330 mm · connection dimension entry: G 1 ¼	Brushed Bronze	52100140	190,87	230,95
	Brushed Black	52100340	190,87	230,95
	Chrome			
	Polished Gold Optic	52100990	190,87	230,95

Leverbaar vanaf juli 2020

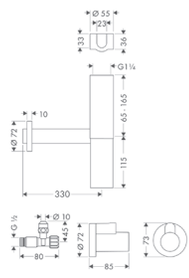

Flowstar designsifon set · Bestaat verder uit: designsifon, hoekstopkraan, huls · aanpassingsafstand 65-165 mm · afstand tot de wand max. 330 mm · connection dimension entry: G 1 ¼	Brushed Bronze	52120140	312,92	378,63
	Brushed Black	52120340	312,92	378,63
	Chrome			
	Polished Gold Optic	52120990	312,92	378,63

Bestaat verder uit:
· Flowstar designsifon (# 52100XXX)
· hoekstopkraan met G 3/8 aansluiting (# 13954XXX)
· rozet (# 13950XXX)

Leverbaar vanaf juli 2020

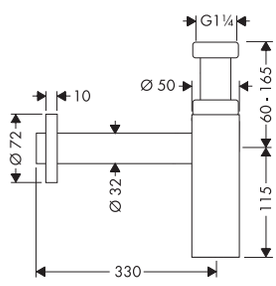

Flowstar S designsifon · aanpassingsafstand 60-165 mm · afstand tot de wand max. 330 mm · connection dimension entry: G 1 ¼ · DN32	Brushed Bronze	52105140	124,30	150,40
	Brushed Black	52105340	124,30	150,40
	Chrome			
	mat zwart	52105670	116,40	140,84
	mat wit	52105700	116,40	140,84
	Polished Gold Optic	52105990	124,30	150,40

Maten bij maattekeningen worden aangeduid in mm. Prijs- en modelwijzigingen voorbehouden.

*Check van tevoren of dit product in de Special Finish van uw keuze beschikbaar is.

	Oppervlak	Art. Nr.	Afvoeren excl. BTW	Afvoeren incl. BTW
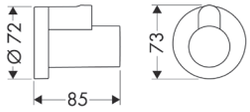				
rozet · voor hoekstopkraan · per 1 stuk	Brushed Bronze	13950140	57,60	69,70
	Brushed Black	13950340	56,04	67,81
	Chrome			
	mat zwart	13950670	54,30	65,70
	mat wit	13950700	54,30	65,70
	Polished Gold Optic	13950990	53,30	64,49
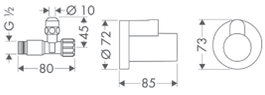				
hoekstopkraan met G 3/8 aansluiting · zelfdichtend aansluitdraad · connection dimension entry: montage met G ½ koppelingen (bijgeleverd) · kraanaansluiting G ⅜ · per 1 stuk	Brushed Bronze	13954140	90,72	109,77
	Brushed Black	13954340	90,72	109,77
	Chrome			
	Polished Gold Optic	13954990	90,72	109,77

Accessoires

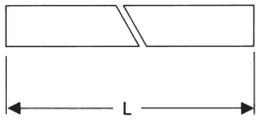				
Rechte buis · lengte 500 mm · zonder kraag · van messing	Brushed Bronze	53493140	39,24	47,48
	Brushed Black	53493340	39,24	47,48
	Chrome			
	mat zwart	53493670	37,20	45,12
	mat wit	53493700	37,20	45,12
	Polished Gold Optic	53493990	39,24	47,48
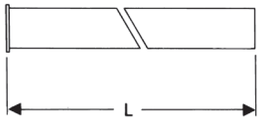				
Rechte buis · lengte 300 mm · met kraag · van messing	Brushed Bronze	53428140	24,29	29,39
	Brushed Black	53428340	24,29	29,39
	Chrome			
	Polished Gold Optic	53428990	24,29	29,39

Maten bij maattekeningen worden aangeduid in mm. Prijs- en modelwijzigingen voorbehouden.

*Check van tevoren of dit product in de Special Finish van uw keuze beschikbaar is.

Aquno Select M81

NEW

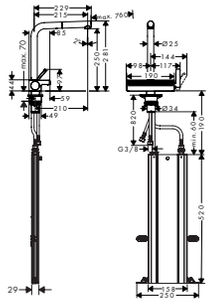

	Oppervlak	Art. Nr.	excl. BTW	incl. BTW
Aquno Select M81 · Bestaat verder uit: Slangbox, multifunctionele zeef · draaibereik uitloop 60°, 110° of 150°, instelbaar in 3 standen · laminaire straal, SatinFlow · MagFit magnetische douchehouder · max. waterdoorstroom bij 3 bar: 5.9 l/ min · duurzaam keramisch kardoes · eenvoudige montage dankzij de G ⅜ flexibele aansluitslangen · met sBox voor vrije en soepele geleiding van de slang (76 cm) · boren van een kraangat Ø 35 vereist, Advies: boor het kraangat maximaal 45 mm vanaf de achterwand van de spoelbak	chroom mat zwart rvs look	73830000 73830670 73830800	750,00 1.050,00 975,00	907,50 1.270,50 1.179,75
Alternatieve producten NEW · **Aquno Select M81** zonder sBox	chroom mat zwart rvs look	73836000 73836670 73836800	687,50 962,50 900,00	831,88 1.164,63 1.089,00

NEW

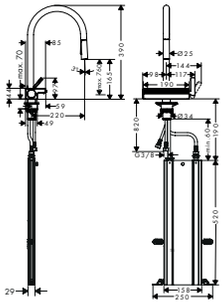

	Oppervlak	Art. Nr.	excl. BTW	incl. BTW
Aquno Select M81 · Bestaat verder uit: Slangbox, multifunctionele zeef · draaibereik uitloop 60°, 110° of 150°, instelbaar in 3 standen · laminaire straal en douchestraal, SatinFlow · douchestraal kan vastgezet worden, opnieuw normale straal door druk op de knop · MagFit magnetische douchehouder · max. waterdoorstroom bij 3 bar: 8 l/ min · duurzaam keramisch kardoes · eenvoudige montage dankzij de G ⅜ flexibele aansluitslangen · met sBox voor vrije en soepele geleiding van de slang (76 cm) · boren van een kraangat Ø 35 vereist, Advies: boor het kraangat maximaal 45 mm vanaf de achterwand van de spoelbak	chroom mat zwart rvs look	73831000 73831670 73831800	812,50 1.137,50 1.062,50	983,13 1.376,38 1.285,63
Alternatieve producten NEW · **Aquno Select M81** zonder sBox	chroom mat zwart rvs look	73837000 73837670 73837800	750,00 1.050,00 975,00	907,50 1.270,50 1.179,75

Accessoires

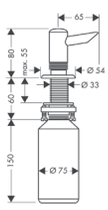

	Oppervlak	Art. Nr.	excl. BTW	incl. BTW
dispenser voor zeep/ afwasmiddel · van metaal · inhoud 300 ml	Brushed Bronze Brushed Black Chrome Polished Gold Optic	40418140 40418340 40418990	181,66 181,66 181,66	219,81 219,81 219,81

Maten bij maattekeningen worden aangeduid in mm. Prijs- en modelwijzigingen voorbehouden.

*Check van tevoren of dit product in de Special Finish van uw keuze beschikbaar is.

Talis M54

	Oppervlak	Art. Nr.	excl. BTW	incl. BTW
Talis M54 ééngreeps keukenmengkraan 210 met uitttrekbare vuistdouche, 2 straalsoorten	chroom	72800000	375,00	453,75
	mat zwart	72800670	487,50	589,88
	rvs look	72800800	487,50	589,88

NEW

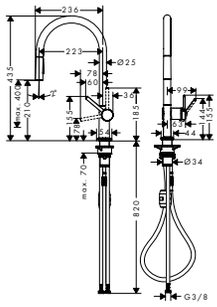

- draaibereik uitloop instelbaar in 4 standenden: 60°, 110°, 150° or 360°
- laminaire straal en douchestraal
- douchestraal is vast te zetten, wisseling van straal door eén druk op de knop en straal wordt uitgezet door het sluiten van de greep.
- max. waterdoorstroom bij 3 bar: 8 l/min
- duurzaam keramisch kardoes
- eenvoudige montage dankzij de G ⅜ flexibele aansluitslangen
- boren van een kraangat Ø 35 vereist

Quick Clean | Comfort Zone

Leverbaar vanaf juni 2020

Alternatieve producten

NEW

Talis M54 ééngreeps keukenmengkraan 210 met uittrekbare vuistdouche, 2 straalsoorten	chroom	72842000	375,00	453,75
	mat zwart	72842670	487,50	589,88

Talis M54 ééngreeps keukenmengkraan 210 met uittrekbare vuistdouche en sBox, 2 straalsoorten	chroom	72801000	437,50	529,38
	mat zwart	72801670	568,80	688,25
	rvs look	72801800	568,80	688,25

NEW

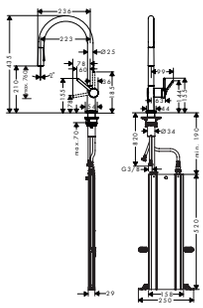

- Bestaat verder uit: Slangbox
- draaibereik uitloop instelbaar in 4 standenden: 60°, 110°, 150° or 360°
- laminaire straal en douchestraal
- douchestraal is vast te zetten, wisseling van straal door eén druk op de knop en straal wordt uitgezet door het sluiten van de greep.
- max. waterdoorstroom bij 3 bar: 7 l/min
- duurzaam keramisch kardoes
- eenvoudige montage dankzij de G ⅜ flexibele aansluitslangen
- met sBox voor vrije en soepele geleiding van de slang (76 cm)
- boren van een kraangat Ø 35 vereist

Quick Clean | Comfort Zone

Leverbaar vanaf juni 2020

Talis M54 ééngreeps keukenmengkraan 210 met uittrekbare uitloop	chroom	72802000	318,80	385,75
	mat zwart	72802670	415,00	502,15
	rvs look	72802800	415,00	502,15

NEW

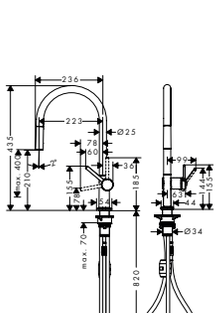

- draaibereik uitloop instelbaar in 4 standenden: 60°, 110°, 150° or 360°
- normale straal
- max. waterdoorstroom bij 3 bar: 7 l/min
- duurzaam keramisch kardoes
- eenvoudige montage dankzij de G ⅜ flexibele aansluitslangen
- boren van een kraangat Ø 35 vereist

Air Power | Quick Clean | Comfort Zone

Leverbaar vanaf juni 2020

Maten bij maattekeningen worden aangeduid in mm. Prijs- en modelwijzigingen voorbehouden.

*Check van tevoren of dit product in de Special Finish van uw keuze beschikbaar is.

NEW

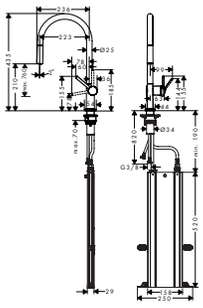

Talis M54 ééngreeps keukenmengkraan 210 met uittrekbare uitloop en sBox

- Bestaat verder uit: Slangbox
- draaibereik uitloop instelbaar in 4 standen: 60°, 110°, 150° or 360°
- normale straal
- max. waterdoorstroom bij 3 bar: 7 l/min
- duurzaam keramisch kardoes
- eenvoudige montage dankzij de G ⅜ flexibele aansluitslangen
- met sBox voor vrije en soepele geleiding van de slang (76 cm)
- boren van een kraangat Ø 35 vereist

Oppervlak	Art. Nr.	excl. BTW	incl. BTW
chroom	72803000	381,30	461,37
mat zwart	72803670	496,30	600,52
rvs look	72803800	496,30	600,52

Air Power · Quick Clean · Comfort Zone

Leverbaar vanaf juni 2020

NEW

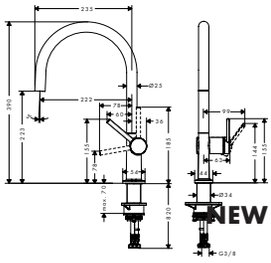

Talis M54 ééngreeps keukenmengkraan 220

- draaibereik uitloop instelbaar in 4 standen: 60°, 110°, 150° or 360°
- laminaire straal
- max. waterdoorstroom bij 3 bar: 9 l/min
- duurzaam keramisch kardoes
- eenvoudige montage dankzij de G ⅜ flexibele aansluitslangen
- boren van een kraangat Ø 35 vereist

Oppervlak	Art. Nr.	excl. BTW	incl. BTW
chroom	72804000	256,30	310,12
mat zwart	72804670	333,80	403,90
rvs look	72804800	333,80	403,90

Quick Clean · Comfort Zone

Leverbaar vanaf juni 2020

Alternatieve producten

Talis M54 ééngreeps keukenmengkraan 220	chroom	72843000	256,30	310,12
	mat zwart	72843670	487,50	403,90

NEW

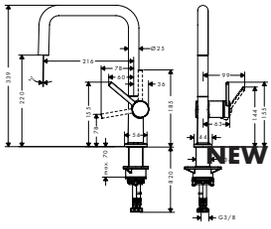

Talis M54 ééngreeps keukenmengkraan U 220

- draaibereik uitloop instelbaar in 4 standen: 60°, 110°, 150° or 360°
- laminaire straal
- max. waterdoorstroom bij 3 bar: 9 l/min
- duurzaam keramisch kardoes
- eenvoudige montage dankzij de G ⅜ flexibele aansluitslangen

Oppervlak	Art. Nr.	excl. BTW	incl. BTW
chroom	72806000	225,00	272,25
mat zwart	72806670	292,50	353,93
rvs look	72806800	292,50	353,93

Quick Clean · Comfort Zone

Leverbaar vanaf juni 2020

Alternatieve producten

Talis M54 ééngreeps keukenmengkraan U 220	chroom	72844000	225,00	272,25
	mat zwart	72844670	333,80	403,90

NEW

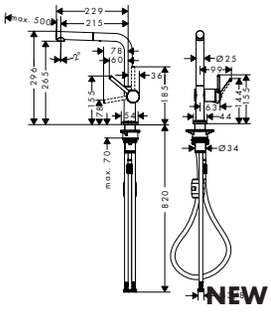

Talis M54 ééngreeps keukenmengkraan 270 met uittrekbare uitloop

- draaibereik uitloop instelbaar in 4 standen: 60°, 110°, 150° or 360°
- laminaire straal
- max. waterdoorstroom bij 3 bar: 8 l/min
- duurzaam keramisch kardoes
- eenvoudige montage dankzij de G ⅜ flexibele aansluitslangen
- boren van een kraangat Ø 35 vereist

Oppervlak	Art. Nr.	excl. BTW	incl. BTW
chroom	72808000	256,30	310,12
mat zwart	72808670	333,80	403,90
rvs look	72808800	333,80	403,90

Quick Clean · Comfort Zone

Leverbaar vanaf juni 2020

Alternatieve producten

Talis M54 ééngreeps keukenmengkraan 270 met uittrekbare uitloop	chroom	72845000	256,30	310,12
	mat zwart	72845670	333,70	403,78

Maten bij maattekeningen worden aangeduid in mm. Prijs- en modelwijzigingen voorbehouden.

*Check van tevoren of dit product in de Special Finish van uw keuze beschikbaar is.

	Oppervlak	Art. Nr.	excl. BTW	incl. BTW
Talis M54 ééngreeps keukenmengkraan 270 met uittrekbare uitloop en sBox	chroom	72809000	318,80	385,75
	mat zwart	72809670	415,00	502,15
	rvs look	72809800	415,00	502,15

NEW

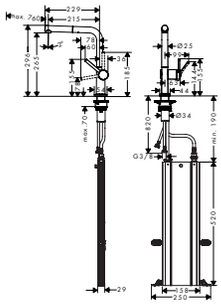

- Bestaat verder uit: Slangbox
- draaibereik uitloop instelbaar in 4 standen: 60°, 110°, 150° or 360°
- laminaire straal
- max. waterdoorstroom bij 3 bar: 7 l/min
- duurzaam keramisch kardoes
- eenvoudige montage dankzij de G ⅜ flexibele aansluitslangen
- met sBox voor vrije en soepele geleiding van de slang (76 cm)
- boren van een kraangat Ø 35 vereist

Quick Clean | Comfort Zone

Leverbaar vanaf juni 2020

Talis M54 ééngreeps keukenmengkraan 270	chroom	72840000	218,80	264,75
	mat zwart	72840670	285,00	344,85
	rvs look	72840800	285,00	344,85

NEW

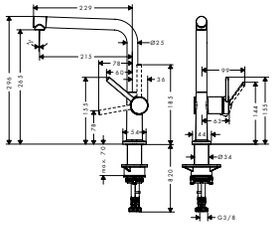

- draaibereik uitloop instelbaar in 4 standen: 60°, 110°, 150° or 360°
- laminaire straal
- max. waterdoorstroom bij 3 bar: 8.4 l/min
- duurzaam keramisch kardoes
- eenvoudige montage dankzij de G ⅜ flexibele aansluitslangen
- boren van een kraangat Ø 35 vereist

Quick Clean | Comfort Zone

Leverbaar vanaf juni 2020

Focus M41

Focus M41 ééngreeps keukenmengkraan 240 met uittrekbare vuistdouche, 2 straalsoorten	mat zwart	31815670	406,50	491,87

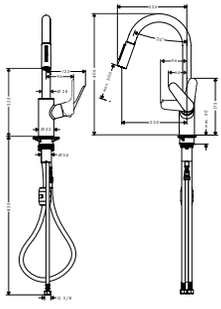

- draaibereik uitloop 110° / 150°
- laminaire straal en douchestraal
- douchestraal kan vastgezet worden, opnieuw normale straal: druk op de knop
- MagFit magnetische douchehouder
- max. waterdoorstroom bij 3 bar: 9.5 l/min
- keramisch kardoes
- eenvoudige montage dankzij de G ⅜ flexibele aansluitslangen

Quick Clean | Comfort Zone

Focus M41 ééngreeps keukenmengkraan 280	mat zwart	31817670	313,10	378,85

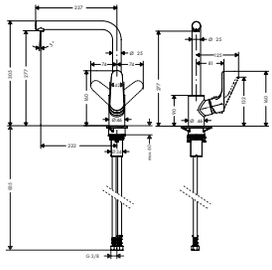

- draaibereik uitloop 110°, 150° of 360°, instelbaar in 3 standen
- normale straal
- max. waterdoorstroom bij 3 bar: 12 l/min
- keramisch kardoes
- eenvoudige montage dankzij de G ⅜ flexibele aansluitslangen

Air Power | Comfort Zone

Focus M41 ééngreeps keukenmengkraan 260	mat zwart	31820670	274,10	331,66

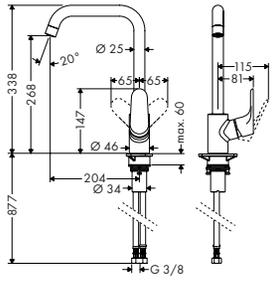

- draaibereik uitloop 110°, 150° of 360°, instelbaar in 3 standen
- normale straal
- max. waterdoorstroom bij 3 bar: 12 l/min
- keramisch kardoes
- eenvoudige montage dankzij de G ⅜ flexibele aansluitslangen

Air Power | Quick Clean | Comfort Zone

Maten bij maattekeningen worden aangeduid in mm. Prijs- en modelwijzigingen voorbehouden.

*Check van tevoren of dit product in de Special Finish van uw keuze beschikbaar is.

I. Garantieverklaring

Hansgrohe B.V. garandeert Eindgebruikers dat haar producten vrij zijn van materiaal-, fabricage-, of constructiefouten. De producten voldoen aan de nationaal en europees geldende normen voor drinkwaterinstallaties en voldoen aan de bouw- en keuringsprincipes.

II. Garantietermijn

Hansgrohe B.V. biedt fabrieksgarantie aan Eindgebruikers van producten die onder de merken Hansgrohe en Axor worden verkocht. "Eindgebruiker" is de natuurlijke persoon of rechtspersoon die het product voor eigen gebruik heeft aangekocht, zonder de intentie te hebben om deze door te verkopen of te installeren bij derden. De garantie geldt uitsluitend voor de Eindgebruiker die het product als eerste heeft gekocht, en niet voor volgende eindgebruikers.

De garantietermijn bedraagt 5 jaar na aankoop door de eerste Eindgebruiker van het product. Voor het doen gelden van een aanspraak op garantie dient de Eindgebruiker een aankoopbewijs, waaruit de aankoopdatum duidelijk blijkt, te overleggen. Bij toepassing in bedrijven, waaronder begrepen hotels, wordt de garantie alleen geboden onder de voorwaarde van regelmatig en vakkundig onderhoud, minimaal éénmaal per jaar. Vervangen en gerepareerde goederen vallen eveneens onder de garantie. De garantietermijn wordt door een reparatie of levering van onderdelen in de garantieperiode echter niet
verlengd of vernieuwd.

III. Schriftelijke melding van Defecten

Onder "Defect" wordt verstaan een defect dat te wijten is aan het productieproces van de fabrikant. Niet of slecht functioneren van producten als gevolg van slijtage of onjuist onderhoud (onjuist gebruik van schoonmaakmiddelen) wordt hieronder niet begrepen.

De Eindgebruiker kan een beroep doen op de Fabrieksgarantie, door Defecten schriftelijk te melden bij het verkooppunt of de installateur, waarbij de Eindgebruiker tevens aangeeft dat het Defect binnen de garantietermijn is gemeld en een kopie van het aankoopbewijs aanhecht. De melding van het Defect dient eveneens binnen de garantietermijn door Hansgrohe B.V. te zijn ontvangen.

IV. Voorwaarden voor de garantie

Alleen bij meldingen van Defecten die binnen de garantietermijn door Hansgrohe B.V. zijn ontvangen, zal Hansgrohe B.V. het gemelde Defect aan het product verhelpen. Het verhelpen van het Defect geschiedt zodanig dat Hansgrohe B.V. de keuze heeft om defecte onderdelen te repareren of door onderdelen te vervangen. Bij tijdige melding van een gegronde klacht worden onderdelen, arbeidsloon en vracht- en verpakkingskosten niet berekend. Na het verstrijken van het tweede jaar van de garantietermijn worden alleen voorrijkosten berekend.

De Eindgebruiker dient Hansgrohe voldoende tijd en mogelijkheden te verschaffen om herstelleveringen en/of reparaties uit te voeren. Indien de Eindgebruiker niet meewerkt aan reparaties of herstelleveringen, is Hansgrohe bevrijd van haar garantieverplichtingen en niet aansprakelijk voor eventuele (vervolg)schade. Indien de Eindgebruiker een spoedreparatie verlangt of verlangt dat de reparatie geschiedt buiten de gebruikelijke werkuren, zijn de daaruit voortvloeiende extra kosten voor rekening van de Eindgebruiker.

Kan de gegronde klacht met de ter beschikking staande middelen niet binnen een redelijke termijn worden opgelost of kan de reparatie niet door Hansgrohe worden uitgevoerd, dan verklaart Hansgrohe zich op verzoek van de Eindgebruiker bereid om een gratis vervangend product te leveren van hetzelfde type en dezelfde uitvoering. Mocht dit product niet langer beschikbaar zijn, dan dient Hansgrohe een gelijkwaardig product te leveren.

Overige voorwaarden voor het in werking treden van de garantie zijn:
- installatie door een erkende installateur;
- onderhoud van de producten zoals beschreven in de handleiding, bijgevoegd bij het product;
- het in acht nemen van de algemeen aanvaarde montage- en onderhoudsvoorschriften.

V. Uitzonderingen

De Fabrieksgarantie is niet van toepassing op de volgende onderdelen:
- aan slijtage onderhavige delen;
- breekbare onderdelen zoals glas en verlichting (bij defecten veroorzaakt door breuk);
- vervangingsonderdelen zoals batterijen, lampjes en filters. De Fabrieksgarantie is bovendien niet van toepassing in de volgende gevallen:
- bovenmatige belasting, verkeerd, oneigenlijk of onnatuurlijk gebruik van het product;
- opzettelijke of door verwaarlozing ontstane beschadigingen;
- beschadigingen veroorzaakt door gebrek aan onderhoud, verkeerd onderhoud of gebruik van verkeerde reinigingsmiddelen (zie reinigingsadvies);
- incorrecte afstelling van de waterregulerende (zouthoudende) installatie;
- wanneer installatie is verricht door niet erkende installatiebedrijven of gebruik is gemaakt van onderdelen van "vreemde herkomst";
- beschadigingen ontstaan tijdens montage;
- incorrecte installatie (o.a. niet conform de montagehandleiding);
- invloed van chemische/elektrochemische stoffen of invloed van elektriciteit;
- schade ontstaan door "force majeure"of natuurrampen (o.a. overstroming, brand en bevriezing).

hansgrohe

Hansgrohe
pro.hansgrohe.nl

Hansgrohe CoolStart
pro.hansgrohe.nl/coolstart

Spare parts shop
spares.hansgrohe.com

Planning-Data
pro.hansgrohe.nl/planningsdata

The WaterStudio Amsterdam
www.waterstudio-amsterdam.nl

Ontdek meer over de wereld van hansgrohe op pro.hansgrohe.nl of hansgrohe.nl.

Kijk hier voor hansgrohe online en social media.

nl-NL hansgrohe Adviesverkoopprijslijst 2020 kranen en douches. Prijs- en modelwijzigingen voorbehouden.
Artikelnummer 52057135 . Geprint in Duitsland.

Hansgrohe · Naritaweg 126 · 1043 CA Amsterdam
Telefoon 020- 606 2400 · info@hansgrohe.nl · www.hansgrohe.nl

MIX
Paper from responsible sources
FSC® C010156