hansgrohe

Adviesverkoopprijslijst 2021

hansgrohe FinishPlus kranen en douches

Alle vermelde adviesverkoopprijzen gelden per 1 januari 2021.
De vermelde adviesverkoopprijzen zijn vrijblijvend en worden vermeld respectievelijk exclusief en inclusief 21% BTW in euro.
Alle eerder gepubliceerde prijzen komen hiermee te vervallen. Prijs- en modelwijzigingen blijven voorbehouden.
Maten bij maattekeningen worden aangeduid in mm. Levering uitsluitend via de Nederlandse sanitairgroothandel.
Op vrijwel alle hansgrohe producten is het Kiwa-keurmerk van toepassing.

Adviesverkoopprijslijst 2021

hansgrohe

Hansgrohe · Naritaweg 126 · 1043 CA Amsterdam
Tel. +31 20 - 606 2400 · info@hansgrohe.nl · pro.hansgrohe.nl

hansgrohe

Index

Daarom hansgrohe 6
Service 14
Douches en douchebedieningen 16
Straalsoorten 18
Technologieën 20

Overzicht douches

Handdouches 26
Rainfinity | Raindance Select | Bidet

Douchesets/wandhouders/doucheslangen 27

Hoofddouches 30
Rainfinity | Raindance E | Raindance S | Croma

Showerpipes 36

Thermostaten / Stopkranen 38
Ecostat opbouw | RainSelect | ShowerSelect | Ecostat inbouw

Overzicht kranen

Metropol® 42

Talis® 46

Afvoeren en overloopsystemen 50

Keukenkranen 54

DAAROM HANSGROHE

Meet the beauty of water.

Momenten met water die je bijblijven

Vanaf het begin trendsettend in de omgang met water

hansgrohe staat voor innovatie, design en kwaliteit in de badkamer en keuken. Sinds 1901 drukken we met onze badkamer- en keukenproducten al onze stempel op het heden en verleden – en we zullen dat ook in de toekomst blijven doen. We hebben bij hansgrohe op het gebied van bedieningscomfort verder een revolutie ontketend om elke dag op een comfortabelere, veiligere en spaarzamere manier met water om te gaan. Daarbij concentreren we ons van oudsher op de mens en zijn behoeften. We hopen u verder te overtuigen met een duidelijk designconcept en het eigentijdse kleurenschema van onze kranenseries. De productie van het bedrijf vindt nog steeds voornamelijk in Schiltach en Offenburg plaats – zo staan we in voor 'Made in Germany', een kwaliteitsbelofte waar u op kunt vertrouwen. Het beste bewijs hiervan is ons uitstekende productassortiment voor een unieke waterbeleving en ongekend grote voordelen. Met ons assortiment met een groot aanbod aan verschillende designs, kleuren, vormen, materialen en veel verschillende functies kunnen we aan bijna elke wens van uw klanten voldoen. En om de badkamer echt een geheel eigen karakter te geven, zijn er flexibele montagemogelijkheden – belangrijke tips en voorbeelden daarvan vindt u in het hoofdstuk 'Doucheplanning'.

1901
opgericht

klantgericht

duurzaam

55
vestigingen wereldwijd

22
verkoopkantoren

33
maatschappijen

143
landen op alle continenten waar wij aan leveren

Innovatie
pionier in de branche

Design
meer dan 600 prijzen

Kwaliteit
Made in Germany

Uitblinker in innovatie, design, kwaliteit en service

Uw wensen vormen onze maatstaf – daarom hansgrohe

Innovatie

- **Revolutionaire innovaties**
- **Pionier in de sanitairbranche**
- **Toonaangevende technologieën**

Innovaties van hansgrohe ontketenen een revolutie in de sanitairbranche. Daarbij zijn sommige ideeën bepalend voor de ontwikkeling van de sanitairbranche – en misschien zijn ze zelfs bepalend voor ontwikkeling van de cultuur. We blijven als denktank uit het Zwarte Woud met een eigen onderzoeks- en ontwikkelingslaboratorium verder ook voortdurend nieuwe ideeën uitwerken. Het bedrijf uit de Duitse TOP 100 is met meer dan 15.000 actieve patenten nog steeds een van de wereldwijd toonaangevende aanbieders uit de sanitairbranche. Productvoordelen en gebruiksgemak voor de klant staat bij hansgrohe steeds centraal.

Meer over innovatie vanaf pagina 10

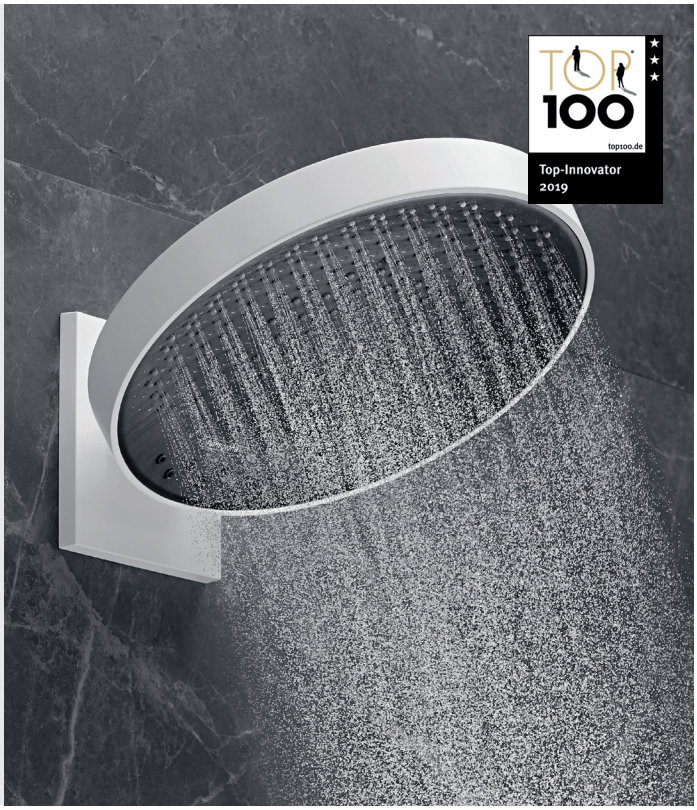

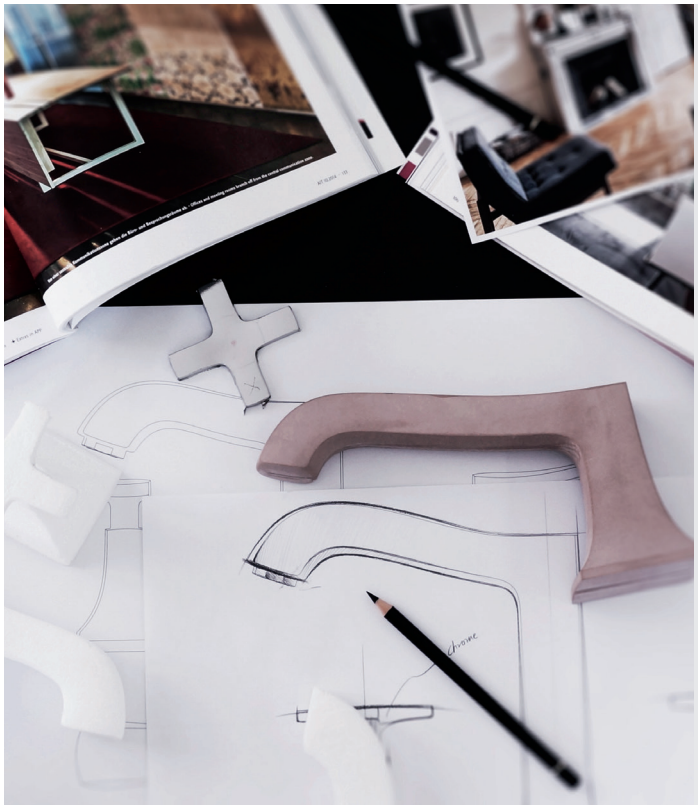

Design

- **Meer dan 600 keer bekroond**
- **Design voor elke stijl**
- **Internationale referenties**

Vormgeving, esthetica, stijl: er zijn veel synoniemen voor het woord design. Bij hansgrohe staat design voor meer dan alleen goed uitzien. We richten ons samen met gerenommeerde designers op hoge productkwaliteit, geslaagd productdesign en optimaal klantvoordeel. We hebben met onze producten bij internationale wedstrijden al meer dan 600 prijzen gewonnen. hansgrohe biedt voor elke stijl de juiste uitrusting, of dat nu modern, klassiek of avant-garde is. We zijn ervan overtuigd dat uitstekend design altijd langer meegaat dan kortstondige modetrends en daardoor voor investeringszekerheid zorgt.

Meer over design vanaf pagina 12

Kwaliteit

- **Expertise sinds 1901**
- **Made in Germany**
- **5 jaar garantie***

Mensen van over de hele wereld vertrouwen sinds 1901 op de duurzame en hoogwaardige kwaliteitsproducten uit het Zwarte Woud. Met een productiepercentage van rond 80% in Duitsland is 'Made in Germany' een vast onderdeel van onze filosofie. We bieden 5 jaar fabrieksgarantie* en 15 jaar garantie op beschikbaarheid van onderdelen omdat we 100% overtuigd zijn van de hoge kwaliteit van onze producten. Er worden alleen hoogwaardige en voor drinkwater toegestane materialen gebruikt. Getest tijdens langlopende onderzoeken om aan alle eisen te kunnen voldoen. Kwaliteit waar u op kunt vertrouwen.

Meer over kwaliteit vanaf pagina 14

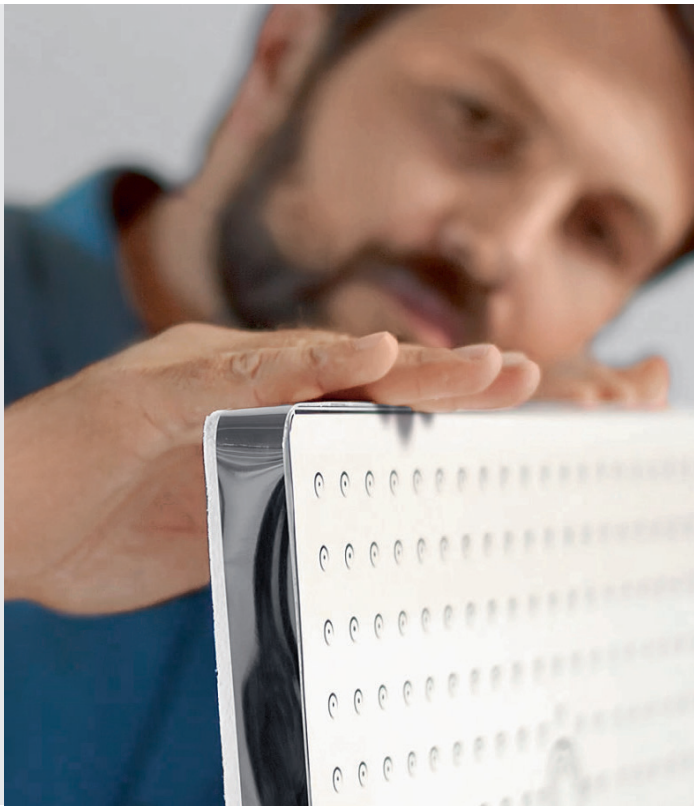

Service

- **Goed bereikbaar en betrouwbaar**
- **Kennis vergaren en delen**
- **Ontwerpen en beleven**

De tevredenheid van onze klanten staat bij hansgrohe van oudsher centraal. We ondersteunen u op elk moment met competent advies en digitale hulp om ervoor te zorgen dat u succesvol bent. We zien onszelf bij hansgrohe als een partner van handel en ambacht. Onze klanten altijd de hoogste kwaliteit en persoonlijke service bieden is een belangrijk onderdeel van onze bedrijfsfilosofie. Om welke vragen, problemen of specifieke wensen het ook gaat.

Meer over service vanaf pagina 16

* Deze garantie geldt voor alle hansgrohe-producten, behalve de producten die op **https://www.hansgrohe.nl/service/fabrieksgarantie** bij V zijn vermeld.

Vooruitkijken, vooroplopen

Innovatie – een onuitputtelijke bron van ideeën

De geschiedenis van de moderne badkamer in huis is onlosmakelijk verbonden met de geschiedenis van hansgrohe. Hans Grohe, de oprichter van het bedrijf, drukte met zijn vindingrijkheid, zijn pioniersgeest en zijn ambachtskunst echt zijn stempel op de ontwikkeling van de particuliere badkamer tot een wellnessoase. Enkele voorbeelden van toonaangevende innovaties zijn de handdouche uit 1928, het comfortabele alternatief voor de hoofddouche die toen veel werd gebruikt, de glijstang uit 1953 waar de handdouche op elke gewenste hoogte op kan werden vastgezet, de Select-technologie uit 2014 waar stromend water in de keuken en badkamer met één druk op de knop mee kan worden gestuurd en de straalsoort PowderRain uit 2017 met de unieke douche-ervaring dankzij microfijne waterparels. De badkamer- en keukenprofessionals uit het Zwarte Woud onderzoeken voortdurend wat klanten willen en nodig hebben en het uitgangspunt daarbij is dat ze altijd vooruitgang willen boeken. In het eigen straallaboratorium worden nieuwe

1928
Handdouche

Eerste handdouche met witte porseleinen greep. Hiermee maakte hansgrohe douchen voor veel huishoudens voor het eerst betaalbaar.

1953
Glijstang Unica

Met deze primeur konden handdouches voor het eerst op elke gewenste hoogte worden vastgezet.

1968
Selecta

De eerste handdouche ter wereld met verstelbare straalsoorten en afwerking met glas.

1974
Tribel

Eerste voor het design bekroonde handdouche in felle kleuren en instelbaar met drie straalsoorten.

1981
ALLEGROH

De eerste mengkraan met nieuwe beugelgreep, draaibare uitloop en innovatieve kogelmengtechniek.

1981
ALLEGROH

Eerste éengreeps keukenmengkranen met uittrekbare vuistdouche.

2007
EcoSmart

EcoSmart mengkranen en douches verbruiken tot 60% minder water dan gebruikelijke producten. Klimaatbescherming begint in de badkamer.

2009
PuraVida

Trendsettend design met DualFinish in wit/chroom; internationaal bekroond, dankzij sculpturaal design en technologieën.

2011
ComfortZone

Verschillende uitloophoogtes zorgen voor meer bewegingsvrijheid in de badkamer.

2011
Raindance Select

Eerste Raindance handdouche met Select-technologie voor wisselen van straalsoort met één druk op de knop.

2012
CoolStart

Gebruiksvriendelijke, energiebesparende techniek, waarbij de kraan met de greep in de middenpositie alleen koud water geeft.

2014
Metris

Eerste keukenmengkraan ter wereld met Select-functie.

waterbesparende technologieën onderzocht, door en door getest en er worden prototypen ontwikkeld. Zelfs het geluid van de douches wordt hier geoptimaliseerd – en daarmee vervult hansgrohe een voortrekkersrol in de branche. Ook meer dan 118 jaar na de oprichting van het bedrijf is het sleutelen aan oplossingen de drijvende kracht van het bedrijf. Daarom wordt er veel in toekomstbestendige technologieën geïnvesteerd. Een enthousiast team van uitvinders en onderzoekers ontwikkelt nieuwe producten die met 30% een grote bijdrage aan de omzet leveren. Met deze hoge 'vitaliteitsindex' zijn we als sanitairspecialist uit het Zwarte Woud de pionier in de branche wat innovatie betreft. We zijn zelfs bekroond voor dit innovatiesucces. Bij de wedstrijd TOP 100 worden de meest innovatieve middelgrote Duitse bedrijven uitgeroepen. In 2019 kon Hansgrohe SE zich als innovator in dit rijtje scharen. Want met jarenlange ervaring kunnen we onze blik steeds naar voren richten.

1986
Aktiva

Eerste handdouche met QuickClean anti-kalk-functie.

1987
Mistral Eco

Nieuwe technologie voor tot wel 50% waterbesparing. Dat maakt hansgrohe een 'groene' branchepionier.

1997
Boltic

Gepatenteerde greepvergrendeling beschermt tegen wiebelen van de greep – ook na vele jaren.

2001
iBox universal

Eerste en enige inbouwdeel voor standaard- en thermostaatoplossingen – een revolutie voor de inbouwinstallatie.

2003
Raindance

Eerste handdouche met XXL-douche, plat silhouet en korte greep. Het multitalent wordt een trendsetter.

2004
Raindance Air

Eerste handdouche met AirPower technologie. AirPower vermengt water met lucht, maakt druppels vol en maakt efficiënt gebruik van water.

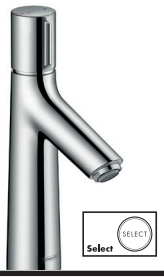

2015
Talis Select

Eerste wastafelmengkraan met Select-technologie. Water wordt met één druk op de knop aan- en uitgezet.

2018
PowderRain

Unieke douche-ervaring dankzij zacht omhullende microdruppels.

2019
CoolContact

Voorkomt dat de behuizing warm wordt door gecontroleerde koudwatervoering. Voor nog veiliger douchen.

2019
sBox Bad

Handig slangoprolsysteem voor een opgeruimd geheel en meer comfort.

2019
FinishPlus

Hoogwaardige oppervlaktedesigns voor veel mogelijkheden bij de vormgeving.

2019
Rainfinity

Het beste wat een douche te bieden heeft. De nieuwe dimensie van douchen.

Overtuigend hoge normen

Kwaliteit – echt vakmanschap heeft duidelijke voordelen

Mensen van over de hele wereld vertrouwen sinds 1901 op de duurzame en hoogwaardige kwaliteitsproducten uit het Zwarte Woud. Ook meer dan 118 jaar na de oprichting van hansgrohe is 'Made in Germany' met een productiepercentage van rond 80% in Duitsland een vast onderdeel van onze filosofie. Van oudsher staan toegevoegde waarde en plezier voor onze klanten centraal en daarom was en is perfectie in vorm en functie onze norm. Kwaliteit betekent bij hansgrohe vooral één ding: echt vakmanschap. We gebruiken alleen hoogwaardige materialen die tijdens langlopende onderzoeken zijn getest en geschikt zijn voor drinkwater. Daarbij gebruiken we de nieuwste technologie en veel menselijke knowhow om producten te maken die echt toegevoegde waarde hebben. Er worden alleen veilige, betrouwbare en duurzame producten op de markt gebracht die zijn ontwikkeld voor een lange levensduur. Elk product wordt door geschoolde en ervaring medewerkers gecontroleerd voordat ze worden geleverd. Om te onderstrepen dat we zelf hoge eisen stellen aan kwaliteit en consumenten- en milieubescherming, geven we wereldwijd onafhankelijke controle- en certificeringsinstanties, zoals TÜV of DVGW, de opdracht om onze producten te keuren. Verder zorgt het vakmanschap van hansgrohe voor betrouwbare meerwaarde voor onze klanten en onze partners uit de handel en ambacht. We bieden een vrijwillige fabrieksgarantie* van 5 jaar en 15 jaar garantie op beschikbaarheid aan omdat we 100% overtuigd zijn van de hoge kwaliteit van onze producten.

*Deze garantie geldt voor alle hansgrohe-producten, behalve de producten die op **https://www.hansgrohe.nl/service/fabrieksgarantie** bij V zijn vermeld.

Zoals het klokje thuis tikt ...
Onze productievestiging bevindt zich al bijna 120 jaar in Schiltach en we zijn een van de grootste werkgevers van de regio. Hier liggen onze wortels en hier leggen we de koers vast voor onze toekomst wereldwijd.

Inspiratie voor de voordeur
Stille meren, heldere beekjes en woeste watervallen geven het Zwarte Woud zijn unieke karakter. Hier doen we elke dag weer nieuwe ideeën op om op een innovatieve manier met water om te gaan. De natuur ligt om de hoek en dat heeft zijn invloed op onze manier van denken. Zo zijn we er ons altijd van bewust dat we op een verantwoorde en duurzame manier met kostbare grondstoffen om moeten gaan. Zo is hansgrohe al decennialang pionier als het om water- en energiebesparende technologieën en milieuvriendelijke productie gaat.

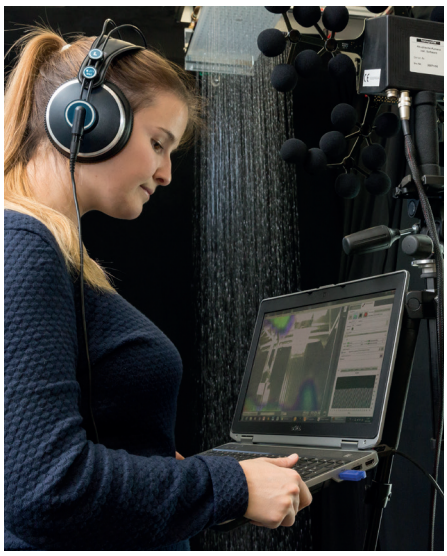

Water op zijn best
In het eigen geluids- en straallaboratorium ontwikkelen onze experts voor elke toepassing de perfecte straal. Want minder waterverbruik en minder schoonmaken zorgt voor tevreden klanten.

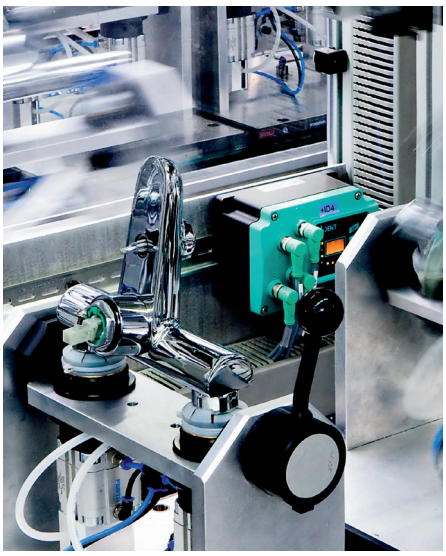

Traditie en innovatie
Bij hansgrohe kunnen we bouwen op drie generaties aan ervaring. We vertrouwen op Duitse technische kennis en kijken naar de toekomst om ook met de nieuwste productietechnologieën tijdloze en hoogwaardige producten te ontwikkelen.

De menselijke factor is uiteindelijk het belangrijkst
hansgrohe produceert op het hoogste technische niveau. De mens is daarbij zelf de maatstaf voor de eisen die we stellen. Daarom wordt elk product zorgvuldig door mensenhanden gecontroleerd voordat het onze fabriek verlaat.

Van dichtbij testen

Service – ervaren en uitproberen

In de praktijk blijkt pas of iets werkt: in The Water Studio Amsterdam kunt u verschillende producten aanraken, vastpakken en uittesten. Want alleen zo krijgt u een gevoel voor het juiste product voor uw klant. Een stapje verder gaan we in onze Showerworld bij ons hoofdkantoor in Duitsland. Daar kunt u zelf onder de douche stappen.

The Water Studio Amsterdam

In The Water Studio in Amsterdam kunt u onze producten zien, aanraken en ervaren. Daar staan wij u ook graag te woord met productadvies en vinden regelmatig trainingen voor technici en architecten plaats.

Openingstijden:
Maandag- vrijdag: 8:00 tot 17:00 uur
https://waterstudio-amsterdam.nl/

Showerworld

Testdouchen in Showerworld. De hansgrohe Aquademie in Duitsland maakt het mogelijk.
hansgrohe.de/aquademie

Openingstijden:
maandag tot vrijdag:
7.30 tot 19.00 uur

Aanmelding Showerworld:
020-6062400, via afdeling Marketing
1 uur, maximaal 20 personen

Een succesprogramma

Service – informeren en deelnemen

Alleen als u altijd van alles op de hoogte bent wat producten en technologieën betreft, kunt u de concurrentie een stap voor zijn. Daarom biedt hansgrohe technische en commerciële trainingen aan in The WaterStudio of online. Met alle informatie en tips&tricks bieden wij u de mogelijkheid om voor uw klanten de beste oplossingen te bieden.

Technische trainingen

Kennis voor u: Wij bieden technische trainingen over de producten van hansgrohe en AXOR, in The Water Studio in Amsterdam of op locatie. Neem contact op met uw Rayon Manager voor meer informatie.
https://waterstudio-amsterdam.nl/trainingen-en-events-/

Uitgebreide informatie

Altijd actueel: hansgrohe partners worden regelmatig over nieuwe producten, marketingacties, verkoopacties, evenementen, seminars en bedrijfsnieuws geïnformeerd. Alle doelgroepen, zoals vakhandel, installatiebedrijven of projectontwikkeling, worden individueel benaderd.

Blijf op de hoogte

Wilt u op de hoogte blijven van alles wat nieuw is bij de merken hansgrohe en AXOR? Meld u dan aan voor de Newsletter. Hiermee brengen wij geïnteresserden regelmatig op de hoogte van de nieuwste innovaties, beurzen en technische informatie. Nieuwsgierig? Schrijf u in via **https://www.hansgrohe.nl/aanmelden** Uitschrijven kan altijd nog.

The Water Studio Amsterdam

Sinds oktober 2019 is onze showroom The Water Studio in Amsterdam gevestigd. Hier draait alles om het ervaren van water. De merken hansgrohe en AXOR presenteren zich hier van hun meest veelzijdige kant. U en uw klanten kunnen hier terecht voor producttrainingen, scholingen of gewoon om de producten van dichtbij te leren kennen. Meer info is te vinden op **https://waterstudio-amsterdam.nl**

Online onderdelencatalogus

Alle onderdelen in detail: Reserve- of speciale onderdelen zijn gemakkelijk te vinden in de elektronische onderdelencatalogus. Tevens vindt u hier extra informatie, zoals maattekeningen en montage- en servicehandleidingen.
spares.hansgrohe.com

DOUCHES EN DOUCHE-BEDIENINGEN

Een ruim assortiment: voor iedere douche de juiste oplossing

Nieuwe producten – douche-innovaties voor het hele gezin

Weldaad voor jong en oud

Uw douche voldoet met onze nieuwe douches en douchebedieningen aan de meest uiteenlopende eisen van het hele gezin. Onze innovatieve serie Rainfinity is helemaal gericht op u en uw wensen. Daarmee ontspant iedereen op zijn eigen manier. Met Croma E, de allrounder voor de moderne gezinsbadkamer, bieden we voordelige producten met innovatieve functies en meer veiligheid aan.

Rainfinity: Met Rainfinity kunt u van top tot teen ontspannen: een douche-assortiment dat al uw verwachtingen van een douche op de mooiste manier zal overtreffen.

Rainfinity: De waterstraal omhult uw lichaam dankzij het innovatieve design zacht, als een mantel van duizend druppels.

Rainfinity: Kies met één druk op de knop voor PowderRain, Intense PowderRain of MonoRain.

Rainfinity: Met innovatieve inbouwbedieningsopties, zoals ShowerSelect en RainSelect, geniet u heel intuïtief van een heerlijke douche.

Meer doucheplezier met de verschillende straalsoorten van hansgrohe

Straalsoorten – voor elk douchetype

Ieder mens doucht anders. En iedereen heeft andere verwachtingen van de perfecte douche. Bij veel mensen gaat het niet alleen om lichaamsverzorging, maar ook om ontspanning. Anderen hechten waarde aan een verkwikkende douchebelevenis. Welke wensen uw klant ook heeft, bij de hand- en hoofddouches van hansgrohe vindt iedereen de juiste douche en straalsoort. Bijzonder veel comfort bieden de Select-producten. Daarmee kunnen de verschillende straalsoorten gemakkelijk met één druk op de knop gewisseld worden.

PowderRain
Unieke douche-ervaring dankzij zacht omhullende microdruppels om met alle zintuigen van de douche te genieten en helemaal te ontspannen. Zes fijne openingen per sproeier vormen het water om in een fijne cocon van microdruppels die het hele lichaam zacht omhullen.

Intense PowderRain
Intensieve straal van microfijne druppels voor effectief douchen. Intense PowderRain is dankzij het veel grotere aantal druppels buitengewoon effectief. Een intensieve en tegelijk fluweelzachte straal. Door het lage gewicht van de microdruppels wordt er verder minder gespat.

Scan de code en beleef alle straalsoorten in de productvideo.

Rain en Rain XL
Het effect van de kleine straalopeningen op de hand- of hoofddouche is groot: De Rain-straal verfrist door zijn aangenaam krachtige straal, waarmee hij over het lichaam stroomt. De ideale straalsoort om bijvoorbeeld shampoo snel en goed uit te spoelen.

RainAir en RainAir XL
Het gaat niet alleen om wassen, maar ook om ontspanning. Een hand- of hoofddouche met de volle zachte RainAir-straal, waarbij iedere met lucht verrijkte druppel uit een grote, brede straalopening valt, is daar uitstekend geschikt voor.

IntenseRain
Met de krachtige IntenseRain-waterstraal kan shampoo heel eenvoudig worden uitgespoeld. Ideaal om 's morgens snel klaar te zijn voor de nieuwe dag. Want de Intense-Rain-stralen spoelen niet alleen de shampoo, maar ook de ochtendmoeheid vlot van u af – voor een vitaal begin van de dag.

TurboRain
Het universele instrument voor snelle resultaten: de vitaliserende TurboRain- straalsoort doet zijn naam alle eer aan. De sterkste van alle Rain-stralen zorgt door zijn pure kracht voor een verfrissende douchebelevenis. Voor diegenen die van snel en ongecompliceerd houden.

SoftRain
De zachte SoftRain-douchestraal omhult het lichaam behoedzaam. Een weldaad voor de huid en natuurlijk ook voor de geest. Voor de dagelijkse douche of voor ontspanning: de SoftRain-straal is de juiste keuze. Hij toont zijn sterke punten zowel bij het snel afspoelen in de ochtend als bij een uitvoerige douchesessie na een lange dag.

Mix
Zacht en dynamisch tegelijk. De Mix-straalsoort brengt de volle, zachte RainAir-straal samen met de krachtige en vitaliserende CaresseAir-straal. Aan de buitenkant omhullen zachte druppels het lichaam, terwijl in het midden een gerichte waterstroom de huid masseert. De perfecte mix voor dagelijks doucheplezier.

Whirl
Met de geconcentreerde Whirl-straal worden de inspanningen van de dag gewoon weggemasseerd. Of het nu met de hand- of met de hoofddouche is: 3 aparte stralen draaien in schroefvorm rond elkaar en helpen met hun intensieve massage-effect spanningen los te maken.

CaresseAir
5 sterke stralen lopen in elkaar over en resulteren in een vitaliserende, krachtige massagestraalsoort voor aangename ontspanning. Precies wat u nodig heeft om uzelf weer goed te voelen na het sporten of een lange werkdag.

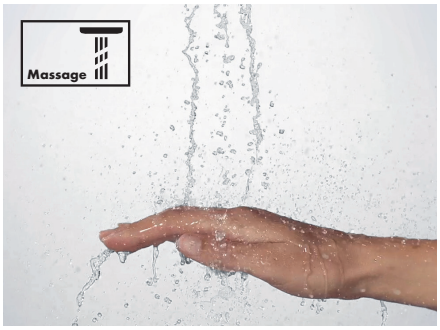

Massage
Eén geconcentreerde straal die de dagelijkse drukte van u af laat vloeien. Dankzij de gerichte straal worden gespannen spieren weer lekker losgemaakt. De innovatieve ringvormige positionering van de stralen maakt de douche tot een mobiele wellness-toepassing voor de eigen badkamer.

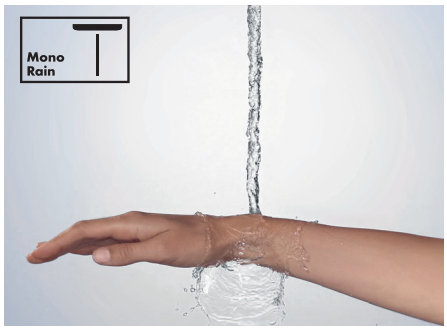

MonoRain
Gerichte, rustgevende ontspanningsstraal vanuit het midden van de douche. De Mono-straalsoort helpt met zijn lichtheid om tot rust te komen en is daarmee de perfecte straalsoort om te ontspannen.

RainFlow
Een hoofddouche met de heldere, mooie RainFlow-watervalstraal brengt het wellness-gevoel in de badkamer. Hiermee kunt u genieten van water in zijn natuurlijke vorm: als waterval, die van bovenaf over nek en schouders stroomt. Een heerlijke, ontspannende wellness ervaring.

RainStream
Met de nieuwe RainStream straal hebben de straalontwikkelaars van hansgrohe een hele prestatie geleverd. Deze bijzondere hoofddouchestralen vermengen zich niet, maar blijven tot op de vloer en iedere hoogte even krachtig en intens. Het resultaat: een nieuwe, vitaliserende douchebelevenis.

Video's over alle straalsoorten vindt u onder **youtube.com/hansgrohe**
De straalsoorten van de douches zijn gekenmerkt met de pictogrammen.

Eenvoudig en intelligent

Technologieën – intuïtief, snel en zuinig in verbruik

Select: doucheplezier met één druk op de knop

Drukken is vaak makkelijker dan draaien. Bij de innovatieve Select-technologie is één eenvoudige druk op de knop van de douche of douchebediening genoeg om van straalsoort te wisselen of water aan te sturen. Voor nog meer comfort tijdens het douchen – voor jong en oud.

Voordelen

- Intuïtieve bediening met één druk op de knop
- Meer comfort voor alle generaties
- Mechanische constructie voor duurzame functionaliteit

Select bij hand- en hoofddouches

Handdouches: De revolutionaire mechanische constructie maakt de straalomwisseling eenvoudig met één druk op de knop mogelijk. Zijn lange levensduur bewees de Select-knop in de langdurige belastingtest met 90.000 testactiveringen.

Hoofddouches: De innovatieve omsteleenheid in de hoofddouche maakt eenvoudige straalomschakeling volgens het Select-principe mogelijk. En dat puur mechanisch met één druk op de knop.

Select bij opbouw- en inbouwbedieningen

RainSelect: Compleet geïntegreerd systeem, bestaande uit een basisset en een inbouwdeel. Er kunnen tot wel vijf functies comfortabel met één druk op de knop en zelfs tegelijkertijd worden bediend.

ShowerTablet/Showerpipe: Afhankelijk van de uitvoering kunnen met één druk op de knop meerdere functies worden in- en uitgeschakeld. En dat zelfs tegelijkertijd. Met een uitstekende knop wordt daarbij aangegeven welke functie op dat moment actief is.

ShowerSelect inbouwdeel: Tot maar liefst 4 functies kunnen comfortabel met één druk op de knop en zelfs tegelijkertijd bediend worden. Dankzij de optionele knopverlenging is de bediening ook voor mensen met een lichamelijke beperking te bedienen, omdat deze knoppen dan uitsteken.

Meer informatie vindt u op **hansgrohe.nl**

Scan de code en kom meer te weten over hansgrohe technologieën

QuickClean: snelle anti-kalkfunctie

QuickClean staat voor flexibele siliconen inzetelementen bij de perlatoren. Met weinig kracht en zonder reinigingsmiddelen kunnen vuil en kalkaanslag gewoon met de vinger worden weggewreven. Zo blijven de producten goed werken en gaan langer mee.

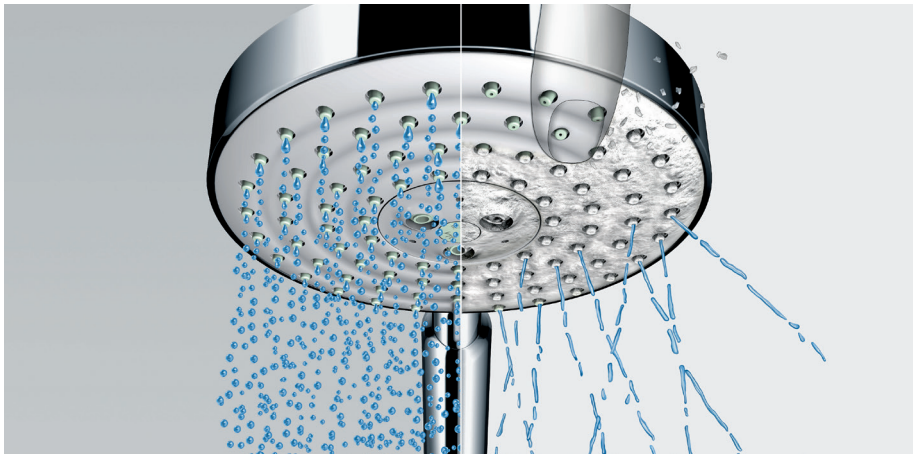

Voordelen

- Snelle en eenvoudige reiniging
- Bijzonder hoogwaardige, scheurvaste siliconen
- Maakt een lange levensduur en werking mogelijk

EcoSmart: Water en energie besparen

Douches van hansgrohe verbruiken dankzij de EcoSmart technologie door lucht bij te mengen nu tot 60% minder water dan gebruikelijke producten. Dat bespaart water en energie.

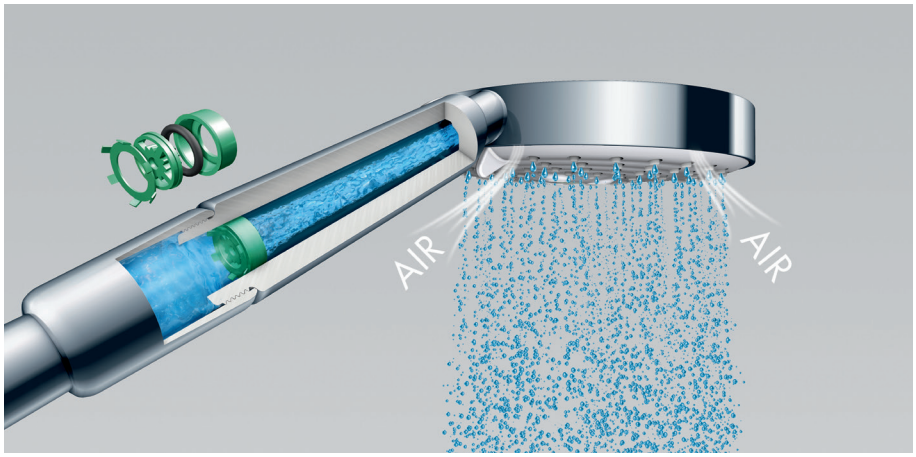

Voordelen

- Tot 60 % minder waterverbruik
- Lager energieverbruik door besparing van warm water – tevens minder CO_2-uitstoot en lagere kosten

Hoeveel water en energie er kan worden bespaard, kunt u berekenen met de Ecosmart Bespaarcalculator op:
https://www.hansgrohe.nl/service/waterbespaarcalculator

Gewoon meer doucheplezier

Technologieën – efficiënter, groter en veiliger

AirPower: meer volume, meer plezier

Comfort en efficiëntie kunnen ook hand in hand gaan. Dat bewijzen hansgrohe AirPower douches. Via de straalplaat wordt over een groot oppervlak lucht aangezogen, waardoor de druppels voller, lichter en zachter worden. Dat maakt het waterverbruik tegelijk efficiënter.

Voordelen

- Vollere, lichtere en zachtere druppels – puur doucheplezier
- Minder spatten – daardoor minder werk om schoon te maken
- Water besparen met behoud van comfort

XXLPerformance: groots doucheplezier

Met XXLPerformance gunt u zichzelf echt een grootste douche-ervaring. De volle druppels zijn verrijkt met lucht en zo voelt het water aan als een warme zomerse regenbui, wat voor heerlijke ontspanning zorgt. En daarbij wordt verbazingwekkend weinig water verbruikt.

Voordelen

- Grootste douche-ervaring
- Gelijkmatig verdeelde straa-lopeningen voor een unieke douchebelevenis

Scan de code en kom meer te weten over hansgrohe technologieën

CoolContact: veilig doucheplezier

Met de koeltechnologie CoolContact blijft de thermostaat altijd aangenaam koel aan de buitenkant: hoe warm u ook douchet. Dit scheelt een hoop schrikken wanneer u onverwachts de thermostaat aanraakt. De gevoelige handen van kinderen kunnen zo ook niet meer verbranden. Dit maakt producten met deze technologie extra geschikt voor gezinnen met jonge kinderen.

Voordelen

- Buitenkant thermostaat wordt niet warm dankzij innovatieve koeltechnologie
- Ook kinderen kunnen de thermostaat veilig aanraken.
- Meer bewegingsvrijheid en zorgeloos doucheplezier rondom de kraan.

CoolStart: koud water bij de greep in de middenpositie

Wastafelkranen worden uit gewoonte gesloten en weer geopend met de greep in de middenpositie en geven lauw water , terwijl koud vaak voldoende is. CoolStart kranen geven in de middenpositie standaard koud water. Hierdoor slaat de warmwatervoorziening alleen aan als het écht nodig is.

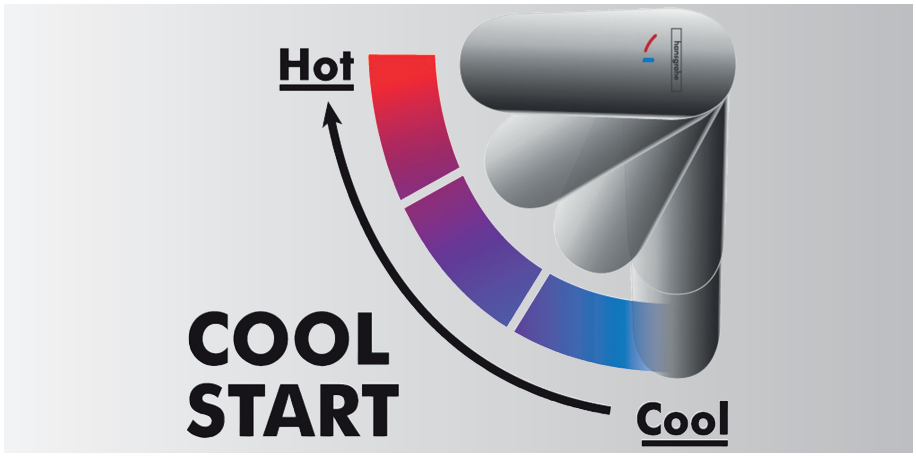

Voordelen

- U bespaart energie en kosten omdat de warmwatervoorziening niet overbodig aan gaat.
- De warmwatervoorziening gaat hierdoor langer mee.
- U gaat bewuster om met warm water.

Meer informatie vindt u op **hansgrohe.nl**

Vanuit een onbegrensde passie voor water, topkwaliteit en de allermooiste doucheproducten, werd in het Zwarte Woud de nieuwe standaard in douchen ontwikkeld. Douches met een unieke waterstraal, die pure ontspanning garandeert.

Krachtig & Zacht
De hansgrohe PowderRain technologie verfijnt de douchestraal zes keer, waardoor duizenden minuscule waterparels ontstaan. Hierdoor ervaar je een hele volle, maar ook zachte douchestraal die het lichaam als een warme cocon omhult.

PowderRain is overigens niet alleen zacht, maar ook effectief. De vele volle druppels wassen zeep grondig weg en spoelen shampoo effectief uit.

Opmerkelijk stil
De experts in het hansgrohe douchelaboratorium zijn er eveneens in geslaagd om PowderRain tot 20% stiller te maken*, tot fluisterniveau. Compleet ontspannen tijdens je dagelijkse doucheritueel was nog nooit zo eenvoudig.

Spat nauwelijks
De waterstraal van PowderRain is dusdanig ontwikkeld, dat hij tijdens het douchen nauwelijks spat. Een spatarme douchestraal betekent een warmer gevoel op je huid, maar ook minder kalkvlekken en minder schoonmaken. Dat is fijn in elke badkamer en een groot voordeel bij inloopdouches.

Efficiënter gebruik van warmte en water
Ben je milieubewust? Bij PowderRain is het waterverbruik gereduceerd. Hierdoor bespaar je tijdens het douchen tot maar liefst 20% water en energie. Geniet van pure wellness en ook het milieu en je portemonnee zijn erbij gebaat!

* Ten opzichte van normale douchestralen

Absoluut de meest ultieme douche ervaring ooit.

De perfecte & fijne stralen maken het verschil

Een warme douche: dankzij de zachtere en fijnere douchestralen van PowderRain spat het water niet weg, maar blijft het langer liggen op de huid. In het hansgrohe douchelaboratorium is eindeloos getest om tot een perfecte douchestraal te komen. En dat is gelukt!

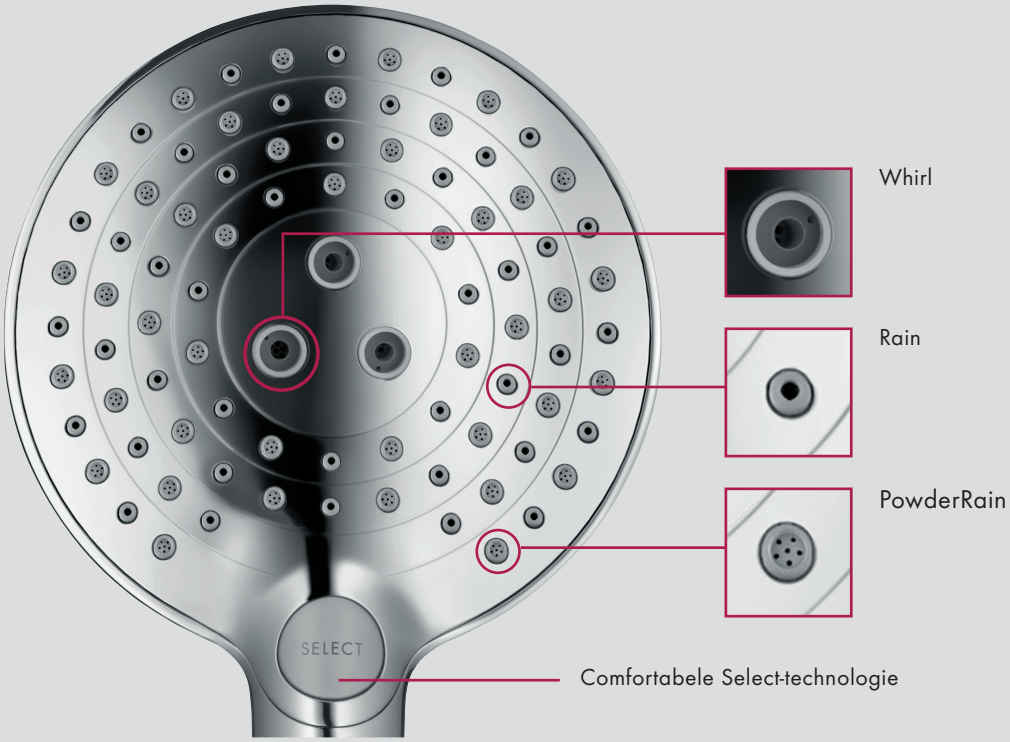

Select-technologie:
kies je favoriete douchestraal met één druk op de knop. Keuze uit drie straalsoorten: Rain, Whirl & PowderRain

QuickClean:
verwijder kalk en vuildeeltjes eenvoudig en verleng de levensduur van je douche

Kijk op hansgrohe.nl/powderrain of YouTube voor meer informatie & hansgrohe PowderRain productvideo's.

Rainfinity

Rainfinity Handdouche 130 3jet

- diameter douchekop 132 mm
- PowderRain, Intense PowderRain, MonoRain
- 3 straalsoorten
- Select-knop voor wisselen straalsoort
- max. waterdoorstroom bij 3 bar: 14 l/min
- lood- en nikkelvrije doorvoer, geschikt bij allergie
- incl. uitspoelbaar vuilfilter

Oppervlak	Art. Nr.	excl. BTW	incl. BTW
chroom	26864000	99,80	120,76
Brushed Bronze	26864140	145,70	176,30
Brushed Black	26864340	145,70	176,30
Chrome			
mat zwart	26864670	129,80	157,06
mat wit	26864700	129,80	157,06
Polished Gold Optic	26864990	145,70	176,30

Select · Quick Clean · XXL Performance

Waterbesparende EcoSmart versie

- **Rainfinity** Handdouche 130 3jet EcoSmart

chroom	26865000	99,80	120,76
Brushed Bronze	26865140	145,70	176,30
Brushed Black	26865340	145,70	176,30
Chrome			
mat zwart	26865670	129,80	157,06
mat wit	26865700	129,80	157,06
Polished Gold Optic	26865990	145,70	176,30

Rainfinity Staafhanddouche 100 1jet

- diameter douchekop 100 x 38 mm
- PowderRain
- 1 straalsoort
- max. waterdoorstroom bij 3 bar: 13,5 l/min
- lood- en nikkelvrije doorvoer, geschikt bij allergie
- incl. uitspoelbaar vuilfilter

chroom	26866000	83,20	100,67
Brushed Bronze	26866140	116,40	140,84
Brushed Black	26866340	116,40	140,84
Chrome			
mat zwart	26866670	108,50	131,29
mat wit	26866700	108,50	131,29
Polished Gold Optic	26866990	121,40	146,89

Quick Clean

Waterbesparende EcoSmart versie

- **Rainfinity** Staafhanddouche 100 1jet EcoSmart

chroom	26867000	83,20	100,67
Brushed Bronze	26867140	121,40	146,89
Brushed Black	26867340	121,40	146,89
Chrome			
mat zwart	26867670	108,50	131,29
mat wit	26867700	108,50	131,29
Polished Gold Optic	26867990	121,40	146,89

Raindance Select S

Raindance Select E handdouche 120 3jet

- diameter douchekop 120 mm
- RainAir volle zachte regenstraal, Rain krachtige regenstraal, Whirl intensieve massagestraal
- 3 straalsoorten
- Select-knop voor wisselen straalsoort
- max. waterdoorstroom bij 3 bar: 14,4 l/min
- lood- en nikkelvrije doorvoer, geschikt bij allergie
- incl. uitspoelbaar vuilfilter

chroom	26520000	84,90	102,73
Brushed Bronze	26520140	151,10	182,83
Brushed Black	26520340	151,10	182,83
Chrome			
wit/chroom	26520400	84,90	102,73
mat zwart	26520670	129,10	156,21
mat wit	26520700	129,10	156,21
Polished Gold Optic	26520990	151,10	182,83

Select · Air Power · Quick Clean · XXL Performance

Maten bij maattekeningen worden aangeduid in mm. Prijs- en modelwijzigingen voorbehouden.

*Check van tevoren of dit product in de Special Finish van uw keuze beschikbaar is.

Raindance Select S

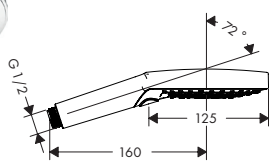

Raindance Select S
handdouche 120 3jet
PowderRain

- diameter douchekop 125 mm
- PowderRain, Rain krachtige regenstraal, Whirl intensieve massagestraal
- 3 straalsoorten
- Select-knop voor wisselen straalsoort
- max. waterdoorstroom bij 3 bar: 11 l/min
- lood- en nikkelvrije doorvoer, geschikt bij allergie
- incl. uitspoelbaar vuilfilter

Oppervlak	Art. Nr.	excl. BTW	incl. BTW
chroom	26014000	91,80	111,08
Brushed Bronze	26014140	132,20	159,96
Brushed Black Chrome	26014340	132,20	159,96
mat zwart	26014670	123,30	149,19
mat wit	26014700	123,30	149,19
Polished Gold Optic	26014990	132,30	159,96

Select · Quick Clean · XXL Performance

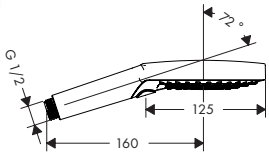

Raindance Select S
handdouche 120 3jet

- diameter douchekop 125 mm
- Rain krachtige regenstraal, RainAir volle zachte regenstraal, Whirl intensieve massagestraal
- 3 straalsoorten
- Select-knop voor wisselen straalsoort
- max. waterdoorstroom bij 3 bar: 15 l/min
- lood- en nikkelvrije doorvoer, geschikt bij allergie
- incl. uitspoelbaar vuilfilter

chroom	26530000	84,90	102,73
Brushed Bronze	26530140	151,10	182,83
Brushed Black Chrome	26530340	151,10	182,83
wit/chroom	26530400	84,90	102,73
mat zwart	26530670	129,10	156,21
mat wit	26530700	129,10	156,21
Polished Gold Optic	26530990	151,10	182,83

Select · Air Power · Quick Clean · XXL Performance

Waterbesparende EcoSmart versie

- **Raindance Select S** handdouche 120 3jet EcoSmart 9 l/min

chroom	26531000	84,90	102,73
Brushed Bronze	26531140	151,10	182,83
Brushed Black Chrome	26531340	151,10	182,83
wit/chroom	26531400	84,90	102,73
mat zwart	26531670	129,10	156,21
mat wit	26531700	129,10	156,21
Polished Gold Optic	26531990	151,10	182,83

Isiflex doucheslangen

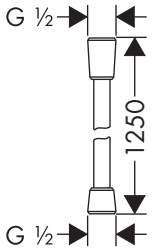

Isiflex doucheslang 125 cm

- doucheslang van hoogwaardig kunststof
- eenvoudig te reinigen kunststof huls
- lengte: 1,25 m
- meedraaiende wartel aan douchezijde tegen verdraaien van de doucheslang
- met knikbescherming

chroom	28272000	24,20	29,28
Brushed Bronze	28272140	36,40	44,04
Brushed Black Chrome	28272340	36,40	44,04
wit	28272450	30,10	36,42
mat zwart	28272670	34,90	42,23
mat wit	28272700	34,90	42,23
Polished Gold Optic	28272990	36,40	44,04

Alternatieve maten

- **Isiflex** doucheslang 160 cm

chroom	28276000	26,10	31,58
Brushed Bronze	28276140	41,40	50,09
Brushed Black Chrome	28276340	41,40	50,09
wit	28276450	32,50	39,33
mat zwart	28276670	34,90	42,23
mat wit	28276700	34,90	42,23
Polished Gold Optic	28276990	41,40	50,09

- **Isiflex** doucheslang 200 cm

chroom	28274000	27,90	33,76
Brushed Bronze	28274140	41,80	50,58
Brushed Black Chrome	28274340	41,80	50,58
Polished Gold Optic	28274990	41,80	50,58

Maten bij maattekeningen worden aangeduid in mm. Prijs- en modelwijzigingen voorbehouden.

*Check van tevoren of dit product in de Special Finish van uw keuze beschikbaar is.

Glijstangen Modern

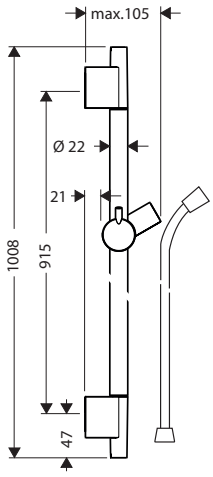

	Oppervlak	Art. Nr.	excl. BTW	incl. BTW
Unica S Puro glijstang 90 cm met doucheslang	chroom	28631000	113,40	137,21
· Bestaat verder uit: glijstang, doucheslang, schuifstuk	Brushed Bronze	28631140	180,70	218,65
· profiel stijgbuis: rond	Brushed Black	28631340	180,70	218,65
· stangdiameter: 22 mm	Chrome			
· douchehouder uit metaal	mat zwart	28631670	168,70	204,13
· houder vast te zetten	mat wit	28631700	168,70	204,13
· houder traploos verstelbaar	Polished Gold Optic	28631990	180,70	218,65
Bestaat verder uit:				
· **Isiflex** doucheslang 160 cm (# 28276XXX)				
Alternatieve maten				
· **Unica** glijstang S puro 65 cm met doucheslang	chroom	28632000	105,70	127,90
	Brushed Bronze	28632140	168,70	204,13
	Brushed Black	28632340	168,70	204,13
	Chrome			
	mat zwart	28632670	157,50	190,58
	mat wit	28632700	157,50	190,58
	Polished Gold Optic	28632990	168,70	204,13
Bijpassende onderdelen				
· **Casetta** 'S Puro zeepschaal	chroom	28679000	33,90	41,02
· Opvulschijfje	chroom	97450000	9,80	11,86

Bidet

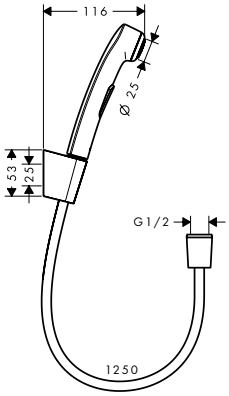

	Oppervlak	Art. Nr.	excl. BTW	incl. BTW
bidet handdouche 1jet met wandhouder en drukbestendige doucheslang	chroom	32129000	65,20	78,89
· Bestaat verder uit: bidet handdouche, douchehouder, chroomkleurige doucheslang	Brushed Bronze	32129140	143,64	173,80
· met terugslagklep	Brushed Black	32129340	143,64	173,80
	Chrome			
	Polished Gold Optic	32129990	143,64	173,80
Bestaat verder uit:				
· Porter S wandhouder (# 28331XXX)				
Alternatieve maten				
· bidet handdouche 1jet met wandhouder en drukbestendige doucheslang	chroom	32128000	68,60	83,01
	Brushed Bronze	32128140	122,10	147,74
	Brushed Black	32128340	122,10	147,74
	Chrome			
	rvs look	32128800	109,10	132,01
	Polished Gold Optic	32128990	122,10	147,74

Douchehouder Modern

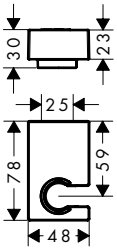

douchehouder Porter E	chroom	28387000	48,60	58,81
· vaste bevestigingspositie	Brushed Bronze	28387140	67,10	81,19
· voor slangen met konische moer	Brushed Black	28387340	67,10	81,19
· metaal	Chrome			
	mat zwart	28387670	62,50	75,63
	mat wit	28387700	62,50	75,63
	Polished Gold Optic	28387990	67,10	81,19

Maten bij maattekeningen worden aangeduid in mm. Prijs- en modelwijzigingen voorbehouden.

*Check van tevoren of dit product in de Special Finish van uw keuze beschikbaar is.

	Oppervlak	Art. Nr.	excl. BTW	incl. BTW
Porter S wandhouder · vaste bevestigingspositie · voor slangen met konische moer · kunststof	chroom	28331000	22,20	26,86
	Brushed Bronze	28331140	33,40	40,41
	Brushed Black	28331340	33,40	40,41
	Chrome mat zwart	28331670	34,40	41,62
	mat wit	28331700	34,40	41,62
	rvs look	28331800	26,90	32,55
	Polished Gold Optic	28331990	33,40	40,41

Fixfit slangaansluiting Modern

FixFit muuraansluitbocht E zonder terugslagklep · metalen muuraansluitbocht	chroom	27454000	25,50	30,86
	Brushed Bronze	27454140	40,40	48,88
	Brushed Black	27454340	38,30	46,34
	Chrome mat zwart	27454670	37,00	44,77
	mat wit	27454700	37,00	44,77
	Polished Gold Optic	27454990	40,40	48,88

FixFit muuraansluitbocht S kunststof met terugslagklep · metalen muuraansluitbocht	chroom	26453000	24,50	29,65
	Brushed Bronze	26453140	36,82	44,55
	Brushed Black	26453340	36,82	44,55
	Chrome mat zwart	26453670	34,36	41,58
	mat wit	26453700	34,36	41,58
	Polished Gold Optic	26453990	36,82	44,55

FixFit muuraansluitbocht Square met terugslagklep · kunststof muuraansluitbocht · met terugslagklep	chroom	26455000	24,50	29,65
	Brushed Bronze	26455140	37,80	45,74
	Brushed Black	26455340	37,80	45,74
	Chrome mat zwart	26455670	35,30	42,71
	mat wit	26455700	35,30	42,71
	Polished Gold Optic	26455990	37,80	45,74

FixFit muuraansluitbocht met terugslagklep en kogelgewricht · doucheslangaansluiting met kogelgewricht · met terugslagklep · slangwartel: voor doucheslang met konische moer aan beide zijden	chroom	27414000	37,80	45,74
	Brushed Bronze	27414140	56,80	68,73
	Brushed Black	27414340	56,80	68,73
	Chrome rvs look	27414800	56,80	68,73
	Polished Gold Optic	27414990	56,80	68,73

FixFit muuraansluitbocht met terugslagklep · kunststof muuraansluitbocht · met terugslagklep	chroom	26457000	24,50	29,65
	Brushed Bronze	26457140	35,20	42,59
	Brushed Black	26457340	35,20	42,59
	Chrome mat zwart	26457670	34,90	42,23
	mat wit	26457700	34,90	42,23
	Polished Gold Optic	26457990	35,20	42,59

Maten bij maattekeningen worden aangeduid in mm. Prijs- en modelwijzigingen voorbehouden.

*Check van tevoren of dit product in de Special Finish van uw keuze beschikbaar is.

Rainfinity hoofddouches

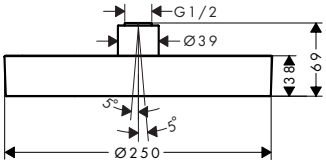

Rainfinity PowderRain hoofddouche 250 1jet

- diameter straalplaat 250 mm
- PowderRain
- kogelgewricht: straalhoek hoofddouche verstelbaar (2 x 5°)
- max. waterdoorstroom bij 3 bar: 16,3 l/min
- waterdoorstroom PowderRain (3 bar): 16 l/min
- Oppervlak straalschijf: grafiet
- afdekplaat van aluminium
- hoofddouche los reinigbaar
- oppervlak frame: metaal

Oppervlak	Art. Nr.	excl. BTW	incl. BTW
chroom	26228000	609,60	737,62
Brushed Bronze	26228140	914,30	1.106,30
Brushed Black	26228340	914,30	1.106,30
Chrome mat zwart	26228670	792,50	958,93
mat wit	26228700	792,50	958,93
Polished Gold Optic	26228990	914,30	1.106,30

Quick Clean · XXL Performance

Benodigde onderdelen (keuze uit onderstaande):

	Oppervlak	Art. Nr.	excl. BTW	incl. BTW
douchearm Square 38,9 cm	chroom	27694000	189,20	228,93
	Brushed Bronze	27694140	283,80	343,40
	Brushed Black	27694340	283,80	343,40
	Chrome mat zwart	27694670	264,80	320,41
	mat wit	27694700	264,80	320,41
	Polished Gold Optic	27694990	283,80	343,40
Plafondbevestiging S 100 mm	chroom	27393000	53,50	64,74
	Brushed Bronze	27393140	82,80	100,19
	Brushed Black	27393340	82,80	100,19
	Chrome mat zwart	27393670	77,30	93,53
	mat wit	27393700	77,30	93,53
	Polished Gold Optic	27393990	82,80	100,19
Plafondbevestiging S 300 mm	chroom	27389000	76,00	91,96
	Brushed Bronze	27389140	118,30	143,14
	Brushed Black	27389340	118,30	143,14
	Chrome mat zwart	27389670	110,60	133,83
	mat wit	27389700	110,60	133,83
	Polished Gold Optic	27389990	118,30	143,14

Waterbesparende EcoSmart versie

	Oppervlak	Art. Nr.	excl. BTW	incl. BTW
Rainfinity PowderRain hoofddouche 250 1jet EcoSmart	chroom	26229000	609,60	737,62
	Brushed Bronze	26229140	914,30	1.106,30
	Brushed Black	26229340	914,30	1.106,30
	Chrome mat zwart	26229670	792,50	958,93
	mat wit	26229700	792,50	958,93
	Polished Gold Optic	26229990	914,30	1.106,30

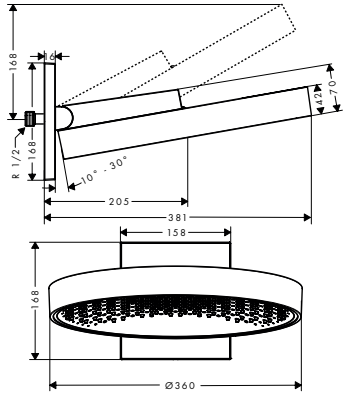

Rainfinity PowderRain hoofddouche 360 1jet met douchearm

- Bestaat verder uit: hoofddouche, muuraansluiting
- diameter straalplaat 360 mm
- PowderRain
- voorsprong uitloop 381 mm
- middelste stralschrijf: 205 mm
- max. waterdoorstroom bij 3 bar: 21 l/min
- waterdoorstroom PowderRain (3 bar): 21 l/min
- Oppervlak straalschijf: grafiet
- afdekplaat van aluminium
- hoofddouche los reinigbaar
- oppervlak frame: metaal

Oppervlak	Art. Nr.	excl. BTW	incl. BTW
chroom	26230000	830,30	1.004,66
Brushed Bronze	26230140	1.245,50	1.507,06
Brushed Black	26230340	1.245,50	1.507,06
Chrome mat zwart	26230670	1.079,40	1.306,07
mat wit	26230700	1.079,50	1.306,20
Polished Gold Optic	26230990	1.245,50	1.507,06

Quick Clean · XXL Performance

Maten bij maattekeningen worden aangeduid in mm. Prijs- en modelwijzigingen voorbehouden.

*Check van tevoren of dit product in de Special Finish van uw keuze beschikbaar is.

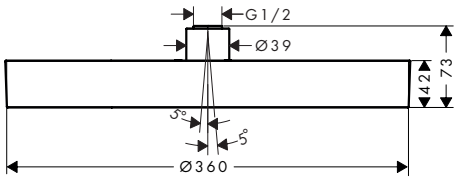

Rainfinity PowderRain hoofddouche 360 1jet

- diameter straalplaat 360 mm
- PowderRain
- kogelgewricht: straalhoek hoofddouche verstelbaar (2 x 5°)
- max. waterdoorstroom bij 3 bar: 23,6 l/min
- waterdoorstroom PowderRain (3 bar): 23 l/min
- Oppervlak straalschijf: grafiet
- afdekplaat van aluminium
- hoofddouche los reinigbaar
- oppervlak frame: metaal

Oppervlak	Art. Nr.	excl. BTW	incl. BTW
chroom	26231000	714,60	864,67
Brushed Bronze	26231140	1.071,90	1.297,00
Brushed Black Chrome	26231340	1.071,90	1.297,00
mat zwart	26231670	929,10	1.124,21
mat wit	26231700	929,10	1.124,21
Polished Gold Optic	26231990	1.071,90	1.297,00

Quick Clean · XXL Performance

Benodigde onderdelen (keuze uit onderstaande):

douchearm Square 38,9 cm	chroom	27694000	189,20	228,93
	Brushed Bronze	27694140	283,80	343,40
	Brushed Black Chrome	27694340	283,80	343,40
	mat zwart	27694670	264,80	320,41
	mat wit	27694700	264,80	320,41
	Polished Gold Optic	27694990	283,80	343,40
Plafondbevestiging S 100 mm	chroom	27393000	53,50	64,74
	Brushed Bronze	27393140	82,80	100,19
	Brushed Black Chrome	27393340	82,80	100,19
	mat zwart	27393670	77,30	93,53
	mat wit	27393700	77,30	93,53
	Polished Gold Optic	27393990	82,80	100,19
Plafondbevestiging S 300 mm	chroom	27389000	76,00	91,96
	Brushed Bronze	27389140	118,30	143,14
	Brushed Black Chrome	27389340	118,30	143,14
	mat zwart	27389670	110,60	133,83
	mat wit	27389700	110,60	133,83
	Polished Gold Optic	27389990	118,30	143,14

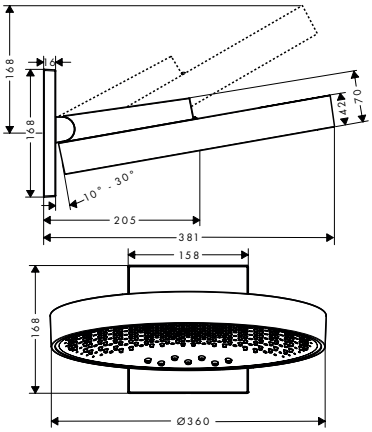

Rainfinity PowderRain hoofddouche 360 3jet met douchearm

- Bestaat verder uit: hoofddouche, muuraansluiting
- diameter straalplaat 360 mm
- PowderRain, Intense PowderRain, RainStream brede watervalstraal
- voorsprong uitloop 381 mm
- middelste stralschrijf: 205 mm
- max. waterdoorstroom bij 3 bar: 28,1 l/min
- waterdoorstroom Intense PowderRain (bij 3 bar): 18 l/min
- waterdoorstroom PowderRain (3 bar): 20 l/min
- bediening van de 3 straalzones middels 3 stopkranen of een omstelkraan met 3 uitgangen - zie montagehandleiding voor aansluitmogelijkheden
- Oppervlak straalschijf: grafiet
- afdekplaat van aluminium
- hoofddouche los reinigbaar
- oppervlak frame: metaal

chroom	26234000	1.145,60	1.386,18
Brushed Bronze	26234140	1.718,40	2.079,26
Brushed Black Chrome	26234340	1.718,40	2.079,26
mat zwart	26234670	1.489,30	1.802,05
mat wit	26234700	1.489,30	1.802,05
Polished Gold Optic	26234990	1.718,40	2.079,26

Quick Clean · XXL Performance

Benodigde onderdelen

inbouwdeel iBox Universal	01800180	117,50	142,18

Maten bij maattekeningen worden aangeduid in mm. Prijs- en modelwijzigingen voorbehouden.

*Check van tevoren of dit product in de Special Finish van uw keuze beschikbaar is.

Raindance E

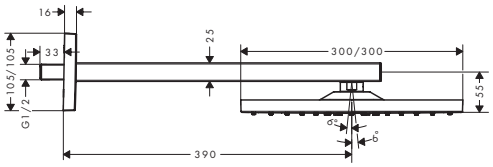

Raindance E hoofddouche 300 1jet met douchearm

- Bestaat verder uit: hoofddouche, douchearm
- diameter straalplaat 300 x 300 mm
- RainAir volle zachte regenstraal
- lengte douche-arm 390 mm
- kogelgewricht: straalhoek hoofddouche verstelbaar
- afdekplaat van metaal
- straalplaat voor reiniging afneembaar

Oppervlak	Art. Nr.	excl. BTW	incl. BTW
chroom	26238000	550,10	665,62
Brushed Bronze	26238140	825,20	998,49
Brushed Black	26238340	825,20	998,49
Chrome mat zwart	26238670	770,20	931,94
mat wit	26238700	770,20	931,94
Polished Gold Optic	26238990	825,20	998,49

Air Power · Quick Clean · XXL Performance

NEW

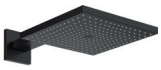

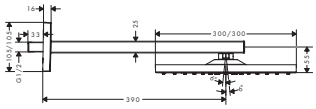

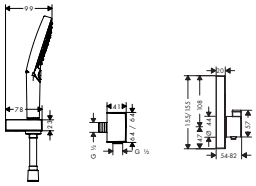

Raindance E inbouw douchesystreem met ShowerSelect thermostaat

- Bestaat verder uit: hoofddouche, handdouche, douchethermostaat, douchearm, douchehouder, wandaansluiting, doucheslang, inbouwdeel

Bestaat verder uit:

- **Raindance E** hoofddouche 300 1jet met douchearm (# 26238XXX)
- **Raindance Select S** handdouche 120 3jet (# 26530XXX)
- **ShowerSelect** thermostaat afbouwdeel voor 2 functies (# 15763XXX)
- douchehouder Porter E (# 28387XXX)
- **FixFit** muuraansluitbocht Square met terugslagklep (# 26455XXX)
- **Isiflex** doucheslang 125 cm (# 28272XXX)
- inbouwdeel iBox Universal (# 01800180)

mat zwart	27939670	1.795,00	2.171,95

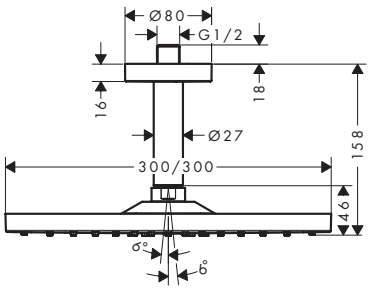

Raindance E hoofddouche 300 1jet met plafondaansluiting

- Bestaat verder uit: hoofddouche, plafondbevestiging
- diameter straalplaat 300 x 300 mm
- RainAir volle zachte regenstraal
- kogelgewricht: straalhoek hoofddouche verstelbaar
- afdekplaat van metaal
- straalplaat voor reiniging afneembaar
- metalen plafondaansluiting
- plafondbevestiging 158 mm

chroom	26250000	516,80	625,33
Brushed Bronze	26250140	775,20	937,99
Brushed Black	26250340	775,20	937,99
Chrome mat zwart	26250670	723,50	875,44
mat wit	26250700	723,50	875,44
Polished Gold Optic	26250990	775,20	937,99

Air Power · Quick Clean · XXL Performance

Maten bij maattekeningen worden aangeduid in mm. Prijs- en modelwijzigingen voorbehouden.

*Check van tevoren of dit product in de Special Finish van uw keuze beschikbaar is.

Raindance S

NEW

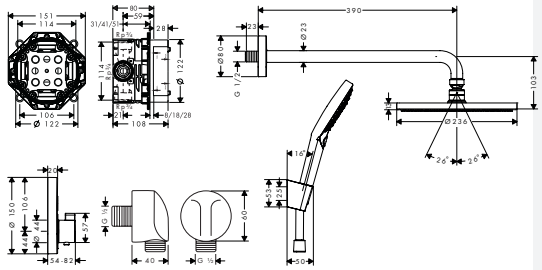

	Oppervlak	Art. Nr.	excl. BTW	incl. BTW
Raindance S inbouw douchesystem 240 1jet PowderRain met ShowerSelect S	mat zwart	27959670	1.569,00	1.898,49

Quick Clean | XXL Performance

- Bestaat verder uit: hoofddouche, handdouche, thermostaat, inbouwdeel, wandaansluiting, doucheslang
- straalplaatoppervlak: 240 mm
- straalsoort hoofddouche: PowderRain
- straalsoort handdouche: PowderRain, Rain krachtige regenstraal, Whirl intensieve massagestraal
- meedraaiende wartel aan douchezijde tegen verdraaien van de doucheslang

Bestaat verder uit:
- **Raindance S** hoofddouche 240 1jet PowderRain met douchearm (# 27607670)
- **Raindance Select S** handdouche 120 3jet (# 26530XXX)
- **ShowerSelect S** thermostaat afbouwdeel voor 2 functies (# 15743XXX)
- inbouwdeel iBox Universal (# 01800180)
- **FixFit** muuraansluitbocht (# 27454XXX)
- **Porter S** wandhouder (# 28331XXX)
- **Isiflex** doucheslang 125 cm (# 28272XXX)

NEW

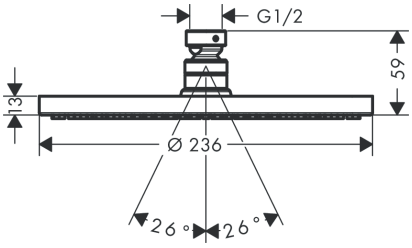

	Oppervlak	Art. Nr.	excl. BTW	incl. BTW
Raindance PowderRain S 240 hoofddouche 1jet	chroom	27623000	351,80	425,68
	mat zwart	27623670	506,90	613,35
	mat wit	27623700	506,90	613,35

Quick Clean | XXL Performance

- diameter straalplaat 240 mm
- PowderRain volle zachte regenstraal
- kogelgewricht: straalhoek hoofddouche verstelbaar
- afdekplaat van metaal
- straalplaat voor reiniging afneembaar

Bijpassende onderdelen
- douchearm 38.9 cm

chroom	27413000	82,30	99,58
Brushed Bronze	27413140	123,50	149,44
Brushed Black	27413340	123,50	149,44
Chrome			
mat zwart	27413670	115,20	139,39
mat wit	27413700	115,20	139,39
Polished Gold Optic	27413990	123,50	149,44

Maten bij maattekeningen worden aangeduid in mm. Prijs- en modelwijzigingen voorbehouden.

*Check van tevoren of dit product in de Special Finish van uw keuze beschikbaar is.

Croma

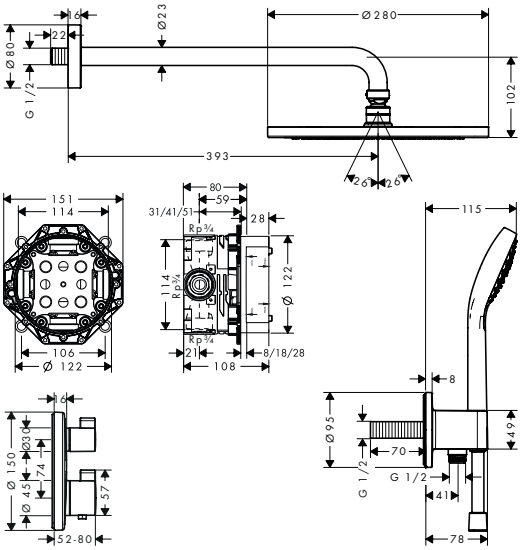

	Oppervlak	Art. Nr.	excl. BTW	incl. BTW
Croma inbouw douchesysteem Croma 280 S met Ecostat S	chroom	27961670	1.395,00	1.687,95

Air Power · Quick Clean · XXL Performance

- Bestaat verder uit: hoofddouche, handdouche, douchearm, thermostaat, inbouwdeel, wandaansluiting, doucheslang
- straalplaatoppervlak: 280 mm
- straalsoort hoofddouche: RainAir volle zachte regenstraal
- straalsoort handdouche: Rain krachtige regenstraal, IntenseRain, TurboRain
- meedraaiende wartel aan douchezijde tegen verdraaien van de doucheslang

Bestaat verder uit:
- **Croma** hoofddouche 280 1jet (# 26220XXX)
- **Raindance Select 120 3jet** handdouche (# 26530XXX)
- douchearm 38.9 cm (# 27413XXX)
- **Ecostat S** thermostaat afbouwdeel voor 2 functies (# 15758XXX)
- inbouwdeel iBox Universal (# 01800180)
- **FixFit** muuraansluitbocht (# 27454XX0)
- **Porter S** wandhouder (# 28331XXX)
- **Isiflex** doucheslang 125 cm (# 28272XXX)

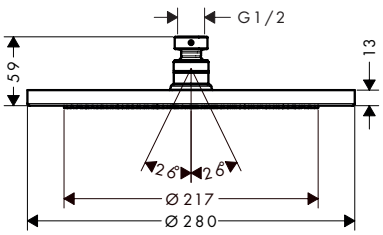

Croma hoofddouche 280 1jet	chroom	26220000	333,90	404,02
	Brushed Bronze	26220140	492,50	595,93
	Brushed Black	26220340	492,50	595,93
	Chrome			
	mat zwart	26220670	459,80	556,36
	mat wit	26220700	459,80	556,36
	Polished Gold Optic	26220990	492,50	595,93

- Bestaat verder uit: hoofddouche
- diameter straalplaat 280 mm
- RainAir volle zachte regenstraal
- kogelgewricht: straalhoek hoofddouche verstelbaar
- max. waterdoorstroom bij 3 bar: 15 l/min
- afdekplaat van metaal
- straalplaat voor reiniging afneembaar

Air Power · Quick Clean · XXL Performance

Waterbesparende EcoSmart versie

Croma hoofddouche 280 1jet EcoSmart 9 l/min	chroom	26221000	333,90	404,02
	Brushed Bronze	26221140	492,50	595,93
	Brushed Black	26221340	492,50	595,93
	Chrome			
	mat zwart	26221670	459,80	556,36
	mat wit	26221700	459,80	556,36
	Polished Gold Optic	26221990	492,50	595,93

Bijpassende onderdelen

douchearm 38.9 cm	chroom	27413000	82,30	99,58
	Brushed Bronze	27413140	123,50	149,44
	Brushed Black	27413340	123,50	149,44
	Chrome			
	mat zwart	27413670	115,20	139,39
	mat wit	27413700	115,20	139,39
	Polished Gold Optic	27413990	123,50	149,44
Plafondbevestiging / verlengset	chroom	27479000	54,40	65,82
	Brushed Bronze	27479140	81,70	98,86
	Brushed Black	27479340	81,70	98,86
	Chrome			
	Polished Gold Optic	27479990	81,70	98,86

Maten bij maattekeningen worden aangeduid in mm. Prijs- en modelwijzigingen voorbehouden.

*Check van tevoren of dit product in de Special Finish van uw keuze beschikbaar is.

Douche-armen voor hoofddouches

	Oppervlak	Art. Nr.	excl. BTW	incl. BTW
douchearm Square 38,9 cm · lengte: 390 mm · wandmontage	chroom	27694000	189,20	228,93
	Brushed Bronze	27694140	283,80	343,40
	Brushed Black	27694340	283,80	343,40
	Chrome			
	mat zwart	27694670	264,80	320,41
	mat wit	27694700	264,80	320,41
	Polished Gold Optic	27694990	283,80	343,40
douchearm 23 cm · lengte: 230 mm · wandmontage	chroom	27412000	52,70	63,77
	Brushed Bronze	27412140	79,00	95,59
	Brushed Black	27412340	79,00	95,59
	Chrome			
	Polished Gold Optic	27412990	79,00	95,59
douchearm 24.1 cm · lengte: 241 mm · wandmontage · 90°	chroom	27409000	58,50	70,79
	Brushed Bronze	27409140	107,23	129,75
	Brushed Black	27409340	107,23	129,75
	Chrome			
	Polished Gold Optic	27409990	107,23	129,75
douchearm 38.9 cm · lengte: 389 mm · wandmontage · 90°	chroom	27413000	82,30	99,58
	Brushed Bronze	27413140	123,50	149,44
	Brushed Black	27413340	123,50	149,44
	Chrome			
	mat zwart	27413670	115,20	139,39
	mat wit	27413700	115,20	139,39
	Polished Gold Optic	27413990	123,50	149,44

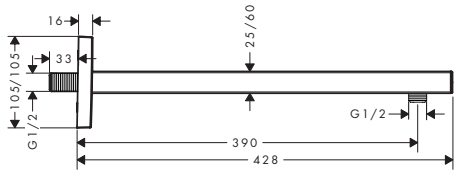

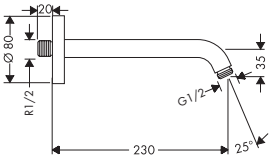

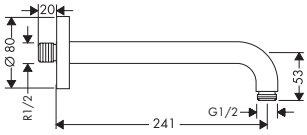

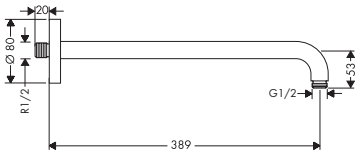

Plafondaansluiting voor hoofddouches

	Oppervlak	Art. Nr.	excl. BTW	incl. BTW
Plafondbevestiging / verlengset · lengte: 100 mm · schacht Ø: 27 mm · toepassingsdoel: geschikt als bevestiging en als verlenging van bevestiging · plafond	chroom	27479000	54,40	65,82
	Brushed Bronze	27479140	81,70	98,86
	Brushed Black	27479340	81,70	98,86
	Chrome			
	Polished Gold Optic	27479990	81,70	98,86

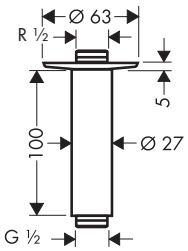

Maten bij maattekeningen worden aangeduid in mm. Prijs- en modelwijzigingen voorbehouden.

*Check van tevoren of dit product in de Special Finish van uw keuze beschikbaar is.

Raindance Select S Showerpipes

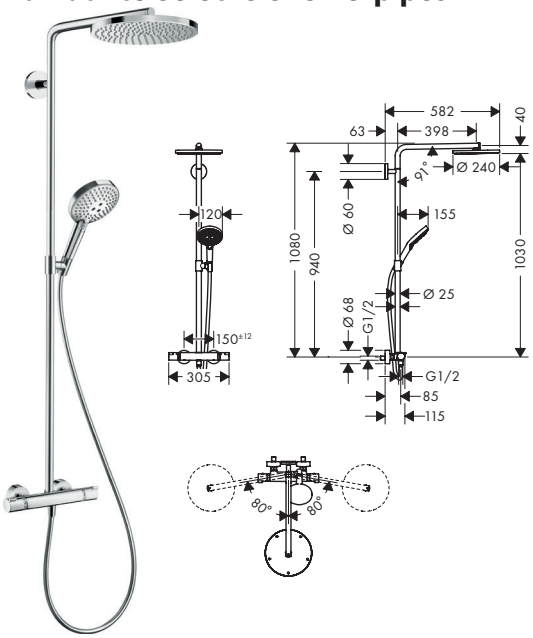

Raindance Select S
showerpipe 240 1jet
PowderRain met thermostaat

- Bestaat verder uit: hoofddouche, handdouche, douchethermostaat, doucheslang, schuifstuk, glijstang
- diameter straalplaat 240 mm
- PowderRain
- in hoogte verstelbare handdouchehouder # 95480XXX
- stangdiameter: 25 mm
- stijgbuis kan in lengte ingekort worden
- douche-arm 460 mm, draaibaar
- max. waterdoorstroom bij 3 bar: 16 l/min
- Ecostat Comfort
- SafetyStop temperatuurbegrenzing 40°C
- SafetyFunctie: maximale warm water temperatuur vooraf instelbaar
- bediening door draaien
- hartafstand 150 mm ± 12 mm

Bestaat verder uit:
- **Raindance Select S** handdouche 120 3jet PowderRain (# 26014XXX)
- **Isiflex** doucheslang 160 cm (# 28276XXX)

Oppervlak	Art. Nr.	excl. BTW	incl. BTW
chroom	27633000	984,20	1.190,88
Brushed Bronze	27633140	1.404,10	1.698,96
Brushed Black	27633340	1.404,10	1.698,96
Chrome			
Polished Gold Optic	27633990	1.404,10	1.698,96

Select · Quick Clean · XXL Performance

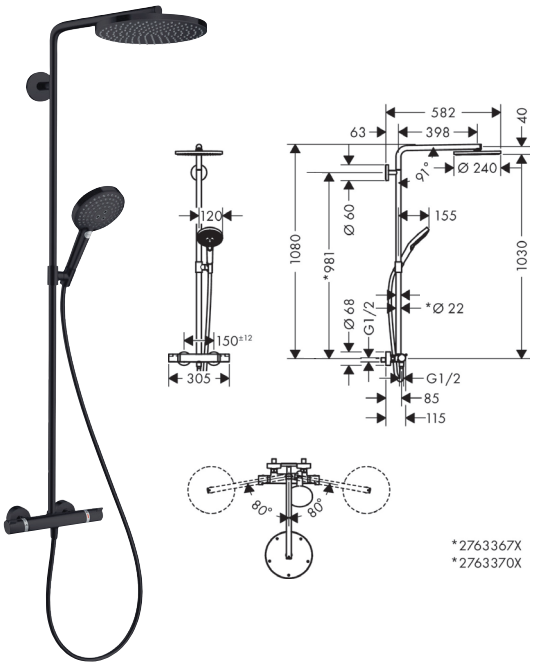

Raindance Select S
showerpipe 240 1jet
PowderRain met thermostaat

- Bestaat verder uit: hoofddouche, handdouche, douchethermostaat, doucheslang, schuifstuk, glijstang
- diameter straalplaat 240 mm
- PowderRain
- in hoogte verstelbare handdouchehouder # 97651670 en 97651700
- stangdiameter: 22 mm
- stijgbuis kan in lengte ingekort worden
- douche-arm 460 mm, draaibaar
- max. waterdoorstroom bij 3 bar: 16 l/min
- Ecostat Comfort
- SafetyStop temperatuurbegrenzing 40°C
- SafetyFunctie: maximale warm water temperatuur vooraf instelbaar
- bediening door draaien
- hartafstand 150 mm ± 12 mm

Bestaat verder uit:
- **Raindance Select S** handdouche 120 3jet PowderRain (# 26014XXX)
- **Isiflex** doucheslang 160 cm (# 28276XXX)

mat zwart	27633670	1.257,10	1.521,09
mat wit	27633700	1.257,10	1.521,09

Select · Quick Clean · XXL Performance

Maten bij maattekeningen worden aangeduid in mm. Prijs- en modelwijzigingen voorbehouden.

*Check van tevoren of dit product in de Special Finish van uw keuze beschikbaar is.

Croma Select S Showerpipes

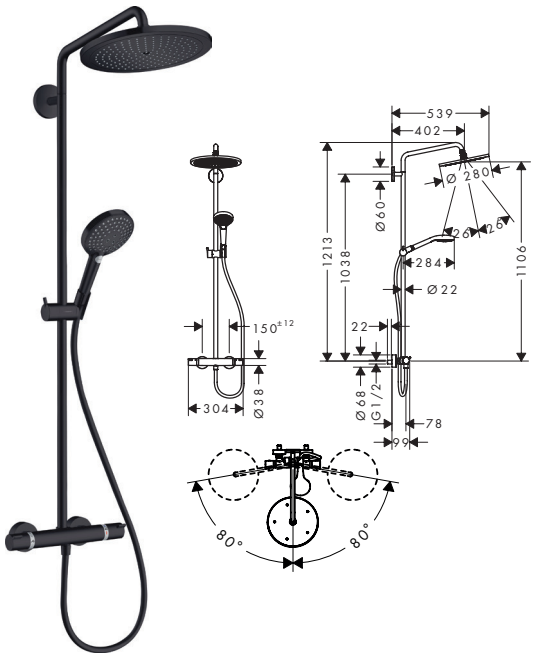

	Oppervlak	Art. Nr.	excl. BTW	incl. BTW
Croma Select S showerpipe 280 1jet met thermostaat en Raindance S 120 3jet handdouche	Brushed Bronze	26890140	1.172,40	1.418,60
	Brushed Black	26890340	1.172,40	1.418,60
	Chrome			
	mat zwart	26890670	1.090,00	1.318,90
	mat wit	26890700	1.090,00	1.318,90
	Polished Gold Optic	26890990	1.172,40	1.418,60

Air Power · Quick Clean · XXL Performance

- Bestaat verder uit: hoofddouche, handdouche, douchethermostaat, doucheslang, schuifstuk, glijstang
- Croma 280 hoofddouche
- diameter straalplaat 280 mm
- RainAir volle zachte regenstraal
- kogelgewricht: straalhoek hoofddouche verstelbaar
- straalsoort handdouche: Rain krachtige regenstraal, RainAir volle zachte regenstraal, Whirl intensieve massagestraal
- in hoogte verstelbare handdouchehouder
- stangdiameter: 22 mm
- stijgbuis kan in lengte ingekort worden
- douche-arm 400 mm
- draaibare douche-arm
- max. waterdoorstroom bij 3 bar: 14,5 l/min
- Ecostat Comfort
- SafetyStop temperatuurbegrenzing 40°C
- SafetyFunctie: maximale warm water temperatuur vooraf instelbaar
- bediening door draaien
- hartafstand 150 mm ± 12 mm

Bestaat verder uit:
- **Isiflex** doucheslang 160cm (# 28276XXX)
- **Croma** hoofddouche 280 1jet (# 26220XXX)
- **Raindance Select S** handdouche 120 3jet (# 26530XXX)

Waterbesparende EcoSmart versie

NEW

· **Croma Select S**	Brushed Bronze	26891140	1.172,40	1.418,60
	Brushed Black	26891340	1.172,40	1.418,60
	Chrome			
	mat zwart	26891670	1.090,00	1.318,90
	mat wit	26891700	1.090,00	1.318,90
	Polished Gold Optic	26891990	1.172,40	1.418,60

Bijpassende onderdelen

· Opvulschijf	chroom	98681000	12,20	14,76

Maten bij maattekeningen worden aangeduid in mm. Prijs- en modelwijzigingen voorbehouden.

*Check van tevoren of dit product in de Special Finish van uw keuze beschikbaar is.

thermostaten opbouw

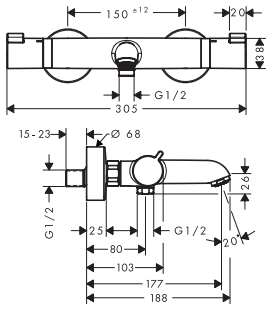

	Oppervlak	Art. Nr.	excl. BTW	incl. BTW
Ecostat badthermostaat Comfort opbouw	chroom	13114000	271,10	328,03
· Bestaat verder uit: badthermostaat	Brushed Bronze	13114140	403,40	488,11
· voorsprong uitloop 177 mm	Brushed Black	13114340	403,40	488,11
· hartafstand 150 mm ± 12 mm	Chrome			
· normale straal	mat zwart	13114670	376,50	455,57
· Doorstroom voor baduitloop bij 3 bar: 20 l/min	mat wit	13114700	376,50	455,57
· 1 bar	Polished Gold Optic	13114990	403,40	488,11
· thermostaatkardoes, stop- en omstelkraan				
· SafetyStop temperatuurbegrenzing 40°C				
· SafetyFunctie instelbare heetwaterbegrenzing				
· metaal				
· incl. s-koppelingen en rozetten				
· incl. uitspoelbaar vuilfilter				

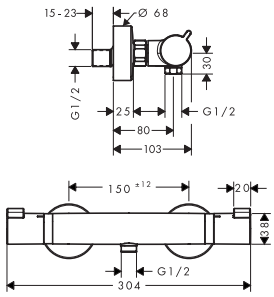

Ecostat douchethermostaat Comfort opbouw	chroom	13116000	213,10	257,85
· hartafstand 150 mm ± 12 mm	Brushed Bronze	13116140	316,10	382,48
· EcoSmart ecostop-knop begrenst op 10 l/min	Brushed Black	13116340	316,10	382,48
· max. waterdoorstroom bij 3 bar: 17 l/min	Chrome			
· thermostaatkardoes, keramische stopkraan 180°	mat zwart	13116670	294,60	356,47
· SafetyStop temperatuurbegrenzing 40°C	mat wit	13116700	294,60	356,47
· SafetyFunctie maximale warm water temperatuur vooraf instelbaar	Polished Gold Optic	13116990	316,10	382,48
· metaal				
· incl. s-koppelingen en rozetten				
· incl. uitspoelbaar vuilfilter				

RainSelect inbouw thermostaten

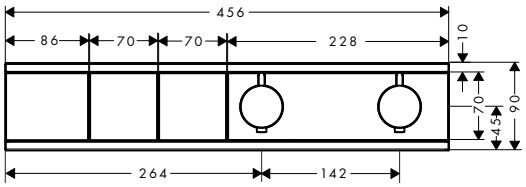

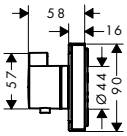

RainSelect thermostaat inbouw voor 2 functies	chroom	15380000	1.105,00	1.337,05
· afhankelijk van doorstroom en inbouwsituatie tot 50% doorstroombegrenzing en geïntegreerde stopfunctie	Brushed Bronze	15380140	1.657,90	2.006,06
· gelijktijdig gebruik verschillende functies	Brushed Black	15380340	1.657,90	2.006,06
· Select drukknop aan/uit bediening voor 2 douchefuncties	Chrome			
· max. waterdoorstroom bij 3 bar: 19,6 l/min	mat zwart	15380670	1.436,40	1.738,04
· thermostaatkardoes, start/stop-kraan	mat wit	15380700	1.436,40	1.738,04
· SafetyStop temperatuurbegrenzing 40°C	Polished Gold Optic	15380990	1.657,90	2.006,06
· SafetyFunctie maximale warm water temperatuur vooraf instelbaar				
· inbouwmontage				
· Thermostaat wordt geleverd met de volgende buttons: handdouche en PowderRain				
Benodigde onderdelen				
· **RainSelect** inbouwdeel voor 2 functies		15310180	637,40	771,25

Maten bij maattekeningen worden aangeduid in mm. Prijs- en modelwijzigingen voorbehouden.

*Check van tevoren of dit product in de Special Finish van uw keuze beschikbaar is.

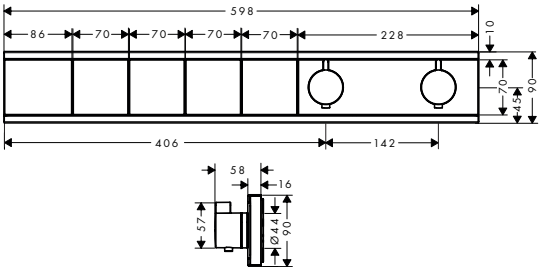

	Oppervlak	Art. Nr.	excl. BTW	incl. BTW
RainSelect thermostaat inbouw voor 4 functies	chroom	15382000	1.520,00	1.839,20
	Brushed Bronze	15382140	2.280,40	2.759,28
	Brushed Black	15382340	2.280,40	2.759,28
	Chrome			
	mat zwart	15382670	1.975,90	2.390,84
	mat wit	15382700	1.975,90	2.390,84
	Polished Gold Optic	15382990	2.280,40	2.759,28
· afhankelijk van doorstroom en inbouwsituatie tot 50% doorstroombegrenzing en geïntegreerde stopfunctie				
· gelijktijdig gebruik verschillende functies				
· aan-/uitzetten van 4 functies met Select-knop				
· max. waterdoorstroom bij 3 bar: 18,5 l/min				
· thermostaatkardoes, start/stop-kraan				
· SafetyStop temperatuurbegrenzing 40°C				
· SafetyFunctie maximale warm water temperatuur vooraf instelbaar				
· inbouwmontage				
· Thermostaat wordt geleverd met de volgende buttons: handdouche, PowderRain, Waterefall, Rain large				
Benodigde onderdelen				
· **RainSelect** inbouwdeel voor 4 functies		15312180	849,90	1.028,38

ShowerSelect inbouw mengkranen

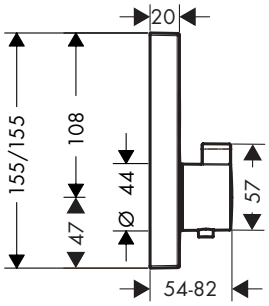

	Oppervlak	Art. Nr.	excl. BTW	incl. BTW
ShowerSelect thermostaat afbouwdeel voor 2 functies	chroom	15763000	574,60	695,27
	Brushed Bronze	15763140	876,60	1.060,69
	Brushed Black	15763340	876,60	1.060,69
	Chrome			
	mat zwart	15763670	818,10	989,90
	mat wit	15763700	818,10	989,90
	Polished Gold Optic	15763990	876,60	1.060,69
· gelijktijdig gebruik verschillende functies				
· Select drukknop aan/uit bediening voor 2 douchefuncties				
· waterdoorstroom bovenuitgang: 25 l/min				
· waterdoorstroom onderuitgang: 23 l/min				
· thermostaatkardoes, start/stop-kraan				
· SafetyStop temperatuurbegrenzing 40°C				
· SafetyFunctie maximale warm water temperatuur vooraf instelbaar				
· inbouwmontage				
· thermostaat wordt geleverd met de volgende button(s): handdouche en Rain Large				
Benodigde onderdelen				
· inbouwdeel iBox Universal		01800180	117,50	142,18
Bijpassende onderdelen				
· **ShowerSelect** Opvulrozet voor iBox universal	chroom	13593000	42,90	51,91
· Verlengset 25 mm		13595000	42,10	50,94

ShowerSelect S inbouw thermostaten

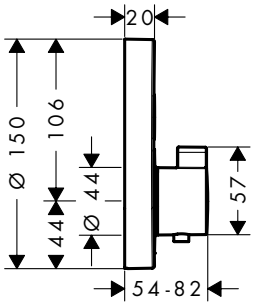

	Oppervlak	Art. Nr.	excl. BTW	incl. BTW
ShowerSelect S thermostaat afbouwdeel voor 2 functies	chroom	15743000	574,60	695,27
	Brushed Bronze	15743140	877,10	1.061,29
	Brushed Black	15743340	877,10	1.061,29
	Chrome			
	mat zwart	15743670	818,50	990,39
	mat wit	15743700	818,50	990,39
	Polished Gold Optic	15743990	877,10	1.061,29
· gelijktijdig gebruik verschillende functies				
· Select drukknop aan/uit bediening voor 2 douchefuncties				
· waterdoorstroom bovenuitgang: 25 l/min				
· waterdoorstroom onderuitgang: 23 l/min				
· thermostaatkardoes, start/stop-kraan				
· SafetyStop temperatuurbegrenzing 40°C				
· SafetyFunctie maximale warm water temperatuur vooraf instelbaar				
· inbouwmontage				
· thermostaat wordt geleverd met de volgende button(s): handdouche en Rain Large				
Benodigde onderdelen				
· inbouwdeel iBox Universal		01800180	117,50	142,18
Bijpassende onderdelen				
· Opvulrozet voor iBox universal	chroom	13597000	38,80	46,95
· Verlengset 25 mm		13595000	42,10	50,94

Maten bij maattekeningen worden aangeduid in mm. Prijs- en modelwijzigingen voorbehouden.

*Check van tevoren of dit product in de Special Finish van uw keuze beschikbaar is.

Ecostat Square inbouwthermostaten

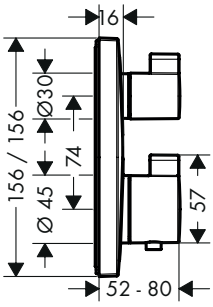

	Oppervlak	Art. Nr.	excl. BTW	incl. BTW
Ecostat Square thermostaat afbouwdeel voor 2 functies · max. waterdoorstroom bij 3 bar: 29 l/min · waterdoorstroom bovenuitgang: 28 l/min · waterdoorstroom onderuitgang: 25 l/min · thermostaatkardoes, stop- en omstelkraan · SafetyStop temperatuurbegrenzing 40°C · SafetyFunctie maximale warm water temperatuur vooraf instelbaar · inbouwmontage	chroom	15714000	413,00	499,73
	Brushed Bronze	15714140	636,30	769,92
	Brushed Black Chrome	15714340	636,30	769,92
	mat zwart	15714670	593,80	718,50
	mat wit	15714700	593,80	718,50
	Polished Gold Optic	15714990	636,30	769,92
Benodigde onderdelen				
· inbouwdeel iBox Universal		01800180	117,50	142,18
Bijpassende onderdelen				
· **ShowerSelect** Opvulrozet voor iBox universal	chroom	13593000	42,90	51,91
· Verlengset 25 mm		13595000	42,10	50,94

Ecostat S inbouw thermostaten en stopkranen

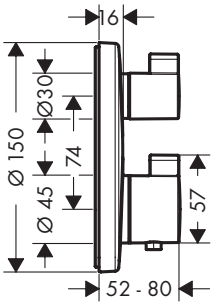

Ecostat S thermostaat afbouwdeel voor 2 functies · volumebediening en omstelkraan voor 2 douchefuncties · max. waterdoorstroom bij 3 bar: 29 l/min · waterdoorstroom bovenuitgang: 28 l/min · waterdoorstroom onderuitgang: 25 l/min · thermostaatkardoes, stop- en omstelkraan · SafetyStop temperatuurbegrenzing 40°C · SafetyFunctie maximale warm water temperatuur vooraf instelbaar · inbouwmontage	chroom	15758000	417,20	504,81
	Brushed Bronze	15758140	636,60	770,29
	Brushed Black Chrome	15758340	636,60	770,29
	mat zwart	15758670	594,20	718,98
	mat wit	15758700	594,20	718,98
	Polished Gold Optic	15758990	636,60	770,29
Benodigde onderdelen				
· inbouwdeel iBox Universal		01800180	117,50	142,18
Bijpassende onderdelen				
· Opvulrozet voor iBox universal	chroom	13597000	38,80	46,95
· Verlengset 25 mm		13595000	42,10	50,94

Opvulrozet voor iBox universal · voor montage tussen tegels en afbouwdeel · geschikt voor alle afbouwdelen douche- en badkranen Ø 170 mm · diameter 170 mm · 22 mm	chroom	13596000	41,30	49,97
	Brushed Bronze	13596140	62,00	62,00
	Brushed Black Chrome	13596340	62,00	62,00
	Polished Gld Optic	13596990	62,00	75,00

Maten bij maattekeningen worden aangeduid in mm. Prijs- en modelwijzigingen voorbehouden.

*Check van tevoren of dit product in de Special Finish van uw keuze beschikbaar is.

Optionele onderdelen en buttons a.u.b. apart bestellen

	Oppervlak	Art. Nr.	excl. BTW	incl. BTW
Select-knop aan/uit	mat zwart	93579670	8,10	9,80
	mat wit	93579700	8,10	9,80
Select-knop handdouche	mat zwart	93573670	8,10	9,80
	mat wit	93573700	8,10	9,80
Select-knop Rain groot	mat zwart	93571670	8,10	9,80
	mat wit	93571700	8,10	9,80
Select-knop Rain klein	mat zwart	93572670	8,10	9,80
	mat wit	93572700	8,10	9,80
Select-knop waterval	mat zwart	93574670	8,10	9,80
	mat wit	93574700	8,10	9,80
Select-knop Whirl	mat zwart	93575670	8,10	9,80
	mat wit	93575700	8,10	9,80
Select-knop Mono	mat zwart	93576670	8,10	9,80
	mat wit	93576700	8,10	9,80
Select-knop bad	mat zwart	93577670	8,10	9,80
	mat wit	93577700	8,10	9,80
Select-knop zijdouche	mat zwart	93578670	8,10	9,80
	mat wit	93578700	8,10	9,80

Maten bij maattekeningen worden aangeduid in mm. Prijs- en modelwijzigingen voorbehouden.

*Check van tevoren of dit product in de Special Finish van uw keuze beschikbaar is.

Wastafel

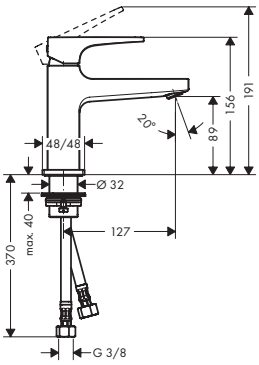

Metropol ééngreeps fonteinmengkraan 100 met rechte greep en Push-Open afvoer

- ComfortZone: 100
- vaste uitloop
- voorsprong uitloop 127 mm
- normale straal
- Doorstroomhoeveelheid bij 3 bar: 5 l/min
- duurzaam keramisch kardoes
- incl. PushOpen G 1 ¼ wastegarnituur

Oppervlak	Art. Nr.	excl. BTW	incl. BTW
chroom	32500000	261,10	315,93
Brushed Bronze	32500140	376,00	454,96
Brushed Black	32500340	376,00	454,96
Chrome mat zwart	32500670	350,90	424,59
mat wit	32500700	350,90	424,59
Polished Gold Optic	32500990	376,00	454,96

Air Power · Eco Smart · Quick Clean · Comfort Zone

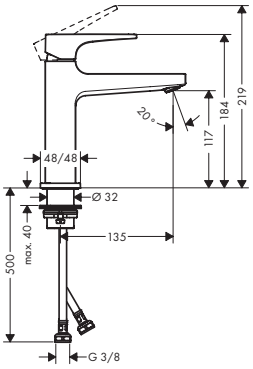

Metropol ééngreeps wastafelmengkraan 110 met Push-Open afvoer

- ComfortZone: 110
- vaste uitloop
- voorsprong uitloop 135 mm
- normale straal
- Doorstroomhoeveelheid bij 3 bar: 5 l/min
- duurzaam keramisch kardoes
- incl. PushOpen G 1 ¼ wastegarnituur

Oppervlak	Art. Nr.	excl. BTW	incl. BTW
chroom	32507000	283,40	342,91
Brushed Bronze	32507140	408,00	493,68
Brushed Black	32507340	408,00	493,68
Chrome mat zwart	32507670	380,90	460,89
mat wit	32507700	380,90	460,89
Polished Gold Optic	32507990	408,00	493,68

Air Power · Eco Smart · Quick Clean · Comfort Zone

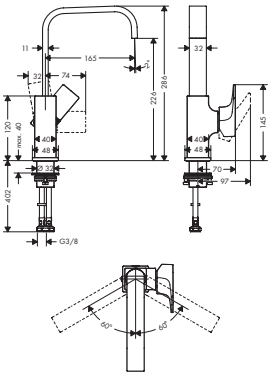

Metropol ééngreeps wastafelmengkraan 230 met rechte greep en Push-Open afvoer

- ComfortZone: 230
- met draaibare uitloop
- voorsprong uitloop 165 mm
- met draaibare uitloop van 120° voor meer bewegingsvrijheid
- normale straal
- Doorstroomhoeveelheid bij 3 bar: 5 l/min
- duurzaam keramisch kardoes
- incl. PushOpen G 1 ¼ wastegarnituur
- de greep bevindt zich onderaan aan de zijkant van de kraan (niet geschikt voor waskommen)

Oppervlak	Art. Nr.	excl. BTW	incl. BTW
chroom	32511000	389,00	470,69
Brushed Bronze	32511140	560,00	677,60
Brushed Black	32511340	560,00	677,60
Chrome mat zwart	32511670	522,70	632,47
mat wit	32511700	522,70	632,47
Polished Gold Optic	32511990	560,00	677,60

Air Power · Eco Smart · Comfort Zone

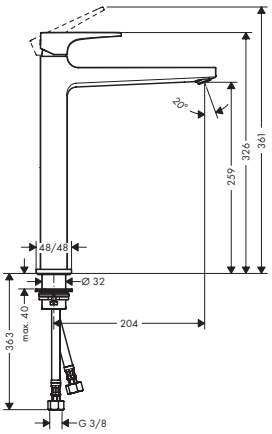

Metropol ééngreeps wastafelkraan 260 met rechte greep en Push-Open afvoer

- ComfortZone: 260
- vaste uitloop
- voorsprong uitloop 204 mm
- normale straal
- Doorstroomhoeveelheid bij 3 bar: 5 l/min
- duurzaam keramisch kardoes
- incl. PushOpen G 1 ¼ wastegarnituur

Oppervlak	Art. Nr.	excl. BTW	incl. BTW
chroom	32512000	399,90	483,88
Brushed Bronze	32512140	600,00	726,00
Brushed Black	32512340	600,00	726,00
Chrome mat zwart	32512670	559,90	677,48
mat wit	32512700	559,90	677,48
Polished Gold Optic	32512990	600,00	726,00

Air Power · Eco Smart · Quick Clean · Comfort Zone

Maten bij maattekeningen worden aangeduid in mm. Prijs- en modelwijzigingen voorbehouden.

*Check van tevoren of dit product in de Special Finish van uw keuze beschikbaar is.

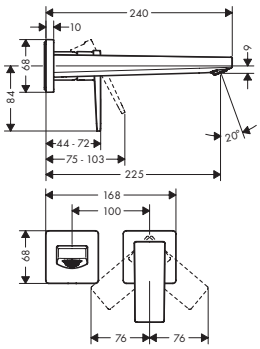

Metropol ééngreeps wastafelmengkraan afbouwdeel met voorsprong 225 mm en afvoerplug

- vaste uitloop
- voorsprong uitloop 225 mm
- normale straal
- Doorstroomhoeveelheid bij 3 bar: 5 l/min
- keramisch kardoes
- zonder wastegarnituur, met afvoerplug (art.nr. 50001)
- greep kan links of rechts geplaatst worden

Oppervlak	Art. Nr.	excl. BTW	incl. BTW
chroom	32526000	355,60	430,28
Brushed Bronze	32526140	533,40	645,41
Brushed Black	32526340	533,40	645,41
Chrome mat zwart	32526670	497,80	602,34
mat wit	32526700	497,80	602,34
Polished Gold Optic	32526990	533,40	645,41

Air Power · Eco Smart · Quick Clean

Benodigde onderdelen

· inbouwdeel voor ééngreeps wastafelmengkraan wandmontage	13622180	190,90	230,99

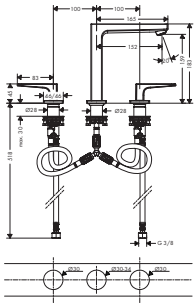

Metropol 3-gats wastafelmengkraan 160 met rechte greep en Push-Open afvoer

- ComfortZone: 160
- vaste uitloop
- voorsprong uitloop 152 mm
- Doorstroomhoeveelheid bij 3 bar: 5 l/min
- keramische bovendelen warm/koud 90°
- incl. PushOpen G 1 ¼ wastegarnituur

chroom	32515000	389,00	470,69
Brushed Bronze	32515140	583,40	705,91
Brushed Black	32515340	583,40	705,91
Chrome mat zwart	32515670	544,50	658,85
mat wit	32515700	544,50	658,85
Polished Gold Optic	32515990	583,40	705,91

Air Power · Eco Smart · Quick Clean · Comfort Zone

Bidet

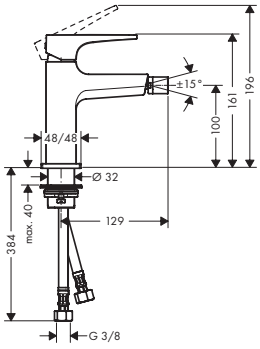

Metropol ééngreeps bidetmengkraan mer push-open afvoergarnituur

- ééngreeps bidetmengkraan, afvoergarnituur
- voorsprong uitloop 129 mm
- perlator met kogelgewricht
- laminaire straal
- keramisch kardoes
- SafetyFunctie maximale warm water temperatuur vooraf instelbaar

chroom	32520000	366,70	443,71
Brushed Bronze	32520140	550,20	665,74
Brushed Black	32520340	550,20	665,74
Chrome mat zwart	32520670	513,40	621,21
mat wit	32520700	513,40	621,21
Polished Gold Optic	32520990	550,20	665,74

Air Power

Maten bij maattekeningen worden aangeduid in mm. Prijs- en modelwijzigingen voorbehouden.

*Check van tevoren of dit product in de Special Finish van uw keuze beschikbaar is.

Bad

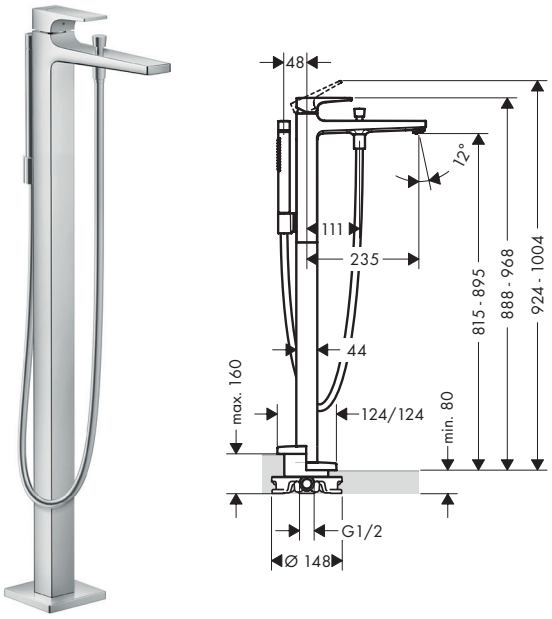

	Oppervlak	Art. Nr.	excl. BTW	incl. BTW
Metropol ééngreeps badmengkraan vloergemonteerd met rechte greep	chroom	32532000	1.722,40	2.084,10
	Brushed Bronze	32532140	2.583,70	3.126,28
	Brushed Black	32532340	2.583,70	3.126,28
	Chrome			
	mat zwart	32532670	2.411,40	2.917,79
	mat wit	32532700	2.411,40	2.917,79
	Polished Gold Optic	32532990	2.583,70	3.126,28

- Bestaat verder uit: ééngreeps badmengkraan vrijstaand, staafhanddouche, doucheslang, douchehouder
- voorsprong uitloop 235 mm
- inbouwmontage
- Straalsoort kraan: normale straal
- Straalsoort handdouche: Rain krachtige regenstraal, MonoRain
- keramisch kardoes
- SafetyFunctie instelbare heetwaterbegrenzing
- omstelling met automatische reset

Air Power · Quick Clean

Bestaat verder uit:
- **AXOR Starck** doucheslang metallic effect 1.25 m (# 28282000)
- **AXOR Starck** staafhanddouche (# 28532000)

Benodigde onderdelen

· inbouwdeel voor vloergemonteerde kranen	10452180	450,70	545,35

Bijpassende onderdelen

· Dichtmanchet voor vloergemonteerde badmengkraan	96441000	105,70	127,90

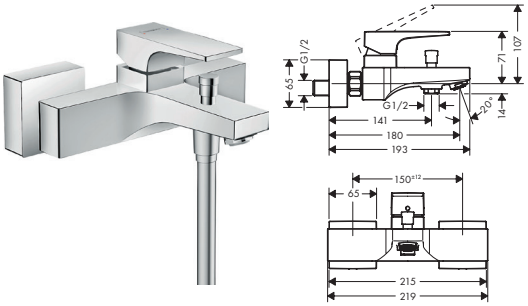

Metropol ééngreeps badmengkraan opbouw	chroom	32540000	344,60	416,97
	Brushed Bronze	32540140	516,80	625,33
	Brushed Black	32540340	516,80	625,33
	Chrome			
	mat zwart	32540670	482,40	583,70
	mat wit	32540700	482,40	583,70
	Polished Gold Optic	32540990	516,80	625,33

- voorsprong uitloop 180 mm
- incl. s-koppelingen en rozetten
- hartafstand 150 mm ± 12 mm
- Straalsoort kraan: normale straal
- keramisch kardoes
- SafetyFunctie instelbare heetwaterbegrenzing
- omstelling met automatische reset
- Van zichzelf beveiligd tegen terugstromen

Air Power · Quick Clean

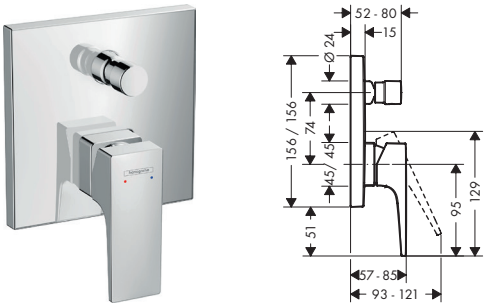

Metropol ééngreeps badmengkraan afbouwdeel met rechte greep	chroom	32545000	233,30	282,29
	Brushed Bronze	32545140	350,00	423,50
	Brushed Black	32545340	350,00	423,50
	Chrome			
	mat zwart	32545670	326,80	395,43
	mat wit	32545700	326,80	395,43
	Polished Gold Optic	32545990	350,00	423,50

- waterdoorstroom bovenuitgang: 21 l/min
- waterdoorstroom onderuitgang: 29 l/min
- inbouwmontage
- keramisch kardoes
- SafetyFunctie instelbare heetwaterbegrenzing
- omstelling met automatische reset

Alternatieve producten

· **Metropol** ééngreeps badmengkraan afbouwdeel met rechte greep en zekerheidscombinatie	chroom	32546000	333,30	403,29
	Brushed Bronze	32546140	500,10	605,12
	Brushed Black	32546340	500,10	605,12
	Chrome			
	mat zwart	32546670	466,70	564,71
	mat wit	32546700	466,70	564,71
	Polished Gold Optic	32546990	500,10	605,12

Benodigde onderdelen

· inbouwdeel iBox Universal	01800180	117,50	142,18

Bijpassende onderdelen

· **ShowerSelect** Opvulrozet voor iBox universal	chroom	13593000	42,90	51,91

Maten bij maattekeningen worden aangeduid in mm. Prijs- en modelwijzigingen voorbehouden.

*Check van tevoren of dit product in de Special Finish van uw keuze beschikbaar is.

	Oppervlak	Art. Nr.	excl. BTW	incl. BTW
Metropol baduitloop	chroom	32543000	333,30	403,29
	Brushed Bronze	32543140	500,10	605,12
	Brushed Black	32543340	500,10	605,12
	Chrome			
	mat zwart	32543670	466,70	564,71
	mat wit	32543700	466,70	564,71
	Polished Gold Optic	32543990	500,10	605,12

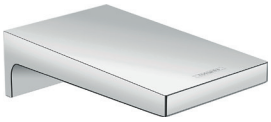

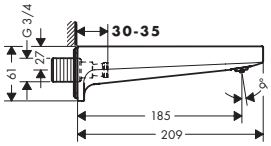

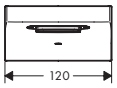

- voorsprong uitloop 185 mm
- wandmontage
- waterdoorstroom 21 l/min
- RainFlow brede watervalstraal

Air Power · Quick Clean

Douche

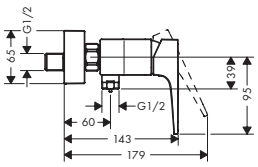

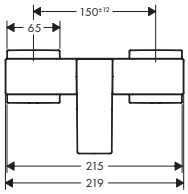

Metropol ééngreeps douchemengkraan opbouw met rechte greep	chroom	32560000	233,30	282,29
	Brushed Bronze	32560140	350,00	423,50
	Brushed Black	32560340	350,00	423,50
	Chrome			
	mat zwart	32560670	326,80	395,43
	mat wit	32560700	326,80	395,43
	Polished Gold Optic	32560990	350,00	423,50

- installatie met hartafstand 150 mm ± 12 mm
- duurzame keramisch kardoes
- minimale bedrijfsdruk: 1 bar
- maximale bedrijfsdruk: 10 bar
- SafetyFunctie maximale warm water temperatuur vooraf instelbaar
- terugslagklep
- G ½ slangaansluiting (universeel)

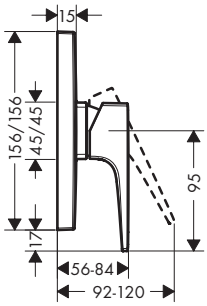

Metropol ééngreeps douchemengkraan afbouwdeel met rechte greep	chroom	32565000	216,80	262,33
	Brushed Bronze	32565140	325,10	393,37
	Brushed Black	32565340	325,10	393,37
	Chrome			
	mat zwart	32565670	303,50	367,24
	mat wit	32565700	303,50	367,24
	Polished Gold Optic	32565990	325,10	393,37

- geschikt voor 1 functie
- duurzame keramisch kardoes
- minimale bedrijfsdruk: 1 bar
- maximale bedrijfsdruk: 10 bar
- SafetyFunctie maximale warm water temperatuur vooraf instelbaar

Benodigde onderdelen

· inbouwdeel iBox Universal		01800180	117,50	142,18

Bijpassende onderdelen

· **ShowerSelect** Opvulrozet voor iBox universal	chroom	13593000	42,90	51,91

Maten bij maattekeningen worden aangeduid in mm. Prijs- en modelwijzigingen voorbehouden.

*Check van tevoren of dit product in de Special Finish van uw keuze beschikbaar is.

Wastafel

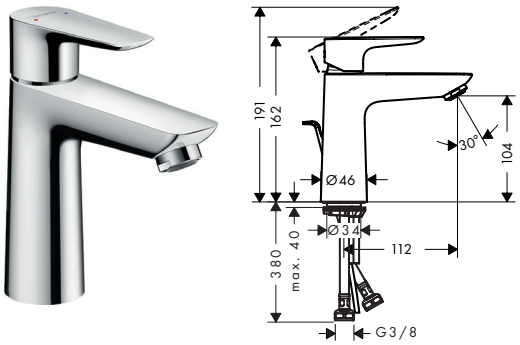

Talis E ééngreeps wastafelmengkraan 110 met trekwaste

- ComfortZone: 110
- vaste uitloop
- voorsprong uitloop 112 mm
- normale straal
- Doorstroomhoeveelheid bij 3 bar: 5 l/min
- duurzaam keramisch kardoes
- incl. G 1 ¼ afvoergarnituur met trekstang

Oppervlak	Art. Nr.	excl. BTW	incl. BTW
chroom	71710000	153,90	186,22
Brushed Bronze	71710140	215,30	260,51
Brushed Black	71710340	215,30	260,51
Chrome			
mat zwart	71710670	197,20	238,61
mat wit	71710700	197,20	238,61
Polished Gold Optic	71710990	215,30	260,51

Air Power · Eco Smart · Quick Clean · Comfort Zone

Alternatieve producten

- **Talis E** ééngreeps wastafelmengkraan 110 zonder afvoer

chroom	71712000	147,30	178,23
Brushed Bronze	71712140	211,70	256,16
Brushed Black	71712340	211,70	256,16
Chrome			
mat zwart	71712670	197,80	239,34
mat wit	71712700	197,80	239,34
Polished Gold Optic	71712990	211,70	256,16

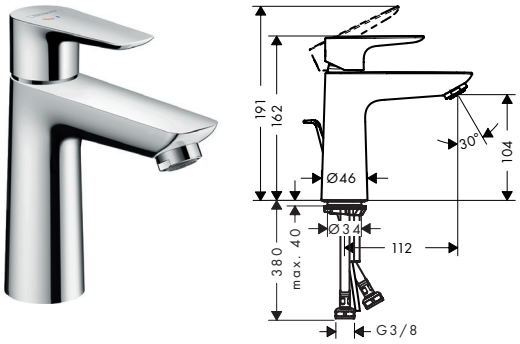

Talis E ééngreeps wastafelmengkraan 110 CoolStart met trekwaste

- ComfortZone: 110
- vaste uitloop
- voorsprong uitloop 112 mm
- normale straal
- Doorstroomhoeveelheid bij 3 bar: 5 l/min
- duurzaam keramisch kardoes
- incl. G 1 ¼ afvoergarnituur met trekstang
- koud water in middenpositie, bespaart energie en kosten

chroom	71713000	153,90	186,22
Brushed Bronze	71713140	215,30	260,51
Brushed Black	71713340	215,30	260,51
Chrome			
mat zwart	71713670	197,20	238,61
mat wit	71713700	197,20	238,61
Polished Gold Optic	71713990	215,30	260,51

Air Power · Eco Smart · Quick Clean · Comfort Zone · Cool Start

Alternatieve producten

- **Talis E** ééngreeps wastafelmengkraan 110 CoolStart zonder afvoer

chroom	71714000	147,30	178,23
Brushed Bronze	71714140	210,80	255,07
Brushed Black	71714340	210,80	255,07
Chrome			
mat zwart	71714670	193,60	234,26
mat wit	71714700	193,60	234,26
Polished Gold Optic	71714990	210,80	255,07

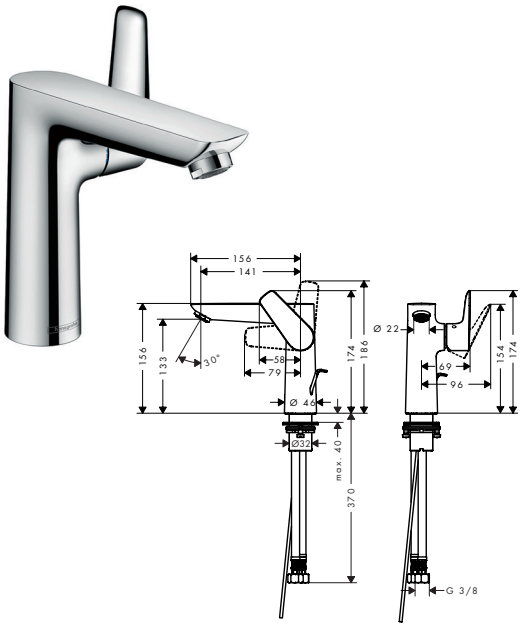

Talis E ééngreeps wastafelmengkraan 150 met trekwaste

- ComfortZone: 150
- vaste uitloop
- voorsprong uitloop 141 mm
- normale straal
- Doorstroomhoeveelheid bij 3 bar: 5 l/min
- duurzaam keramisch kardoes
- incl. G 1 ¼ afvoergarnituur met trekstang

chroom	71754000	237,40	287,25
Brushed Bronze	71754140	341,00	412,61
Brushed Black	71754340	341,00	412,61
Chrome			
mat zwart	71754670	316,90	383,45
mat wit	71754700	316,90	383,45
Polished Gold Optic	71754990	341,00	412,61

Air Power · Eco Smart · Quick Clean · Comfort Zone

Maten bij maattekeningen worden aangeduid in mm. Prijs- en modelwijzigingen voorbehouden.

*Check van tevoren of dit product in de Special Finish van uw keuze beschikbaar is.

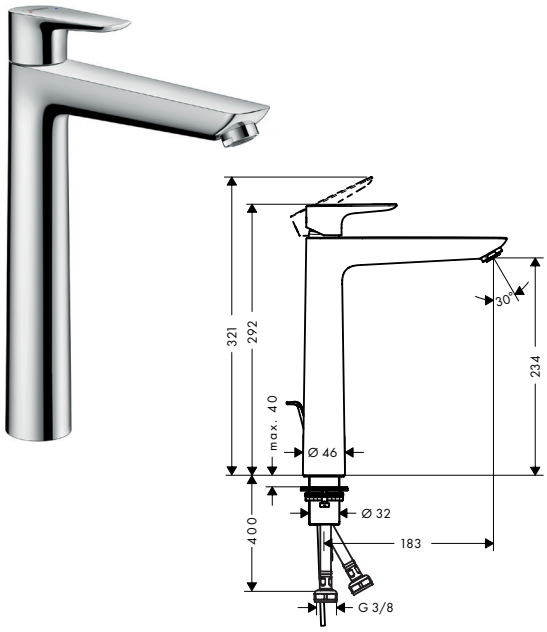

Talis E ééngreeps wastafelmengkraan 240 met trekwaste

- ComfortZone: 240
- vaste uitloop
- voorsprong uitloop 183 mm
- normale straal
- Doorstroomhoeveelheid bij 3 bar: 5 l/ min
- duurzaam keramisch kardoes
- incl. G 1 ¼ afvoergarnituur met trekstang

Oppervlak	Art. Nr.	excl. BTW	incl. BTW
chroom	71716000	243,90	295,12
Brushed Bronze	71716140	347,30	420,23
Brushed Black	71716340	347,30	420,23
Chrome			
mat zwart	71716670	323,90	391,92
mat wit	71716700	323,90	391,92
Polished Gold Optic	71716990	347,30	420,23

Air Power · Eco Smart · Quick Clean · Comfort Zone

Alternatieve producten

- **Talis E** ééngreeps wastafelmengkraan 240 zonder afvoer

chroom	71717000	237,50	287,38
Brushed Bronze	71717140	341,50	413,22
Brushed Black	71717340	341,50	413,22
Chrome			
mat zwart	71717670	319,80	386,96
mat wit	71717700	319,80	386,96
Polished Gold Optic	71717990	341,50	413,22

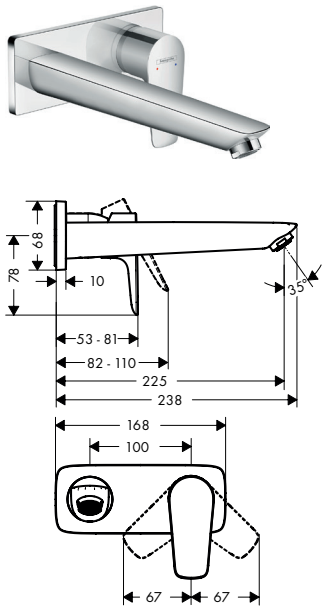

Talis E ééngreeps wastafelmengkraan afbouwdeel voor wandmontage, plaat, voorsprong 225 mm en afvoerplug

- vaste uitloop
- voorsprong uitloop 225 mm
- normale straal
- Doorstroomhoeveelheid bij 3 bar: 5 l/ min
- keramisch kardoes
- zonder wastegarnituur, met afvoerplug (art.nr. 50001)
- greep kan links of rechts geplaatst worden

chroom	71734000	231,70	280,36
Brushed Bronze	71734140	329,20	398,33
Brushed Black	71734340	329,20	398,33
Chrome			
mat zwart	71734670	307,20	371,71
mat wit	71734700	307,20	371,71
Polished Gold Optic	71734990	329,20	398,33

Air Power · Eco Smart · Quick Clean

Benodigde onderdelen

inbouwdeel voor ééngreeps wastafelmengkraan wandmontage	13622180	190,90	230,99

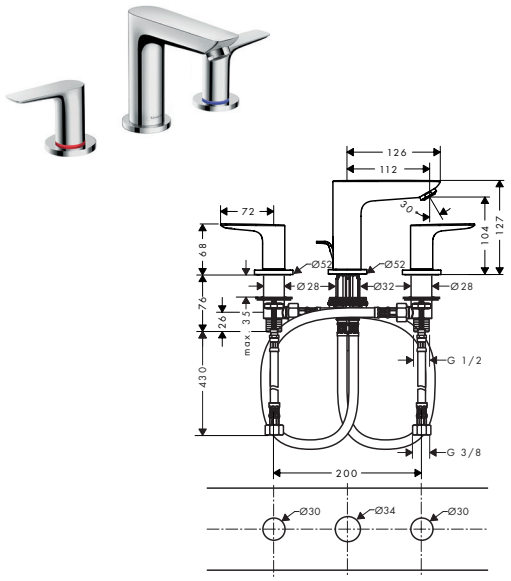

Talis E 3-gats wastafelmengkraan met trekwaste

- ComfortZone: 150
- vaste uitloop
- voorsprong uitloop 112 mm
- Doorstroomhoeveelheid bij 3 bar: 5 l/ min
- keramische bovendelen warm/koud 90°
- incl. G 1 ¼ afvoergarnituur met trekstang

chroom	71733000	262,90	318,11
Brushed Bronze	71733140	375,70	454,60
Brushed Black	71733340	375,70	454,60
Chrome			
mat zwart	71733670	350,60	424,23
mat wit	71733700	350,60	424,23
Polished Gold Optic	71733990	375,70	454,60

Air Power · Eco Smart · Quick Clean · Comfort Zone

Maten bij maattekeningen worden aangeduid in mm. Prijs- en modelwijzigingen voorbehouden.

*Check van tevoren of dit product in de Special Finish van uw keuze beschikbaar is.

Bidet

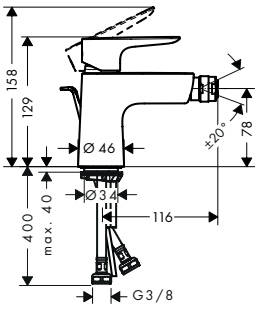

Talis E ééngreeps bidetmengkraan met wastegarnituur

- ééngreeps bidetmengkraan, afvoergarnituur
- voorsprong uitloop 116 mm
- perlator met kogelgewricht
- normale straal
- duurzaam keramisch kardoes
- SafetyFunctie maximale warm water temperatuur vooraf instelbaar

Oppervlak	Art. Nr.	excl. BTW	incl. BTW
chroom	71720000	150,40	181,98
Brushed Bronze	71720140	214,20	259,18
Brushed Black	71720340	214,20	259,18
Chrome			
mat zwart	71720670	200,10	242,12
mat wit	71720700	200,10	242,12
Polished Gold Optic	71720990	214,20	259,18

Air Power · Eco Smart · Quick Clean · Comfort Zone

Bad

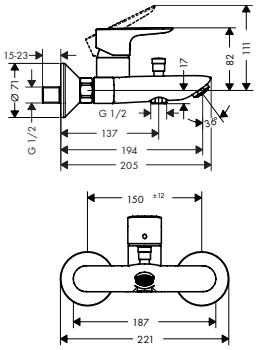

Talis E ééngreeps badmengkraan opbouw

- voorsprong uitloop 194 mm
- incl. s-koppelingen en rozetten
- hartafstand 150 mm ± 12 mm
- Straalsoort kraan: normale straal
- keramisch kardoes
- SafetyFunctie instelbare heetwaterbegrenzing
- omstelling met automatische reset

chroom	71740000	194,20	234,98
Brushed Bronze	71740140	271,90	329,00
Brushed Black	71740340	271,90	329,00
Chrome			
mat zwart	71740670	253,70	306,98
mat wit	71740700	253,70	306,98
Polished Gold Optic	71740990	271,90	329,00

Air Power · Quick Clean

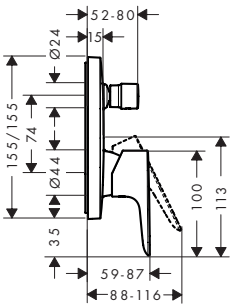

Talis E ééngreeps badmengkraan afbouwdeel

- waterdoorstroom bovenuitgang: 21 l/min
- waterdoorstroom onderuitgang: 29 l/min
- inbouwmontage
- keramisch kardoes
- SafetyFunctie instelbare heetwaterbegrenzing
- omstelling met automatische reset

chroom	71745000	162,90	197,11
Brushed Bronze	71745140	225,30	272,61
Brushed Black	71745340	225,30	272,61
Chrome			
mat zwart	71745670	210,30	254,46
mat wit	71745700	210,30	254,46
Polished Gold Optic	71745990	225,30	272,61

Alternatieve producten

- **Talis E** ééngreeps badmengkraan afbouwdeel met zekerheidscombinatie

chroom	71474000	275,70	333,60
Brushed Bronze	71474140	395,60	478,68
Brushed Black	71474340	395,60	478,68
Chrome			
mat zwart	71474670	369,20	446,73
mat wit	71474700	369,20	446,73
Polished Gold Optic	71474990	395,60	478,68

Benodigde onderdelen

inbouwdeel iBox Universal	01800180	117,50	142,18

Maten bij maattekeningen worden aangeduid in mm. Prijs- en modelwijzigingen voorbehouden.

*Check van tevoren of dit product in de Special Finish van uw keuze beschikbaar is.

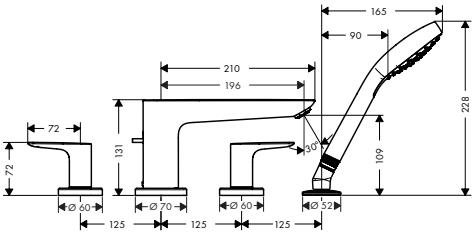

	Oppervlak	Art. Nr.	excl. BTW	incl. BTW
Talis E viergats badrandmengkraan afbouwdeel voor inbouwdeel 13244180	chroom	71748000	409,70	495,74
· Bestaat verder uit: 4-gats badrandmengkraan, handdouche	Brushed Bronze	71748140	589,10	712,81
· voorsprong uitloop 196 mm	Brushed Black	71748340	589,10	712,81
· doucheslang max. 1,60 m uittrekbaar	Chrome			
	mat zwart	71748670	547,20	662,11
	mat wit	71748700	547,20	662,11
	Polished Gold Optic	71748990	589,10	712,81
			Air Power	Quick Clean
Benodigde onderdelen				
· inbouwdeel voor viergats badrandmengkraan		13244180	270,50	327,31

Douche

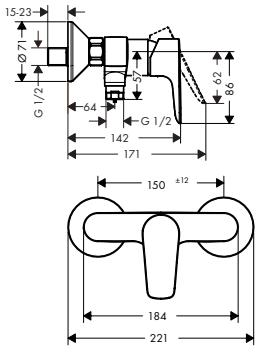

Talis E ééngreeps douchemengkraan opbouw	chroom	71760000	169,20	204,73
· installatie met hartafstand 150 mm ± 12 mm	Brushed Bronze	71760140	234,50	283,75
· duurzame keramisch kardoes	Brushed Black	71760340	234,50	283,75
· SafetyFunctie maximale warm water temperatuur vooraf instelbaar	Chrome			
· terugslagklep	mat zwart	71760670	218,70	264,63
· G ½ slangaansluiting (universeel)	mat wit	71760700	218,70	264,63
	Polished Gold Optic	71760990	234,50	283,75

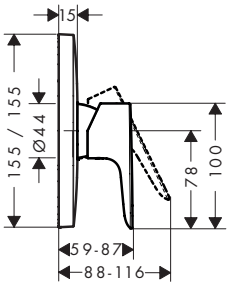

Talis E ééngreeps douchemengkraan afbouwdeel	chroom	71765000	137,80	166,74
· geschikt voor 1 functie	Brushed Bronze	71765140	187,90	227,36
· duurzame keramisch kardoes	Brushed Black	71765340	187,90	227,36
· SafetyFunctie maximale warm water temperatuur vooraf instelbaar	Chrome			
	mat zwart	71765670	175,30	212,11
	mat wit	71765700	175,30	212,11
	Polished Gold Optic	71765990	187,90	227,36
Benodigde onderdelen				
· inbouwdeel iBox Universal		01800180	117,50	142,18

Maten bij maattekeningen worden aangeduid in mm. Prijs- en modelwijzigingen voorbehouden.

*Check van tevoren of dit product in de Special Finish van uw keuze beschikbaar is.

Badvul-, afvoer- en overloopsystemen voor baden

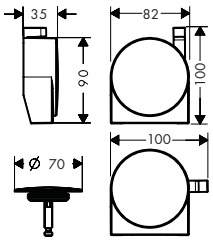

	Oppervlak	Art. Nr.	excl. BTW	incl. BTW
Exafill S afbouwdeel S badvul-, overloop- en afvoergarnituur				
· Bestaat verder uit: afdekking, stop · geschikt voor kleine en normale baden · brede watervalstraal · perlator 30° verstelbaar · max. waterdoorstroom: 19 l/min	chroom	58117000	119,20	144,23
	Brushed Bronze	58117140	220,90	267,29
	Brushed Black Chrome	58117340	220,90	267,29
	mat zwart	58117670	206,20	249,50
	mat wit	58117700	206,20	249,50
	Brushed Nickel	58117820	178,90	216,47
	Polished Gold Optic	58117990	220,90	267,29
				Quick Clean
Bijpassende onderdelen				
· Flexibele aansluitslang		58192000	103,30	124,99

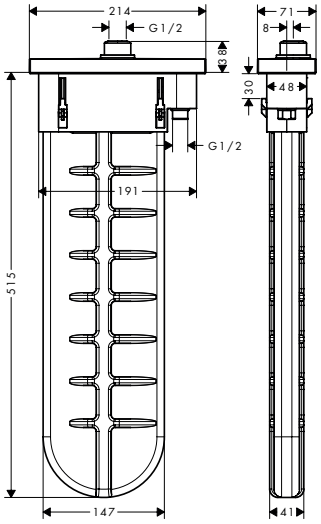

	Oppervlak	Art. Nr.	excl. BTW	incl. BTW
sBox afbouwdeel rechthoekig				
· Bestaat verder uit: Slangbox, doucheslang, rozet · geschikt voor bad- of tegelrandmontage · 1 functie · Doorstroomhoeveelheid bij 3 bar: 9,5 l/min · breedte badrand minstens 100 mm. · bevestigingsklemmen: 0 - 30 mm · doucheslang max. 1,45 m uittrekbaar · altijd afneembaar voor onderhoud	chroom	28010000	320,00	387,20
	Brushed Bronze	28010140	480,10	580,92
	Brushed Black Chrome	28010340	480,10	580,92
	mat zwart	28010670	416,10	503,48
	mat wit	28010700	416,10	503,48
	Polished Gold Optic	28010990	480,10	580,92
Benodigde onderdelen				
· **sBox** badrand- en tegelrand basisset		13560180	54,40	65,82
Bijpassende onderdelen				
· **sBox** montageplaat voor tegelrandmontage		28016000	66,30	80,22
· **sBox** montagehoek voor montageplaat tegelrandmontage		28021000	165,60	200,38

Badafvoeren

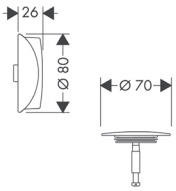

	Oppervlak	Art. Nr.	excl. BTW	incl. BTW
Flexaplus afbouwdeel E afvoer- en overloopgarnituur				
· Bestaat verder uit: Draaigreep, stop · geschikt voor kleine en normale baden	chroom	58185000	19,30	23,35
	Brushed Bronze	58185140	29,90	36,18
	Brushed Black Chrome	58185340	29,90	36,18
	mat zwart	58185670	27,90	33,76
	mat wit	58185700	27,90	33,76
	Polished Gold Optic	58185990	29,90	36,18
Benodigde onderdelen				
· **Flexaplus** inbouwdeel voor normale baden		58140180	44,50	53,85
· **Flexaplus** inbouwdeel afvoer en overloop voor grote baden		58141180	63,40	76,71

Maten bij maattekeningen worden aangeduid in mm. Prijs- en modelwijzigingen voorbehouden.

*Check van tevoren of dit product in de Special Finish van uw keuze beschikbaar is.

Douche afvoeren

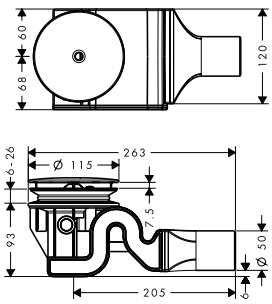

	Oppervlak	Art. Nr.	excl. BTW	incl. BTW
Raindrain afvoergarnituur complete set 90 XXL · Bestaat verder uit: inbouwdeel, afbouwdeel · geschikt voor douchebakken met afvoeropening Ø 90 mm · afvoercapaciteit 51 l/ min bij waterstand van 15 mm · afvoerbuis Ø 50 mm · stop van rvs · met reinigingsopening	chroom	60067000	61,80	74,78
	Brushed Bronze	60067140	122,64	148,39
	Brushed Black	60067340	122,64	148,39
	Chrome			

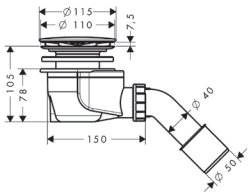

	Oppervlak	Art. Nr.	excl. BTW	incl. BTW
Staro afvoergarnituur complete set 90 · Bestaat verder uit: inbouwdeel, afbouwdeel · geschikt voor douchebakken met afvoeropening Ø 90 mm · afvoercapaciteit 29 l/ min bij waterstand van 15 mm · PE-knelverbinding 40/50 mm · afvoerbuis Ø 50 mm · stop van rvs · zelfreinigend	chroom	60056000	51,00	61,71
	Brushed Bronze	60056140	78,50	94,99
	Brushed Black	60056340	78,50	94,99
	Chrome			
	Polished Gold Optic	60056990	78,50	94,99

Wastafel/ bidet afvoeren

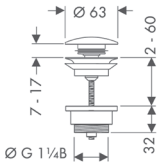

	Oppervlak	Art. Nr.	excl. BTW	incl. BTW
afvoergarnituur push-open voor wastafel- en bidetmengkranen · bediening via drukstop · voor wastafels met overloop · messing · G 1 ¼	chroom	50100000	49,20	59,53
	Brushed Bronze	50100140	73,90	89,42
	Brushed Black	50100340	73,90	89,42
	Chrome			
	mat zwart	50100670	78,20	94,62
	mat wit	50100700	78,20	94,62
	Polished Gold Optic	50100990	73,90	89,42

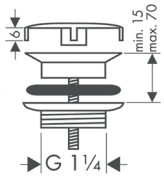

	Oppervlak	Art. Nr.	excl. BTW	incl. BTW
afvoergarnituur plug voor waskommen · niet afsluitbaar · voor wastafels zonder overloop · messing · G 1 ¼	chroom	50001000	33,00	39,93
	Brushed Bronze	50001140	49,40	59,77
	Brushed Black	50001340	49,40	59,77
	Chrome			
	mat zwart	50001670	47,60	57,60
	mat wit	50001700	49,50	59,90
	Polished Gold Optic	50001990	49,40	59,77

Sifons

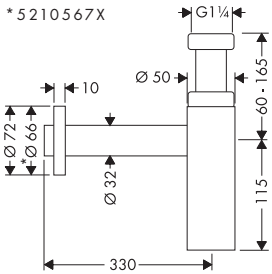

	Oppervlak	Art. Nr.	excl. BTW	incl. BTW
Flowstar S designsifon · aanpassingsafstand 60-165 mm · afstand tot de wand max. 330 mm · connection dimension entry: G 1 ¼ · DN32	chroom	52105000	56,90	68,85
	Brushed Bronze	52105140	103,30	124,99
	Brushed Black	52105340	103,30	124,99
	Chrome			
	mat zwart	52105670	96,40	116,64
	mat wit	52105700	96,40	116,64
	Polished Gold Optic	52105990	103,30	124,99

Maten bij maattekeningen worden aangeduid in mm. Prijs- en modelwijzigingen voorbehouden.

*Check van tevoren of dit product in de Special Finish van uw keuze beschikbaar is.

	Oppervlak	Art. Nr.	excl. BTW	incl. BTW
huls voor hoekstopkraan · voor hoekstopkraan	chroom	13950000	29,50	35,70
	Brushed Bronze	13950140	44,20	53,48
	Brushed Black Chrome	13950340	56,04	67,81
	mat zwart	13950670	44,60	53,97
	mat wit	13950700	44,60	53,97
	Polished Gold Optic	13950990	44,20	53,48

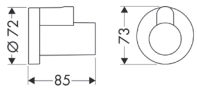

Accessoires

Rechte buis · lengte 500 mm · zonder kraag · van messing	chroom	53493000	20,30	24,56
	Brushed Bronze	53493140	39,24	47,48
	Brushed Black Chrome	53493340	39,24	47,48
	mat zwart	53493670	30,50	36,80
	mat wit	53493700	30,50	36,80
	Polished Gold Optic	53493990	39,24	47,48

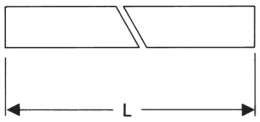

Rechte buis · lengte 300 mm · met kraag · van messing	chroom	53428000	12,10	14,64
	Brushed Bronze	53428140		
	Brushed Black Chrome	53428340	17,80	21,54
	Polished Gold Optic	53428990	17,80	21,54

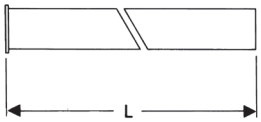

Maten bij maattekeningen worden aangeduid in mm. Prijs- en modelwijzigingen voorbehouden.

*Check van tevoren of dit product in de Special Finish van uw keuze beschikbaar is.

hansgrohe

Aquno Select M81

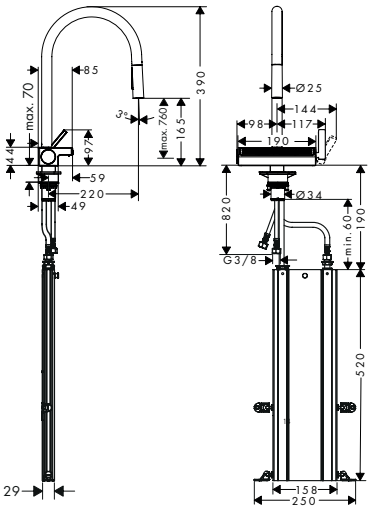

	Oppervlak	Art. Nr.	excl. BTW	incl. BTW
Aquno Select M81 Eengreeps keukenkraan 170, uittrekbare vuistdouche, 3jet, sBox	chroom	73831000	674,40	816,02
	mat zwart	73831670	944,10	1.142,36
	rvs look	73831800	881,90	1.067,10

- Bestaat verder uit: 1-greepskeukenmengkraan, Slangbox, multifunctionele zeef
- draaibereik uitloop 60°, 110° of 150°, instelbaar in 3 standen
- laminaire straal, douchestraal, SatinFlow
- douchestraal kan vastgezet worden, opnieuw normale straal door druk op de knop
- MagFit magnetische douchehouder
- max. waterdoorstroom bij 3 bar: 6 l/min
- duurzaam keramisch kardoes
- eenvoudige montage dankzij de G ⅜ flexibele aansluitslangen
- met sBox voor vrije en soepele geleiding van de slang
- boren van een kraangat Ø 35 vereist, Advies: boor het kraangat maximaal 45 mm vanaf de achterwand van de spoelbak

Alternatieve producten

Aquno Select M81 Eengreeps keukenkraan 170, uittrekbare vuistdouche, 3jet	chroom	73837000	622,50	753,23
	mat zwart	73837670	871,50	1.054,52
	rvs look	73837800	809,30	979,25

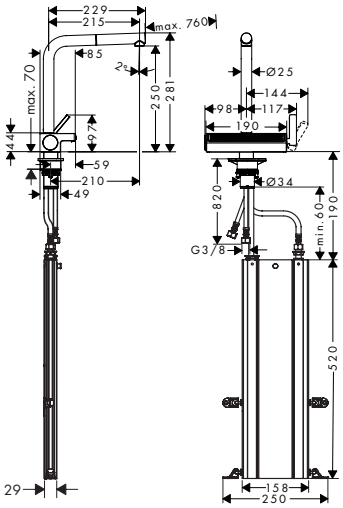

Aquno Select M81 Eengreeps keukenkraan 250, uittrekbare uitloop, 2jet, sBox	chroom	73830000	622,50	753,23
	mat zwart	73830670	871,50	1.054,52
	rvs look	73830800	809,30	979,25

- Bestaat verder uit: 1-greepskeukenmengkraan, Slangbox, multifunctionele zeef
- draaibereik uitloop 60°, 110° of 150°, instelbaar in 3 standen
- laminaire straal, SatinFlow
- MagFit magnetische douchehouder
- max. waterdoorstroom bij 3 bar: 6 l/min
- duurzaam keramisch kardoes
- eenvoudige montage dankzij de G ⅜ flexibele aansluitslangen
- met sBox voor vrije en soepele geleiding van de slang
- boren van een kraangat Ø 35 vereist, Advies: boor het kraangat maximaal 45 mm vanaf de achterwand van de spoelbak

Alternatieve producten

Aquno Select M81 Eengreeps keukenkraan 250, uittrekbare uitloop, 2jet	chroom	73836000	687,50	831,88
	mat zwart	73836670	770,00	931,70
	rvs look	73836800	900,00	1.089,00

Maten bij maattekeningen worden aangeduid in mm. Prijs- en modelwijzigingen voorbehouden.

*Check van tevoren of dit product in de Special Finish van uw keuze beschikbaar is.

Metris Select M71

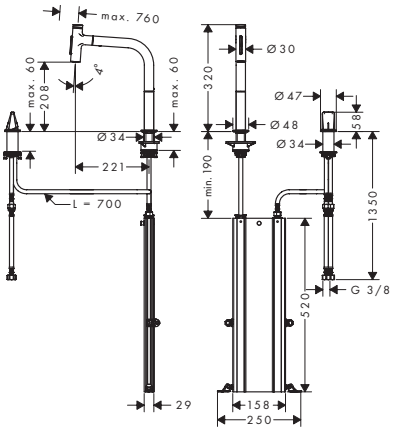

Metris Select M71 tweegats ééngreeps keukenmengkraan 200 met uittrekbare vuistdouche en sBox, 2 straalsoorten

- Bestaat verder uit: tweegats ééngreeps keukenmengkraan, Bedienelement, Slangbox
- draaibereik uitloop 110° / 150°
- laminaire straal, douchestraal
- douchestraal is vast te zetten, wisseling van straal door eén druk op de knop en straal wordt uitgezet door het sluiten van de greep.
- Select knop: voor comfortabel aan- en uitzetten van de kraan tijdens gebruik
- MagFit magnetische douchehouder
- max. waterdoorstroom bij 3 bar: 8 l/min
- duurzaam keramisch kardoes
- eenvoudige montage dankzij de G ⅜ flexibele aansluitslangen
- met sBox voor vrije en soepele geleiding van de slang

Oppervlak	Art. Nr.	excl. BTW	incl. BTW
chroom	73818000	556,30	673,12
Brushed Black Chrome	73818340	801,00	969,21
mat zwart	73818670	747,60	904,60
rvs look	73818800	718,20	869,02

Select · sBox kitchen · Quick Clean · Comfort Zone

Talis M54

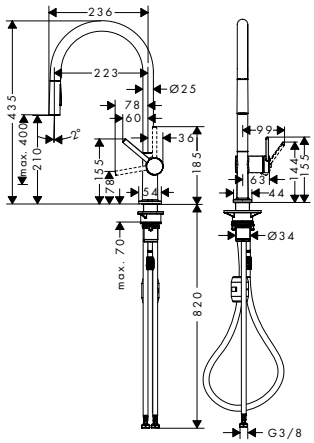

Talis M54 ééngreeps keukenmengkraan 210 met uitttrekbare vuistdouche, 2 straalsoorten

- draaibereik uitloop instelbaar in 4 standen: 60°, 110°, 150° or 360°
- laminaire straal, douchestraal
- douchestraal is vast te zetten, wisseling van straal door eén druk op de knop en straal wordt uitgezet door het sluiten van de greep.
- max. waterdoorstroom bij 3 bar: 8 l/min
- duurzaam keramisch kardoes
- eenvoudige montage dankzij de G ⅜ flexibele aansluitslangen

chroom	72800000	311,30	376,67
mat zwart	72800670	404,60	489,57
rvs look	72800800	404,60	489,57

Quick Clean · Comfort Zone

Alternatieve producten

- **Talis M54 Eco** ééngreeps keukenmengkraan 210 met uittrekbare vuistdouche, 2 straalsoorten

chroom	72842000	300,00	363,00
mat zwart	72842670	390,00	471,90

Maten bij maattekeningen worden aangeduid in mm. Prijs- en modelwijzigingen voorbehouden.

*Check van tevoren of dit product in de Special Finish van uw keuze beschikbaar is.

	Oppervlak	Art. Nr.	excl. BTW	incl. BTW
Talis M54 ééngreeps keukenmengkraan 210 met uittrekbare vuistdouche en sBox, 2 straalsoorten	chroom	72801000	363,10	439,35
	mat zwart	72801670	472,10	571,24
	rvs look	72801800	472,10	571,24

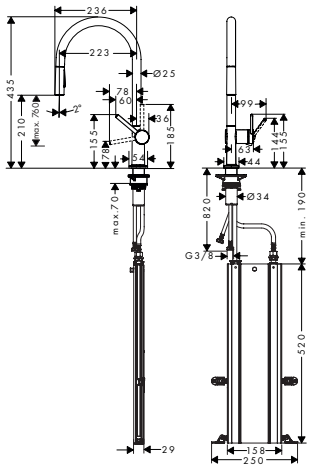

- Bestaat verder uit: 1-greepskeukenmengkraan, Slangbox
- draaibereik uitloop instelbaar in 4 standen: 60°, 110°, 150° or 360°
- laminaire straal, douchestraal
- douchestraal is vast te zetten, wisseling van straal door eén druk op de knop en straal wordt uitgezet door het sluiten van de greep.
- max. waterdoorstroom bij 3 bar: 7 l/min
- duurzaam keramisch kardoes
- eenvoudige montage dankzij de G ⅜ flexibele aansluitslangen
- met sBox voor vrije en soepele geleiding van de slang

	Oppervlak	Art. Nr.	excl. BTW	incl. BTW
Talis M54 ééngreeps keukenmengkraan 210 met uittrekbare uitloop	chroom	72802000	264,60	320,17
	mat zwart	72802670	344,50	416,85
	rvs look	72802800	344,50	416,85

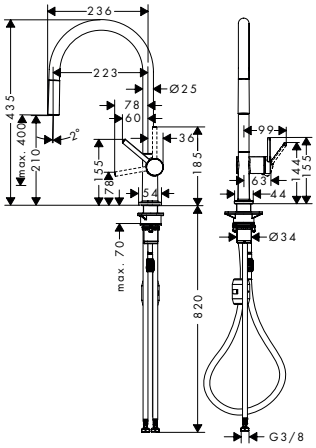

- draaibereik uitloop instelbaar in 4 standen: 60°, 110°, 150° or 360°
- normale straal
- max. waterdoorstroom bij 3 bar: 7 l/min
- duurzaam keramisch kardoes
- eenvoudige montage dankzij de G ⅜ flexibele aansluitslangen

	Oppervlak	Art. Nr.	excl. BTW	incl. BTW
Talis M54 ééngreeps keukenmengkraan 210 met uittrekbare uitloop en sBox	chroom	72803000	316,50	382,97
	mat zwart	72803670	411,90	498,40
	rvs look	72803800	411,90	498,40

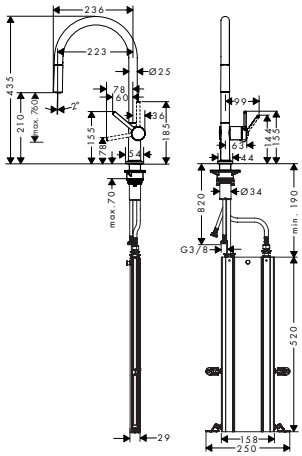

- Bestaat verder uit: 1-greepskeukenmengkraan, Slangbox
- draaibereik uitloop instelbaar in 4 standen: 60°, 110°, 150° or 360°
- normale straal
- max. waterdoorstroom bij 3 bar: 7 l/min
- duurzaam keramisch kardoes
- eenvoudige montage dankzij de G ⅜ flexibele aansluitslangen
- met sBox voor vrije en soepele geleiding van de slang

Maten bij maattekeningen worden aangeduid in mm. Prijs- en modelwijzigingen voorbehouden.

*Check van tevoren of dit product in de Special Finish van uw keuze beschikbaar is.

	Oppervlak	Art. Nr.	excl. BTW	incl. BTW
Talis M54 ééngreeps keukenmengkraan 220	chroom	72804000	212,70	257,37
	mat zwart	72804670	277,10	335,29
	rvs look	72804800	277,10	335,29
Alternatieve producten				
· **Talis M54 Eco** ééngreeps keukenmengkraan 220	chroom	72843000	205,00	248,05
	mat zwart	72843670	266,50	322,47

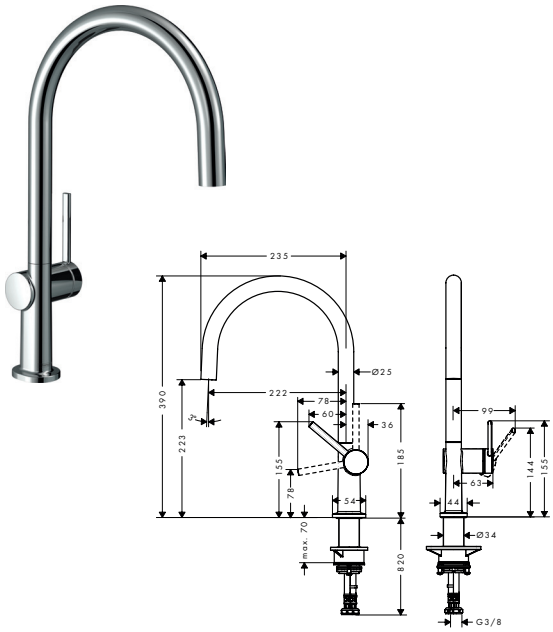

- draaibereik uitloop instelbaar in 4 standen: 60°, 110°, 150° or 360°
- laminaire straal
- max. waterdoorstroom bij 3 bar: 9 l/min
- duurzaam keramisch kardoes
- eenvoudige montage dankzij de G ⅜ flexibele aansluitslangen
- boren van een kraangat Ø 35 vereist

	Oppervlak	Art. Nr.	excl. BTW	incl. BTW
Talis M54 ééngreeps keukenmengkraan 220 met stopkraan voor vaatwasser	chroom	72805000	250,00	302,50
	mat zwart	72805670	325,00	393,25
	rvs look	72805800	325,00	393,25

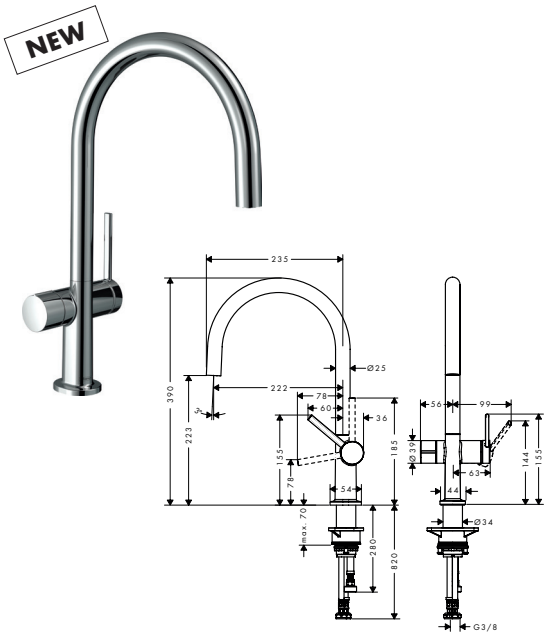

- draaibereik uitloop instelbaar in 4 standen: 60°, 110°, 150° or 360°
- laminaire straal
- met stopkraan voor vaatwasser
- max. waterdoorstroom bij 3 bar: 9 l/min
- duurzaam keramisch kardoes
- eenvoudige montage dankzij de G ⅜ flexibele aansluitslangen
- boren van een kraangat Ø 35 vereist

	Oppervlak	Art. Nr.	excl. BTW	incl. BTW
Talis M54 ééngreeps keukenmengkraan U 220	chroom	72806000	186,80	226,03
	mat zwart	72806670	242,80	293,79
	rvs look	72806800	242,80	293,79
Alternatieve producten				
· **Talis M54 Eco** ééngreeps keukenmengkraan U 220	chroom	72844000	180,00	217,80
	mat zwart	72844670	234,00	283,14

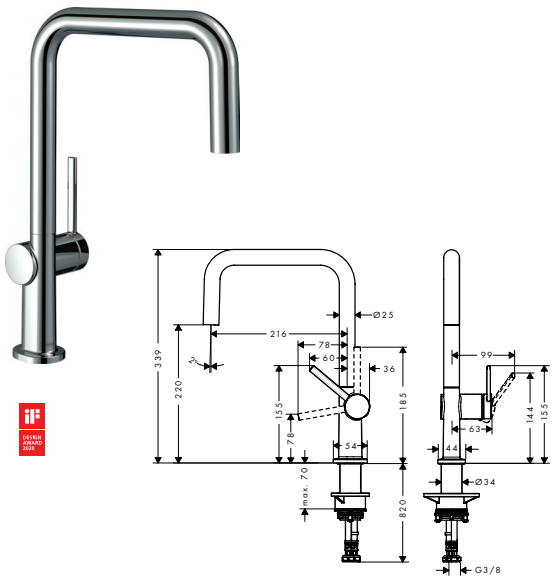

- draaibereik uitloop instelbaar in 4 standen: 60°, 110°, 150° or 360°
- laminaire straal
- max. waterdoorstroom bij 3 bar: 9 l/min
- duurzaam keramisch kardoes
- eenvoudige montage dankzij de G ⅜ flexibele aansluitslangen
- boren van een kraangat Ø 35 vereist

Maten bij maattekeningen worden aangeduid in mm. Prijs- en modelwijzigingen voorbehouden.

*Check van tevoren of dit product in de Special Finish van uw keuze beschikbaar is.

	Oppervlak	Art. Nr.	excl. BTW	incl. BTW
Talis M54 ééngreeps keukenmengkraan U 220 met stopkraan voor vaatwasser	chroom	72807000	225,00	272,25
	mat zwart	72807670	292,50	353,93
	rvs look	72807800	292,50	353,93

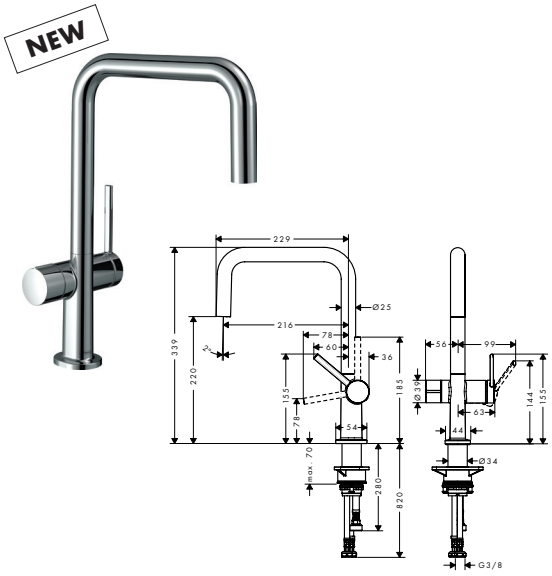

- draaibereik uitloop instelbaar in 4 standen: 60°, 110°, 150° or 360°
- laminaire straal
- met stopkraan voor vaatwasser
- max. waterdoorstroom bij 3 bar: 8 l/min
- duurzaam keramisch kardoes
- eenvoudige montage dankzij de G ⅜ flexibele aansluitslangen
- boren van een kraangat Ø 35 vereist

Quick Clean | Comfort Zone

Talis M54 ééngreeps keukenmengkraan 270 met uittrekbare uitloop	chroom	72808000	212,70	257,37
	mat zwart	72808670	277,10	335,29
	rvs look	72808800	277,10	335,29

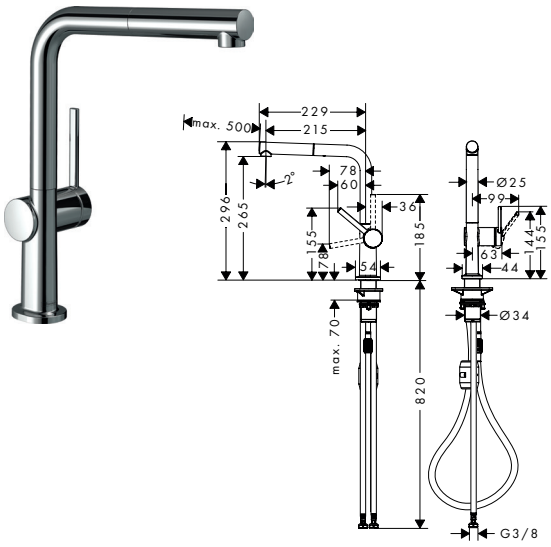

- draaibereik uitloop instelbaar in 4 standen: 60°, 110°, 150° or 360°
- laminaire straal
- max. waterdoorstroom bij 3 bar: 8 l/min
- duurzaam keramisch kardoes
- eenvoudige montage dankzij de G ⅜ flexibele aansluitslangen

Quick Clean | Comfort Zone

Alternatieve producten

Talis M54 Eco ééngreeps keukenmengkraan 270 met uittrekbare uitloop	chroom	72845000	205,00	248,05
	mat zwart	72845670	266,50	322,47

Talis M54 ééngreeps keukenmengkraan 270 met uittrekbare uitloop en sBox	chroom	72809000	264,60	320,17
	mat zwart	72809670	344,50	416,85
	rvs look	72809800	344,50	416,85

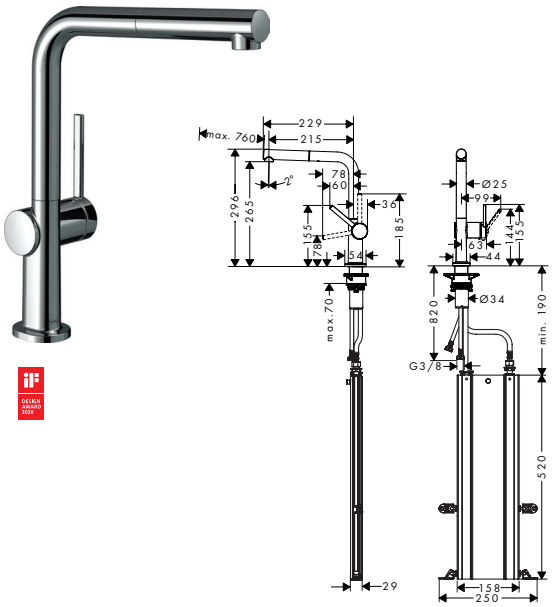

- Bestaat verder uit: 1-greepskeukenmengkraan, Slangbox
- draaibereik uitloop instelbaar in 4 standen: 60°, 110°, 150° or 360°
- laminaire straal
- max. waterdoorstroom bij 3 bar: 7 l/min
- duurzaam keramisch kardoes
- eenvoudige montage dankzij de G ⅜ flexibele aansluitslangen
- met sBox voor vrije en soepele geleiding van de slang

sBox kitchen | Quick Clean | Comfort Zone

Maten bij maattekeningen worden aangeduid in mm. Prijs- en modelwijzigingen voorbehouden.

*Check van tevoren of dit product in de Special Finish van uw keuze beschikbaar is.

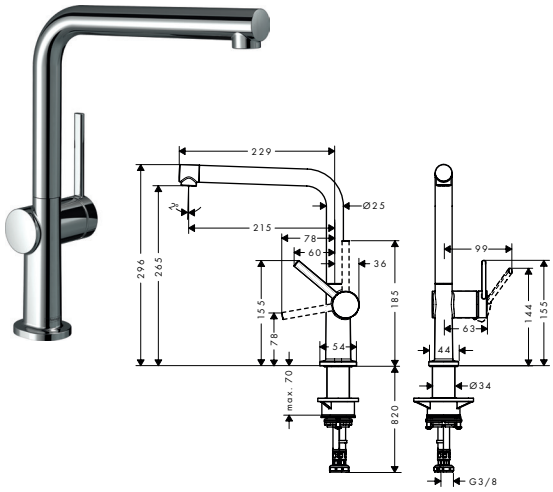

Talis M54 ééngreeps keukenmengkraan 270

- draaibereik uitloop instelbaar in 4 standen: 60°, 110°, 150° or 360°
- laminaire straal
- max. waterdoorstroom bij 3 bar: 8,4 l/min
- duurzaam keramisch kardoes
- eenvoudige montage dankzij de G ⅜ flexibele aansluitslangen
- boren van een kraangat Ø 35 vereist

Oppervlak	Art. Nr.	excl. BTW	incl. BTW
chroom	72840000	181,60	219,74
mat zwart	72840670	236,60	286,29
rvs look	72840800	236,60	286,29

Quick Clean · Comfort Zone

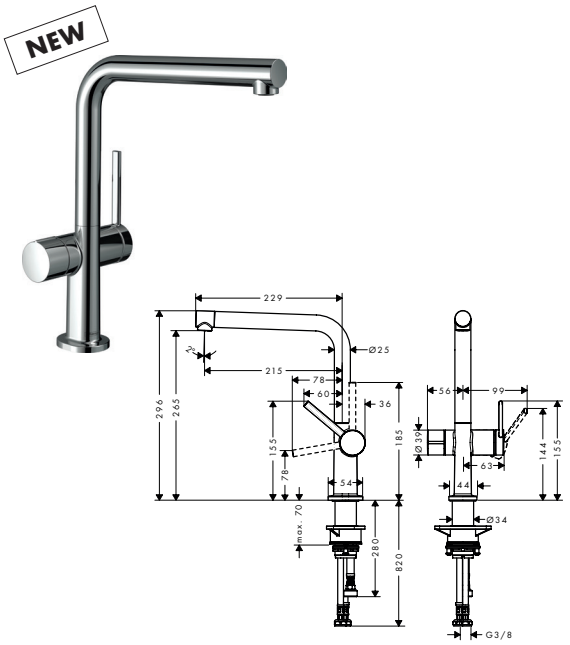

Talis M54 ééngreeps keukenmengkraan 270 met stopkraan voor vaatwasser

- draaibereik uitloop instelbaar in 4 standen: 60°, 110°, 150° or 360°
- laminaire straal
- met stopkraan voor vaatwasser
- max. waterdoorstroom bij 3 bar: 8 l/min
- duurzaam keramisch kardoes
- eenvoudige montage dankzij de G ⅜ flexibele aansluitslangen
- boren van een kraangat Ø 35 vereist

chroom	72827000	225,00	272,25
mat zwart	72827670	292,50	353,93
rvs look	72827800	292,50	353,93

Quick Clean · Comfort Zone

Focus M41

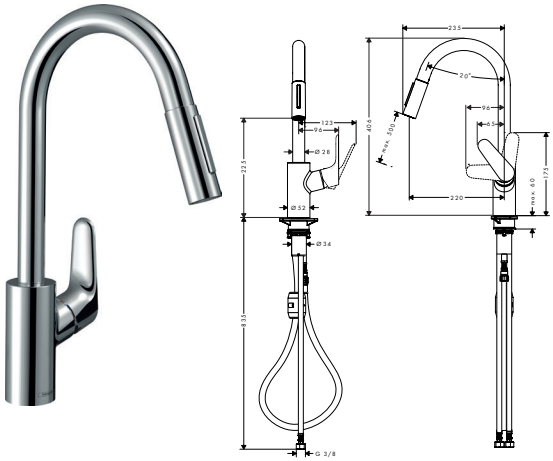

Focus M41 ééngreeps keukenmengkraan 240 met uittrekbare vuistdouche, 2 straalsoorten

- draaibereik uitloop 110° / 150°
- laminaire straal, douchestraal
- douchestraal kan vastgezet worden, opnieuw normale straal door druk op de knop
- MagFit magnetische douchehouder
- max. waterdoorstroom bij 3 bar: 10 l/min
- keramisch kardoes
- eenvoudige montage dankzij de G ⅜ flexibele aansluitslangen

chroom	31815000	246,00	297,66
mat zwart	31815670	341,90	413,70
rvs look	31815800	320,00	387,20

Quick Clean · Comfort Zone

Maten bij maattekeningen worden aangeduid in mm. Prijs- en modelwijzigingen voorbehouden.

*Check van tevoren of dit product in de Special Finish van uw keuze beschikbaar is.

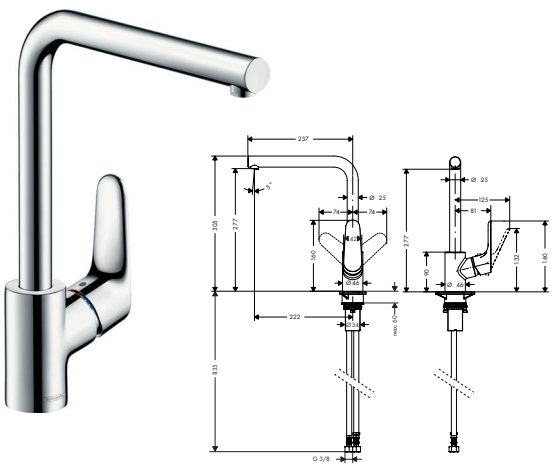

Focus M41 ééngreeps keukenmengkraan 280

- draaibereik uitloop 110°, 150° of 360°, instelbaar in 3 standen
- normale straal
- max. waterdoorstroom bij 3 bar: 12 l/min
- keramisch kardoes
- eenvoudige montage dankzij de G ⅜ flexibele aansluitslangen

Oppervlak	Art. Nr.	excl. BTW	incl. BTW
chroom	31817000	194,10	234,86
mat zwart	31817670	263,70	319,08
rvs look	31817800	252,50	305,53

Air Power · Comfort Zone

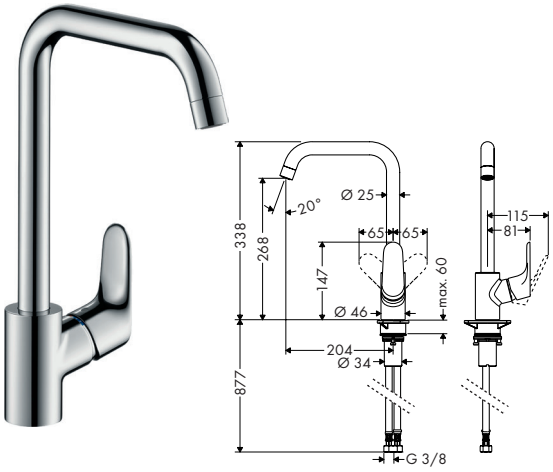

Focus M41 ééngreeps keukenmengkraan 260

- draaibereik uitloop 110°, 150° of 360°, instelbaar in 3 standen
- normale straal
- max. waterdoorstroom bij 3 bar: 12 l/min
- keramisch kardoes
- eenvoudige montage dankzij de G ⅜ flexibele aansluitslangen

chroom	31820000	170,90	206,79
mat zwart	31820670	230,00	278,30
rvs look	31820800	220,00	266,20

Air Power · Quick Clean · Comfort Zone

Maten bij maattekeningen worden aangeduid in mm. Prijs- en modelwijzigingen voorbehouden.

*Check van tevoren of dit product in de Special Finish van uw keuze beschikbaar is.

Accessoires

	Oppervlak	Art. Nr.	excl. BTW	incl. BTW
A71 zeep-/lotiondispenser · geschikt voor: design afgestemd op specifieke keukenkranen · materiaal: Metaal · corrosiebestendige uitlooppijp · vulcapaciteit 500 ml · dosering 2 ml · Gemakkelijk van bovenaf te vullen · Dikte werkoppervlak: 55 mm · Gemakkelijke en veilige montage zonder gereedschap · schacht Ø: 28 - 35 mm	chroom mat zwart rvs look	40468000 40468670 40468800	81,00 131,88 105,20	98,01 159,57 127,29
A51 Zeep-/lotiondispenser · geschikt voor: design afgestemd op specifieke keukenkranen · materiaal: Metaal · corrosiebestendige uitlooppijp · vulcapaciteit 500 ml · dosering 2 ml · Gemakkelijk van bovenaf te vullen · Dikte werkoppervlak: 55 mm · Gemakkelijke en veilige montage zonder gereedschap · schacht Ø: 28 - 35 mm	chroom mat zwart rvs look	40448000 40448670 40448800	81,00 131,88 105,20	98,01 159,57 127,29
A41 zeep-/lotiondispenser · geschikt voor: design afgestemd op specifieke keukenkranen · materiaal: Metaal · corrosiebestendige uitlooppijp · vulcapaciteit 500 ml · dosering 2 ml · Gemakkelijk van bovenaf te vullen · Dikte werkoppervlak: 55 mm · Gemakkelijke en veilige montage zonder gereedschap · schacht Ø: 28 - 35 mm	chroom Brushed Black Chrome mat zwart rvs look	40438000 40438340 40438670 40438800	59,30 77,30 96,69 77,30	71,75 93,53 116,99 93,53
dispenser voor zeep/ afwasmiddel · van metaal · inhoud 300 ml	chroom Brushed Black Chrome rvs look	40418000 40418340 40418800	96,20 144,30 144,30	116,40 174,60 174,60

Maten bij maattekeningen worden aangeduid in mm. Prijs- en modelwijzigingen voorbehouden.

*Check van tevoren of dit product in de Special Finish van uw keuze beschikbaar is.

I. Garantieverklaring

Hansgrohe B.V. garandeert Eindgebruikers dat haar producten vrij zijn van materiaal-, fabricage-, of constructiefouten. De producten voldoen aan de nationaal en europees geldende normen voor drinkwaterinstallaties en voldoen aan de bouw- en keuringsprincipes.

II. Garantietermijn

Hansgrohe B.V. biedt fabrieksgarantie aan Eindgebruikers van producten die onder de merken Hansgrohe en Axor worden verkocht. "Eindgebruiker" is de natuurlijke persoon of rechtspersoon die het product voor eigen gebruik heeft aangekocht, zonder de intentie te hebben om deze door te verkopen of te installeren bij derden. De garantie geldt uitsluitend voor de Eindgebruiker die het product als eerste heeft gekocht, en niet voor volgende eindgebruikers.

De garantietermijn bedraagt 5 jaar na aankoop door de eerste Eindgebruiker van het product. Voor het doen gelden van een aanspraak op garantie dient de Eindgebruiker een aankoopbewijs, waaruit de aankoopdatum duidelijk blijkt, te overleggen. Bij toepassing in bedrijven, waaronder begrepen hotels, wordt de garantie alleen geboden onder de voorwaarde van regelmatig en vakkundig onderhoud, minimaal éénmaal per jaar. Vervangen en gerepareerde goederen vallen eveneens onder de garantie. De garantietermijn wordt door een reparatie of levering van onderdelen in de garantieperiode echter niet
verlengd of vernieuwd.

III. Schriftelijke melding van Defecten

Onder "Defect" wordt verstaan een defect dat te wijten is aan het productieproces van de fabrikant. Niet of slecht functioneren van producten als gevolg van slijtage of onjuist onderhoud (onjuist gebruik van schoonmaakmiddelen) wordt hieronder niet begrepen.

De Eindgebruiker kan een beroep doen op de Fabrieksgarantie, door Defecten schriftelijk te melden bij het verkooppunt of de installateur, waarbij de Eindgebruiker tevens aangeeft dat het Defect binnen de garantietermijn is gemeld en een kopie van het aankoopbewijs aanhecht. De melding van het Defect dient eveneens binnen de garantietermijn door Hansgrohe B.V. te zijn ontvangen.

IV. Voorwaarden voor de garantie

Alleen bij meldingen van Defecten die binnen de garantietermijn door Hansgrohe B.V. zijn ontvangen, zal Hansgrohe B.V. het gemelde Defect aan het product verhelpen. Het verhelpen van het Defect geschiedt zodanig dat Hansgrohe B.V. de keuze heeft om defecte onderdelen te repareren of door onderdelen te vervangen. Bij tijdige melding van een gegronde klacht worden onderdelen, arbeidsloon en vracht- en verpakkingskosten niet berekend. Na het verstrijken van het tweede jaar van de garantietermijn worden alleen voorrijkosten berekend.

De Eindgebruiker dient Hansgrohe voldoende tijd en mogelijkheden te verschaffen om herstelleveringen en/of reparaties uit te voeren. Indien de Eindgebruiker niet meewerkt aan reparaties of herstelleveringen, is Hansgrohe bevrijd van haar garantieverplichtingen en niet aansprakelijk voor eventuele (vervolg)schade. Indien de Eindgebruiker een spoedreparatie verlangt of verlangt dat de reparatie geschiedt buiten de gebruikelijke werkuren, zijn de daaruit voortvloeiende extra kosten voor rekening van de Eindgebruiker.

Kan de gegronde klacht met de ter beschikking staande middelen niet binnen een redelijke termijn worden opgelost of kan de reparatie niet door Hansgrohe worden uitgevoerd, dan verklaart Hansgrohe zich op verzoek van de Eindgebruiker bereid om een gratis vervangend product te leveren van hetzelfde type en dezelfde uitvoering. Mocht dit product niet langer beschikbaar zijn, dan dient Hansgrohe een gelijkwaardig product te leveren.

Overige voorwaarden voor het in werking treden van de garantie zijn:
- installatie door een erkende installateur;
- onderhoud van de producten zoals beschreven in de handleiding, bijgevoegd bij het product;
- het in acht nemen van de algemeen aanvaarde montage- en onderhoudsvoorschriften.

V. Uitzonderingen

De Fabrieksgarantie is niet van toepassing op de volgende onderdelen:
- aan slijtage onderhavige delen;
- breekbare onderdelen zoals glas en verlichting (bij defecten veroorzaakt door breuk);
- vervangingsonderdelen zoals batterijen, lampjes en filters. De Fabrieksgarantie is bovendien niet van toepassing in de volgende gevallen:
- bovenmatige belasting, verkeerd, oneigenlijk of onnatuurlijk gebruik van het product;
- opzettelijke of door verwaarlozing ontstane beschadigingen;
- beschadigingen veroorzaakt door gebrek aan onderhoud, verkeerd onderhoud of gebruik van verkeerde reinigingsmiddelen (zie reinigingsadvies);
- incorrecte afstelling van de waterregulerende (zouthoudende) installatie;
- wanneer installatie is verricht door niet erkende installatiebedrijven of gebruik is gemaakt van onderdelen van "vreemde herkomst";
- beschadigingen ontstaan tijdens montage;
- incorrecte installatie (o.a. niet conform de montagehandleiding);
- invloed van chemische/elektrochemische stoffen of invloed van elektriciteit;
- schade ontstaan door "force majeure"of natuurrampen (o.a. overstroming, brand en bevriezing).

hansgrohe.nl/finishplus
pro.hansgrohe.nl/finishplus

hansgrohe

Hansgrohe
hansgrohe.nl

Hansgrohe CoolStart
hansgrohe.nl/coolstart

Spare parts shop
spares.hansgrohe.com

Planning-Data
pro.hansgrohe.nl/planningsdata

The WaterStudio Amsterdam
www.waterstudio-amsterdam.nl

Ontdek meer over de wereld van hansgrohe op pro.hansgrohe.nl of hansgrohe.nl.

Kijk hier voor hansgrohe online en social media.

nl-NL hansgrohe Adviesverkoopprijslijst 2021 kranen en douches (FinishPlus). Prijs- en modelwijzigingen voorbehouden.
Artikelnummer 52057141 . Geprint in Duitsland.

Hansgrohe · Naritaweg 126 · 1043 CA Amsterdam
Telefoon 020- 606 2400 · info@hansgrohe.nl · www.hansgrohe.nl

FSC www.fsc.org MIX Paper from responsible sources FSC® C010156