hansgrohe



Tarif 2021

Lignes de robinetterie de salle
de bains et de cuisine hansgrohe

Réseau Commercial 2021

Directeur Général
Frédéric PFEIFFER
Directeur Grands Comptes
François THIOLLET
Directeur Grands Comptes Prescription
Pascal SORRENTINO
Responsable Grands Comptes
Olivier RUMMELHARDT

Directeur des Ventes
Gaëtan BATARD
Directeur Régional des Ventes Ouest
Arnaud BONNEGARDE
Directeur Régional des Ventes IDF-Est-Nord
Jean-Paul TERZUOLI
Directeur Régional des Ventes Sud-Est
Frédéric AUDIOT
Chef des Ventes Prescription
Richard DERVEAU

Secteur 1

A.DAVID BALLERINI	(77/93)	**06 80 71 75 06**
S.AZOULAY	(75/92/95/78)	**06 75 31 04 04**
E.FRIART	(91-94)	**06 70 97 29 61**
K.LOPES	(Prescripteur IDF)	**06 77 56 73 95**
G.VEYRET	(Prescripteur IDF)	**06 47 15 44 99**
N.N	(Prescripteur IDF)	**06 76 27 17 01**
JF.BARLAS	(Promoteur des Ventes Installateurs)	**06 43 61 83 29**
M.HUYEN	(Promoteur des Ventes Installateurs)	**06 75 37 16 16**

Secteur 11
F.DANIEL
06 81 09 20 67
14-27-28-50-61-76

Secteur 16
R.WEBER
06 80 13 89 60
59-60-62-80

Secteur 2
C.LECLERE
06 80 71 75 76
02-08-10-51-54-55-57

Secteur 12
N.N
06 87 88 83 50
67-68-88-90

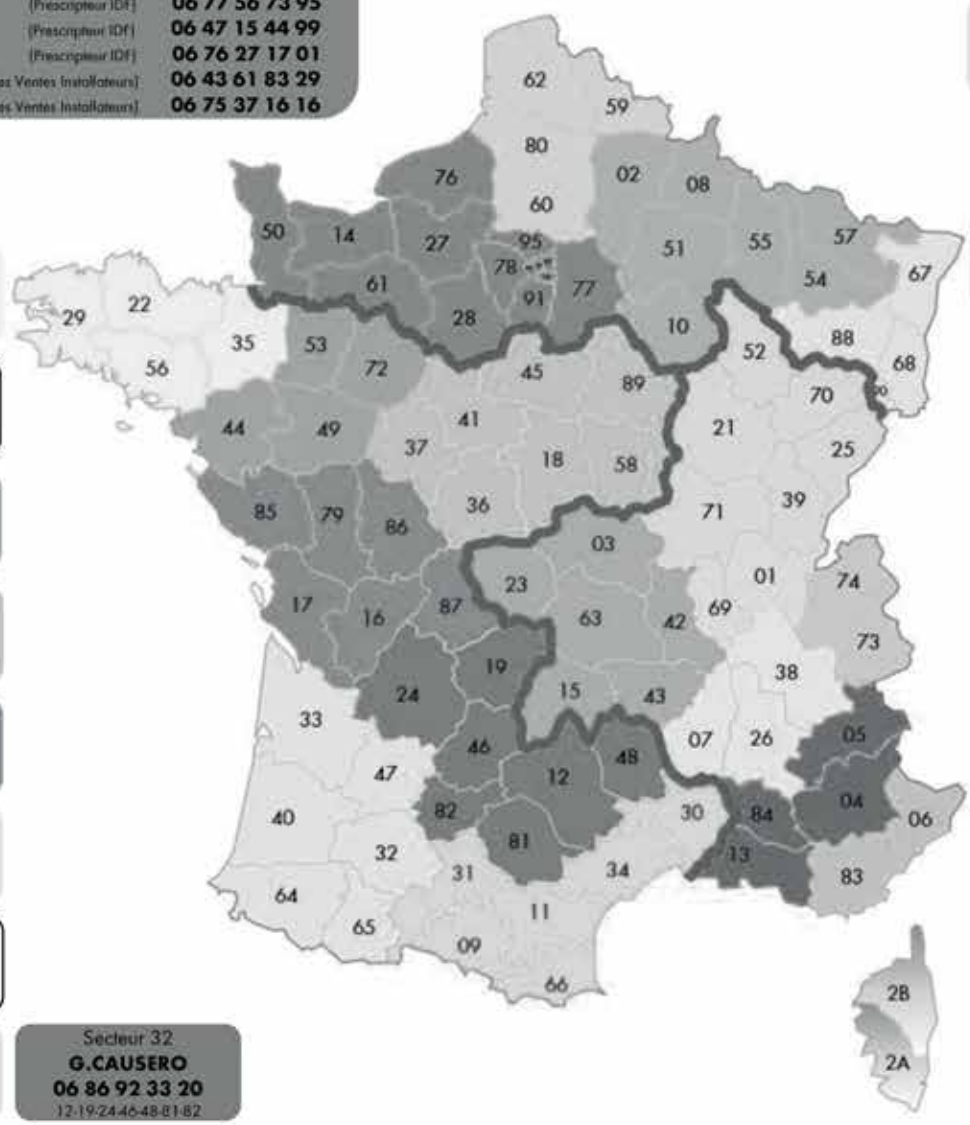

Secteur 3
V.LAILLE
06 80 30 11 34
21-25-52-70-71

Secteur 4
R.DALLEVET
06 80 32 85 02
73-74

Secteur 6
R.CLEYET MERLE
06 74 69 84 39
03-15-23-42-43-63

C.MORITEL
06 32 09 04 57
Prescripteur RAA

Secteur 23
F.ROSSI
06 73 60 42 67
69-01

Secteur 15
Y.LEUROT
06 80 63 61 56
07-26-38

Secteur 17
N.N
07 85 30 39 22
06-83

B.PARE
06 75 50 16 15
Prescripteur PACA Gard-Hérault

Secteur 20
J.PAGLIARI
06 89 49 71 29
04-05-13-84

Secteur 10
C.BERGOUIGNAN
06 80 63 61 41
22-29-35-56

M.DE BIZEMONT
06 47 02 19 63
Prescripteur Ouest

Secteur 22
N.CAILLAULT
06 31 63 35 92
44-49-53-72

Secteur 13
F.RENTE
06 86 38 34 91
18-36-37-41-45-58-89

Secteur 9
A.DELEBECQUE
06 74 69 80 34
16-17-79-85-86-87

Secteur 8
F.LAGARRIGUE
06 80 71 75 67
32-33-40-47-64-65

Y.JULLY
07 85 64 67 77
Prescripteur Sud-Ouest

Secteur 7
JF.KEREMBELLEC
06 80 63 61 60
09-11-30-31-34-66

Secteur 32
G.CAUSERO
06 86 92 33 20
12-19-24-46-48-81-82

Service Clients 2021

Responsable : Myriam CHADLI

Commandes :

Adresse mail : orders@hansgrohe.fr
Téléphone : 01.46.11.45.00
Fax commandes : 01.46.11.45.19

Service Technique :

Adresse mail : servicetechnique@hansgrohe.fr
Téléphone : 01.46.11.45.00

Secteur 1
Monique LOPEZ
75-77-78-91-92-93-94-95
+ Guadeloupe & Martinique

Secteur 5
Valérie GUEDIN
29-22-56-35-53-72-44-49-85-17-79-18-86-87-36-18-41-45-89-58

Secteur 2
Sandrine ADELE-ROSE
02-08-10-14-21-25-27-28-39-61-62-59-50-51-52-55-54-57-67-68-80-71-76-90

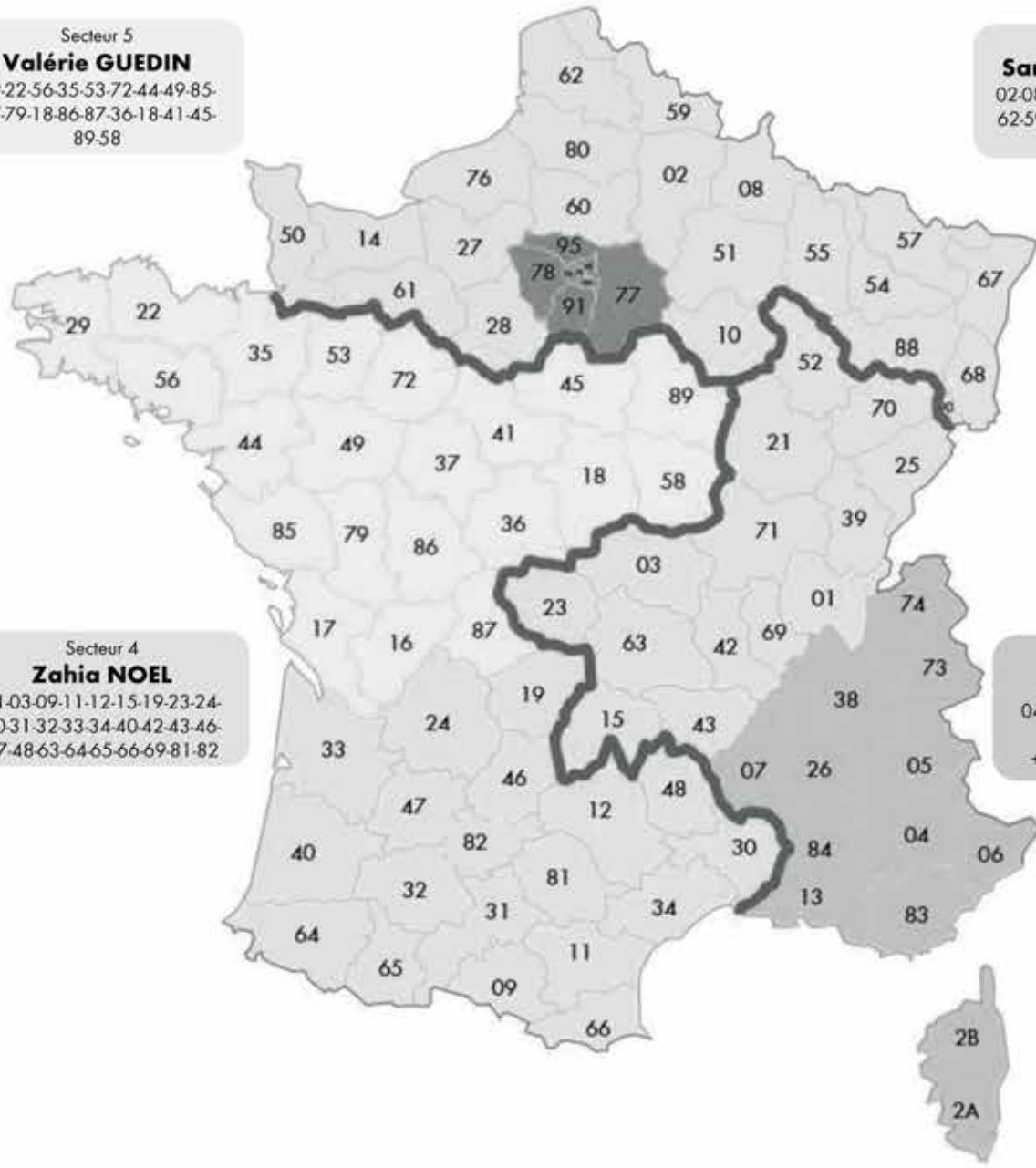

Secteur 4
Zahia NOEL
01-03-09-11-12-15-19-23-24-30-31-32-33-34-40-42-43-46-47-48-63-64-65-66-69-81-82

Secteur 3
Annie LEBLOND
04-05-06-07-13-26-38-74-74-83-84
+ Corse, la Réunion & Tahiti

Le présent tarif annule et remplace tout tarif précédent.
Hansgrohe SARL ne pratique pas la vente directe aux particuliers.
Les prix publics de ce tarif s'entendent en Euros HT et sont donnés à titre indicatif.

Les dimensions des schémas techniques sont en mm.

Tarif 2021

hansgrohe

Hansgrohe Sarl · 27 rue Georges Besse · Parc de Haute Technologie . 92182 Antony cedex
Tel. +33 1 46 11 45 00 · Fax +33 1 46 11 45 39
contact-fr@hansgrohe.com · www.hansgrohe.fr

Index

Entreprise 8
Service 18
Sponsoring 22
Douches et commandes de douche 24
Technologies 32
Produits en fin de production 36
Nouveaux produits 37
Conditionnement 38
Groupes de prix des pièces détachées 44
Répertoire numérique 45

Aperçu de l'hydrothérapie

Douchettes 61
Rainfinity | Raindance Select | Croma Select | PuraVida | Raindance Classic Croma

Sets de douche / Barres de douche / Supports de douche 73

Flexibles de douche et Accessoires 133

Douches de tête 137
Rainfinity | Rainmaker Select | Raindance Select | Croma Select | PuraVida Raindance Rainmaker | Raindance Rainfall | Raindance | Raindance Classic Croma E | Croma | Crometta

Showerpipes / Duschpanels 181

Thermostatiques / Robinets d'arrêt / Inverseurs 227
Thermostatiques apparents | ShowerTablet Select | ShowerTablet | RainSelect | ShowerSelect | Thermostatiques encastrés | Robinets d'arrêt

iBox® universal 239

Aperçu de la robinetterie

PuraVida® 291

Metropol® 307
Metropol | Metropol Classic

Metris® 337
Metris | Metris S

Talis® 353
Talis Select E | Talis E | Talis Select S | Talis

Novus® 379

Focus® 391

Logis® 405

Roinetterie électronique et PMR 423
PuraVida | Metropol | Metris | Talis | Focus | Novus | Logis

Accessoires 443
Logis | Logis Classic | Logis Universal | RainScent

Vidages 451

Robinetterie de cuisine 461

Pièces détachées et Accessoires 509
Douches | Robinetterie salle de bains et cuisine

Diagrammes débit 525

POURQUOI CHOISIR HANSGROHE ?

L'eau dans toute sa beauté.



Des moments envoûtants avec l'eau

Une utilisation de l 'eau orientée depuis toujours vers l 'avenir

hansgrohe est synonyme d'innovation, de design et de qualité dans la salle de bains et la cuisine. Depuis 1901, nous marquons le passé, le présent, façonnerons le futur des produits pour la salle de bains et la cuisine. Chez hansgrohe, nous avons révolutionné une nouvelle fois le confort d'utilisation, afin de rendre l'utilisation quotidienne de l'eau plus confortable, plus sûre et plus économe. L'être humain et ses besoins restent à cet égard toujours au coeur de nos préoccupations. Laissez-vous séduire par le design épuré et les concepts de couleurs tendance de nos lignes de mitigeurs. L'entreprise produit aujourd'hui encore majoritairement à Schiltach et Offenbourg – un engagement en faveur du « Made in Germany », une promesse de qualité à laquelle vous pouvez vous fier. Notre exceptionnelle gamme de produits offrant des expériences aquatiques et des avantages inédits le prouve. Avec la vaste sélection issue de nos gammes aux multiples designs, couleurs, formes, matériaux et aux nombreuses fonctionnalités, nous sommes en mesure de satisfaire à presque tous les désirs de vos clients. Des possibilités de montage flexibles sont disponibles pour compléter le caractère individuel de la salle de bains – les principaux exemples et astuces figurent au chapitre Conception de douche.

1901
Création

Orienté client

Durable

55
Sites internationaux

22
Bureaux de vente

33
Filiales

143
Pays approvisionnés sur tous les continents

Innovation
Pionnier du secteur

Design
Plus de 600 Awards

Quality
Made in Germany

L'excellence dans l'innovation, le design, la qualité et le service

Vos exigences, notre référence – hansgrohe

Innovation

- **Innovations révolutionnaires**
- **Pionnier dans le secteur sanitaire**
- **Technologies d'avenir**

Les innovations de hansgrohe ont révolutionné le secteur sanitaire. Bon nombre de ces idées sont entrées dans l'histoire de la robinetterie sanitaire et font parfois même partie du patrimoine culturel. Véritable creuset d'idées au coeur de la Forêt-Noire doté de son propre laboratoire de recherche et développement, l'entreprise oeuvre continuellement à l'invention de nouvelles idées. Avec plus de 15 000 brevets actifs, l'entreprise figurant dans le TOP-100 fait aujourd'hui encore partie des prescripteurs mondiaux dans le secteur sanitaire. Avantage produit et plaisir d'utilisation pour les clients sont les principales préoccupations de hansgrohe.

En savoir plus sur l'innovation, voir page 12

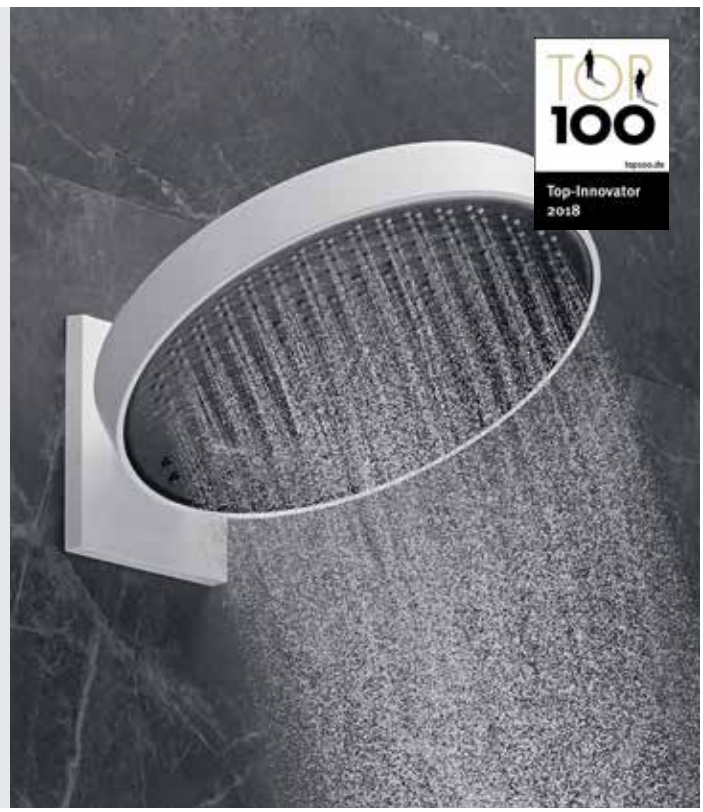



Design

- **Primé plus de 600 fois**
- **Un style, son design**
- **Références internationales**

Forme, esthétique, style : le design a de nombreux synonymes. Chez hansgrohe, le design représente bien plus qu'une esthétique réussie. En coopération avec des designers de renom, nous mettons l'accent sur une qualité absolue et un design exceptionnel des produits ainsi qu'un avantage client optimal. Nos produits ont d'ores et déjà été récompensés plus de 600 fois dans le cadre de concours internationaux. Moderne, classique ou avant-gardiste, hansgrohe propose l'équipement adapté à chaque style. Nous sommes convaincus qu'un excellent design perdure au-delà des tendances éphémères et constitue ainsi un investissement sûr.

En savoir plus sur le design, voir page 14

Qualité

- **Expertise depuis 1901**
- **Made in Germany**
- **Garantie 5 ans**

Depuis 1901, des personnes dans le monde entier font confiance aux produits de qualité durables issus de la Forêt-Noire. Avec une part de production d'environ 80 % en Allemagne, le « Made in Germany » est fortement ancré dans notre philosophie. Nous proposons 5 ans de garantie fabricant et 15 ans de garantie de disponibilité, parce que nous sommes 100 % convaincus de la qualité exceptionnelle de nos produits. Nous n'utilisons que des matériaux de qualité et à l'innocuité garantie. Testés dans le cadre d'essais longue durée afin de répondre à toutes les exigences. Une qualité sur laquelle vous pouvez compter.

En savoir plus sur la qualité, voir page 16





Service

- **Disponibilité et fiabilité**
- **Informer et participer**
- **Concevoir et apprécier**

Chez hansgrohe, la satisfaction de nos clients est depuis toujours au coeur de nos préoccupations. N'hésitez pas à nous solliciter pour un conseil avisé, nous sommes à vos côtés pour contribuer à votre succès. Chez hansgrohe, nous nous considérons comme un partenaire des secteurs du commerce et de l'artisanat. Pouvoir offrir en permanence la meilleure qualité possible et un service personnalisé à nos clients est un principe élémentaire de la philosophie de notre entreprise. Nous sommes disponibles pour toute question, tout problème ou souhait spécifique.

En savoir plus sur le service, voir page 18

* Cette garantie s'applique à tous les produits hansgrohe, à l'exception des produits énumérés sous II. b. sur **www.hansgrohe.fr/garantie-fabricant.**

Anticiper, devancer

L'innovation – les idées affluent

L'histoire de la salle de bains moderne est indissociable de l'histoire de hansgrohe. Le fondateur de l'entreprise, Hans Grohe, fit en son temps déjà évoluer la salle de bains privative vers une oasis de bien-être grâce à son inventivité, son esprit pionnier et son savoir-faire artisanal. Parmi les produits témoignant d'innovations porteuses d'avenir figurent en 1928 la douchette à main, une alternative confortable à la douche de tête courante à l'époque, en 1953 la barre de douche, permettant de fixer la douchette à main à n'importe quelle hauteur, en 2014 la technologie Select, permettant de réguler le débit d'eau dans la cuisine et la salle de bains, en 2017 le jet PowderRain offrant une expérience de douche unique grâce à des microgouttelettes délicatement enveloppantes. Les professionnels de la salle de bains et de la cuisine issus de la Forêt-Noire sont sans cesse à l'écoute des attentes et besoins des clients et ne se contentent jamais du statu quo. Le laboratoire de jet hansgrohe permet d'étudier les nouvelles technologies de jets d'eau, de développer des



1928
Douchette à main

Première douchette à main avec poignée en porcelaine blanche. Grâce à cette douchette hansgrohe, la douche est enfin accessible à de nombreux foyers.



1953
Barre de douche Unica

Cette nouveauté inédite permet de fixer des douchettes à main pour la première fois à n'importe quelle hauteur.



1968
Selecta

La première douchette à main au monde avec types de jets réglables et aspect verre.



1974
Tribel

Première douchette colorée récompensée pour son design et réglable avec trois types de jet différents.



1981
ALLEGROH

Premier mitigeur avec nouvelle poignée étrier, bec rotatif et technique à sphère innovante.



1981
ALLEGROH

Premier mitigeur de cuisine avec douchette extractible.



2007
EcoSmart

Les douchettes et mitigeurs EcoSmart consomment jusqu'à 60 % d'eau en moins par rapport aux produits ordinaires. La protection environnementale commence dans la salle de bains.



2009
PuraVida

Design avant-gardiste avec Dual Finish en finition blanc/chromé : récompensé par la scène internationale pour son aspect sculptural et ses fonctions techniques.



2011
ComfortZone

Différentes hauteurs de bec garantissent une plus grande liberté de mouvement dans la salle de bains.



2011
Raindance Select

Première douchette Raindance dotée de la technologie Select pour l'inversion des jets.



2012
CoolStart

Technique intuitive, économe en énergie : en position médiane de la poignée, seule de l'eau froide s'écoule.



2014
Metris

Premiers mitigeurs de cuisine au monde dotés de la fonction Select.

prototypes et de les tester dans les moindres détails. L'on y optimise même la sonorité et les bruits des douches – hansgrohe assume là un rôle de leader dans la branche. L'innovation reste la force motrice au sein de l'entreprise, même plus de 117 ans après sa création. Les investissements réalisés dans des technologies porteuses d'avenir sont considérables et visent à préserver cet esprit d'innovation. Une équipe engagée composée d'inventeurs et de chercheurs créent de nouveaux produits qui contribuent à hauteur d'environ 30 % au chiffre d'affaires. Forts de cet « indice de vitalité » élevé, nous sommes, en tant que spécialistes de la robinetterie sanitaire basés dans la Forêt-Noire, l'un des leaders innovants du secteur. Ce succès en matière d'innovation a même été primé. Le concours TOP 100 récompense les petites et moyennes entreprises allemandes les plus innovantes. En 2018, hansgrohe SE figure parmi ces leaders en matière d'innovation. Une solide expérience qui permet de rester tourné vers l'avenir.



1986
Aktiva

Première douchette à main avec fonction anticalcaire QuickClean.

1987
Mistral Eco

Nouvelle technologie offrant jusqu'à 50 % d'économie d'eau. hansgrohe est ainsi un pionnier industriel « écologique » dans le secteur.

1997
Boltic

Le système de verrouillage breveté assure à la poignée une parfaite stabilité, même après des années d'utilisation.

2001
iBox universal

Premier et unique corps d'encastrement pour toutes les solutions standards et thermostatiques, une révolution de l'installation encastrée.

2003
Raindance

Première douchette à main avec tête de douche XXL, silhouette plate et poignée courte. Le talent multiple lance la tendance.

2004
Raindance Air

Première douchette à main avec technologie AirPower. AirPower mélange de l'air à l'eau, rend les gouttes plus denses et permet d'économiser de l'eau.



2015
Talis Select

Premier mitigeur de lavabo équipé de la technologie Select. L'eau est ouverte et fermée par simple pression du bouton.

2018
PowderRain

Expérience de douche unique grâce à de micro-gouttelettes délicatement enveloppantes.

2019
CoolContact

Empêche un échauffement du boîtier grâce à un guidage contrôlé de l'eau froide. Pour une douche encore plus sûre.

2019
sBox Baignoire

Système d'enroulement de flexible pratique pour une esthétique sobre et un confort accru.

2019
FinishPlus

Des designs de surfaces de qualité offrent une multitude de possibilités de conception.

2019
Rainfinity

Le must des sensations sous la douche. Une nouvelle dimension sous la douche.

Primé, à tous points de vue

Design maintes fois primé

Pour nous, le design n'est pas une question de goût, mais une attitude. En collaboration avec l'équipe de Phoenix Design récompensée à plusieurs reprises dans le monde entier, nous travaillons sans cesse sur des créations d'exception. Notre objectif ultime consiste à trouver la solution la plus intelligente. En effet, le design et la fonction doivent évoluer de concert pour créer des produits qui séduisent par leur qualité exceptionnelle tout en réinventant les standards esthétiques. Les produits de la marque premium hansgrohe sont intemporels, beaux et hautement fonctionnels, comme en témoignent d'innombrables prix du design et labels de qualité. Les prix décernés à hansgrohe année après année par des jurys composés d'experts internationaux en font l'un des leaders du design dans le secteur sanitaire. Nos produits ont déjà obtenu plus de 600 prix lors de 50 prix du design internationaux. L'une des nombreuses distinctions de l'iF Design Award. Un sigle de marque récompensant une conception d'exception reconnue dans le monde entier. Ce prix fait partie des plus grands prix du design au monde. Le groupe hansgrohe figure dans le top 3 du classement de l'liF WORLD DESIGN INDEX 2014–2018 de l'International Forum Design (iF), dans la catégorie Bath et est ainsi l'entreprise la mieux placée du classement iF parmi les entreprises du secteur sanitaire participantes.





Phoenix Design marque le visage de hansgrohe depuis plus de 30 ans. Les designers de Stuttgart conçoivent en exclusivité l'ensemble de la gamme de douches et de mitigeurs de la marque de qualité issue de la Forêt-Noire. Phoenix Design a conçu tous les produits-clés de la marque hansgrohe au fil de ces décennies. Des produits qui durent d'un point de vue technique et esthétique et à la fabrication la plus durable et efficace possible.

hansgrohe incarne un design à la récompense prestigieuse :

product design award

reddot design award

GERMAN INNOVATION AWARD '20 GOLD

GERMAN DESIGN AWARD

INNOVATIVE ARCHITECTURE best of best

INNOVATIVE INTERIOR winner

Best of the Best

DESIGN PLUS powered by: ISH

hansgrohe reçoit le premier prix du design de l'histoire de l'entreprise en 1974 pour son modèle TRIBEL, la première douchette à main avec trois types de jets différents. Depuis, de nombreux autres prix internationaux attestent régulièrement de l'alliance réussie de la forme et de la fonction des produits hansgrohe. De plus, l'Institut Fraunhofer a récompensé la galvanoplastie particulièrement durable destinée à la finition des surfaces des douches et mitigeurs hansgrohe.

Références internationales

Chez soi partout dans le monde

Dans le monde entier, des maîtres d'oeuvre et des investisseurs concrétisent de grands projets en collaboration avec des architectes et des planificateurs. Des solutions à la fois intelligentes et esthétiques sont demandées pour l'utilisation de l'élément vital qu'est l'eau. Les robinetteries, douches et collections pour la salle de bains fabriquées dans la Forêt-Noire confèrent aux enseignes de renom un avantage décisif en matière de design et de confort : dans des hôtels impressionnants, des bâtiments publics, des résidences privées et des châteaux, dans des clubs de sport exclusifs et sur des bateaux de croisière et des yachts de luxe. D'autres exemples inspirants sur **ispecify.hansgrohe.com**









Purple Haze, Nairobi, Kenya :
Focus mitigeur de lavabo
Crometta S Showerpipe 240 1jet
Copyright : Purple Haze



Signiel Seoul, Seoul, South Korea :
PuraVida mitigeur de lavabo à 3 trous
Croma 100 douchette à main Multi
Copyright : Signiel Seoul



Hotel Excelsior, Dubrovnik, Croatia :
Talis S mitigeur de lavabo
Crometta S douche de tête 240 1jet
Copyright : Hotel Excelsior



Ocean Estates, Da Nang, Vietnam :
Logis Mitigeur de lavabo
Croma Select S set de douche Vario
Copyright : Ocean Estates



Privé at Island Estates, Aventura, USA :
Metris mitigeur de lavabo
Raindance Select E douchette à main 120 3jet
Copyright : Privé at Island Estates



Quantum of the Seas :
Metris Mitigeur de lavabo
Crometta 85 set de douche Vario
Copyright : Quantum of the Seas

Standards élevés convaincants

Qualité – un travail soigné présente de nets avantages

Depuis 1901, des personnes dans le monde entier font confiance aux produits de qualité durables issus de la Forêt-Noire. Même plus de 115 ans après la création de l'entreprise hansgrohe, avec une part de production d'environ 80 % en Allemagne, le « Made in Germany » est fortement ancré dans notre philosophie. Depuis toujours, l'utilité et le plaisir dont profitent nos clients avec nos produits sont notre priorité, c'est pourquoi la perfection en matière de forme et de fonction a toujours été notre référence. Chez hansgrohe, la qualité, c'est surtout un véritable travail d'excellence. Nous n'utilisons que des matériaux de qualité ayant passé des essais longue durée et à l'innocuité garantie, que nous fabriquons en ayant recours aux dernières technologies et en y mettant tout notre savoir-faire humain. Seuls des produits sûrs, stables et durables conçus pour offrir une longue durée de vie sont mis sur le marché. Chaque produit est contrôlé par des collaborateurs formés et expérimentés avant leur livraison. Afin de renforcer notre stricte exigence de qualité, de protection du consommateur et de l'environnement, nous mandatons dans le monde entier des organismes de contrôle et de certification indépendants tels que le TÜV ou la DVGW. Par ailleurs, le travail de qualité hansgrohe est le gage d'une valeur ajoutée fiable pour nos clients et partenaires issus du commerce et de l'artisanat. Nous offrons 5 ans de garantie fabricant et 15 ans de garantie de disponibilité, parce que nous sommes 100 % convaincus de la haute qualité de nos produits.



Ancrage régional fort
Depuis près de 120 ans, nous prenons fait et cause pour le site de production de Schiltach et sommes l'un des principaux employeurs de la région. C'est là que sont nos racines et c'est là que nous posons depuis toujours les jalons de notre avenir mondial.



L'inspiration juste à notre porte
Lacs paisibles, ruisseaux limpides et cascades tonitruantes confèrent à la Forêt-Noire son caractère unique. Jour après jour, nous y puisons de nouvelles idées rafraîchissantes pour une gestion innovante de l'eau. La proximité géographique de la nature façonne notre pensée et nous conforte constamment dans une gestion responsable et durable des précieuses ressources. Ainsi, hansgrohe est depuis plusieurs décennies déjà pionnier et précurseur en matière de technologies économes en eau et en énergie ainsi qu'en matière de production préservant l'environnement.



L'eau au meilleur de sa forme
Nos experts développent le jet optimal pour chaque application au sein de notre propre laboratoire de jet et de sons. Car une consommation d'eau plus faible et un nettoyage plus aisé ravissent nos clients.



Quand la tradition rencontre l'innovation
Chez hansgrohe, nous pouvons nous appuyer sur l'expérience de trois générations. Forts de nos connaissances en ingénierie allemande et tournés vers l'avenir, nous créons des produits de qualité et intemporels au moyen des dernières technologies de production.



Le facteur humain comme élément décisif
hansgrohe produit au plus haut niveau technique. C'est cependant l'homme qui place le curseur de nos exigences. C'est pourquoi chaque produit est soigneusement contrôlé par la main de l'homme avant de sortir de notre usine.

Véritables valeurs ajoutées

Service – disponibilité et fiabilité

La satisfaction de nos clients est une préoccupation constante chez hansgrohe. C'est pourquoi nous proposons à nos clients toujours la meilleure qualité ainsi qu'un service personnalisé et individuel. Vous pouvez vous fier au conseil technique et commercial qualifié de nos collaborateurs, à tout moment, où que vous soyez. Chez hansgrohe, vous bénéficiez d'un service pro pour des pros.

Service commercial itinérant

Nos commerciaux sont vos interlocuteurs privilégiés. Ils se tiennent à votre disposition pour toute question sur la marque hansgrohe et sur nos produits.

Service commercial sédentaire

Que ce soit par téléphone, e-mail ou fax, les conseillers clientèle hansgrohe sont à votre écoute et vous offrent un suivi personnalisé pour les questions commerciales.

Horaires de service :
Du lundi au jeudi : de 9h à 12h/14h à 17h
Le vendredi : de 9h à 12h/14h à 16h

Tél. : +33 1 46 11 45 00
Fax : +33 1 46 11 45 39
E-mail : contact-fr@hansgrohe.com

Service technique

Nos spécialistes SAV sont des techniciens spécialisés et formés dans la robinetterie sanitaire et sont à votre disposition pour toute question technique.

Horaires de service :
Du lundi au jeudi : de 9h à 12h/14h à 17h
Le vendredi : de 9h à 12h/14h à 16h

Tél. : +33 1 46 11 45 00
Fax : +33 1 46 11 45 39
E-mail : servicetechnique@hansgrohe.fr

Catalogue de pièces détachées en ligne

Toutes les pièces en détail : vous trouverez les pièces détachées dans le catalogue en ligne, mais également, d'autres fonctions telles que les dessins cotés, ainsi que le téléchargement d'instructions de montage et d'entretien.
spares.hansgrohe.com



Service spécial et logistique

hansgrohe met tout en oeuvre pour vous satisfaire et répondre à vos souhaits personnels. Nos standards : livraison directe express, service de pièces détachées disponible en continu, très large disponibilité de marchandises, livraison optimisée, emballages normés afin de vous faciliter le processus de commande et la livraison, ainsi que 5 ans de garantie et 15 ans de garantie de disponibilité.

* Cette garantie s'applique à tous les produits hansgrohe, à l'exception des produits énumérés sous II. b. sur **www.hansgrohe.fr/garantie-fabricant.**

Un programme à succès

Service – informer et participer

L'on ne peut devancer la concurrence qu'en étant au fait des derniers produits et technologies. Cela suppose aussi de maîtriser tout ce qui gravite autour de l'activité principale et doit fonctionner afin que votre succès soit garanti, à savoir notamment un marketing efficace, la gestion du personnel, la formation continue. hansgrohe propose une offre globale permettant de répondre aux attentes de partenaires spécialisés et de contribuer à leur succès commercial.

Séminaires, formations et événements

roposons une multitude de séminaires, formations et événements dans les secteurs les plus divers. Ces événements ont lieu à l'„Aquademie", notre propre centre de formation, à Schiltach ou chez nos clients en Allemagne.
pro.hansgrohe.de/seminare

Informations complètes

Toujours informés : les partenaires hansgrohe sont régulièrement informés des nouveaux produits, opérations marketing, campagnes de vente, manifestations, séminaires, événements et de l'actualité de l'entreprise.



Site Internet

Tout d'un coup d'oeil : d'autres services numériques sont à votre disposition sur notre site web pour partenaires spécialisés : catalogue des pièces détachées en ligne, tarifs et supports, schémas, visuels 3D ne sont que quelques-uns des avantages que nous vous proposons. Ainsi, vous avez également accès aux informations souhaitées lors de vos déplacements ou d'une visite chez un client.
pro.hansgrohe.fr

Soutien compétent

Service – concevoir et calculer

Que ce soit pour obtenir de l'aide dans le choix de la bonne combinaison de produits, dans l'optimisation de l'organisation des données de conception ou du volume d'économie – hansgrohe vous assiste afin de vous garantir, ainsi qu'à vos clients, une conception de vos projets de salles de bains réussie et optimisée, notamment via des solutions numériques innovantes.

Données de conception

Nous mettons en ligne de nombreuses informations à votre disposition, comme des plans cotés et des données 3D. hansgrohe fournit toutes les données BIM pertinentes pour les principales applications logicielles pour un Building Information Modeling (BIM) performant et transversal. Elles comprennent la géométrie et le positionnement, les matériaux et les caractéristiques des mitigeurs, des douches, des systèmes de douches et de la technique d'installation.
pro.hansgrohe.fr/service

Test ComfortZone

Votre client a craqué sur un mitigeur, mais n'est pas sûr que son lavabo soit adapté ? Vous aimeriez connaître les mitigeurs et lavabos compatibles ? Nous vous assistons ainsi que vos clients avec des propositions de produits hansgrohe stylées et testées techniquement dans notre Test Center. De plus amples informations su **hansgrohe.fr/comfortzone**

Calculateur d'économies

Le calculateur d'économies hansgrohe vous permet de calculer pour vos clients le volume d'économie réalisé grâce à la technologie EcoSmart pour mitigeurs et douches. Vous pouvez également identifier la rentabilité d'un investissement. Pour les pros de la robinetterie sanitaire **pro.hansgrohe.fr/calculateur** et pour les clients finaux **www.hansgrohe.fr/calculateur**



Service de conseil projet

Vous êtes sur le point de concevoir une ou plusieurs salles de bains et avez besoin d'aide dans la conception ou l'établissement de l'offre ? Nos conseillers se tiennent volontiers à votre disposition.

Horaires de service :
Du lundi au jeudi : de 9h à 12h/14h à 17h
Le vendredi : de 9h à 12h/14h à 16h

Tel. : +33 1 46 11 45 00
Fax : +33 1 46 11 45 39

iSpecify

La plateforme de conception en ligne hansgrohe iSpecify vous facilite la tâche. Elle vous assiste dans la conception de salle de bains optimale en vous fournissant toutes les caractéristiques produits nécessaires et vous présente quelques exemples remarquables et inspirants. Débutez facilement la conception via les références ou un produit concret. Consultez à tout moment toutes les principales données et enregistrez-les dans vos listes de projets.
ispecify.hansgrohe.com

Test en conditions réelles

Service – vivre et tester

C'est à l'usage que l'on peut juger de la qualité d'une chose : découvrez tous les produits hansgrohe dans notre espace d'exposition à Schiltach en faisant appel à tous vos sens. Dans le cadre d'une visite guidée de notre exposition de salles de bains exclusive, lors d'une visite au Musée de l'eau ou en prenant une douche à l'Aquademie Hansgrohe.

Aquademie

Exposition de salles de bains, Musée de l'eau, de la salle de bains et du design, visites guidées et conseil.
hansgrohe.de/aquademie

Horaires d'ouverture :
Du lundi au vendredi : de 7h30 à 19h
Samedi, dimanche et jours fériés :
de 10h à 16h
Inscription au service de conseil :
Mardi, mercredi, vendredi : de 13h à 18h
Téléphone : +49 7836 51-3272



Showerworld

Douches test dans le Showerworld. Grâce à l'Aquademie Hansgrohe.
hansgrohe.de/aquademie

Heures d'ouverture :
Lundi–vendredi : 7h30–19h00
Samedi et dimanche : 10h30, 12h30, 14h30
Inscription au Showerworld :
Téléphone : +49 7836 51 3272
Fax : +49 7836 51-1505
1 heure, 20 personnes maximum





BORA hansgrohe

© Bettiniphoto

Sponsoring de hansgrohe

Après la performance la détente

Avec hansgrohe, l'eau vous fera vivre de merveilleux moments. L'eau est indissociable du sport. Les produits hansgrohe aident par exemple à se concentrer sur les défis à relever avant de tout donner et offrent une régénération optimale après une journée harassante : les sportifs de haut niveau qui fournissent quotidiennement des performances exceptionnelles apprécient la motivation et la récompense que représente une douche. Depuis 2017, hansgrohe est le sponsor en titre officiel de l'équipe cycliste de premier ordre BORA-hansgrohe : un sport particulièrement dynamique et innovant qui enthousiasme les foules autant que les produits pour la salle de bains et la cuisine hansgrohe. Les produits hansgrohe sont testés et développés avec l'équipe afin de pouvoir également proposer à nos clients sportifs la meilleure expérience sous la douche. La team BORA-hansgrohe roule près de 300 jours par an en tant qu'ambassadeur de la marque hansgrohe. Pour suivre nos cyclistes, consultez le site **BORA-hansgrohe.com** ainsi que les réseaux sociaux de hansgrohe et de la team BORA-hansgrohe.

borahansgroheofficial
hansgrohe
PeterSagan

borahansgrohe
hansgrohe

BORA-hansgrohe.com
hansgrohe.fr

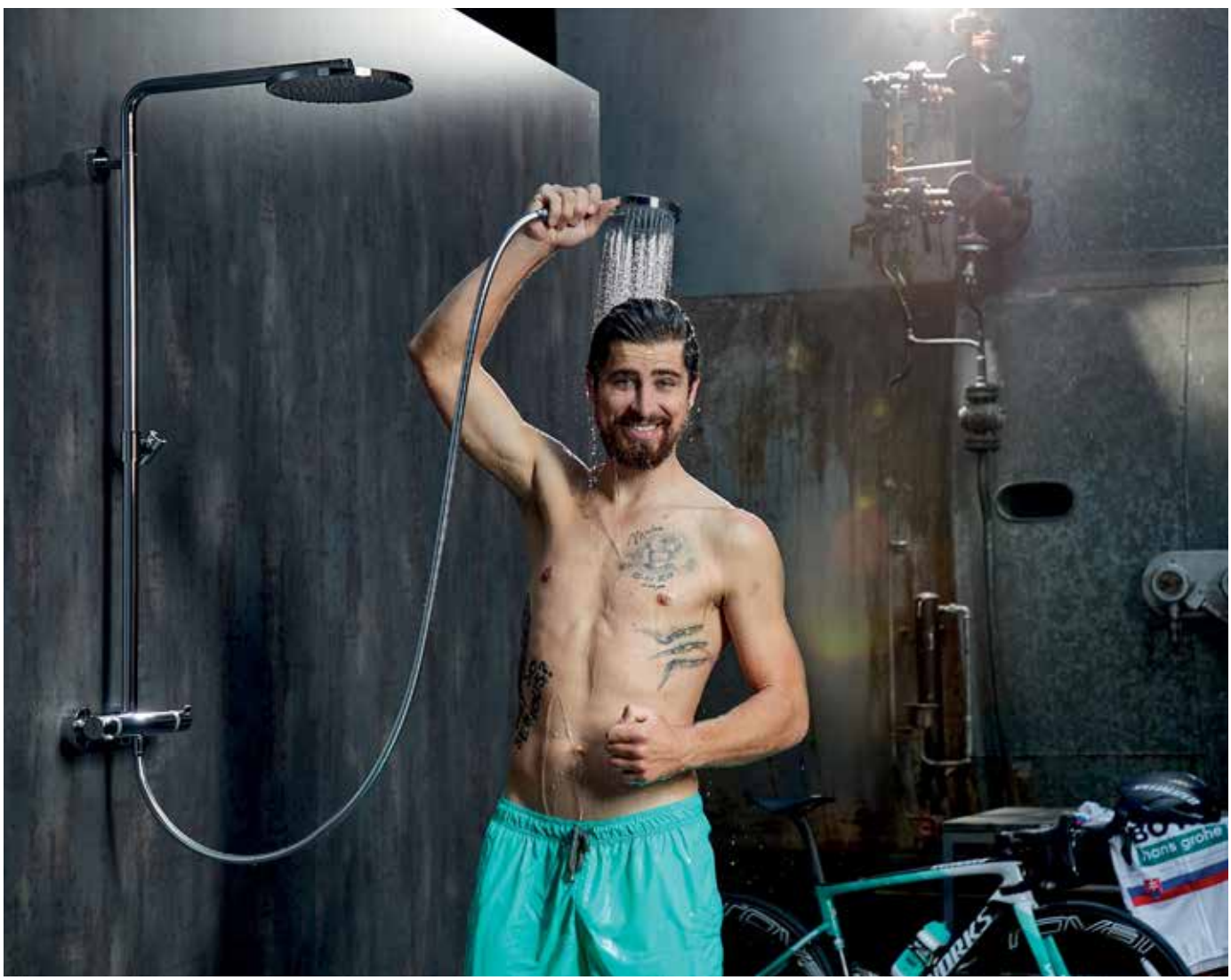

Page gauche : Peter Sagan, triple champion du monde de cyclisme UCI - photo du camp d'entraînement de l'équipe BORA-HANSGROHE à Majorque.
Page droite : Peter Sagan, champion du monde sur route 2015/2016/2017.

DOUCHES ET COMMANDES DE DOUCHE

Un large choix de produits qui satisfait toutes les exigences



Installations de douche

Unique, comme les souhaits de vos clients

Chaque client a ses propres idées en matière de douche idéale. Pour que vous puissiez les mettre en oeuvre, nous vous proposons un grand nombre de combinaisons de douches : du simple set de douche jusqu'à l'ensemble composé d'un thermostatique, d'une douchette à main et d'une douche de tête. Les possibilités de montage sont elles aussi flexibles. En version apparente ou encastrée, hansgrohe a la solution adaptée à chaque type de montage. Le Showerpipe et le panneau de douche sont des systèmes complets qui optimisent une douche à l'occasion d'une rénovation.

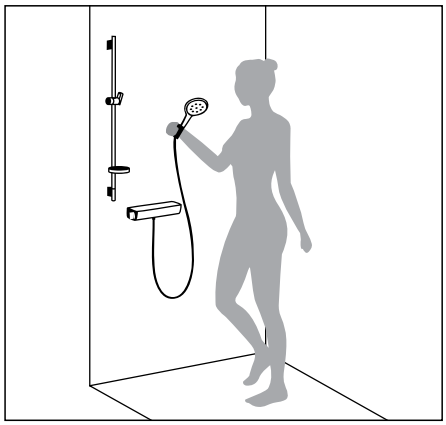

Douchette à main ou set de douche
La solution de base à elle seule, offre déjà un véritable plaisir de douche et est par ailleurs facile à installer.

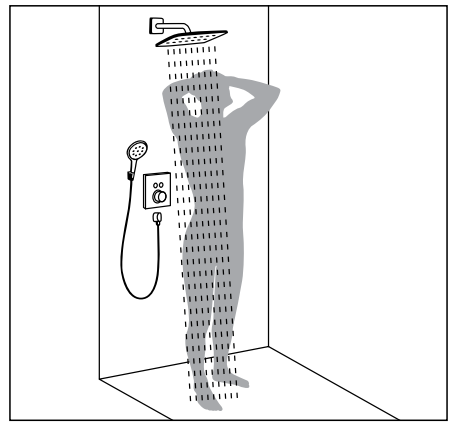

Douche de tête
Pour un jet pluie sans entrave. Les variantes dotées de disques de jet extralarges promettent encore plus de confort.

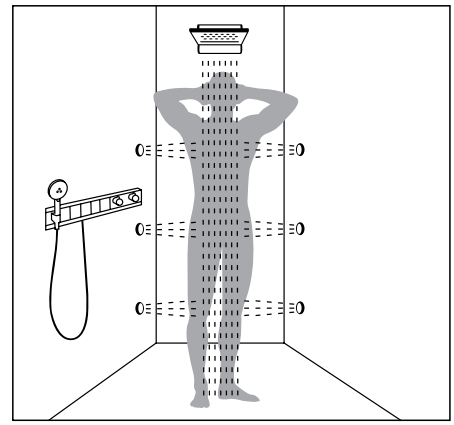

Ensemble de douches
La solution encastrée pour la conception d'une douche personnalisée. De la cascade aux douches latérales pour un plaisir total.

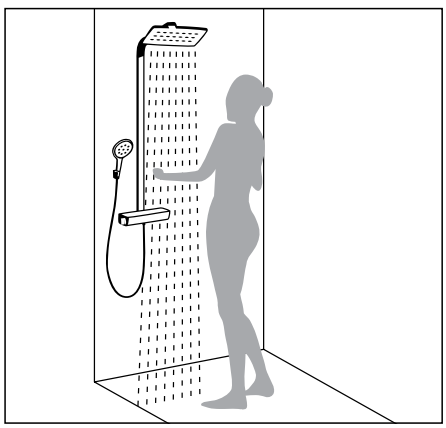

Showerpipe
Le système complet avec douche de tête, douchette à main et thermostatique. La solution idéale pour une rénovation facile de la salle de bains.

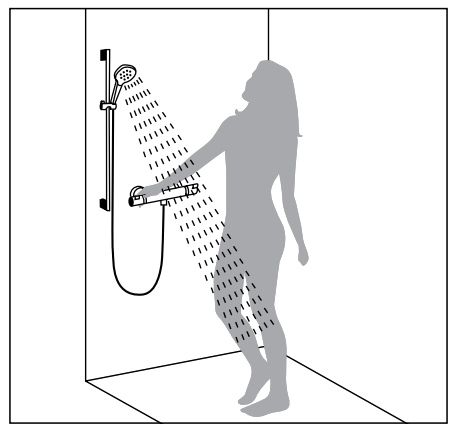

Thermostatiques apparents
Les solutions apparentes de hansgrohe s'installent facilement et améliorent n'importe quelle salle de bains, tant d'un point de vue technique qu'esthétique.

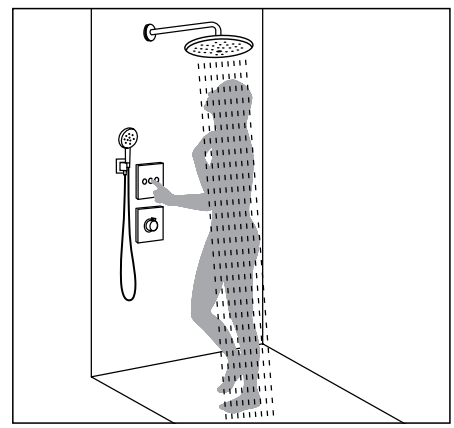

Sets de finition encastrés
La commande de douche réduite se pose à plat sur le mur. Pour un look résolument moderne et ordonné.

Nouveautés – douches innovantes pour toute la famille

Expériences de bien-être pour petits et grands

Grâce à nos nouvelles douches et commandes de douche, votre douche répond aux différentes attentes de toute la famille. Notre ligne innovante Rainfinity s'adapte pleinement à vos besoins et envies. Ainsi, chacun se détend à sa manière. Avec Croma E, l'incontournable de la salle de bains familiale moderne, nous vous proposons des produits avantageux dotés de fonctions innovantes et à la sécurité accrue.



Rainfinity: Savourez une détente maximale avec Rainfinity : une gamme de douches qui dépassera magnifiquement les attentes actuelles en matière de douche.



Rainfinity: Grâce au design innovant, le jet d'eau enveloppe votre corps tout en douceur, comme un manteau fait d'une myriade de gouttelettes.



Rainfinity: Une simple pression du bouton suffit à choisir entre le jet PowderRain, Intense PowderRain et MonoRain.



Rainfinity: Des options de commande encastrées innovantes, comme le ShowerSelect et le RainSelect vous permettent de profiter intuitivement d'un plaisir de douche ultime.



Croma E: Une simple douche devient une véritable expérience, même pour les plus petits, grâce à la grande douche de tête et son jet RainAir généreux et doux.



Ecostat E: La technologie de refroidissement CoolContact empêche que le boîtier thermostatique Ecostat E ne soit trop chaud.



Croma E: Une utilisation sûre et à la portée de tous les enfant grâce aux fonctions CoolContact et SafetyStop.



PowderRain: Des milliers de gouttelettes vous enveloppent tel un manteau aquatique – un programme de bien-être sensoriel et silencieux pour le corps et l'esprit.

Agencement de douche avec hansgrohe

Le plaisir d'une douche moderne

La salle de bains reflète la personnalité individuelle de l'utilisateur. Avec une très grande diversité de gammes, designs, formes et couleurs, hansgrohe offre donc la combinaison de douche adéquate. De la grande à la petite salle de bains, du style moderne à classique et de la salle de bains neuve à la salle de bains rénovée : à chaque salle de bains correspond une offre adaptée aux utilisateurs exigeants. Que l'installation soit apparente ou encastrée ou qu'il s'agisse d'une solution apparente/encastrée innovante, hansgrohe garantit toujours une qualité exceptionnelle. En plus d'être efficaces, les éléments techniques modernes permettent de réaliser des économies d'eau et offrent une véritable expérience de la douche, quel que soit leur format.

Installation encastrée







Encombrement réduit : la douche se fond dans la pièce. Grâce à l'intégration parfaite du mitigeur de douche, la solution encastrée offre plus d'espace et de liberté de mouvement. Elle s'intègre avec élégance et discrétion dans toutes les salles de bains.

Installation apparente





Raffinement : la solution apparente avec thermostatique et douchette constitue la variante d'installation classique dans la douche. Mais, elle peut aussi être réinterprétée, par ex. avec le Showerpipe, système complet avec thermostatique, douche de tête et douchette. Cette solution est particulièrement attrayante pour une modernisation car le système Showerpipe peut être monté sur les raccordements existants.

Installation apparente/encastrée



Détail pratique : Avec la combinaison unique de l'installation semi-encastrée le thermostatique peut être directement monté sur les branchements d'eau. Le raccordement de la douche de tête disparaît derrière le mur. Design à la fois innovant et fonctionnel, sans éléments gênants.

Plus de plaisir grâce aux divers types de jets de hansgrohe

Types de jets – adaptés à chaque type de douche

Chacun se douche différemment et n'a pas les mêmes attentes quant à la douche parfaite. Pour certains, la douche est non seulement synonyme d'hygiène corporelle, mais aussi de détente. D'autres accordent de l'importance aux vertus stimulantes et rafraîchissantes de la douche. Quels que soient les souhaits que vos clients vous adressent, les douchettes et douches de tête offrent à chacun le style de douche et le type de jet quilui conviennent. Les produits Select procurent un confort particulier aux clients. Une simple pression de bouton permet de jongler entre les différents types de jet.



PowderRain
Une expérience de douche unique grâce aux microgouttelettes enveloppantes et douces, pour une expérience de douche particulièrement sensorielle et une détente bienfaisante en profondeur. Six orifices fins par buse transforment l'eau en un cocon filigrané de microgouttelettes qui enveloppent tout le corps tout en douceur.



Intense PowderRain
Jet intensif de gouttelettes pour une douche sensorielle. Grâce au nombre nettement supérieur de gouttelettes, l'Intense PowderRain est particulièrement efficace. Un jet à la fois intense et soyeux. La faible résistance des microgouttelettes permet également de réduire les éclaboussures.

Scannez le code pour visionner les vidéos de tous les types de jet.



Rain et Rain XL
le jet Rain vivifie et rafraîchit grâce à sa manière particulièrement puissante de crépiter sur le corps. Il est donc idéal pour rincer rapidement et efficacement le shampoing.



RainAir et RainAir XL
beaucoup de personnes désirent se laver mais également se détendre. Une douchette ou une douche de tête avec le jet RainAir abondant et doux, dont chaque goutte gorgée d'air est diffusée par une large et grande buse, est exactement ce dont ont besoin ces personnes pour évacuer les tensions du quotidien.



IntenseRain
puissant, ce jet permet de rincer très facilement le shampoing. Idéal le matin pour être en pleine forme pour toute la journée. Le jet IntenseRain permet d'éliminer sous la douche non seulement le shampoing mais également la fatigue matinale, pour une journée pleine de vitalité.



TurboRain
l'arme fatale pour des résultats rapides : le jet TurboRain vivifiant fait honneur à son nom. Le plus intense de tous les jets Rain offre, avec sa puissance pure, une expérience de douche des plus rafraichissantes. Pour ceux qui recherchent la rapidité et la simplicité.



SoftRain
le doux jet d'eau enveloppe agréablement le corps, venan caresser la peau. Que ce soit pour la douche quotidienne ou pour se détendre, avec le jet SoftRain vous ne pouvez pas vous tromper. Il saura vous ravir tant le matin lors de la douche rapide que le soir après une journée de travail.



Mix
doux et dynamique à la fois. Le jet Mix est un mélange du doux jet RainAir et du puissant et vivifiant jet CaresseAir. À l'extérieur, des gouttes agissent sur votre corps comme une délicate caresse, pendant qu'au milieu, un jet vigoureux vient masser ponctuellement votre peau. Le mélange parfait, pour la douche quotidienne.



Whirl
le jet Whirl concentré permet d'éliminer facilement les fatigues de la journée. Douchette ou douche de tête : 3 jets individuels se mêlent entre eux en tournoyant et contribuent, de par leur effet massant intense, à dissiper les tensions.



CaresseAir
5 jets puissants s'entremêlent pour former un jet de massage vivifiant et intense pour un agréable moment de détente. C'est exactement ce qu'il vous faut pour vous ressourcer après le sport ou une dure journée de travail.



Massage
un jet concentré, qui chasse toutes les fatigues du quotidien. Grâce au jet ciblé, toutes les tensions s'effacent rapidement. Grâce à l'agencement circulaire innovant des jets de la douchette, vous pouvez profiter, dans votre propre salle de bains, de soins de bien-être.

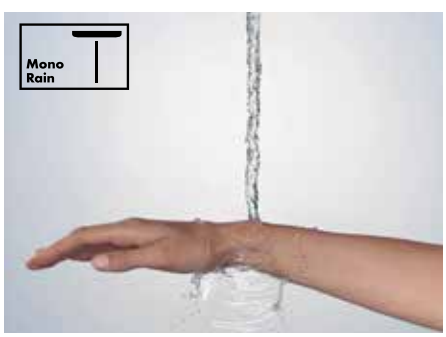

MonoRain
jet décontractant et apaisant s'écoulant localement du milieu de la douchette. Le jet Mono, tout en légèreté, permet de se relaxer et constitue ainsi le jet parfait pour se détendre.



RainFlow
une douche de tête dotée du jet déferlant RainFlow limpide et esthétique donne l'impression de se doucher sous une cascade. Ce jet déferlant qui se déverse sur la nuque et les épaules permet de savourer l'eau dans sa forme originelle. Ce type de jet est particulièrement plébiscité dans la salle de bains bien-être.



RainStream
avec le nouveau RainStream composé de jets perlants individuels, les ingénieurs hansgrohe ont accompli un travail remarquable. En effet, ces jets de douche de tête ne se mêlent pas entre eux, mais conservent leur effet vivifiant et intense de la tête au pied. Les sensations obtenues sont tout aussi inédites que revitalisantes et ce, quelle que soit la taille de l'utilisateur.

Vous trouverez des vidéos sur tous les types de jets sous **youtube.com/hansgrohe**
Les différents types de jets des douches et douchettes sont identifiés par des pictogrammes.

Simple et intelligent

Technologies – intuitives, rapides et économes

Select : le plaisir de la douche d'un simple clic

Il est souvent plus simple d'appuyer que de tourner. Grâce à la technologie Select innovante, une simple pression du bouton sur la douche ou la commande de douche suffit à modifier le type de jet ou à actionner l'eau. Pour un confort accru sous la douche – à tout âge.



Avantages et bénéfices

- Commande intuitive par simple pression de bouton
- Plus de confort pour toutes les générations
- Construction mécanique pour un fonctionnement durable

Select pour douchettes et douches de tête

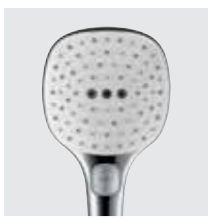

Douchettes : la construction mécanique révolutionnaire permet de changer aisément de jet d'une simple pression de bouton. La longévité du système a été prouvée lors d'un test de résistance longue durée au cours duquel le bouton Select a été actionné 90 000 fois.



Douches de tête : le nouvel inverseur de la douche de tête permet de modifier en toute facilité le jet selon le principe Select. Et ce, de manière purement mécanique, sur simple pression de bouton.

Select pour commandes apparentes ou encastrées



RainSelect: système intégré complet, comprenant un corps d'encastrement et un set de finition. Possibilité de commander facilement et même simultanément jusqu'à cinq sorties sur pression du bouton.



ShowerTablet/Showerpipe: Selon le modèle, plusieurs sorties peuvent être activés et désactivés facilement sur simple pression de bouton. Même simultanément. Des boutons en saillie indiquent à cet égard les fonctions actives.



Set de finition ShowerSelect : jusqu'à 4 fonctions peuvent être commandées facilement et simultanément par simple pression de bouton. Grâce à l'extension de bouton disponible en option, une utilisation par des personnes à mobilité réduite est également possible, les boutons étant en saillie.

Vous trouverez de plus amples informations sur **www.hansgrohe.fr/technologies**

Scanner le code et en savoir plus sur les technologies hansgrohe !

QuickClean : fonction anticalcaire rapide

QuickClean : ergots en silicone flexibles sur les mousseurs. Le nettoyage est très facile et ne requiert aucun détergent, il suffit de frotter les dépôts de calcaire avec le doigt. Ainsi, les produits restent en bon état et durent plus longtemps.



Avantages et bénéfices

- Nettoyage rapide et facile
- Silicone de très haute qualité, résistant aux déchirures
- Longévité et fonctionnement durable

EcoSmart : faire des économies d'eau et d'énergie

Grâce à la technologie EcoSmart qui ajoute de l'air à l'eau, les douches hansgrohe consomment jusqu'à 60 % moins d'eau que les produits classiques. Cela permet d'économiser de l'eau et de l'énergie. La limitation intelligente du débit réduit la consommation d'eau à 9 ou 6 l/min.

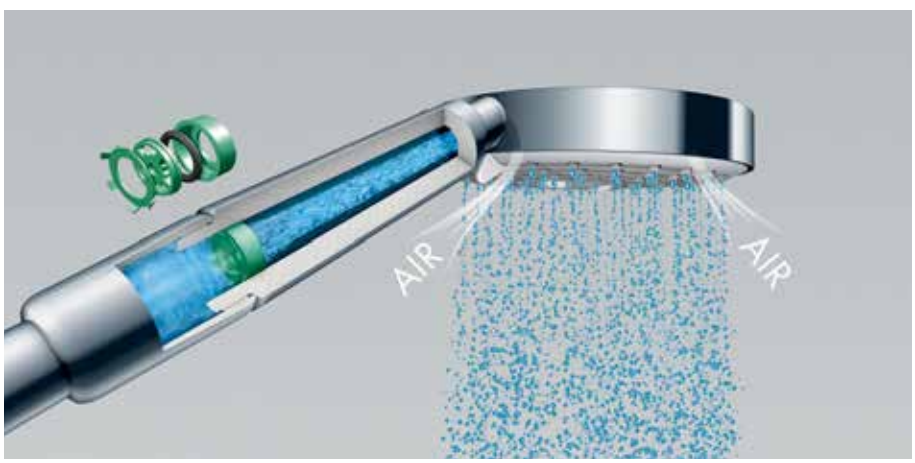

Avantages et bénéfices

- Réduction jusqu'à 60 % de la consommation d'eau
- Consommation en énergie réduite grâce à l'économie d'eau chaude

Pour connaître la quantité d'eau et d'énergie que vous pouvez économiser, consultez le calculateur d'économies sur
pro.hansgrohe.fr/calculateur

Un plus grand plaisir de douche, tout simplement

Technologies – plus efficaces, plus agréables et plus sûres

AirPower : plus de volume pour plus de plaisir

Le confort ne saurait exclure l'efficacité. C'est ce que démontrent les douches hansgrohe AirPower. De l'air est aspiré en quantité via le disque de jet, rendant les gouttes plus denses, plus légères et plus douces. Pour une utilisation plus efficace de l'eau.

Air Power



Avantages et bénéfices

- Des gouttes plus généreuses, plus légères et plus douces pour un plaisir de douche à l'état pur
- Moins d'éclaboussures, ce qui facilite le nettoyage
- Plus grand volume d'eau optimisant les ressources

La performance XXL pour un plaisir de douche accru

Avec XXLPerformance, vous profitez d'une expérience de douche résolument grand format. Grâce aux gouttes denses et enrichies en air, l'eau perle sur la peau comme une délicate pluie d'été et vous procure ainsi une merveilleuse détente. Le tout avec une consommation d'eau étonnamment faible.

XXL Performance



Avantages et bénéfices

- Expérience de douche grand format
- Grande efficacité en termes de consommation d'eau – répartition uniforme des buses pour des sensations incomparables

Scanner le code et en savoir plus sur les technologies hansgrohe !

CoolContact : un plaisir de douche rassurant

La technologie de refroidissement CoolContact empêche un échauffement du boîtier thermostatique Ainsi, plus besoin de respecter une distance de sécurité avec le mitigeur et la douche devient synonyme de sérénité. Les enfants ne risquent plus non plus de se brûler.

Cool Contact



Avantages et bénéfices

- Technologie de refroidissement innovante
- Plus de sécurité dans la salle de bains, même pour les enfants
- Plaisir de douche serein

Vous trouverez de plus amples informations sur **pro.hansgrohe.fr/technologies**

Produits en fin de production	Référence	Disponible jusqu'au
Douchettes		
Crometta 100		
Douchette à main Multi EcoSmart	26826400	31.12.2021
Douchette à main 1jet EcoSmart	26829400	31.12.2021
Sets de douche / Porter / Supports de douche		
Sets de douche Raindance Classic		
Set de douche 100 3jet avec	27841000	31.12.2021
avec barre Unica'Classic 90 cm	27841090	31.12.2021
Set de douche 100 3jet avec	27843000	31.12.2021
avec barre Unica'Classic 65 cm	27843090	31.12.2021
Sets de douche Croma 100		
Set de douche Multi EcoSmart avec barre Unica'C 90 cm et porte-savon	27655000	31.12.2021
Set de douche Mono avec barre Unica'C 65 cm et porte-savon	27742000	31.12.2021
Sets Porter Crometta 85		
Ensemble support mural et douchette Multi avec flexible de douche 125 cm	27568000	31.12.2021
Douches de têtes		
Raindance Rainfall		
Corps d'encastrement 240 3 jets avec éclairage	15947180	31.12.2020
Raindance S		
Douche de tête 180 1jet EcoSmart avec bras de douche	27462000	31.12.2021
Douche de tête 180 1jet avec bras de douche 39 cm	27468000	31.12.2021
Douche de tête 180 1jet avec bras de douche 24 cm	27476000	31.12.2021
Rob. thermostatique et robinets d'arrêt		
Robinetterie thermostatique apparente		
Thermostatique douche 350	13102000	31.12.2020
	13102400	31.12.2020
Thermostatique bain/douche 350	13107000	31.12.2020
	13107400	31.12.2020
Thermostatique bain/douche 600	13109000	31.12.2020
	13109400	31.12.2020
Accessoires de salle de bains		
Logis Universal Accessoires		
Miroir grossissant avec lumière LED	73560000	31.12.2020

Produits en fin de production	Référence	Disponible jusqu'au
Robinetterie de cuisine et eviers		
Combis évier Inox		
C71-F450-01 Ensemble évier/mitigeur combiné 450 Select	43207000	31.12.2021
	43207800	31.12.2021
C71-F450-02 Ensemble évier/mitigeur combiné 450 Select avec égouttoir	43208000	31.12.2021
	43208800	31.12.2021
C71-F660-03 Ensemble évier/mitigeur combiné 660 Select	43209000	31.12.2021
	43209800	31.12.2021
C71-F655-04 Ensemble évier/mitigeur combiné 180/450 Select	43210000	31.12.2021
	43210800	31.12.2021
C71-F765-05 Ensemble évier/mitigeur combiné 370/370 Select	43211000	31.12.2021
	43211800	31.12.2021
C71-F450-11 Ensemble évier/mitigeur combiné 450 Select avec égouttoir	43229000	31.12.2021
	43229800	31.12.2021
Combis évier Granit		
C51-F450-01 Ensemble évier/mitigeur combiné 450 Select	43212000	31.12.2021
C51-F660-02 Ensemble évier/mitigeur combiné 660 Select	43213000	31.12.2021
C51-F450-03 Ensemble évier/mitigeur combiné 450 Select avec égouttoir	43214000	31.12.2021
C51-F635-04 Ensemble évier/mitigeur combiné 180/450 Select	43215000	31.12.2021
C51-F770-05 Ensemble évier/mitigeur combiné 370/370 Select	43216000	31.12.2021
C51-F450-11 Ensemble évier/mitigeur combiné 450 Select avec égouttoir	43227000	31.12.2021

Nouveaux produits	Référence
Sets de douche / Porter / Supports de douche	
Fixfit Porter - Style Moderne	
Coude de raccordement S	26453140 26453340 26453670 26453700 26453990
Coude de raccordement synthétique SoftCube	26457140 26457340 26457670 26457700 26457990
Flexibles et accessoires	
Flexibles de douche Isiflex	
Flexible de douche 125 cm	28272140 28272340 28272670 28272700 28272990
Douches de têtes	
Raindance E	
Pack encastré avec mitigeur thermostatique ShowerSelect	27939670
Crometta E	
Pack encastré avec mitigeur mécanique bain/douche Focus	26999000
Crometta S	
Pack encastré avec mitigeur thermostatique Ecostat Square	26998000
PuraVida	
Douches et supports de douche	
Coude de raccordement synthétique SoftCube	26457140 26457340 26457670 26457700 26457990
Vidages	
Accessoires	
Tube droit	53493670 53493700

Nouveaux produits	Référence
Robinetterie de cuisine et eviers	
Aquno Select M81	
Mitigeur de cuisine 250, avec douchette extractible 2 jets, sBox	73830670
Mitigeur de cuisine 170, avec douchette extractible 3 jets, sBox	73831670
Mitigeur de cuisine 250, avec douchette extractible 2 jets	73836670
Mitigeur de cuisine 170, avec douchette extractible 2 jets	73837670
Kitchen accessoires	
A41 Distributeur de liquide vaisselle, rosace ronde, haut. bec 71 mm	40438340 40438670
A51 Distributeur de liquide vaisselle, rosace ronde, haut. bec 92 mm	40448670
A71 Distributeur de liquide vaisselle, rosace SoftCube	40468670
F21- Shut-off valve for concealed installation	72841000 72841670 72841800
Vidages	
Vidages pour baignoire avec bec déverseur	
Ensemble complet Bec déverseur	58123000
Corps d'encastrement Bec déverseur pour baignoire standard	58125180
Corps d'encastrement Bec déverseur spécial grande baignoire	58126180
Set Complet de vidage pour baignoire standard et spéciale	58127000
Set Complet de vidage pour baignoire	58128000

Conditionnement

Merci de prendre en compte les conditionnements lors de vos commandes.

N° article	Quantité par carton
01	
01800180	10
06	
06010000	2500
10	
10452180	6
13	
13084002	100
13114000	7
13114140	7
13114340	7
13114670	7
13114700	7
13114990	7
13115000	7
13116000	10
13116140	8
13116340	8
13116670	8
13116700	8
13116990	8
13117000	7
13122000	10
13123000	7
13132000	20
13137000	10
13138000	5
13141000	5
13141400	5
13151000	4
13151400	4
13159180	10
13161000	4
13161400	4
13171000	4
13171400	4
13182000	136
13201000	7
13211000	10
13244180	8
13414000	35
13423000	20
13425000	20
13425090	20
13437180	2
13444180	2
13593000	15
13595000	50
13597000	24
13601000	20
13604000	20
13622180	25
13912000	750
13913000	750
13950000	40
13952000	50
13958002	180
13961000	200
13964000	100
14	
14095000	56
14096000	56
14806000	3
14820000	4
14820800	4
14821000	4
14821800	4
14822000	4
14822800	4
14823000	4
14834000	4
14834800	4
14847000	4
14847800	4
14857000	4
14857800	4
14870000	10
14872000	4
14877000	4
14883000	4
14883800	4
14884000	4
14884800	4
14893000	36
14920000	20
15	
15070000	7
15070400	7
15072000	4
15072400	4
15074000	6
15074400	7
15075000	10
15075400	10
15081000	5
15081400	5
15084000	4
15084400	4
15085000	4
15085400	4
15170000	4
15170400	4
15172000	6
15310180	3
15311180	3
15355000	2
15355400	2
15356000	2
15356400	2
15357000	2
15357400	2
15358000	2
15358400	2
15380000	4
15380670	2
15380700	4
15381000	2
15381700	2
15382000	2
15382670	2
15382700	2
15384000	2
15384700	2
15432000	6
15432400	3
15445000	10
15445400	10
15472000	5
15472400	5
15597000	17
15665000	10
15665400	10
15672000	5
15672400	5
15705000	12
15706000	9
15707000	9
15708000	10
15712000	10
15714000	10
15714140	10
15714340	10
15714670	10
15714700	10
15714990	10
15734400	12
15734600	12
15735400	6
15735600	12
15736400	12
15736600	6
15737400	12
15737600	12
15738400	10
15738600	9
15741000	10
15742000	10
15743000	10
15743670	10
15743990	10
15744000	10
15745000	10
15747000	10
15748000	10
15755000	6
15756000	9
15757000	10
15758000	10
15758140	10
15758340	10
15758670	10
15758700	10
15758990	10
15760000	10
15761000	10
15762000	10
15763000	10
15763140	6
15763670	6
15763700	6
15764000	10
15765000	6
15767000	10
15768000	10
15771000	10
15771400	10
15773000	8
15774000	7
15777000	10
15930180	25
15932000	25
15970180	25
15972000	40
15973180	50
15974180	50
15978000	38
15978400	38
15981180	20
16	
16884000	100
16884820	80
19	
19418000	2
21	
21140700	64
24	
24010180	6
26	
26014000	22
26220000	6
26220140	6
26220340	6
26220670	6
26220700	6
26220990	6
26221000	6
26228000	6
26228700	6
26229000	6
26229700	6
26231000	2
26231700	2
26238000	3
26238140	3
26238340	3
26238670	3
26238700	3
26238990	3
26239000	3
26243000	8
26243700	8
26250000	3
26250140	3
26250340	3
26250670	3

Conditionnement

Merci de prendre en compte les conditionnements lors de vos commandes.

N° article	Quantité par carton
26250700	3
26250990	3
26251000	3
26252000	3
26253000	3
26254180	6
26257000	4
26258000	4
26320000	10
26320400	10
26321000	10
26321400	10
26322000	3
26322400	3
26323000	5
26323400	3
26325000	2
26325400	2
26326000	2
26326400	2
26327000	2
26327400	2
26328400	9
26329000	15
26330400	24
26331400	24
26332400	24
26333400	24
26334400	24
26336400	24
26401000	10
26402000	5
26403400	2
26404400	2
26410400	20
26411400	20
26412400	20
26413400	20
26420400	20
26421400	20
26424400	20
26425400	20
26442000	10
26443000	10
26453000	110
26455000	110
26455140	110
26455340	110
26455670	110
26455700	110
26455990	110
26456000	10
26456400	10
26457000	168
26457140	168
26464000	10
26465000	7
26466000	6
26466400	6
26467000	6
26467400	6
26468000	6
26468400	6
26469000	6
26470000	6
26470400	6
26471180	10
26472000	6
26481000	6
26485000	40
26486000	25
26487000	25
26503000	16
26504000	8
26505000	12
26506000	6
26511000	24
26511400	24
26511600	24
26519000	38
26520000	25
26520140	20
26520340	20
26520400	25
26520670	20
26520700	20
26520990	20
26521000	25
26521400	24
26522000	10
26522400	7
26523000	7
26523400	10
26524000	10
26524400	10
26528000	10
26528400	10
26530000	20
26530140	20
26530400	20
26530670	20
26530700	20
26530990	20
26531000	25
26531400	25
26532400	12
26533400	12
26534400	12
26535400	12
26536400	7
26537400	4
26538400	4
26539400	6
26550000	28
26550400	28
26551000	30
26551400	28
26553400	12
26554400	12
26555400	12
26560400	12
26561400	12
26562400	12
26563400	12
26564400	12
26565400	12
26566400	12
26567400	20
26568400	20
26569400	20
26570400	7
26571400	7
26572400	7
26573400	7
26574400	7
26575400	4
26580400	12
26581400	12
26582400	12
26583400	10
26584400	12
26585400	12
26586400	12
26590400	7
26591400	7
26592400	6
26593400	7
26594400	7
26595400	7
26600000	3
26601000	6
26604000	4
26605000	4
26609000	4
26609400	4
26620000	16
26620400	12
26621000	7
26621400	7
26622000	12
26622400	12
26623000	6
26623400	6
26626000	6
26626400	6
26630000	12
26630400	16
26631000	7
26631400	5
26632000	12
26632400	12
26633000	6
26633400	5
26690400	20
26691400	20
26692400	20
26693400	15
26694400	14
26700000	20
26700400	20
26701000	20
26701400	20
26720000	20
26720400	20
26721000	20
26721400	10
26723000	10
26724000	10
26726000	10
26727000	10
26790000	2
26791000	2
26793000	2
26794000	2
26800400	24
26801400	24
26802400	24
26803400	24
26804400	24
26805400	34
26806400	34
26810400	32
26811400	34
26812400	32
26813400	32
26814400	32
26815400	34
26816400	34
26840180	8
26843000	8
26843700	8
26844000	8
26844700	8
26852000	12
26852700	12
26857000	12
26857700	12
26858000	8
26858700	8
26864000	26
26864700	26
26865000	23
26865700	23
26866000	30
26866340	30
26866700	30
26866990	30
26867000	30
26867700	30
27	
27013400	7
27014400	5
27032000	6
27033000	3
27034000	7

Conditionnement

Merci de prendre en compte les conditionnements lors de vos commandes.

N° article	Quantité par carton
27035000	3
27038000	2
27081400	7
27082400	5
27085000	4
27086000	8
27114000	2
27115000	2
27116000	2
27129000	2
27129400	2
27133000	2
27133400	2
27135000	2
27154000	2
27185000	2
27188000	2
27222000	2
27224000	2
27254400	2
27256400	2
27258400	2
27264400	2
27267000	2
27268000	2
27269000	2
27270000	2
27271000	2
27281000	2
27284000	2
27289000	2
27296000	2
27337000	6
27337400	6
27355000	10
27356000	10
27370000	4
27371000	4
27375000	4
27376000	4
27378000	6
27378400	6
27380000	4
27381000	4
27383000	4
27385000	4
27385400	4
27388000	7
27389000	7
27389140	7
27389340	7
27389670	7
27389700	7
27389990	7
27390000	2
27390400	2
27393000	24
27393140	24
27393670	24
27393700	24
27409000	20
27410000	9
27411000	48
27412000	15
27413000	21
27413140	21
27413340	21
27413670	21
27413700	21
27413990	21
27414000	150
27418000	10
27437000	2
27437400	2
27441000	26
27443000	26
27446000	20
27450000	20
27452000	20
27453000	100
27454000	100
27454140	100
27454340	100
27454670	100
27454700	100
27454990	100
27458000	100
27461000	6
27463000	7
27467000	24
27474000	6
27477000	7
27479000	36
27492000	2
27493000	6
27494000	6
27505000	150
27506000	100
27521000	100
27558000	20
27559000	20
27574000	20
27575000	20
27576000	20
27577000	20
27592000	20
27593000	20
27594000	20
27595000	20
27607000	6
27610000	10
27611000	20
27617000	12
27617820	12
27620000	7
27623000	7
27636000	5
27646000	2
27646400	2
27647000	2
27647400	2
27648000	3
27648400	3
27649000	3
27649400	3
27652000	12
27653000	7
27654000	12
27660000	2
27667000	7
27668000	10
27669000	11
27671000	4
27672000	2
27673000	2
27674000	2
27717000	10
27724000	7
27728000	10
27729000	7
27764000	12
27771000	7
27772000	10
27774000	7
27775000	10
27776000	12
27802000	10
27802400	10
27803000	5
27803400	5
27812400	7
27813400	3
27844000	6
27853000	5
27853400	5
27856000	10
27856400	10
27857000	5
27857400	5
28	
28010000	5
28010670	6
28010700	5
28020000	5
28132000	25
28134000	25
28136000	25
28167000	25
28168000	25
28169000	25
28248000	25
28249000	25
28262000	50
28264000	50
28266000	50
28272000	25
28272140	25
28272340	25
28272450	25
28272670	25
28272700	25
28272990	25
28274000	25
28276000	25
28276140	25
28276340	25
28276450	25
28276670	25
28276700	25
28276800	25
28276990	25
28307000	20
28324000	100
28328000	72
28331000	100
28335000	54
28346000	180
28387000	60
28387140	105
28387340	105
28387670	105
28387700	105
28387990	105
28389000	2
28430000	40
28430400	40
28462000	26
28535000	20
28536000	20
28537000	24
28538000	24
28539000	16
28548000	12
28548090	15
28557000	35
28557400	20
28558000	40
28558400	40
28561000	30
28562000	30
28563000	30
28567000	15
28567400	20
28568000	30
28568400	35
28580000	24
28583000	24
28585000	35
28587000	20
28587400	20
28588000	20
28588400	20
28631000	10
28631340	6
28631670	10

Merci de prendre en compte les conditionnements lors de vos commandes.

N° article	Quantité par carton
28631700	6
28632000	20
28632140	20
28632340	20
28632670	20
28632700	20
28632990	20
28650000	170
28672000	20
28675000	60
28678000	40
28679000	60
28684000	50
31	
31022000	4
31023000	4
31060000	10
31068000	10
31080000	10
31081000	6
31082000	4
31084000	10
31085000	6
31086000	6
31087000	5
31088000	10
31100000	4
31101000	4
31102000	4
31103000	4
31121000	10
31130000	10
31159000	6
31161000	5
31162000	6
31163000	6
31166000	10
31171000	4
31172000	4
31173000	4
31174000	8
31183000	5
31184000	4
31185000	5
31186000	10
31187000	6
31190000	6

N° article	Quantité par carton
31280000	10
31300000	10
31300090	10
31301000	10
31301090	10
31302000	8
31302090	8
31303000	8
31307000	4
31320000	10
31320090	10
31330000	4
31331000	4
31340000	8
31340090	8
31345000	8
31345090	8
31360000	8
31360090	8
31365000	8
31365090	8
31454000	12
31456000	12
31460000	8
31480000	8
31493000	10
31494000	20
31517000	10
31518000	5
31519000	6
31531000	5
31532000	5
31539000	10
31604000	10
31607000	10
31608000	5
31609000	6
31621000	10
31657000	10
31658000	4
31660000	8
31677000	40
31680000	8
31685000	9
31730000	10
31733000	10
31738000	10

N° article	Quantité par carton
31806000	10
31806800	10
31815000	4
31815670	4
31815800	4
31816000	10
31817000	10
31817670	4
31817800	10
31820000	10
31820670	10
31820800	10
31825000	8
31910000	8
31911000	5
31913000	6
31914000	5
31915000	5
31916000	2
31917000	5
31920000	10
31922000	10
31926000	10
31927000	8
31928000	10
31930000	10
31938000	8
31940000	8
31945000	10
31948000	8
31960000	8
31965000	10
31968000	8
31971000	50
32	
32129000	20
32475000	10
32500000	6
32500140	6
32500340	6
32500670	6
32500700	6
32500990	6
32501000	5
32502000	5
32503000	5
32506000	5

N° article	Quantité par carton
32507000	5
32507140	5
32507340	5
32507670	5
32507700	5
32507990	5
32508000	5
32511000	6
32511140	6
32511340	6
32511670	6
32511700	6
32511990	6
32512000	7
32512140	7
32512340	7
32512670	4
32512700	4
32512990	4
32514000	4
32515000	9
32515340	9
32515670	9
32515700	9
32515990	9
32520000	5
32520140	7
32520990	7
32525000	6
32526000	9
32526700	7
32540000	6
32540670	8
32540990	10
32542000	20
32543000	5
32545000	6
32545140	10
32545670	10
32545700	10
32545990	10
32548000	30
32550000	6
32552000	6
32560000	6
32560670	10
32560700	10

N° article	Quantité par carton
32565000	6
32565140	10
32565670	10
32565700	10
32565990	10
32570000	5
32571000	5
32572000	4
32841000	10
32851000	10
40	
40068000	48
40088000	48
40089000	22
40418000	15
40418800	15
40438000	15
40438800	15
40448000	15
40448800	15
40468000	15
40468800	15
40511000	125
40511820	80
40512000	15
40512820	6
40513000	20
40513820	6
40514000	12
40514820	12
40515000	18
40515820	6
40516000	18
40516820	20
40517000	30
40517820	36
40518000	18
40518820	6
40522000	10
40522820	10
40523000	32
40523820	10
40526000	30
40526820	10
41	
41501000	125
41502000	6

Conditionnement

Merci de prendre en compte les conditionnements lors de vos commandes.

N° article	Quantité par carton
41503000	6
41504000	10
41505000	12
41506000	15
41508000	15
41512000	10
41513000	15
41518000	25
41710000	30
41711000	200
41712000	18
41713000	30
41714000	30
41715000	30
41716000	25
41717000	24
41718000	40
41720000	4
41722000	6
41723000	30
41724000	9
41725000	75
41726000	75
41727000	3
41728000	2
43	
43921800	12
43927000	10
43931800	12
43937000	10
50	
50001000	80
50100000	30
50100140	100
50100340	70
50100670	100
50100700	100
50100990	70
50105000	100
52	
52053000	30
52100000	18
52105000	30
52105140	24
52105340	24
52105670	18
52105700	24
52105990	24
52120000	20
53	
53002000	25
53428000	50
53646000	14
55	
55213000	30
55237000	25
56	
56373000	36
58	
58123000	13
58125180	13
58126180	10
58127000	50
58128000	36
58140180	13
58141180	10
58142000	13
58150000	13
58185000	100
58185990	100
58186000	80
58186820	80
58192000	20
60	
60056000	20
71	
71020000	13
71022000	13
71030000	13
71032000	13
71040000	8
71042000	8
71045000	6
71050000	13
71060000	8
71062000	8
71065000	6
71070000	13
71071000	13
71072000	13
71075000	13
71076000	13
71077000	13
71090000	5
71091000	5
71095000	5
71100000	13
71102000	13
71105000	13
71107000	13
71120000	13
71123000	5
71124000	5
71126000	6
71127000	6
71128000	6
71130000	6
71131000	6
71133000	4
71140000	4
71142000	13
71150000	13
71151000	13
71153000	13
71154000	13
71170000	13
71171000	13
71200000	13
71204000	13
71220000	6
71221000	4
71222000	4
71225000	8
71243000	6
71250000	13
71263000	9
71264000	6
71267000	6
71280000	5
71285000	5
71286000	6
71287000	6
71312000	12
71315000	12
71320000	20
71324000	12
71333000	9
71400000	8
71401000	8
71405000	10
71410000	20
71413000	8
71600000	8
71601000	8
71605000	10
71613000	8
71700000	10
71701000	10
71702000	10
71703000	10
71704000	10
71706000	10
71710000	10
71710140	10
71710340	10
71710670	10
71710700	10
71710990	10
71711000	10
71712000	10
71712140	10
71712340	12
71712670	10
71712700	10
71712990	12
71713000	10
71713140	10
71713340	10
71713670	10
71713700	10
71713990	10
71714000	10
71716000	4
71716140	5
71716340	5
71716670	5
71716700	5
71716990	5
71717000	5
71720000	10
71721000	10
71729000	7
71732000	6
71733000	4
71733140	4
71733670	4
71734000	6
71734140	6
71734340	6
71734670	6
71734700	6
71734990	6
71740000	8
71740140	6
71740340	6
71740670	6
71740700	6
71740990	6
71745000	10
71745140	10
71745670	10
71745700	10
71745990	10
71748000	6
71748140	3
71748670	5
71750000	10
71751000	10
71752000	5
71753000	10
71754000	6
71755000	5
71760000	8
71760140	6
71760340	6
71760670	6
71760700	6
71760990	6
71765000	10
71765140	10
71765670	10
71765700	10
71765990	10
71768000	10
71802000	4
71802800	4
71805000	10
71807000	10
71808000	6
71814000	10
71820000	6
71820800	6
71829000	3
71829800	3
71830000	10

Merci de prendre en compte les conditionnements lors de vos commandes.

N° article	Quantité par carton
71832000	10
71833000	4
71835000	10
71836000	10
71837000	10
71839000	10
71921000	8
71926000	8
71970000	50
72	
72010000	10
72011000	10
72012000	10
72013000	10
72014000	10
72017000	10
72020000	10
72021000	10
72022000	10
72023000	10
72031000	5
72032000	8
72040000	10
72041000	10
72042000	10
72043000	10
72044000	7
72045000	5
72105000	6
72110000	8
72111000	9
72113000	5
72115000	6
72116000	6
72200000	10
72202000	10
72400000	8
72405000	9
72410000	20
72416000	6
72600000	8
72605000	12
72800000	4
72800670	4
72800800	9
72801000	3
72801670	3

N° article	Quantité par carton
72801800	3
72802000	4
72802670	9
72802800	9
72803000	3
72803670	3
72803800	3
72804000	9
72804670	9
72804800	9
72806000	4
72806670	9
72806800	9
72808000	4
72808670	9
72808800	9
72809000	3
72809670	3
72809800	3
72810000	4
72810800	4
72813000	4
72813800	4
72814000	4
72814800	9
72815000	9
72815800	9
72820000	4
72820800	4
72821000	4
72821800	4
72822000	8
72822800	8
72840000	9
72840670	9
72840800	9
73	
73561000	6
73800000	6
73800800	6
73801000	6
73801800	6
73802000	6
73802800	4
73803000	6
73803800	6
73804000	5

N° article	Quantité par carton
73804800	6
73812000	4
73812800	6
73850000	6
73850800	6
73851000	6
73851800	6
73852000	6
73852800	6
73853000	6
73853800	5
73860000	6
73860800	6
73863000	3
73863800	3
73880000	4
73880800	6
74	
74500000	5
74502000	5
74506000	5
74507000	5
74511000	5
74512000	4
74514000	9
74515000	9
74520000	5
74525000	6
74526000	6
74540000	8
74545000	10
74548000	30
74550000	6
74552000	6
74560000	8
74565000	10
92	
92019000	180
92601000	50
92631000	30
92730000	50
92929000	50
93	
93286000	20
93500000	32
94	
94004000	30

N° article	Quantité par carton
94005000	200
94008000	90
94009000	120
94055000	80
94139000	20
94140000	106
94148000	25
94149000	200
94246000	800
94282000	50
95	
95048000	25
95093000	36
95665000	5
96	
96016000	160
96026000	50
96083000	50
96100000	1000
96153000	50
96170000	50
96179000	200
96184000	200
96189000	160
96190000	50
96192000	160
96339000	56
96370000	100
96392000	160
96441000	6
96467000	80
96507000	100
96618000	160
96657000	31
96770000	5
97	
97231000	160
97450000	4000
97685000	96
97999000	40
98	
98066000	4500

Groupes de prix des pièces détachées

Groupe de prix	Euro
1	5,00
2	7,00
3	9,00
4	11,00
5	12,00
6	14,00
7	18,00
8	22,00
9	28,00
10	33,00
11	42,00
12	52,00
13	62,00
14	72,00
15	89,00
16	115,00
17	144,00
18	175,00
19	230,00
20	281,00
21	374,00
22	530,00
23	762,00
24	1.407,00

* Prix hors taxes, TVA non incluse.
Prix de vente conseillé.

Marque	N° article	Euro h. t.	EAN	Page
01				
HG	01800180	103,00	4011097347240	140
02				
HG	02024000	8,00	4011097100005	132
HG	02026000	34,00	4011097729220	192
06				
HG	06010000	5,00	4011097100135	460
10				
AX	10452180	465,00	4011097254104	296
AX	10490000	72,00	4011097432601	518
13				
HG	13084002	15,00	4011097654867	515
HG	13085000	11,00	4011097102184	515
HG	13085810	12,00	4011097423449	515
HG	13114000	285,00	4011097678832	244
HG	13114140	469,00	4059625229774	244
HG	13114340	469,00	4059625229781	244
HG	13114670	441,00	4059625229798	244
HG	13114700	441,00	4059625229804	244
HG	13114990	469,00	4059625229811	244
HG	13115000	297,00	4011097678849	244
HG	13116000	225,00	4011097678856	243
HG	13116140	367,00	4059625229828	243
HG	13116340	367,00	4059625229835	243
HG	13116670	344,00	4059625229842	243
HG	13116700	344,00	4059625229859	243
HG	13116990	367,00	4059625229866	243
HG	13117000	236,00	4011097678863	245
HG	13122000	215,00	4011097739205	248
HG	13123000	275,00	4011097739229	248
HG	13132000	137,00	4011097526058	376
HG	13137000	225,00	4011097791296	243
HG	13138000	285,00	4011097791500	244
HG	13141000	435,00	4011097661308	240
HG	13141400	435,00	4011097666402	240
HG	13151000	600,00	4011097717036	238
HG	13151400	600,00	4011097717029	238
HG	13159180	220,00	4011097835310	324
HG	13161000	355,00	4011097661315	239
HG	13161400	355,00	4011097665696	239
HG	13171000	470,00	4011097717012	237
HG	13171400	470,00	4011097717005	237
HG	13182000	20,00	4011097668482	515
HG	13183000	1.323,00	4011097771021	236
HG	13183400	1.323,00	4011097771014	236
HG	13184000	1.118,00	4011097771083	236
HG	13184400	1.118,00	4011097771076	236
HG	13201000	220,00	4011097799599	249
HG	13211000	170,00	4011097799582	248
HG	13244180	279,00	4011097629414	363
AX	13290330	33,00	4011097189987	518
AX	13290430	33,00	4011097102979	518
AX	13290450	33,00	4011097102993	518
AX	13290480	33,00	4011097103013	518
AX	13290610	33,00	4011097183220	518
HG	13414000	104,00	4011097532509	376
HG	13423000	108,00	4011097603766	377
HG	13425000	191,00	4011097801896	333
HG	13425090	246,00	4011097801889	333
HG	13437180	671,00	4011097660837	298
HG	13444180	828,00	4011097140841	327
HG	13560180	55,00	4059625202968	455
HG	13593000	52,00	4011097745015	282
HG	13595000	46,00	4011097333670	283
HG	13597000	45,00	4011097564739	274
HG	13601000	102,00	4011097783727	261
HG	13604000	90,00	4011097825915	260
HG	13622180	219,00	4011097625386	294
AX	13690330	33,00	4011097190587	518
AX	13690430	33,00	4011097104997	518
AX	13690450	33,00	4011097105017	518
AX	13690480	33,00	4011097105031	518
AX	13690610	33,00	4011097177304	518
HG	13893000	89,00	4011097105444	519
HG	13893450	89,00	4011097105475	519
HG	13898000	52,00	4011097105598	521
HG	13904000	29,00	4011097666778	459
HG	13912000	15,00	4011097413747	515
HG	13913000	12,00	4011097413754	515
HG	13914000	12,00	4011097413761	515
HG	13950000	35,00	4011097350721	459
HG	13950140	53,00	4011097957050	459
HG	13950670	45,00	4059625266137	459
HG	13950700	45,00	4059625266144	459
HG	13950990	53,00	4011097957128	459
HG	13952000	28,00	4011097105932	514
HG	13956000	9,00	4011097206141	515
HG	13958002	14,00	4011097532943	516
HG	13961000	18,00	4011097105949	521
HG	13964000	33,00	4011097105970	514
HG	13970000	52,00	4011097105994	516
HG	13971000	62,00	4011097178578	516
14				
HG	14095000	72,00	4011097165103	514
HG	14096000	72,00	4011097176222	514
HG	14806000	389,00	4011097732992	499
HG	14820000	477,00	4011097718378	485
HG	14820800	621,00	4011097718361	485
HG	14821000	391,00	4011097718354	487
HG	14821800	508,00	4011097718347	487
HG	14822000	334,00	4011097718170	487
HG	14822800	429,00	4011097718330	487
HG	14823000	401,00	4011097718323	488
HG	14834000	452,00	4011097823690	486
HG	14834800	586,00	4011097823683	486
HG	14847000	375,00	4011097823676	485
HG	14847800	498,00	4011097823669	485
HG	14857000	467,00	4011097823652	484
HG	14857800	600,00	4011097823645	484
HG	14870000	254,00	4011097386898	495
HG	14872000	382,00	4011097405032	495
HG	14877000	440,00	4011097405049	494
HG	14883000	416,00	4011097748559	485
HG	14883800	505,00	4011097748566	485
HG	14884000	508,00	4011097772783	482
HG	14884800	663,00	4011097772790	482
HG	14893000	89,00	4011097260303	519
HG	14920000	113,00	4011097153759	520
15				
HG	15070000	418,00	4011097613253	293
HG	15070400	418,00	4011097613260	293
HG	15072000	630,00	4011097613291	294
HG	15072400	630,00	4011097613703	294
HG	15074000	410,00	4011097646725	293
HG	15074400	410,00	4011097646732	293
HG	15075000	384,00	4011097613277	293
HG	15075400	384,00	4011097613284	293
HG	15081000	528,00	4011097673608	293

Références et Prix Publics indicatifs HT

Marque	N° article	Euro h. t.	EAN	Page
HG	15081400	528,00	4011097672304	293
HG	15084000	550,00	4011097673615	294
HG	15084400	550,00	4011097673622	294
HG	15085000	577,00	4011097673639	294
HG	15085400	577,00	4011097673646	294
HG	15170000	831,00	4011097660844	295
HG	15170400	831,00	4011097660851	295
HG	15172000	865,00	4011097660882	295
HG	15310180	646,00	4011097815602	251
HG	15311180	749,00	4059625034057	252
HG	15312180	853,00	4059625034040	254
HG	15313180	969,00	4059625034033	255
HG	15314180	861,00	4059625034026	256
HG	15355000	1.223,00	4059625034019	250
HG	15355400	1.223,00	4011097815619	250
HG	15355600	1.223,00	4059625034002	250
HG	15356000	1.413,00	4059625033999	252
HG	15356400	1.413,00	4059625033982	252
HG	15356600	1.413,00	4059625033975	252
HG	15357000	1.602,00	4059625033968	253
HG	15357400	1.602,00	4059625033951	253
HG	15357600	1.602,00	4059625033944	253
HG	15358000	1.789,00	4059625033937	255
HG	15358400	1.789,00	4059625033920	255
HG	15358600	1.789,00	4059625033913	255
HG	15359000	1.412,00	4059625033906	256
HG	15359400	1.412,00	4059625032893	256
HG	15359600	1.412,00	4059625032886	256
HG	15380000	1.141,00	4059625201350	250
HG	15380140	1.760,00	4059625241707	250
HG	15380340	1.760,00	4059625241691	250
HG	15380670	1.482,00	4059625241684	250
HG	15380700	1.482,00	4059625201336	250
HG	15380990	1.760,00	4059625241677	250
HG	15381000	1.355,00	4059625201312	251
HG	15381700	1.761,00	4059625201299	251
HG	15382000	1.569,00	4059625201275	253
HG	15382140	2.421,00	4059625241967	253
HG	15382340	2.421,00	4059625241974	253
HG	15382670	2.038,00	4059625241981	253
HG	15382700	2.038,00	4059625201251	253
HG	15382990	2.421,00	4059625241998	253
HG	15384000	1.783,00	4059625201237	254
HG	15384700	2.318,00	4059625201213	254
HG	15432000	1.064,00	4011097673660	297
HG	15432400	1.064,00	4011097673677	297
HG	15445000	445,00	4011097613659	297
HG	15445400	445,00	4011097613666	297
HG	15472000	738,00	4011097613772	295
HG	15472400	738,00	4011097613789	295
HG	15473000	2.241,00	4011097625003	296
HG	15473400	2.241,00	4011097625010	296
HG	15597000	46,00	4011097625027	275
HG	15665000	392,00	4011097613833	298
HG	15665400	392,00	4011097613840	298
HG	15672000	584,00	4011097614908	298
HG	15672400	584,00	4011097614915	298
HG	15705000	244,00	4011097741727	272
HG	15706000	390,00	4011097741710	271
HG	15707000	390,00	4011097741703	270
HG	15708000	441,00	4011097741697	271
HG	15712000	390,00	4059625028728	269
HG	15714000	441,00	4059625028735	270
HG	15714140	674,00	4059625230244	270
HG	15714340	674,00	4059625230251	270
HG	15714670	631,00	4059625230268	270
HG	15714700	631,00	4059625230275	270
HG	15714990	674,00	4059625230282	270
HG	15734400	501,00	4011097777528	258
HG	15734600	501,00	4011097777627	258
HG	15735400	683,00	4011097777511	258
HG	15735600	683,00	4011097777610	258
HG	15736400	501,00	4011097777504	259
HG	15736600	501,00	4011097777603	259
HG	15737400	683,00	4011097777498	257
HG	15737600	683,00	4011097777597	257
HG	15738400	745,00	4011097777481	257
HG	15738600	745,00	4011097777580	257
HG	15741000	411,00	4011097741369	266
HG	15742000	563,00	4011097741352	266
HG	15743000	604,00	4011097741345	265
HG	15743140	934,00	4059625142424	265
HG	15743340	934,00	4059625244548	265
HG	15743670	869,00	4059625266069	265
HG	15743700	869,00	4059625266076	265
HG	15743990	934,00	4059625266083	265
HG	15744000	563,00	4011097741338	265
HG	15745000	411,00	4011097741321	267
HG	15747000	494,00	4011097746388	267
HG	15748000	532,00	4011097749631	268
HG	15755000	244,00	4011097741680	274
HG	15756000	390,00	4011097741673	273
HG	15757000	390,00	4011097741666	272
HG	15758000	441,00	4011097741659	273
HG	15758140	682,00	4059625155028	273
HG	15758340	682,00	4059625216682	273
HG	15758670	639,00	4059625266038	273
HG	15758700	639,00	4059625266045	273
HG	15758990	682,00	4059625266052	273
HG	15760000	411,00	4011097719870	262
HG	15761000	563,00	4011097719863	262
HG	15762000	563,00	4011097719856	260
HG	15763000	604,00	4011097719849	260
HG	15763140	938,00	4059625230299	260
HG	15763340	938,00	4059625230909	260
HG	15763670	872,00	4059625230916	260
HG	15763700	872,00	4059625230923	260
HG	15763990	938,00	4059625230930	260
HG	15764000	411,00	4011097719832	263
HG	15765000	723,00	4011097719825	261
HG	15767000	492,00	4011097746364	263
HG	15768000	532,00	4011097749624	264
HG	15771000	1.119,00	4011097613918	275
HG	15771400	1.119,00	4011097613925	275
HG	15773000	285,00	4059625196076	242
HG	15774000	350,00	4059625196069	243
HG	15777000	419,00	4011097625324	275
HG	15930180	251,00	4011097345239	277
HG	15932000	113,00	4011097487984	274
HG	15956000	61,00	4011097629360	283
HG	15970180	88,00	4011097345208	274
HG	15972000	86,00	4011097487960	274
HG	15973180	81,00	4011097345215	278
HG	15974180	85,00	4011097345222	274
HG	15978000	144,00	4011097613932	276
HG	15978400	144,00	4011097613949	276
HG	15981180	156,00	4011097415772	277

Marque	N° article	Euro h. t.	EAN	Page
16				
AX	16092000	89,00	4011097150178	518
AX	16391000	42,00	4011097111483	518
AX	16884000	46,00	4011097515915	132
AX	16884820	69,00	4011097515922	132
AX	16991000	42,00	4011097112367	518
19				
AX	19418000	434,00	4011097664637	324
21				
HG	21140700	11,00	4059625250341	450
24				
HG	24001400	2.599,00	4011097772219	140
HG	24001600	2.599,00	4011097983165	140
HG	24002400	1.476,00	4011097771182	145
HG	24002600	1.476,00	4011097975764	145
HG	24003400	1.578,00	4011097771243	144
HG	24003600	1.578,00	4011097983066	144
HG	24005400	2.089,00	4011097771366	143
HG	24005600	2.089,00	4011097983103	143
HG	24006400	2.192,00	4011097771380	142
HG	24006600	2.192,00	4011097983127	142
HG	24007400	2.294,00	4011097771397	141
HG	24007600	2.294,00	4011097983141	141
HG	24010180	235,00	4011097771175	142
HG	24011400	2.599,00	4011097772226	140
HG	24012400	1.526,00	4011097771151	142
HG	24013400	1.630,00	4011097771229	144
HG	24014400	2.038,00	4011097771281	142
HG	24015400	2.138,00	4011097771342	143
HG	24016400	2.243,00	4011097772202	142
HG	24017400	2.292,00	4011097772332	141
25				
HG	25968000	52,00	4011097460079	511
26				
HG	26014000	95,00	4059625136621	65
HG	26220000	338,00	4011097790992	171
HG	26220140	508,00	4059625264126	171
HG	26220340	508,00	4059625264102	171
HG	26220670	457,00	4059625264089	171
HG	26220700	457,00	4059625264096	171
HG	26220990	508,00	4059625264119	171
HG	26221000	348,00	4011097791104	171
HG	26221140	522,00	4059625203798	171
HG	26221340	522,00	4059625217030	171
HG	26221670	470,00	4059625264058	171
HG	26221700	470,00	4059625264065	171
HG	26221990	522,00	4059625264072	171
HG	26226000	739,00	4059625201084	146
HG	26226700	962,00	4059625201077	146
HG	26227000	739,00	4059625200780	146
HG	26227700	962,00	4059625200797	146
HG	26228000	623,00	4059625201565	147
HG	26228140	935,00	4059625264775	147
HG	26228340	935,00	4059625264751	147
HG	26228670	807,00	4059625264744	147
HG	26228700	807,00	4059625201558	147
HG	26228990	935,00	4059625264768	147
HG	26229000	623,00	4059625200902	147
HG	26229140	935,00	4059625264812	147
HG	26229340	935,00	4059625264799	147
HG	26229670	807,00	4059625264782	147
HG	26229700	807,00	4059625200919	147
HG	26229990	935,00	4059625264805	147
HG	26230000	846,00	4059625200926	148
HG	26230140	1.270,00	4059625264737	148
HG	26230340	1.270,00	4059625264713	148
HG	26230670	1.101,00	4059625264706	148
HG	26230700	1.101,00	4059625201541	148
HG	26230990	1.270,00	4059625264720	148
HG	26231000	727,00	4059625201534	149
HG	26231140	1.091,00	4059625264898	149
HG	26231340	1.091,00	4059625264874	149
HG	26231670	936,00	4059625264867	149
HG	26231700	936,00	4059625201527	149
HG	26231990	1.091,00	4059625264881	149
HG	26232000	1.060,00	4059625201510	150
HG	26232700	1.378,00	4059625201503	150
HG	26233000	1.060,00	4059625201497	150
HG	26233700	1.378,00	4059625201480	150
HG	26234000	1.167,00	4059625201473	151
HG	26234140	1.751,00	4059625264850	151
HG	26234340	1.751,00	4059625264836	151
HG	26234670	1.515,00	4059625264829	151
HG	26234700	1.515,00	4059625201466	151
HG	26234990	1.751,00	4059625264843	151
HG	26238000	552,00	4011097853420	161
HG	26238140	839,00	4059625230718	161
HG	26238340	839,00	4059625230725	161
HG	26238670	784,00	4059625230732	161
HG	26238700	784,00	4059625230749	161
HG	26238990	839,00	4059625230756	161
HG	26239000	563,00	4011097975658	161
HG	26243000	481,00	4059625201435	179
HG	26243700	629,00	4059625201428	179
HG	26250000	519,00	4011097853413	162
HG	26250140	789,00	4059625191934	162
HG	26250340	789,00	4059625230763	162
HG	26250670	737,00	4059625230770	162
HG	26250700	737,00	4059625230787	162
HG	26250990	789,00	4059625230794	162
HG	26251000	530,00	4011097975665	162
HG	26252000	831,00	4011097975672	163
HG	26253000	841,00	4011097975689	163
HG	26254180	119,00	4011097975696	163
HG	26257000	343,00	4059625196106	171
HG	26258000	356,00	4059625196090	171
HG	26320000	275,00	4011097804330	87
HG	26320400	275,00	4011097787879	87
HG	26321000	284,00	4011097804323	87
HG	26321400	284,00	4011097787862	87
HG	26322000	284,00	4011097804316	87
HG	26322400	284,00	4011097787855	87
HG	26323000	292,00	4011097804309	87
HG	26323400	292,00	4011097787848	87
HG	26324000	370,00	4011097804293	85
HG	26324400	370,00	4011097787831	85
HG	26325000	378,00	4011097804286	85
HG	26325400	378,00	4011097787824	85
HG	26326000	370,00	4011097804279	86
HG	26326400	370,00	4011097787817	86
HG	26327000	378,00	4011097804262	86
HG	26327400	378,00	4011097787800	86
HG	26328400	133,00	4011097787794	441
HG	26329000	142,00	4011097787787	441
HG	26330400	23,00	4011097780689	70
HG	26331400	20,00	4011097780672	70
HG	26332400	27,00	4011097780665	70
HG	26333400	24,00	4011097780658	70

Marque	N° article	Euro h. t.	EAN	Page
HG	26334400	25,00	4011097780641	70
HG	26336400	28,00	4011097792064	70
HG	26401000	176,00	4011097804255	118
HG	26402000	185,00	4011097804248	118
HG	26403400	275,00	4011097804231	118
HG	26404400	275,00	4011097804224	118
HG	26410400	70,00	4011097744872	124
HG	26411400	82,00	4011097744865	123
HG	26412400	70,00	4011097760285	123
HG	26413400	82,00	4011097760292	122
HG	26420400	68,00	4011097757025	124
HG	26421400	80,00	4011097757018	123
HG	26424400	68,00	4011097757049	123
HG	26425400	80,00	4011097757032	122
HG	26442000	273,00	4011097705941	161
HG	26443000	273,00	4011097705958	160
HG	26453000	36,00	4011097756868	131
HG	26453140	54,00	4059625142448	131
HG	26453340	54,00	4059625308509	131
HG	26453670	43,00	4059625308523	131
HG	26453700	43,00	4059625308516	131
HG	26453990	54,00	4059625308530	131
HG	26455000	32,00	4011097756851	131
HG	26455140	48,00	4011097837291	131
HG	26455340	48,00	4011097837284	131
HG	26455670	38,00	4059625230947	131
HG	26455700	38,00	4059625230954	131
HG	26455990	48,00	4011097837390	131
HG	26456000	144,00	4011097814803	130
HG	26456400	144,00	4011097786902	130
HG	26457000	32,00	4011097756875	132
HG	26457140	48,00	4011097891873	132
HG	26457340	48,00	4011097891866	132
HG	26457670	40,00	4059625304778	132
HG	26457700	40,00	4059625304761	132
HG	26457990	48,00	4011097891972	132
HG	26464000	232,00	4011097689678	172
HG	26465000	233,00	4011097689685	172
HG	26466000	450,00	4011097720562	155
HG	26466400	450,00	4011097720555	155
HG	26467000	419,00	4011097720548	155
HG	26467400	419,00	4011097720531	155
HG	26468000	797,00	4011097720487	152
HG	26468400	797,00	4011097720470	152
HG	26469000	435,00	4011097720524	155
HG	26470000	465,00	4011097720500	155
HG	26470400	465,00	4011097720494	155
HG	26471180	103,00	4011097718637	159
HG	26472000	449,00	4011097718620	159
HG	26481000	455,00	4011097718613	159
HG	26485000	83,00	4011097767536	130
HG	26486000	83,00	4011097767543	130
HG	26487000	83,00	4011097767550	130
HG	26503000	67,00	4011097756820	116
HG	26504000	71,00	4011097756837	115
HG	26505000	46,00	4011097773810	116
HG	26506000	53,00	4011097773803	115
HG	26511000	67,00	4011097857046	84
HG	26511400	67,00	4011097857039	84
HG	26511600	67,00	4011097961286	84
HG	26519000	21,00	4011097693200	119
HG	26520000	95,00	4011097706047	65
HG	26520140	137,00	4059625230824	65
HG	26520340	137,00	4059625221297	65

Marque	N° article	Euro h. t.	EAN	Page
HG	26520400	95,00	4011097706085	65
HG	26520670	128,00	4059625230817	65
HG	26520700	128,00	4059625230800	65
HG	26520990	137,00	4059625230961	65
HG	26521000	97,00	4011097706054	65
HG	26521400	97,00	4011097706092	65
HG	26522000	241,00	4011097741956	170
HG	26522400	241,00	4011097741963	170
HG	26523000	251,00	4011097741970	170
HG	26523400	251,00	4011097741987	170
HG	26524000	241,00	4011097751993	168
HG	26524400	241,00	4011097752006	168
HG	26528000	251,00	4011097752068	168
HG	26528400	251,00	4011097752075	168
HG	26530000	95,00	4011097706764	66
HG	26530140	137,00	4059625264027	66
HG	26530340	137,00	4059625264010	66
HG	26530400	95,00	4011097726663	66
HG	26530670	128,00	4059625263990	66
HG	26530700	128,00	4059625264003	66
HG	26530990	137,00	4059625026830	66
HG	26531000	97,00	4011097719115	66
HG	26531140	141,00	4059625265925	66
HG	26531340	141,00	4059625265901	66
HG	26531400	97,00	4011097726946	66
HG	26531670	131,00	4059625265888	66
HG	26531700	131,00	4059625265895	66
HG	26531990	141,00	4059625265918	66
HG	26532400	52,00	4011097792057	105
HG	26533400	51,00	4011097792040	108
HG	26534400	62,00	4011097792033	105
HG	26535400	59,00	4011097792026	108
HG	26536400	70,00	4011097792019	104
HG	26537400	67,00	4011097792002	107
HG	26538400	72,00	4011097791999	104
HG	26539400	70,00	4011097791982	107
HG	26550000	115,00	4011097720067	64
HG	26550400	115,00	4011097720050	64
HG	26551000	119,00	4011097720043	64
HG	26551400	119,00	4011097720036	64
HG	26553400	57,00	4011097791975	106
HG	26554400	61,00	4011097791968	108
HG	26555400	63,00	4011097791951	105
HG	26560400	128,00	4011097744858	94
HG	26561400	136,00	4011097736228	94
HG	26562400	119,00	4011097744841	96
HG	26563400	126,00	4011097736433	96
HG	26564400	103,00	4011097744834	97
HG	26565400	105,00	4011097736426	97
HG	26566400	120,00	4011097767048	98
HG	26567400	39,00	4011097791944	127
HG	26568400	41,00	4011097791937	127
HG	26569400	43,00	4011097791920	127
HG	26570400	144,00	4011097744827	93
HG	26571400	147,00	4011097736419	93
HG	26572400	133,00	4011097744810	95
HG	26573400	136,00	4011097736402	95
HG	26574400	112,00	4011097744803	97
HG	26575400	115,00	4011097736396	97
HG	26580400	128,00	4011097753911	89
HG	26581400	136,00	4011097736389	89
HG	26582400	119,00	4011097753904	91
HG	26583400	126,00	4011097736372	91
HG	26584400	103,00	4011097753898	92

Marque	N° article	Euro h. t.	EAN	Page
HG	26585400	105,00	4011097736365	92
HG	26586400	120,00	4011097767055	93
HG	26590400	144,00	4011097753881	88
HG	26591400	147,00	4011097736358	88
HG	26592400	133,00	4011097753850	90
HG	26593400	136,00	4011097736341	90
HG	26594400	112,00	4011097753843	92
HG	26595400	115,00	4011097736334	92
HG	26600000	665,00	4011097754369	166
HG	26601000	707,00	4011097754826	165
HG	26604000	601,00	4011097754383	163
HG	26605000	661,00	4011097754390	164
HG	26609000	592,00	4011097754864	153
HG	26609400	592,00	4011097754376	153
HG	26620000	194,00	4011097706061	78
HG	26620400	194,00	4011097706078	78
HG	26621000	202,00	4011097706306	77
HG	26621400	202,00	4011097706313	77
HG	26622000	197,00	4011097711799	78
HG	26622400	197,00	4011097712000	78
HG	26623000	202,00	4011097712017	77
HG	26623400	202,00	4011097712024	77
HG	26626000	353,00	4011097691893	78
HG	26626400	353,00	4011097692043	78
HG	26630000	194,00	4011097719108	82
HG	26630400	194,00	4011097726953	82
HG	26631000	202,00	4011097719092	81
HG	26631400	202,00	4011097726960	81
HG	26632000	197,00	4011097719085	82
HG	26632400	197,00	4011097726984	82
HG	26633000	202,00	4011097719078	81
HG	26633400	202,00	4011097726991	81
HG	26690400	37,00	4011097791913	127
HG	26691400	40,00	4011097791906	126
HG	26692400	42,00	4011097791890	126
HG	26693400	46,00	4011097791883	126
HG	26694400	49,00	4011097791876	126
HG	26700000	125,00	4011097808741	121
HG	26700400	125,00	4011097808734	121
HG	26701000	125,00	4011097808727	122
HG	26701400	125,00	4011097808710	122
HG	26720000	127,00	4011097758107	121
HG	26720400	127,00	4011097758114	121
HG	26721000	127,00	4011097758121	122
HG	26721400	127,00	4011097758138	122
HG	26723000	213,00	4011097770970	175
HG	26724000	226,00	4011097770963	175
HG	26726000	219,00	4011097770949	173
HG	26727000	235,00	4011097770932	173
HG	26790000	692,00	4011097801711	202
HG	26791000	790,00	4011097801704	205
HG	26792000	995,00	4011097801698	204
HG	26793000	736,00	4011097806280	206
HG	26794000	769,00	4011097806297	202
HG	26800400	69,00	4011097744599	67
HG	26801400	75,00	4011097736273	67
HG	26802400	50,00	4011097744582	67
HG	26803400	54,00	4011097736266	67
HG	26804400	38,00	4011097744575	68
HG	26805400	42,00	4011097736327	68
HG	26806400	42,00	4011097752037	68
HG	26810400	69,00	4011097750026	66
HG	26811400	75,00	4011097736259	66
HG	26812400	50,00	4011097750033	66
HG	26813400	54,00	4011097736242	66
HG	26814400	38,00	4011097750040	67
HG	26815400	42,00	4011097736235	67
HG	26816400	42,00	4011097752136	67
HG	26840180	120,00	4059625241660	186
HG	26842000	1.337,00	4059625241653	186
HG	26842700	1.738,00	4059625241646	186
HG	26843000	352,00	4059625201411	129
HG	26843700	459,00	4059625201404	129
HG	26844000	267,00	4059625201398	444
HG	26844700	347,00	4059625201381	444
HG	26851000	167,00	4059625216095	120
HG	26851700	215,00	4059625216408	120
HG	26852000	165,00	4059625216415	120
HG	26852700	213,00	4059625216422	120
HG	26856000	151,00	4059625216439	120
HG	26856700	195,00	4059625216446	120
HG	26857000	147,00	4059625216453	120
HG	26857700	192,00	4059625216460	120
HG	26858000	352,00	4059625201374	130
HG	26858700	459,00	4059625201367	130
HG	26864000	103,00	4059625189696	64
HG	26864140	154,00	4059625264935	64
HG	26864340	154,00	4059625264911	64
HG	26864670	133,00	4059625264904	64
HG	26864700	133,00	4059625189702	64
HG	26864990	154,00	4059625264928	64
HG	26865000	103,00	4059625198544	64
HG	26865140	154,00	4059625264973	64
HG	26865340	154,00	4059625264959	64
HG	26865670	133,00	4059625264942	64
HG	26865700	133,00	4059625198575	64
HG	26865990	154,00	4059625264966	64
HG	26866000	85,00	4059625213407	64
HG	26866140	128,00	4059625265710	64
HG	26866340	128,00	4059625265673	64
HG	26866670	111,00	4059625264980	64
HG	26866700	111,00	4059625220054	64
HG	26866990	128,00	4059625265703	64
HG	26867000	85,00	4059625220085	64
HG	26867140	128,00	4059625265758	64
HG	26867340	128,00	4059625265734	64
HG	26867670	111,00	4059625265727	64
HG	26867700	111,00	4059625220092	64
HG	26867990	128,00	4059625265741	64
HG	26890140	1.244,00	4059625265970	203
HG	26890340	1.244,00	4059625265956	203
HG	26890670	1.161,00	4059625265932	203
HG	26890700	1.161,00	4059625265949	203
HG	26890990	1.244,00	4059625265963	203
HG	26891140	1.253,00	4059625266021	203
HG	26891340	1.253,00	4059625266007	203
HG	26891670	1.170,00	4059625265987	203
HG	26891700	1.170,00	4059625265994	203
HG	26891990	1.253,00	4059625266014	203
HG	26998000	775,00	4059625310847	174
HG	26999000	579,00	4059625310854	176
27				
HG	27008000	2.299,00	4011097691886	226
HG	27008400	2.299,00	4011097662251	226
HG	27013400	295,00	4011097745152	246
HG	27014400	309,00	4011097745169	112
HG	27028400	3.069,00	4011097771106	185
HG	27029400	3.621,00	4011097771120	184

Références et Prix Publics indicatifs HT

Marque	N° article	Euro h. t.	EAN	Page
HG	27032000	319,00	4011097679655	113
HG	27033000	326,00	4011097679662	112
HG	27034000	318,00	4011097679679	113
HG	27035000	323,00	4011097679686	112
HG	27036000	515,00	4011097679303	111
HG	27036400	515,00	4011097691824	111
HG	27037000	532,00	4011097679310	111
HG	27037400	532,00	4011097691831	111
HG	27038000	490,00	4011097727936	110
HG	27038400	490,00	4011097727943	110
HG	27039000	497,00	4011097727950	110
HG	27081400	295,00	4011097755243	111
HG	27082400	309,00	4011097755250	111
HG	27085000	334,00	4011097537566	113
HG	27086000	328,00	4011097537573	113
HG	27106400	3.633,00	4011097771113	184
HG	27109400	3.060,00	4011097771090	185
HG	27112000	1.413,00	4011097679549	189
HG	27112400	1.413,00	4011097679556	189
HG	27113000	1.655,00	4011097679563	190
HG	27113400	1.655,00	4011097679570	190
HG	27114000	1.100,00	4011097679587	196
HG	27115000	910,00	4011097679594	197
HG	27116000	919,00	4011097690117	197
HG	27117000	1.104,00	4011097690124	198
HG	27126000	1.734,00	4011097716954	188
HG	27126400	1.734,00	4011097716947	188
HG	27127000	2.028,00	4011097716930	187
HG	27127400	2.028,00	4011097716923	187
HG	27129000	1.045,00	4011097718132	195
HG	27129400	1.045,00	4011097718125	195
HG	27133000	1.189,00	4011097718118	195
HG	27133400	1.189,00	4011097718101	195
HG	27135000	540,00	4011097690131	215
HG	27154000	475,00	4011097625225	216
HG	27185000	634,00	4011097689692	212
HG	27188000	709,00	4011097690148	212
HG	27222000	655,00	4011097690155	214
HG	27223000	889,00	4011097690162	213
HG	27224000	537,00	4011097690179	215
HG	27247400	327,00	4011097770000	209
HG	27248400	338,00	4011097770024	201
HG	27253400	729,00	4011097745114	207
HG	27254400	739,00	4011097751740	207
HG	27255400	709,00	4011097751733	209
HG	27256400	739,00	4011097751726	199
HG	27257400	749,00	4011097751719	199
HG	27258400	719,00	4011097751702	201
HG	27264400	429,00	4011097751290	225
HG	27265400	457,00	4011097751283	225
HG	27266400	384,00	4011097751276	225
HG	27267000	450,00	4011097775944	221
HG	27268000	496,00	4011097775937	221
HG	27269000	419,00	4011097775920	223
HG	27270000	408,00	4011097775913	224
HG	27271000	460,00	4011097775906	217
HG	27281000	508,00	4011097775890	217
HG	27282000	1.528,00	4011097754222	192
HG	27282400	1.528,00	4011097754239	192
HG	27283000	1.742,00	4011097755205	188
HG	27283400	1.742,00	4011097755212	188
HG	27284000	429,00	4011097775883	219
HG	27286000	1.425,00	4011097754246	189
HG	27286400	1.425,00	4011097754253	189

Marque	N° article	Euro h. t.	EAN	Page
HG	27288000	1.620,00	4011097751245	191
HG	27288400	1.620,00	4011097751238	191
HG	27289000	418,00	4011097775876	220
HG	27294000	839,00	4011097773896	169
HG	27295000	810,00	4011097775500	170
HG	27296000	1.322,00	4011097775517	153
HG	27297000	1.208,00	4011097775524	156
HG	27298000	645,00	4011097801681	218
HG	27320000	635,00	4011097801674	222
HG	27337000	527,00	4011097720609	154
HG	27337400	527,00	4011097720593	154
HG	27351400	885,00	4011097769011	208
HG	27352400	915,00	4011097769028	200
HG	27355000	63,00	4011097815732	117
HG	27356000	74,00	4011097815749	117
HG	27361000	1.360,00	4011097971735	194
HG	27362000	1.380,00	4011097971728	194
HG	27363000	1.605,00	4011097971711	193
HG	27364000	1.624,00	4011097971704	193
HG	27370000	525,00	4011097625126	165
HG	27371000	630,00	4011097625140	164
HG	27375000	532,00	4011097655727	165
HG	27376000	649,00	4011097691435	164
HG	27378000	569,00	4011097720586	154
HG	27378400	569,00	4011097720579	154
HG	27380000	475,00	4011097625119	164
HG	27381000	595,00	4011097625133	163
HG	27383000	484,00	4011097655734	164
HG	27385000	582,00	4011097706894	153
HG	27385400	582,00	4011097707303	153
HG	27388000	78,00	4011097783253	179
HG	27389000	78,00	4011097783260	178
HG	27389140	120,00	4059625234471	178
HG	27389340	120,00	4059625234488	178
HG	27389670	112,00	4059625234495	178
HG	27389700	112,00	4059625234464	178
HG	27389990	120,00	4059625234457	178
HG	27390000	1.130,00	4011097619613	156
HG	27390400	1.130,00	4011097619620	156
HG	27393000	57,00	4011097769837	178
HG	27393140	88,00	4059625234518	178
HG	27393340	88,00	4059625234525	178
HG	27393670	83,00	4059625234440	178
HG	27393700	83,00	4059625234501	178
HG	27393990	88,00	4059625234532	178
HG	27409000	62,00	4011097476124	177
HG	27410000	317,00	4011097460918	177
HG	27411000	30,00	4011097112930	176
HG	27412000	62,00	4011097112947	177
HG	27413000	87,00	4011097112978	177
HG	27413140	132,00	4011097819983	177
HG	27413340	132,00	4011097819976	177
HG	27413670	128,00	4059625264034	177
HG	27413700	128,00	4059625264041	177
HG	27413990	132,00	4011097820064	177
HG	27414000	46,00	4011097614083	132
HG	27418000	246,00	4011097470214	178
HG	27437000	1.222,00	4011097619866	157
HG	27437400	1.222,00	4011097617725	157
HG	27441000	68,00	4011097537580	173
HG	27443000	88,00	4011097537597	172
HG	27446000	90,00	4011097759746	177
HG	27450000	205,00	4011097587431	172
HG	27452000	96,00	4011097235219	131

Marque	N° article	Euro h. t.	EAN	Page
HG	27453000	36,00	4011097514383	131
HG	27454000	32,00	4011097113258	131
HG	27454140	48,00	4011097892863	131
HG	27454340	48,00	4011097892825	131
HG	27454670	38,00	4059625266090	131
HG	27454700	38,00	4059625266106	131
HG	27454990	48,00	4011097113425	131
HG	27458000	55,00	4011097113449	131
HG	27461000	582,00	4011097528205	167
HG	27463000	542,00	4011097528229	168
HG	27467000	59,00	4011097759753	178
HG	27474000	582,00	4011097413693	167
HG	27477000	542,00	4011097413709	168
HG	27479000	61,00	4011097381138	177
HG	27492000	716,00	4011097583556	165
HG	27493000	696,00	4011097563831	165
HG	27494000	655,00	4011097563824	166
HG	27505000	32,00	4011097678733	131
HG	27506000	36,00	4011097678726	131
HG	27521000	24,00	4011097157818	128
HG	27558000	42,00	4011097570228	127
HG	27559000	44,00	4011097570242	127
HG	27574000	55,00	4011097663968	125
HG	27575000	57,00	4011097663975	125
HG	27576000	32,00	4011097663982	128
HG	27577000	36,00	4011097663999	128
HG	27592000	67,00	4011097537436	125
HG	27593000	94,00	4011097537443	124
HG	27594000	70,00	4011097537450	125
HG	27595000	96,00	4011097537474	124
HG	27607000	431,00	4059625137161	166
HG	27610000	96,00	4011097537504	117
HG	27611000	88,00	4011097537511	117
HG	27617000	168,00	4011097594590	119
HG	27617820	241,00	4011097594903	119
HG	27620000	402,00	4059625137178	166
HG	27623000	369,00	4059625137185	167
HG	27630000	768,00	4059625196052	210
HG	27633000	914,00	4059625154892	196
HG	27633140	1.462,00	4059625230978	196
HG	27633340	1.462,00	4059625230985	196
HG	27633670	1.372,00	4059625230992	196
HG	27633700	1.372,00	4059625231005	196
HG	27633990	1.462,00	4059625231012	196
HG	27636000	277,00	4011097587448	115
HG	27646000	468,00	4011097856988	83
HG	27646400	468,00	4011097856971	83
HG	27647000	468,00	4011097856964	83
HG	27647400	468,00	4011097856957	83
HG	27648000	369,00	4011097856940	84
HG	27648400	369,00	4011097856933	84
HG	27649000	374,00	4011097856926	84
HG	27649400	374,00	4011097856919	84
HG	27652000	68,00	4011097607139	110
HG	27653000	109,00	4011097607146	101
HG	27654000	194,00	4059625154908	80
HG	27660000	779,00	4059625196045	210
HG	27667000	202,00	4059625154915	80
HG	27668000	127,00	4059625157077	121
HG	27669000	125,00	4059625157084	121
HG	27671000	370,00	4059625214145	74
HG	27672000	370,00	4059625214152	74
HG	27673000	477,00	4059625214169	75
HG	27674000	477,00	4059625214176	75

Marque	N° article	Euro h. t.	EAN	Page
HG	27687000	927,00	4059625196038	211
HG	27694000	186,00	4059625261309	176
HG	27694140	284,00	4059625266199	176
HG	27694340	284,00	4059625266175	176
HG	27694670	267,00	4059625266168	176
HG	27694700	267,00	4059625261316	176
HG	27694990	284,00	4059625266182	176
HG	27717000	83,00	4011097664828	103
HG	27724000	94,00	4011097664835	103
HG	27728000	60,00	4011097664859	109
HG	27729000	63,00	4011097664866	109
HG	27764000	63,00	4011097610221	109
HG	27771000	109,00	4011097537290	101
HG	27772000	97,00	4011097537405	102
HG	27774000	136,00	4011097537412	99
HG	27775000	128,00	4011097537429	100
HG	27776000	100,00	4011097537528	102
HG	27802000	226,00	4011097679600	79
HG	27802400	226,00	4011097679617	79
HG	27803000	240,00	4011097679624	79
HG	27803400	240,00	4011097679631	79
HG	27812400	215,00	4011097803265	114
HG	27813400	259,00	4011097803272	114
HG	27844000	277,00	4011097619637	114
HG	27853000	408,00	4011097622217	98
HG	27853400	408,00	4011097617718	98
HG	27856000	226,00	4011097720029	76
HG	27856400	226,00	4011097720012	76
HG	27857000	232,00	4011097720005	76
HG	27857400	232,00	4011097719894	76
HG	27939670	1.915,00	4059625321546	162
28				
HG	28010000	319,00	4059625203026	454
HG	28010140	465,00	4059625241639	454
HG	28010340	465,00	4059625241622	454
HG	28010670	416,00	4059625241615	454
HG	28010700	416,00	4059625241608	454
HG	28010990	465,00	4059625241592	454
HG	28016000	64,00	4059625206676	455
HG	28020000	319,00	4059625203002	454
HG	28021000	161,00	4059625206690	455
HG	28071000	28,00	4011097115498	513
HG	28132000	39,00	4011097557854	134
HG	28134000	42,00	4011097557861	134
HG	28136000	41,00	4011097557847	134
HG	28167000	19,00	4011097796055	135
HG	28168000	20,00	4011097796062	135
HG	28169000	24,00	4011097796079	135
HG	28248000	48,00	4059625024799	134
HG	28249000	45,00	4059625024782	134
HG	28262000	13,00	4011097314044	135
HG	28264000	19,00	4011097314051	135
HG	28266000	14,00	4011097260860	135
HG	28272000	25,00	4011097314013	134
HG	28272140	41,00	4011097838779	134
HG	28272340	41,00	4011097838748	134
HG	28272450	41,00	4011097327099	134
HG	28272670	32,00	4059625302125	134
HG	28272700	32,00	4059625302132	134
HG	28272990	41,00	4011097838984	134
HG	28274000	29,00	4011097314020	134
HG	28276000	27,00	4011097314037	510
HG	28276090	52,00	4011097327143	510
HG	28276140	44,00	4011097839677	510

Marque	N° article	Euro h. t.	EAN	Page
HG	28276330	42,00	4011097667188	510
HG	28276340	44,00	4011097839639	510
HG	28276430	42,00	4011097667195	510
HG	28276450	41,00	4011097327150	510
HG	28276460	42,00	4011097667201	510
HG	28276480	42,00	4011097667218	510
HG	28276610	42,00	4011097667225	510
HG	28276670	36,00	4059625231029	510
HG	28276700	36,00	4059625231036	510
HG	28276800	44,00	4011097411804	510
HG	28276810	42,00	4011097411828	510
HG	28276880	42,00	4011097327181	510
HG	28276990	44,00	4011097839950	510
HG	28307000	110,00	4011097280011	522
HG	28324000	29,00	4011097594958	129
HG	28328000	40,00	4011097734514	129
HG	28331000	26,00	4011097487311	129
HG	28335000	37,00	4011097734293	129
HG	28346000	29,00	4011097116969	71
HG	28387000	49,00	4059625214121	128
HG	28387140	57,00	4059625231043	128
HG	28387340	57,00	4059625231050	128
HG	28387670	53,00	4059625231067	128
HG	28387700	53,00	4059625231074	128
HG	28387990	57,00	4059625231081	128
HG	28389000	42,00	4011097254418	522
HG	28414180	111,00	4011097591766	158
HG	28417000	4.055,00	4011097591742	158
HG	28418000	4.877,00	4011097591759	158
HG	28430000	139,00	4011097610948	179
HG	28430400	139,00	4011097615936	179
HG	28433000	1.359,00	4011097660936	160
HG	28433400	1.359,00	4011097681542	160
HG	28462000	70,00	4011097607184	173
HG	28535000	38,00	4011097537306	69
HG	28536000	69,00	4011097537016	69
HG	28536330	89,00	4011097681177	510
HG	28536430	89,00	4011097681160	510
HG	28536450	89,00	4011097681153	510
HG	28536460	89,00	4011097681146	510
HG	28536480	89,00	4011097681139	510
HG	28536610	89,00	4011097681115	510
HG	28536710	89,00	4011097681122	510
HG	28537000	40,00	4011097537269	69
HG	28538000	71,00	4011097537276	69
HG	28539000	82,00	4011097591469	69
HG	28548000	149,00	4011097610023	68
HG	28548090	186,00	4011097806433	68
HG	28557000	164,00	4011097617701	68
HG	28557400	164,00	4011097618197	68
HG	28558000	103,00	4011097625102	68
HG	28558400	103,00	4011097617688	68
HG	28561000	36,00	4011097570105	71
HG	28562000	29,00	4011097570112	70
HG	28563000	41,00	4011097570129	70
HG	28567000	164,00	4011097641812	68
HG	28567400	164,00	4011097641829	68
HG	28568000	103,00	4011097641836	68
HG	28568400	103,00	4011097641843	68
HG	28580000	30,00	4011097664804	69
HG	28583000	35,00	4011097664811	69
HG	28585000	21,00	4011097664842	71
HG	28587000	115,00	4011097679327	65
HG	28587400	115,00	4011097679334	65
HG	28588000	119,00	4011097679341	65
HG	28588400	119,00	4011097679358	65
HG	28631000	128,00	4011097487175	116
HG	28631140	196,00	4059625231098	116
HG	28631340	196,00	4059625229606	116
HG	28631670	180,00	4059625231104	116
HG	28631700	180,00	4059625231111	116
HG	28631990	196,00	4059625231128	116
HG	28632000	120,00	4011097487199	116
HG	28632140	185,00	4059625231135	116
HG	28632340	185,00	4059625231142	116
HG	28632670	169,00	4059625231159	116
HG	28632700	169,00	4059625231166	116
HG	28632990	185,00	4059625231173	116
HG	28650000	18,00	4011097118789	510
HG	28672000	28,00	4011097118833	510
HG	28672450	52,00	4011097118857	510
HG	28672880	42,00	4011097151076	510
HG	28675000	28,00	4011097118901	511
HG	28678000	21,00	4011097537283	119
HG	28679000	38,00	4011097487557	119
HG	28684000	20,00	4011097205588	512
HG	28685000	28,00	4011097118970	512
31				
HG	31022000	329,00	4011097576602	348
HG	31023000	325,00	4011097646084	348
HG	31060000	243,00	4011097484006	348
HG	31068000	240,00	4011097540566	348
HG	31080000	235,00	4011097660967	339
HG	31081000	301,00	4011097660974	340
HG	31082000	310,00	4011097660981	341
HG	31084000	227,00	4011097661001	339
HG	31085000	293,00	4011097661018	341
HG	31086000	321,00	4011097661025	341
HG	31087000	305,00	4011097651231	340
HG	31088000	215,00	4011097661032	339
HG	31100000	632,00	4011097519210	350
HG	31101000	591,00	4011097519227	350
HG	31102000	670,00	4011097519234	350
HG	31103000	623,00	4011097519241	350
HG	31121000	235,00	4011097691527	339
HG	31130000	96,00	4011097679396	397
HG	31159000	324,00	4011097677903	348
HG	31161000	324,00	4011097641850	348
HG	31162000	339,00	4011097641867	349
HG	31163000	370,00	4011097641874	349
HG	31166000	205,00	4011097661049	341
HG	31171000	492,00	4011097679112	398
HG	31172000	447,00	4011097679129	398
HG	31173000	522,00	4011097679136	398
HG	31174000	499,00	4011097679143	398
HG	31183000	285,00	4011097661056	340
HG	31184000	304,00	4011097692319	341
HG	31185000	280,00	4011097705149	340
HG	31186000	213,00	4011097710402	339
HG	31187000	307,00	4011097674056	340
HG	31190000	721,00	4011097661063	345
HG	31280000	271,00	4011097661070	342
HG	31300000	369,00	4011097801667	330
HG	31300090	457,00	4011097801643	330
HG	31301000	369,00	4011097801629	330
HG	31301090	456,00	4011097801612	330
HG	31302000	408,00	4011097801605	330
HG	31302090	509,00	4011097801582	330

Marque	N° article	Euro h. t.	EAN	Page
HG	31303000	477,00	4011097801568	330
HG	31303090	583,00	4011097801544	330
HG	31306000	564,00	4011097802329	331
HG	31306090	711,00	4011097802305	331
HG	31307000	586,00	4011097802282	331
HG	31307090	750,00	4011097802268	331
HG	31320000	418,00	4011097801520	332
HG	31320090	524,00	4011097801513	332
HG	31330000	526,00	4011097802244	331
HG	31330090	656,00	4011097802220	331
HG	31331000	551,00	4011097802206	331
HG	31331090	681,00	4011097802183	331
HG	31340000	501,00	4011097801506	333
HG	31340090	622,00	4011097801490	333
HG	31345000	339,00	4011097801483	333
HG	31345090	426,00	4011097801476	333
HG	31360000	379,00	4011097801469	335
HG	31360090	475,00	4011097801452	335
HG	31365000	305,00	4011097801445	335
HG	31365090	383,00	4011097801438	335
HG	31441000	714,00	4011097812106	334
HG	31441090	907,00	4011097812113	334
HG	31445000	1.759,00	4011097809656	332
HG	31445090	2.248,00	4011097809632	332
HG	31449000	779,00	4011097813424	334
HG	31449090	976,00	4011097813431	334
HG	31454000	211,00	4011097748443	344
HG	31456000	201,00	4011097748467	346
HG	31460000	317,00	4011097484020	350
HG	31471000	1.666,00	4011097760667	343
HG	31480000	300,00	4011097656687	343
HG	31493000	211,00	4011097661131	344
HG	31494000	202,00	4011097661148	344
HG	31517000	118,00	4011097679402	395
HG	31518000	151,00	4011097679419	396
HG	31519000	187,00	4011097679426	397
HG	31531000	200,00	4011097795201	396
HG	31532000	195,00	4011097795218	396
HG	31539000	95,00	4011097734026	393
HG	31604000	100,00	4011097706160	393
HG	31607000	120,00	4011097679433	395
HG	31608000	155,00	4011097679440	396
HG	31609000	190,00	4011097679457	397
HG	31621000	120,00	4011097691510	395
HG	31657000	125,00	4011097696089	395
HG	31658000	159,00	4011097696096	396
HG	31660000	266,00	4011097484037	351
HG	31677000	41,00	4011097665290	276
HG	31680000	255,00	4011097656694	345
HG	31685000	201,00	4011097661155	346
HG	31730000	100,00	4011097590769	393
HG	31733000	97,00	4011097590783	393
HG	31738000	100,00	4011097646305	394
HG	31806000	119,00	4011097641904	501
HG	31806800	170,00	4011097654829	501
HG	31815000	260,00	4011097718187	500
HG	31815670	367,00	4059625231180	500
HG	31815800	343,00	4011097718309	500
HG	31816000	122,00	4011097646312	501
HG	31817000	200,00	4011097718194	500
HG	31817670	292,00	4059625231197	500
HG	31817800	263,00	4011097726717	500
HG	31820000	169,00	4011097679464	501
HG	31820670	256,00	4059625231203	501
HG	31820800	219,00	4011097679471	501
HG	31825000	175,00	4011097708041	501
HG	31910000	123,00	4011097725819	394
HG	31911000	150,00	4011097725833	435
HG	31913000	155,00	4011097725864	435
HG	31914000	120,00	4011097757421	394
HG	31915000	147,00	4011097757438	435
HG	31916000	128,00	4011097725857	436
HG	31917000	150,00	4011097757445	432
HG	31920000	108,00	4011097591506	399
HG	31922000	117,00	4011097706177	399
HG	31926000	123,00	4011097646688	399
HG	31927000	165,00	4011097728544	399
HG	31928000	113,00	4011097646329	398
HG	31930000	130,00	4011097629889	402
HG	31938000	130,00	4011097646336	401
HG	31940000	128,00	4011097591520	400
HG	31945000	147,00	4011097602523	400
HG	31948000	128,00	4011097646343	400
HG	31960000	105,00	4011097591544	402
HG	31964000	135,00	4011097708560	403
HG	31965000	133,00	4011097602615	403
HG	31968000	105,00	4011097646350	402
HG	31971000	106,00	4011097641539	295
32				
HG	32129000	82,00	4011097617909	71
HG	32475000	177,00	4011097397962	376
HG	32500000	227,00	4011097812786	311
HG	32500140	387,00	4059625229286	311
HG	32500340	387,00	4059625229293	311
HG	32500670	342,00	4059625231210	311
HG	32500700	342,00	4059625231227	311
HG	32500990	387,00	4059625229309	311
HG	32501000	215,00	4011097812762	310
HG	32502000	231,00	4011097812755	311
HG	32503000	235,00	4011097812724	311
HG	32506000	240,00	4011097812687	312
HG	32507000	244,00	4011097812649	312
HG	32507140	416,00	4059625229316	312
HG	32507340	416,00	4059625229330	312
HG	32507670	367,00	4059625212455	312
HG	32507700	367,00	4059625212462	312
HG	32507990	416,00	4059625229347	312
HG	32508000	252,00	4011097812625	312
HG	32511000	339,00	4011097812588	313
HG	32511140	576,00	4059625222539	313
HG	32511340	576,00	4059625222546	313
HG	32511670	508,00	4059625231234	313
HG	32511700	508,00	4059625231241	313
HG	32511990	576,00	4059625222553	313
HG	32512000	347,00	4011097812540	313
HG	32512140	589,00	4059625229354	313
HG	32512340	589,00	4059625229378	313
HG	32512670	521,00	4059625231500	313
HG	32512700	521,00	4059625231517	313
HG	32512990	589,00	4059625229385	313
HG	32514000	322,00	4011097810973	317
HG	32515000	339,00	4011097835297	317
HG	32515140	576,00	4059625229392	317
HG	32515340	576,00	4059625229408	317
HG	32515670	508,00	4059625231524	317
HG	32515700	508,00	4059625231531	317
HG	32515990	576,00	4059625229415	317
HG	32520000	318,00	4011097812472	319

Marque	N° article	Euro h. t.	EAN	Page
HG	32520140	541,00	4059625229446	319
HG	32520340	541,00	4059625229453	319
HG	32520670	478,00	4059625231548	319
HG	32520700	478,00	4059625231555	319
HG	32520990	541,00	4059625229460	319
HG	32525000	289,00	4011097835280	315
HG	32526000	310,00	4011097835273	315
HG	32526140	528,00	4059625229422	315
HG	32526340	528,00	4059625204672	315
HG	32526670	465,00	4059625231562	315
HG	32526700	465,00	4059625231579	315
HG	32526990	528,00	4059625229439	315
HG	32530000	1.016,00	4011097835266	318
HG	32531000	772,00	4011097835259	322
HG	32532000	1.499,00	4011097835242	319
HG	32532140	2.549,00	4059625229491	319
HG	32532340	2.549,00	4059625229507	319
HG	32532670	2.249,00	4059625231586	319
HG	32532700	2.249,00	4059625231593	319
HG	32532990	2.549,00	4059625229514	319
HG	32540000	297,00	4011097812410	321
HG	32540140	505,00	4059625231708	321
HG	32540340	505,00	4059625229477	321
HG	32540670	446,00	4059625231715	321
HG	32540700	446,00	4059625231722	321
HG	32540990	505,00	4059625231739	321
HG	32542000	194,00	4059625007266	323
HG	32543000	289,00	4011097835235	323
HG	32543140	491,00	4059625231746	323
HG	32543340	491,00	4059625231753	323
HG	32543670	433,00	4059625231760	323
HG	32543700	433,00	4059625231777	323
HG	32543990	491,00	4059625231784	323
HG	32545000	202,00	4011097826097	321
HG	32545140	344,00	4059625231791	321
HG	32545340	344,00	4059625229484	321
HG	32545670	304,00	4059625231807	321
HG	32545700	304,00	4059625231814	321
HG	32545990	344,00	4059625231821	321
HG	32548000	240,00	4011097835228	323
HG	32550000	578,00	4011097835211	324
HG	32552000	578,00	4011097835198	326
HG	32560000	202,00	4011097812373	327
HG	32560140	344,00	4059625241585	327
HG	32560340	344,00	4059625241578	327
HG	32560670	304,00	4059625241561	327
HG	32560700	304,00	4059625241554	327
HG	32560990	344,00	4059625241547	327
HG	32565000	190,00	4011097826066	327
HG	32565140	323,00	4059625231883	327
HG	32565340	323,00	4059625231890	327
HG	32565670	285,00	4059625231906	327
HG	32565700	285,00	4059625231913	327
HG	32565990	323,00	4059625231920	327
HG	32570000	273,00	4011097812335	310
HG	32571000	277,00	4011097812304	310
HG	32572000	388,00	4011097812274	310
HG	32841000	297,00	4011097521565	495
HG	32851000	214,00	4011097521558	496
36				
AX	36391000	72,00	4011097233413	518
AX	36991000	42,00	4011097233338	518
40				
HG	40068000	18,00	4011097218939	446
HG	40088000	18,00	4011097120461	446
HG	40089000	52,00	4011097147208	446
HG	40418000	106,00	4011097191669	474
HG	40418800	160,00	4011097304342	474
HG	40438000	55,00	4059625131589	474
HG	40438340	73,00	4059625297469	474
HG	40438670	73,00	4059625297452	474
HG	40438800	73,00	4059625131596	474
HG	40448000	78,00	4059625131602	474
HG	40448670	101,00	4059625297445	474
HG	40448800	101,00	4059625131619	474
HG	40468000	78,00	4059625131626	474
HG	40468670	101,00	4059625297438	474
HG	40468800	101,00	4059625131633	474
HG	40511000	20,00	4011097584805	444
HG	40511820	28,00	4011097585246	444
HG	40512000	86,00	4011097584584	444
HG	40512820	128,00	4011097585284	444
HG	40513000	86,00	4011097584812	445
HG	40513820	128,00	4011097585222	445
HG	40514000	114,00	4011097584829	444
HG	40514820	171,00	4011097585314	444
HG	40515000	73,00	4011097584843	444
HG	40515820	106,00	4011097585291	444
HG	40516000	101,00	4011097584591	445
HG	40516820	149,00	4011097585239	445
HG	40517000	59,00	4011097584836	445
HG	40517820	86,00	4011097585338	445
HG	40518000	73,00	4011097584881	444
HG	40518820	106,00	4011097585307	444
HG	40522000	128,00	4011097584850	445
HG	40522820	193,00	4011097585321	445
HG	40523000	73,00	4011097584874	445
HG	40523820	108,00	4011097585253	445
HG	40526000	59,00	4011097585260	445
HG	40526820	86,00	4011097585277	445
HG	40960000	110,00	4059625175194	475
HG	40961000	83,00	4059625175200	475
HG	40962800	98,00	4059625189276	475
HG	40963000	49,00	4059625189269	475
41				
HG	41501000	21,00	4011097618425	304
HG	41502000	102,00	4011097618418	304
HG	41503000	136,00	4011097618289	303
HG	41504000	103,00	4011097618272	303
HG	41505000	164,00	4011097618432	305
HG	41506000	136,00	4011097618401	304
HG	41508000	128,00	4011097618258	304
HG	41512000	119,00	4011097618265	304
HG	41513000	119,00	4011097618296	304
HG	41518000	102,00	4011097618241	305
HG	41710000	27,00	4059625123140	447
HG	41711000	8,00	4059625123089	448
HG	41712000	54,00	4059625123010	448
HG	41713000	42,00	4059625123102	447
HG	41714000	37,00	4059625123133	447
HG	41715000	27,00	4059625123058	447
HG	41716000	42,00	4059625123003	447
HG	41717000	27,00	4059625123126	449
HG	41718000	27,00	4059625123041	447
HG	41720000	74,00	4059625123027	448
HG	41722000	37,00	4059625123034	449
HG	41723000	37,00	4059625123119	448
HG	41724000	27,00	4059625123065	448

Marque	N° article	Euro h. t.	EAN	Page
HG	41725000	15,00	4059625123096	448
HG	41726000	27,00	4059625123072	449
HG	41727000	113,00	4059625131374	450
HG	41728000	192,00	4059625131381	449
43				
HG	43303800	1.081,00	4059625007167	464
HG	43306800	850,00	4059625007105	464
HG	43314170	426,00	4059625104729	470
HG	43314290	426,00	4059625104712	470
HG	43314380	426,00	4059625104705	470
HG	43330170	426,00	4059625173572	470
HG	43330290	426,00	4059625173565	470
HG	43330380	426,00	4059625173558	470
HG	43331800	826,00	4059625177792	464
HG	43426800	431,00	4059625007198	465
HG	43427800	449,00	4059625007204	465
HG	43428800	473,00	4059625007211	466
HG	43431170	340,00	4059625104903	471
HG	43431290	340,00	4059625104897	471
HG	43431380	340,00	4059625104880	471
HG	43432170	413,00	4059625104873	471
HG	43432290	413,00	4059625104866	471
HG	43432380	413,00	4059625104859	471
HG	43921800	27,00	4059625248737	472
HG	43927000	23,00	4059625105009	472
HG	43931800	46,00	4059625248713	472
HG	43937000	41,00	4059625104989	473
HG	43941800	32,00	4059625248690	472
HG	43947000	28,00	4059625104965	473
50				
HG	50001000	39,00	4011097146867	458
HG	50100000	58,00	4011097369495	458
HG	50100140	88,00	4011097820125	458
HG	50100340	88,00	4011097820101	458
HG	50100670	76,00	4059625266113	458
HG	50100700	76,00	4059625266120	458
HG	50100990	88,00	4011097820286	458
HG	50105000	26,00	4011097716282	458
52				
HG	52053000	26,00	4011097123431	459
HG	52100000	133,00	4011097346199	458
HG	52105000	76,00	4011097440804	459
HG	52105140	116,00	4059625001400	459
HG	52105340	116,00	4059625001370	459
HG	52105670	114,00	4059625240182	459
HG	52105700	114,00	4059625240199	459
HG	52105990	116,00	4059625001707	459
HG	52120000	202,00	4011097369563	458
53				
HG	53002000	21,00	4011097123912	459
HG	53428000	14,00	4011097124070	460
HG	53493000	26,00	4011097124193	460
HG	53493670	31,00	4059625315149	460
HG	53493700	31,00	4059625315132	460
HG	53646000	54,00	4011097124384	460
HG	53951000	5,00	4011097124612	523
HG	53985000	5,00	4011097124988	522
HG	53987000	5,00	4011097124995	523
55				
HG	55213000	33,00	4011097125121	459
HG	55237000	26,00	4011097125138	460
56				
HG	56373000	15,00	4011097125282	457

Marque	N° article	Euro h. t.	EAN	Page
58				
HG	58123000	268,00	4011097363363	453
HG	58125180	107,00	4011097140223	453
HG	58126180	152,00	4011097140230	453
HG	58127000	165,00	4011097140247	452
HG	58128000	226,00	4011097140353	452
HG	58140180	56,00	4011097233543	456
HG	58141180	80,00	4011097233574	456
HG	58142000	71,00	4011097233598	457
HG	58150000	85,00	4011097492650	457
HG	58185000	24,00	4011097233581	456
HG	58185140	37,00	4059625243985	456
HG	58185340	37,00	4059625243992	456
HG	58185670	34,00	4059625244203	456
HG	58185700	34,00	4059625244210	456
HG	58185990	37,00	4059625178706	456
HG	58186000	35,00	4011097440347	456
HG	58186820	53,00	4011097533346	456
HG	58192000	110,00	4011097412955	520
60				
HG	60056000	61,00	4011097609751	457
71				
HG	71020000	103,00	4059625009048	381
HG	71022000	103,00	4059625009024	381
HG	71030000	124,00	4059625008997	381
HG	71032000	124,00	4059625008973	382
HG	71040000	135,00	4059625008577	385
HG	71042000	135,00	4059625008935	385
HG	71045000	159,00	4059625034170	385
HG	71050000	99,00	4059625008614	383
HG	71060000	107,00	4059625008591	388
HG	71062000	107,00	4059625008911	387
HG	71065000	136,00	4059625034149	388
HG	71070000	84,00	4011097738710	407
HG	71071000	83,00	4011097738703	407
HG	71072000	80,00	4011097738697	407
HG	71075000	88,00	4011097738666	408
HG	71076000	83,00	4011097738659	408
HG	71077000	88,00	4011097738642	407
HG	71090000	133,00	4011097738628	409
HG	71091000	132,00	4011097738611	409
HG	71095000	136,00	4011097738604	410
HG	71100000	103,00	4011097738581	408
HG	71102000	101,00	4011097738567	409
HG	71105000	106,00	4011097738543	409
HG	71107000	106,00	4011097738529	408
HG	71120000	72,00	4011097738499	411
HG	71123000	157,00	4059625008843	382
HG	71124000	153,00	4059625008836	382
HG	71126000	194,00	4059625008072	383
HG	71127000	166,00	4059625034101	383
HG	71128000	189,00	4059625034095	383
HG	71130000	169,00	4011097738482	410
HG	71131000	168,00	4011097738475	410
HG	71133000	199,00	4011097738468	412
HG	71140000	234,00	4059625008812	384
HG	71142000	113,00	4059625008553	384
HG	71150000	91,00	4011097817040	419
HG	71151000	115,00	4011097817033	419
HG	71153000	84,00	4059625009994	419
HG	71154000	109,00	4059625010211	420
HG	71170000	93,00	4011097783475	407
HG	71171000	112,00	4011097783482	408
HG	71200000	118,00	4011097738444	413

Marque	N° article	Euro h. t.	EAN	Page
HG	71204000	98,00	4011097753836	412
HG	71220000	163,00	4011097738420	411
HG	71221000	103,00	4011097738413	411
HG	71222000	106,00	4011097738406	411
HG	71225000	111,00	4011097769981	410
HG	71243000	133,00	4011097768243	414
HG	71250000	105,00	4011097816166	420
HG	71263000	111,00	4011097768250	416
HG	71264000	128,00	4011097816159	421
HG	71267000	115,00	4011097816142	421
HG	71280000	130,00	4011097741451	506
HG	71285000	163,00	4011097738369	508
HG	71286000	201,00	4011097754024	508
HG	71287000	201,00	4011097754017	508
HG	71312000	118,00	4011097738314	415
HG	71315000	118,00	4011097738284	415
HG	71320000	100,00	4059625034064	386
HG	71324000	135,00	4059625008713	386
HG	71333000	334,00	4059625008706	387
HG	71400000	114,00	4011097738260	413
HG	71401000	114,00	4011097738253	413
HG	71405000	119,00	4011097738246	414
HG	71410000	89,00	4011097738222	361
HG	71413000	118,00	4059625150566	420
HG	71600000	95,00	4011097737799	416
HG	71601000	95,00	4011097737782	415
HG	71605000	106,00	4011097737775	416
HG	71613000	96,00	4059625150580	421
HG	71700000	119,00	4011097770703	356
HG	71701000	119,00	4011097770697	356
HG	71702000	115,00	4011097770680	356
HG	71703000	119,00	4011097770673	356
HG	71704000	115,00	4011097770666	356
HG	71706000	105,00	4011097770642	358
HG	71710000	145,00	4011097770765	357
HG	71710140	227,00	4059625232026	357
HG	71710340	227,00	4059625229521	357
HG	71710670	196,00	4059625232033	357
HG	71710700	196,00	4059625232040	357
HG	71710990	227,00	4059625232057	357
HG	71711000	145,00	4011097770758	357
HG	71712000	142,00	4011097770741	357
HG	71712140	217,00	4059625265789	357
HG	71712340	217,00	4059625147054	357
HG	71712670	188,00	4059625265765	357
HG	71712700	188,00	4059625265772	357
HG	71712990	217,00	4059625035573	357
HG	71713000	145,00	4011097770734	357
HG	71713140	227,00	4059625232064	357
HG	71713340	227,00	4059625232071	357
HG	71713670	196,00	4059625232088	357
HG	71713700	196,00	4059625232095	357
HG	71713990	227,00	4059625232101	357
HG	71714000	142,00	4011097770727	357
HG	71714140	217,00	4059625265833	357
HG	71714340	217,00	4059625265819	357
HG	71714670	188,00	4059625265796	357
HG	71714700	188,00	4059625265802	357
HG	71714990	217,00	4059625265826	357
HG	71716000	235,00	4011097770710	358
HG	71716140	379,00	4059625232118	358
HG	71716340	379,00	4059625229538	358
HG	71716670	328,00	4059625232125	358
HG	71716700	328,00	4059625232132	358

Marque	N° article	Euro h. t.	EAN	Page
HG	71716990	379,00	4059625232149	358
HG	71717000	230,00	4011097770826	358
HG	71717140	375,00	4059625265871	358
HG	71717340	375,00	4059625198001	358
HG	71717670	325,00	4059625265840	358
HG	71717700	325,00	4059625265857	358
HG	71717990	375,00	4059625265864	358
HG	71720000	151,00	4011097770819	360
HG	71720140	226,00	4059625250457	360
HG	71720340	226,00	4059625250440	360
HG	71720670	195,00	4059625250433	360
HG	71720700	195,00	4059625250426	360
HG	71720990	226,00	4059625250419	360
HG	71721000	145,00	4011097770802	360
HG	71729000	226,00	4011097770796	360
HG	71730000	543,00	4011097782409	362
HG	71732000	211,00	4011097770789	359
HG	71733000	265,00	4011097770871	360
HG	71733140	398,00	4059625232156	360
HG	71733340	398,00	4059625229545	360
HG	71733670	344,00	4059625232163	360
HG	71733700	344,00	4059625232170	360
HG	71733990	398,00	4059625170472	360
HG	71734000	235,00	4011097778457	359
HG	71734140	352,00	4059625232187	359
HG	71734340	352,00	4059625232194	359
HG	71734670	305,00	4059625232200	359
HG	71734700	305,00	4059625232217	359
HG	71734990	352,00	4059625232224	359
HG	71740000	185,00	4011097770864	361
HG	71740140	291,00	4059625232231	361
HG	71740340	291,00	4059625221754	361
HG	71740670	251,00	4059625232248	361
HG	71740700	251,00	4059625232255	361
HG	71740990	291,00	4059625232262	361
HG	71745000	163,00	4011097770840	361
HG	71745140	245,00	4059625232279	361
HG	71745340	245,00	4059625232286	361
HG	71745670	212,00	4059625232293	361
HG	71745700	212,00	4059625232309	361
HG	71745990	245,00	4059625232316	361
HG	71748000	406,00	4011097788807	363
HG	71748140	609,00	4059625232323	363
HG	71748340	609,00	4059625232330	363
HG	71748670	528,00	4059625232347	363
HG	71748700	528,00	4059625232354	363
HG	71748990	609,00	4059625232361	363
HG	71750000	194,00	4011097782379	355
HG	71751000	190,00	4011097775791	355
HG	71752000	283,00	4011097782416	355
HG	71753000	278,00	4011097775784	355
HG	71754000	220,00	4011097782355	358
HG	71754140	339,00	4059625246429	358
HG	71754340	339,00	4059625246412	358
HG	71754670	294,00	4059625246443	358
HG	71754700	294,00	4059625246450	358
HG	71754990	339,00	4059625246436	358
HG	71755000	218,00	4011097782348	358
HG	71760000	163,00	4011097770918	363
HG	71760140	254,00	4059625232378	363
HG	71760340	254,00	4059625232385	363
HG	71760670	220,00	4059625232392	363
HG	71760700	220,00	4059625232408	363
HG	71760990	254,00	4059625232415	363

Marque	N° article	Euro h. t.	EAN	Page
HG	71765000	133,00	4011097778327	364
HG	71765140	200,00	4059625232422	364
HG	71765340	200,00	4059625147061	364
HG	71765670	173,00	4059625232439	364
HG	71765700	173,00	4059625232446	364
HG	71765990	200,00	4059625232453	364
HG	71768000	138,00	4011097778310	364
HG	71800000	281,00	4059625085127	502
HG	71800800	362,00	4059625085110	502
HG	71801000	248,00	4059625085103	502
HG	71801800	321,00	4059625085097	502
HG	71802000	179,00	4059625085080	503
HG	71802800	229,00	4059625085073	503
HG	71805000	129,00	4059625085042	503
HG	71807000	164,00	4059625085011	504
HG	71808000	108,00	4059625085004	505
HG	71808800	142,00	4059625084991	505
HG	71809000	109,00	4059625084984	505
HG	71814000	174,00	4059625098356	504
HG	71814800	238,00	4059625098363	504
HG	71820000	325,00	4059625098370	502
HG	71820800	407,00	4059625098387	502
HG	71821000	290,00	4059625098394	503
HG	71821800	366,00	4059625098400	503
HG	71829000	215,00	4059625098417	504
HG	71829800	283,00	4059625098424	504
HG	71830000	105,00	4011097761268	507
HG	71832000	114,00	4011097766454	506
HG	71833000	149,00	4011097775487	506
HG	71835000	147,00	4011097766430	505
HG	71836000	152,00	4011097766423	507
HG	71837000	100,00	4011097766416	507
HG	71839000	110,00	4011097775753	506
HG	71921000	135,00	4059625008669	382
HG	71926000	118,00	4059625008645	388
HG	71970000	29,00	4011097737737	276
72				
HG	72010000	145,00	4011097770048	367
HG	72011000	145,00	4011097770116	367
HG	72012000	142,00	4011097770109	367
HG	72013000	145,00	4011097770093	367
HG	72014000	142,00	4011097770086	367
HG	72017000	128,00	4011097770055	370
HG	72020000	169,00	4011097770161	368
HG	72021000	165,00	4011097770154	368
HG	72022000	169,00	4011097770147	368
HG	72023000	165,00	4011097770130	368
HG	72031000	259,00	4011097770246	369
HG	72032000	255,00	4011097770239	369
HG	72040000	195,00	4011097770222	366
HG	72041000	190,00	4011097770215	366
HG	72042000	235,00	4011097770208	366
HG	72043000	231,00	4011097770192	366
HG	72044000	310,00	4011097770185	366
HG	72045000	304,00	4011097770178	366
HG	72105000	286,00	4011097770307	369
HG	72110000	235,00	4011097770291	370
HG	72111000	261,00	4011097770284	370
HG	72113000	461,00	4011097782546	368
HG	72115000	564,00	4011097782522	369
HG	72116000	559,00	4011097782515	369
HG	72200000	185,00	4011097770260	371
HG	72202000	235,00	4011097775494	371
HG	72400000	214,00	4011097770383	372
HG	72405000	190,00	4011097770352	372
HG	72410000	119,00	4011097770420	373
HG	72412000	1.531,00	4011097782508	371
HG	72416000	595,00	4011097770314	373
HG	72418000	592,00	4011097770406	374
HG	72600000	169,00	4011097770475	374
HG	72605000	163,00	4011097770444	375
HG	72800000	321,00	4059625255452	496
HG	72800670	417,00	4059625255445	496
HG	72800800	417,00	4059625255438	496
HG	72801000	366,00	4059625255421	497
HG	72801670	462,00	4059625255414	497
HG	72801800	462,00	4059625255407	497
HG	72802000	267,00	4059625255391	497
HG	72802670	356,00	4059625255384	497
HG	72802800	356,00	4059625255377	497
HG	72803000	311,00	4059625255360	497
HG	72803670	400,00	4059625255353	497
HG	72803800	400,00	4059625255346	497
HG	72804000	268,00	4059625255339	498
HG	72804670	286,00	4059625255322	498
HG	72804800	286,00	4059625255315	498
HG	72806000	193,00	4059625255308	498
HG	72806670	251,00	4059625255292	498
HG	72806800	251,00	4059625255285	498
HG	72808000	268,00	4059625255278	498
HG	72808670	286,00	4059625255261	498
HG	72808800	286,00	4059625255254	498
HG	72809000	312,00	4059625255247	499
HG	72809670	331,00	4059625255230	499
HG	72809800	331,00	4059625255223	499
HG	72810000	251,00	4011097772455	493
HG	72810800	337,00	4011097772462	493
HG	72813000	368,00	4011097772493	492
HG	72813800	485,00	4011097772707	492
HG	72814000	236,00	4011097823621	492
HG	72814800	317,00	4011097823614	492
HG	72815000	343,00	4011097823607	493
HG	72815800	448,00	4011097823591	493
HG	72820000	371,00	4011097772721	491
HG	72820800	493,00	4011097772738	491
HG	72821000	459,00	4011097772752	489
HG	72821800	591,00	4011097772769	489
HG	72822000	425,00	4011097823584	490
HG	72822800	561,00	4011097823577	490
HG	72840000	187,00	4059625255216	499
HG	72840670	244,00	4059625255209	499
HG	72840800	244,00	4059625255193	499
HG	72841000	66,00	4059625293218	475
HG	72841670	85,00	4059625293225	475
HG	72841800	85,00	4059625293232	475
73				
HG	73561000	63,00	4059625131503	449
HG	73800000	497,00	4059625017630	486
HG	73800800	630,00	4059625017623	486
HG	73801000	523,00	4059625017616	486
HG	73801800	666,00	4059625017609	486
HG	73802000	512,00	4059625017593	484
HG	73802800	645,00	4059625017586	484
HG	73803000	553,00	4059625017579	483
HG	73803800	707,00	4059625017562	483
HG	73804000	536,00	4059625017555	481
HG	73804800	696,00	4059625017548	481
HG	73812000	435,00	4059625017494	487

Marque	N° article	Euro h. t.	EAN	Page
HG	73812800	553,00	4059625017487	487
HG	73816000	543,00	4059625176221	482
HG	73816800	688,00	4059625176207	482
HG	73817000	523,00	4059625176184	483
HG	73817800	660,00	4059625176177	483
HG	73818000	545,00	4059625176160	481
HG	73818340	818,00	4059625229590	481
HG	73818670	793,00	4059625232514	481
HG	73818800	710,00	4059625176153	481
HG	73830000	633,00	4059625255568	480
HG	73830670	815,00	4059625255186	480
HG	73830800	815,00	4059625255551	480
HG	73831000	687,00	4059625255179	480
HG	73831670	885,00	4059625255162	480
HG	73831800	885,00	4059625255155	480
HG	73836000	589,00	4059625269442	480
HG	73836670	770,00	4059625278093	480
HG	73836800	770,00	4059625269435	480
HG	73837000	642,00	4059625269428	480
HG	73837670	835,00	4059625278123	480
HG	73837800	835,00	4059625269411	480
HG	73850000	395,00	4059625017456	493
HG	73850800	492,00	4059625017449	493
HG	73851000	410,00	4059625017432	492
HG	73851800	530,00	4059625017425	492
HG	73852000	474,00	4059625017418	491
HG	73852800	606,00	4059625017401	491
HG	73853000	503,00	4059625017395	489
HG	73853800	636,00	4059625017388	489
HG	73860000	350,00	4059625017364	496
HG	73860800	453,00	4059625017357	496
HG	73863000	497,00	4059625017319	494
HG	73863800	672,00	4059625017302	494
HG	73867000	512,00	4059625176085	488
HG	73867800	649,00	4059625176078	488
HG	73868000	483,00	4059625176061	490
HG	73868800	621,00	4059625176054	490
HG	73880000	305,00	4059625017210	500
HG	73880800	412,00	4059625017203	500
74				
HG	74500000	246,00	4011097813226	313
HG	74502000	252,00	4011097813202	314
HG	74506000	264,00	4011097813141	314
HG	74507000	273,00	4011097813103	314
HG	74511000	355,00	4011097813066	314
HG	74512000	368,00	4011097813028	315
HG	74514000	343,00	4011097835129	317
HG	74515000	355,00	4011097835112	317
HG	74520000	339,00	4011097812960	319
HG	74525000	310,00	4011097835105	316
HG	74526000	326,00	4011097835099	316
HG	74530000	1.033,00	4011097835082	318
HG	74532000	1.516,00	4011097835075	320
HG	74540000	318,00	4011097812915	321
HG	74545000	223,00	4011097826028	322
HG	74548000	260,00	4011097835068	324
HG	74550000	599,00	4011097835051	325
HG	74552000	599,00	4011097835037	326
HG	74560000	223,00	4011097812878	327
HG	74565000	207,00	4011097825793	328
92				
HG	92019000	7,00	4011097153872	513
HG	92373000	175,00	4011097767062	518
HG	92530000	18,00	4011097767253	514
HG	92571450	24,00	4011097780931	259
HG	92571610	24,00	4011097781136	259
HG	92573450	24,00	4011097780955	259
HG	92573610	24,00	4011097781204	259
HG	92577450	24,00	4011097781105	259
HG	92577610	24,00	4011097781198	259
HG	92601000	115,00	4011097133249	517
HG	92605000	28,00	4011097133287	517
HG	92631000	175,00	4011097133546	517
HG	92635000	62,00	4011097133577	517
HG	92729000	22,00	4011097134048	517
HG	92730000	42,00	4011097222776	514
HG	92929000	22,00	4011097152363	516
93				
HG	93286000	28,00	4059625136188	449
HG	93500000	13,00	4059625222478	282
HG	93571670	13,00	4059625270134	268
HG	93571700	13,00	4059625270127	268
HG	93571880	9,00	4059625141892	268
HG	93572670	13,00	4059625270110	268
HG	93572700	13,00	4059625270103	268
HG	93572880	9,00	4059625142608	268
HG	93573670	13,00	4059625270097	268
HG	93573700	13,00	4059625270080	268
HG	93573880	9,00	4059625142615	268
HG	93574670	13,00	4059625270073	268
HG	93574700	13,00	4059625270066	268
HG	93574880	9,00	4059625142622	268
HG	93575670	13,00	4059625270059	268
HG	93575700	13,00	4059625270042	268
HG	93575880	9,00	4059625142639	268
HG	93576670	13,00	4059625270035	269
HG	93576700	13,00	4059625270028	269
HG	93576880	9,00	4059625142646	269
HG	93577670	13,00	4059625270011	269
HG	93577700	13,00	4059625270004	269
HG	93577880	9,00	4059625142653	269
HG	93578670	13,00	4059625269992	269
HG	93578700	13,00	4059625269985	269
HG	93578880	9,00	4059625142660	269
HG	93579670	13,00	4059625269978	268
HG	93579700	13,00	4059625269961	268
HG	93579880	9,00	4059625142677	268
94				
AX	94004000	115,00	4011097200224	514
AX	94005000	18,00	4011097228907	515
HG	94008000	28,00	4011097326849	516
HG	94009000	28,00	4011097326894	516
HG	94055000	14,00	4011097259536	512
HG	94074000	12,00	4011097242606	521
HG	94077000	28,00	4011097345024	516
HG	94078000	12,00	4011097399218	520
HG	94139000	71,00	4011097178752	458
HG	94140000	33,00	4011097203799	522
HG	94142000	22,00	4011097183800	516
HG	94148000	52,00	4011097177120	522
HG	94149000	22,00	4011097178745	517
HG	94156000	14,00	4011097184111	514
AX	94184000	7,00	4011097233246	520
HG	94246000	5,00	4011097134888	513
HG	94282000	89,00	4011097239040	517
95				
HG	95014000	42,00	4011097404332	516
HG	95048000	52,00	4011097263748	522

Marque	N° article	Euro h. t.	EAN	Page
HG	95093000	28,00	4011097262321	520
HG	95665000	52,00	4011097665764	513
HG	95758000	72,00	4011097730738	517
HG	95836000	22,00	4011097705484	519
96				
HG	96016000	22,00	4011097400204	521
HG	96026000	18,00	4011097136011	523
HG	96026450	28,00	4011097136042	523
HG	96026880	22,00	4011097136073	523
HG	96083000	22,00	4011097136264	519
HG	96083450	28,00	4011097136288	519
HG	96083880	33,00	4011097136318	519
HG	96100000	7,00	4011097136547	521
HG	96146000	22,00	4011097270388	520
HG	96153000	22,00	4011097136745	523
HG	96153450	33,00	4011097136769	523
HG	96153880	42,00	4011097136790	523
HG	96170000	52,00	4011097136844	511
HG	96179000	11,00	4011097176468	513
HG	96184000	10,00	4011097150512	119
HG	96189000	7,00	4011097176482	512
HG	96190000	52,00	4011097176499	511
HG	96190430	62,00	4011097178141	511
HG	96190450	62,00	4011097178172	511
HG	96190460	62,00	4011097178158	511
HG	96190480	62,00	4011097178165	511
HG	96190840	89,00	4011097178202	511
HG	96190880	62,00	4011097363707	511
HG	96192000	9,00	4011097249759	512
HG	96200000	42,00	4011097137100	522
HG	96324000	18,00	4011097399966	521
HG	96339000	52,00	4011097363295	514
HG	96370000	56,00	4011097345000	277
HG	96392000	22,00	4011097405704	523
AX	96441000	115,00	4011097432717	296
AX	96467000	14,00	4011097409405	520
HG	96507000	18,00	4011097603285	520
HG	96618000	22,00	4011097441245	519
HG	96619000	18,00	4011097460727	519
HG	96633000	89,00	4011097450681	517
HG	96657000	11,00	4011097460284	521
AX	96770000	175,00	4011097544205	513
HG	96920000	72,00	4011097477930	520
97				
HG	97231000	14,00	4011097481876	519
HG	97450000	12,00	4011097487304	117
HG	97685000	42,00	4011097592824	514
HG	97999000	89,00	4011097541174	519
98				
HG	98058000	5,00	4011097137711	513
HG	98066000	5,00	4011097397344	522
HG	98069000	5,00	4011097137766	522
HG	98459000	72,00	4011097723334	519
HG	98459800	115,00	4011097741147	519
HG	98462000	89,00	4011097723129	517
HG	98681000	14,00	4011097545714	512
HG	98804000	22,00	4011097568744	514
HG	98806000	7,00	4011097570822	523
HG	98914000	28,00	4011097589732	519
HG	98915000	33,00	4011097589749	519
HG	98992000	9,00	4011097596310	119

Douchettes



Rainfinity	Page 64		Raindance Select E	Page 64	
Raindance Select S	Page 65		Croma Select E	Page 66	
Croma Select S	Page 67		PuraVida	Page 68	
Croma 100	Page 69		Croma 100 Classic	Page 69	
Crometta	Page 70		Crometta 85	Page 70	

Douchettes hansgrohe

Aperçu des douchettes à main

		PuraVida®	**Rainfinity®**	**Raindance® Select**	
					
		PuraVida® 3jet	**Rainfinity®** 130 3jet	**Raindance® Select E** 150 3jet	**Raindance® Select E** 120 3jet
Versions	Standard	28557, -000, -400	26864, -XXX	26550, -000- 400	26520, -000- 400
	EcoSmart 9 l/min	28567, -000, -400	26865, -000, -700	26551, -000- 400	26521, -000- 400
	Green 6–7 l/min				
Caractéristiques	Taille de la pomme de douche	150 mm	130 mm	150 mm	120 mm
	Inversion du type de jet	Select	Select	Select	Select
	Types de jet (l/min variante standard)	RainAir 16 l/min CaresseAir 16 l/min Mix 16 l/min	PowderRain 14 l/min Intense PowderRain 14 l/min MonoRain 14 l/min	RainAir 16 l/min CaresseAir 16 l/min Mix 16 l/min	RainAir 15 l/min Rain 15 l/min Whirl 15 l/min
Technologies	Select	■	■	■	■
	AirPower	■		■	■
	PowderRain		■		
	XXL Performance	■	■	■	■
	QuickClean	■	■	■	■

						
		PuraVida® 120 1jet	**Rainfinity®** 100 1jet	**Raindance® Select S** 150 3jet	**Raindance® Select S** 120 3jet	**Raindance® Select S** 120 3jet P
Versions	Standard	28558, -000, -400	26866, -XXX	28587, -000- 400	26530, -XXX	26014, -000
	EcoSmart 9 l/min	28568, -000, -400	26867, -000, -700	28588, -000- 400	26531, -XXX	
	Green 6–7 l/min					
Caractéristiques	Taille de la pomme de douche	150 mm	100 mm	150 mm	120 mm	125 mm
	Inversion du type de jet			Select	Select	Select
	Types de jet (l/min variante standard)	RainAir 16 l/min	PowderRain 13,8 l/min	RainAir 16 l/min CaresseAir 16 l/min Mix 16 l/min	RainAir 15 l/min Rain 15 l/min Whirl 15 l/min	Rain 12 l/min Whirl 12 l/min PowderRain 12 l/min
Technologies	Select			■	■	■
	AirPower	■		■	■	
	PowderRain		■			■
	XXL Performance	■		■	■	■
	QuickClean	■	■	■	■	■

■ Disponible

Croma® Select			**Croma® 100**	**Crometta®**	
					
Croma® Select E Multi	**Croma® Select E** Vario	**Croma® Select E** 1jet	**Croma® 100** Multi	**Crometta®** Vario	**Crometta®** 1jet
26810, -400	26812, -400	26814, -400	28536, -000	26330, -400	26331, -400
26811, -400	26813, -400	26815, -400	28538, -000	26332, -400	26333, -400
		26816, -400		26336, -400	26334, -400
110 mm	110 mm	110 mm	100 mm	100 mm	100 mm
Select	Select		Turn	Turn	
Massage 16 l/min IntenseRain 16 l/min SoftRain 16 l/min	Rain 15 l/min IntenseRain 15 l/min TurboRain 15 l/min	Rain 16 l/min	Rain 19 l/min Massage 19 l/min MonoRain 19 l/min	Rain 14 l/min IntenseRain 14 l/min	Rain 14 l/min
■	■				
■	■	■	■	■	■
■	■	■	■	■	■

				
Croma® Select S Multi	**Croma® Select S** Vario	**Croma® Select S** 1jet	**Croma® 100** Vario	
26800, -400	26802, -400	26804, -400	28535, -000	
26801, -400	26803, -400	26805, -400	28537, -000	
		26806, -400		
110 mm	110 mm	110 mm	100 mm	
Select	Select		Turn	
Massage 16 l/min IntenseRain 16 l/min SoftRain 16 l/min	Rain 15 l/min IntenseRain 15 l/min TurboRain 15 l/min	Rain 16 l/min	Rain 18 l/min Massage 18 l/min	
■	■			
■	■	■	■	
■	■	■	■	

Tous les débits indiqués sont valables pour une pression de **0,3 MPa** (3 bar) devant la douchette.

Rainfinity



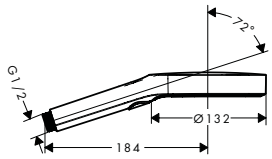

	Finition	N° article	Euro h. t.
Rainfinity Douchette à main 130 3jet · dimension: 130 mm · jet PowderRain, jet Intense PowderRain, jet MonoRain · changement de jet via le bouton Select · débit: 14 l/min sous 3 bars de pression · filtre nettoyable · Convient au chauffe-eau instantané · ACS 19 ACC LY 101, valide jusqu'au 27.02.2024	chromé	26864000	103,00
	bronze brossé	26864140	154,00
	noir chromé brossé	26864340	154,00
	noir mat	26864670	133,00
	blanc mat	26864700	133,00
	aspect doré poli	26864990	154,00
Version économie d'eau: · **Rainfinity** Douchette à main 130 3jet EcoSmart · ACS 19 ACC LY 101, valide jusqu'au 27.02.2024	chromé	26865000	103,00
	bronze brossé	26865140	154,00
	noir chromé brossé	26865340	154,00
	noir mat	26865670	133,00
	blanc mat	26865700	133,00
	aspect doré poli	26865990	154,00



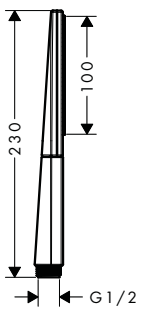

Rainfinity Douchette à main 100 1jet · dimension: 100 mm · jet PowderRain · débit: 13,8 l/min sous 3 bars de pression · filtre nettoyable · Convient au chauffe-eau instantané · ACS 19 ACC LY 101, valide jusqu'au 27.02.2024	chromé	26866000	85,00
	bronze brossé	26866140	128,00
	noir chromé brossé	26866340	128,00
	noir mat	26866670	111,00
	blanc mat	26866700	111,00
	aspect doré poli	26866990	128,00
Version économie d'eau: · **Rainfinity** Douchette à main 100 1jet EcoSmart · ACS 19 ACC LY 101, valide jusqu'au 27.02.2024	chromé	26867000	85,00
	bronze brossé	26867140	128,00
	noir chromé brossé	26867340	128,00
	noir mat	26867670	111,00
	blanc mat	26867700	111,00
	aspect doré poli	26867990	128,00

Raindance Select E



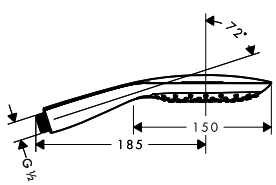

Raindance Select E Douchette à main 150 3jet · dimension: 150 mm · jet RainAir, jet CaresseAir, jet Mix · changement de jet via le bouton Select · débit: 16 l/min sous 3 bars de pression · filtre nettoyable · Convient au chauffe-eau instantané · ACS 18 ACC NY 461, valide jusqu'au 17.12.2023 · NF_375-M1-20-2	chromé	26550000	115,00
	blanc/chromé	26550400	115,00
Version économie d'eau: · **Raindance Select E** Douchette à main 150 3jet EcoSmart 9l/min · ACS 18 ACC NY 461, valide jusqu'au 17.12.2023 · NF_375-M1-20-2	chromé	26551000	119,00
	blanc/chromé	26551400	119,00

Les mesures des schémas techniques sont en mm.

Les spécifications techniques et les unités de mesure peuvent être sujets à des changements.

	Finition	N° article	Euro h. t.
Raindance Select E Douchette à main 120 3jet	chromé	26520000	95,00
	bronze brossé	26520140	137,00
	noir chromé brossé	26520340	137,00
	blanc/chromé	26520400	95,00
	noir mat	26520670	128,00
	blanc mat	26520700	128,00
	aspect doré poli	26520990	137,00



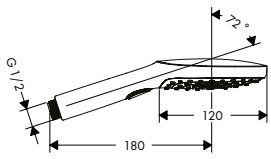

- dimension: 120 mm
- jet RainAir, jet Rain, jet Whirl
- changement de jet via le bouton Select
- débit: 15 l/min sous 3 bars de pression
- filtre nettoyable
- Convient au chauffe-eau instantané
- E2, C1, A3, U3
- ACS 18 ACC NY 328, valide jusqu'au 05.10.2023
- NF_375-M1-20-2

Version économie d'eau:

· **Raindance Select E** Douchette à main 120 3jet EcoSmart 9l/min · ACS 18 ACC NY 328, valide jusqu'au 05.10.2023 · NF_375-M1-20-2	chromé	26521000	97,00
	blanc/chromé	26521400	97,00

Raindance Select S

Raindance Select S Douchette à main 150 3jet	chromé	28587000	115,00
	blanc/chromé	28587400	115,00



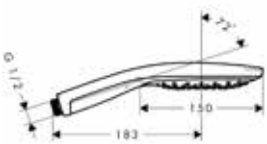

- dimension: 150 mm
- jet RainAir, jet CaresseAir, jet Mix
- changement de jet via le bouton Select
- débit: 16 l/min sous 3 bars de pression
- filtre nettoyable
- Convient au chauffe-eau instantané
- ACS 18 ACC NY 461, valide jusqu'au 17.12.2023

Version économie d'eau:

· **Raindance Select S** Douchette à main 150 3jet EcoSmart 9l/min · ACS 18 ACC NY 461, valide jusqu'au 17.12.2023	chromé	28588000	119,00
	blanc/chromé	28588400	119,00

Raindance Select S Douchette à main 120 3jet PowderRain	chromé	26014000	95,00



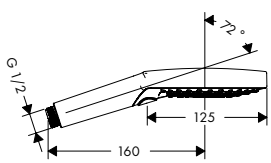

- dimension: 125 mm
- jet PowderRain, jet Rain, jet Whirl
- changement de jet via le bouton Select
- débit: 12 l/min sous 3 bars de pression
- filtre nettoyable
- Convient au chauffe-eau instantané
- ACS 18 ACC NY 127, valide jusqu'au 26.04.2023

Les mesures des schémas techniques sont en mm.

Les spécifications techniques et les unités de mesure peuvent être sujets à des changements.

	Finition	N° article	Euro h. t.



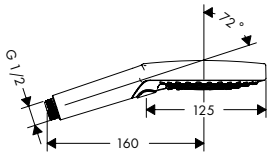

Raindance Select S Douchette à main 120 3jet

- dimension: 125 mm
- jet Rain, jet RainAir, jet Whirl
- changement de jet via le bouton Select
- débit: 15 l/min sous 3 bars de pression
- filtre nettoyable
- Convient au chauffe-eau instantané
- E2, C1, A2, U3
- ACS 18 ACC LY 872, valide jusqu'au 07.02.2024
- NF_375-M1-20-2

chromé	26530000	95,00
bronze brossé	26530140	137,00
noir chromé brossé	26530340	137,00
blanc/chromé	26530400	95,00
noir mat	26530670	128,00
blanc mat	26530700	128,00
aspect doré poli	26530990	137,00

Version économie d'eau:

- **Raindance Select S** Douchette à main 120 3jet EcoSmart 9l/min
- ACS 18 ACC LY 872, valide jusqu'au 07.02.2024

chromé	26531000	97,00
bronze brossé	26531140	141,00
noir chromé brossé	26531340	141,00
blanc/chromé	26531400	97,00
noir mat	26531670	131,00
blanc mat	26531700	131,00
aspect doré poli	26531990	141,00

Croma Select E



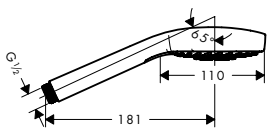

Croma Select E Douchette à main Multi

- dimension: 110 mm
- jet SoftRain, jet IntenseRain, jet massage
- changement de jet via le bouton Select
- débit: 16 l/min sous 3 bars de pression
- filtre nettoyable
- Convient au chauffe-eau instantané
- E3, C1, A3, U3
- ACS 20 ACC NY 027, valide jusqu'au 06.03.2025
- NF_375-M1-20-2

blanc/chromé	26810400	69,00

Version économie d'eau:

- **Croma Select E** Douchette à main Multi EcoSmart 9l/min
- ACS 20 ACC NY 027, valide jusqu'au 06.03.2025

blanc/chromé	26811400	75,00



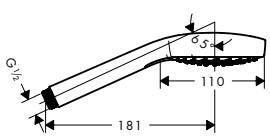

Croma Select E Douchette à main Vario

- dimension: 110 mm
- jet Rain, jet IntenseRain, jet Turbo Rain
- changement de jet via le bouton Select
- débit: 15 l/min sous 3 bars de pression
- filtre nettoyable
- Convient au chauffe-eau instantané
- E3, C1, A3, U3
- ACS 20 ACC NY 027, valide jusqu'au 06.03.2025
- NF_375-M1-20-2

blanc/chromé	26812400	50,00

Version économie d'eau:

- **Croma Select E** Douchette à main Vario EcoSmart 9l/min
- ACS 20 ACC NY 027, valide jusqu'au 06.03.2025
- NF_375-M1-20-2

blanc/chromé	26813400	54,00

Les mesures des schémas techniques sont en mm.

Les spécifications techniques et les unités de mesure peuvent être sujets à des changements.

	Finition	N° article	Euro h. t.



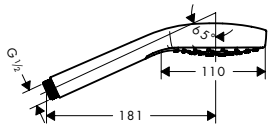

Croma Select E Douchette à main 110 1jet

- dimension: 110 mm
- jet Rain
- débit: 16 l/min sous 3 bars de pression
- filtre nettoyable
- Convient au chauffe-eau instantané
- E3, C1, A3, U3
- ACS 20 ACC NY 027, valide jusqu'au 06.03.2025
- NF_375-M1-20-2

blanc/chromé — 26814400 — 38,00

Version économie d'eau:

- **Croma Select E** Douchette à main 110 1jet EcoSmart
  - ACS 20 ACC NY 027, valide jusqu'au 06.03.2025

blanc/chromé — 26815400 — 42,00

- **Croma Select E** Douchette à main 110 1jet EcoSmart 7 l/min
  - ACS 20 ACC NY 027, valide jusqu'au 06.03.2025

blanc/chromé — 26816400 — 42,00

Croma Select S



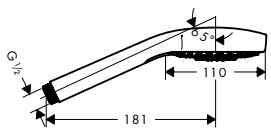

Croma Select S Douchette à main Multi

- dimension: 110 mm
- jet SoftRain, jet IntenseRain, jet massage
- changement de jet via le bouton Select
- débit: 16 l/min sous 3 bars de pression
- filtre nettoyable
- Convient au chauffe-eau instantané
- ACS 20 ACC NY 027, valide jusqu'au 06.03.2025

blanc/chromé — 26800400 — 69,00

Version économie d'eau:

- **Croma Select S** Douchette à main 130 3jet EcoSmart 9l/min
  - ACS 20 ACC NY 027, valide jusqu'au 06.03.2025

blanc/chromé — 26801400 — 75,00



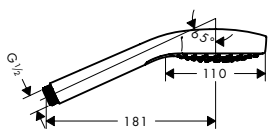

Croma Select S Douchette à main Vario

- dimension: 110 mm
- jet Rain, jet IntenseRain, jet Turbo Rain
- changement de jet via le bouton Select
- débit: 15 l/min sous 3 bars de pression
- filtre nettoyable
- Convient au chauffe-eau instantané
- E3, C1, A2, U3
- ACS 20 ACC NY 027, valide jusqu'au 06.03.2025
- NF_375-M1-20-2

blanc/chromé — 26802400 — 50,00

Version économie d'eau:

- **Croma Select S** Douchette à main Vario EcoSmart 9l/min
  - ACS 20 ACC NY 027, valide jusqu'au 06.03.2025
  - NF_375-M1-20-2

blanc/chromé — 26803400 — 54,00

Les mesures des schémas techniques sont en mm.

Les spécifications techniques et les unités de mesure peuvent être sujets à des changements.

Douchettes

	Finition	N° article	Euro h. t.



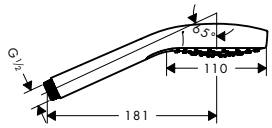

Croma Select S Douchette à main 110 1jet

- dimension: 110 mm
- jet Rain
- débit: 16 l/min sous 3 bars de pression
- filtre nettoyable
- Convient au chauffe-eau instantané
- ACS 20 ACC NY 027, valide jusqu'au 06.03.2025

blanc/chromé	26804400	38,00

Version économie d'eau:

- **Croma Select S** Douchette à main 110 1jet EcoSmart 9 l/min
  - ACS 20 ACC NY 027, valide jusqu'au 06.03.2025

blanc/chromé	26805400	42,00

- **Croma Select S** Douchette à main 110 1jet EcoSmart 7 l/min
  - ACS 20 ACC NY 027, valide jusqu'au 06.03.2025

blanc/chromé	26806400	42,00

PuraVida



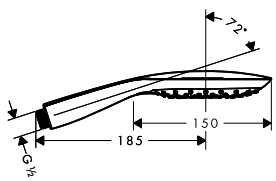

PuraVida Douchette à main 150 3jet

- dimension: 150 mm
- jet RainAir, jet CaresseAir, jet Mix
- changement de jet via le bouton Select
- débit: 16 l/min sous 3 bars de pression
- filtre nettoyable
- Convient au chauffe-eau instantané
- ACS 18 ACC NY 461, valide jusqu'au 17.12.2023

chromé	28557000	164,00
blanc/chromé	28557400	164,00

Version économie d'eau:

- **PuraVida** Douchette à main 3jet EcoSmart 9l/min
  - ACS 18 ACC NY 461, valide jusqu'au 17.12.2023
  - NF_375-M1-20-2

chromé	28567000	164,00
blanc/chromé	28567400	164,00



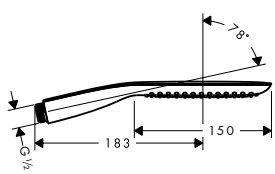

PuraVida Douchette à main micro 120 1jet

- dimension: 150 mm
- jet RainAir
- débit: 16 l/min sous 3 bars de pression
- filtre nettoyable
- Convient au chauffe-eau instantané
- ACS 18 ACC NY 461, valide jusqu'au 17.12.2023

chromé	28558000	103,00
blanc/chromé	28558400	103,00

Version économie d'eau:

- **PuraVida** Douchette à main 120 1jet EcoSmart 9l/min
  - ACS 18 ACC NY 461, valide jusqu'au 17.12.2023

chromé	28568000	103,00
blanc/chromé	28568400	103,00

Raindance Classic



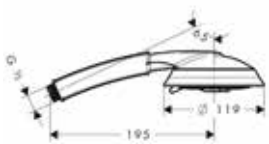

Raindance Classic Douchette à main 100 3jet

- dimension: 119 mm
- jet RainAir, jet Whirl, jet BalanceAir
- changement de jet en tournant l'extrémité de la douchette
- débit: 17 l/min sous 3 bars de pression
- filtre nettoyable
- Convient au chauffe-eau instantané
- ACS 18 ACC LY 793, valide jusqu'au 03.01.2024

chromé	28548000	149,00
aspect chromé/or	28548090	186,00

Les mesures des schémas techniques sont en mm.

Les spécifications techniques et les unités de mesure peuvent être sujets à des changements.

Croma 100

	Finition	N° article	Euro h. t.
 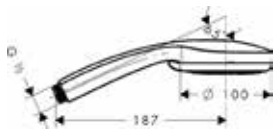			
Croma 100 Douchette à main Multi · dimension: 100 mm · jet Rain, jet MonoRain, jet massage · changement de jet en tournant l'extrémité de la douchette · débit: 19 l/ min sous 3 bars de pression · filtre nettoyable · Convient au chauffe-eau instantané · ACS 18 ACC NY 309, valide jusqu'au 28.09.2023	chromé	28536000	69,00
Version économie d'eau: · **Croma 100** Douchette à main Multi EcoSmart 9l/ min · ACS 18 ACC NY 309, valide jusqu'au 28.09.2023 · NF_375-M1-20-2	chromé	28538000	71,00
 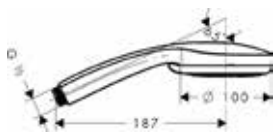			
Croma 100 Douchette à main Vario · dimension: 100 mm · jet Rain, jet normal, jet shampooing, jet massage · changement de jet en tournant l'extrémité de la douchette · débit: 18 l/ min sous 3 bars de pression · filtre nettoyable · Convient au chauffe-eau instantané · E3, C1, A3, U3 · ACS 18 ACC NY 309, valide jusqu'au 28.09.2023 · NF_375-M1-20-2	chromé	28535000	38,00
Version économie d'eau: · **Croma 100** Douchette à main Vario EcoSmart 9l/ min · ACS 18 ACC NY 309, valide jusqu'au 28.09.2023 · NF_375-M1-20-2	chromé	28537000	40,00
 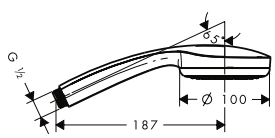			
Croma 100 Douchette à main 1jet · dimension: 100 mm · jet Rain · débit: 16 l/ min sous 3 bars de pression · filtre nettoyable · Convient au chauffe-eau instantané · E2, C1, A3, U3 · ACS 18 ACC LY 802, valide jusqu'au 07.01.2024 · NF_375-M1-20-2	chromé	28580000	30,00
Version économie d'eau: · **Croma 100** Douchette à main Mono EcoSmart 9l/ min · ACS 18 ACC LY 802, valide jusqu'au 07.01.2024 · NF_375-M1-20-2	chromé	28583000	35,00

Croma 100 Classic

 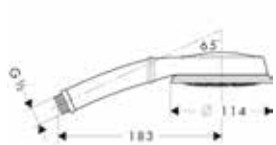			
Croma 100 Classic Douchette à main Multi · dimension: 114 mm · jet Rain, jet MonoRain, jet massage · changement de jet en tournant l'extrémité de la douchette · débit: 19 l/ min sous 3 bars de pression · filtre nettoyable · Convient au chauffe-eau instantané · ACS 18 ACC NY 309, valide jusqu'au 28.09.2023	chromé	28539000	82,00

Les mesures des schémas techniques sont en mm.

Les spécifications techniques et les unités de mesure peuvent être sujets à des changements.

Crometta

	Finition	N° article	Euro h. t.



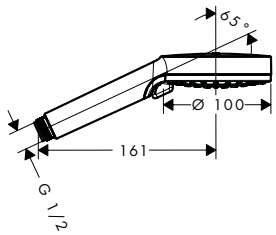

Crometta Douchette à main Vario

- dimension: 100 mm
- jet Rain, jet IntenseRain
- changement de jet en tournant l'extrémité de la douchette
- débit: 14 l/min sous 3 bars de pression
- filtre nettoyable
- Convient au chauffe-eau instantané
- E3, C1, A3, U3
- ACS 16 ACC LY 610, valide jusqu'au 05.12.2021
- NF_375-M1-20-2

blanc/chromé — 26330400 — 23,00

Version économie d'eau:

- **Crometta** Douchette à main Vario EcoSmart 9l/min
  - ACS 16 ACC LY 610, valide jusqu'au 05.12.2021
  - NF_375-M1-20-2

blanc/chromé — 26332400 — 27,00

- **Crometta** Douchette à main Vario Green 6l/min
  - ACS 16 ACC LY 610, valide jusqu'au 05.12.2021

blanc/chromé — 26336400 — 28,00



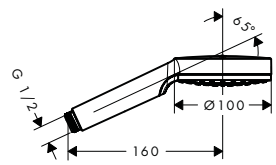

Crometta Douchette à main 1jet

- dimension: 100 mm
- jet Rain
- débit: 14 l/min sous 3 bars de pression
- filtre nettoyable
- Convient au chauffe-eau instantané
- E0, C1, A3, U3
- ACS 16 ACC LY 610, valide jusqu'au 05.12.2021
- NF_375-M1-20-2

blanc/chromé — 26331400 — 20,00

Version économie d'eau:

- **Crometta** Douchette à main 1jet EcoSmart 9l/min
  - ACS 16 ACC LY 610, valide jusqu'au 05.12.2021
  - NF_375-M1-20-2

blanc/chromé — 26333400 — 24,00

- **Crometta** Douchette à main 1jet Green 6l/min
  - ACS 16 ACC LY 610, valide jusqu'au 05.12.2021

blanc/chromé — 26334400 — 25,00

Crometta 85



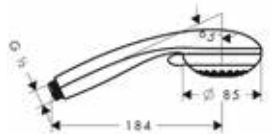

Crometta 85 Douchette à main Multi

- dimension: 85 mm
- jet normal, jet massage, jet MonoRain
- changement de jet en tournant l'extrémité de la douchette
- débit: 16 l/min sous 3 bars de pression
- filtre nettoyable
- Convient au chauffe-eau instantané
- ACS 18 ACC LY 830, valide jusqu'au 21.10.2023

chromé — 28563000 — 41,00



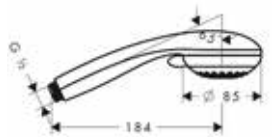

Crometta 85 Douchette à main Vario

- dimension: 85 mm
- jet normal, jet vario
- changement de jet en tournant l'extrémité de la douchette
- débit: 17 l/min sous 3 bars de pression
- filtre nettoyable
- Convient au chauffe-eau instantané
- E3, C1, A3, U3
- NF_375-M1-20-2

chromé — 28562000 — 29,00

Les mesures des schémas techniques sont en mm.

Les spécifications techniques et les unités de mesure peuvent être sujets à des changements.

	Finition	N° article	Euro h. t.
Crometta 85 Douchette à main 1jet · dimension: 85 mm · jet normal · débit: 16 l/min sous 3 bars de pression · filtre nettoyable · Convient au chauffe-eau instantané · E3, C1, A3, U3 · NF_375-M1-20-2	chromé	28585000	21,00
Version économie d'eau: · **Crometta 85** Douchette à main 1jet Green 6 l/min	chromé	28561000	36,00



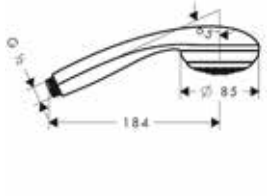

Bidette



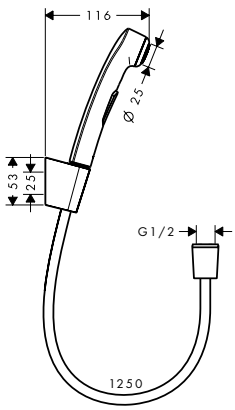

Ensemble support mural et douchette bidette avec flexible de douche 125 cm · comprenant : douchette bidette, support de douche, flexible de douche chromé · débit: 6 l/min sous 3 bars de pression · avec clapet anti-retour · ACS 20 ACC NY 213, valide jusqu'au 27.08.2025	chromé	32129000	82,00
comprenant · Porter'S. Support mural (# 28331000)			



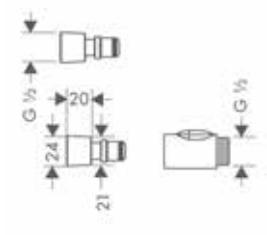

Raccord rapide ½" · matériau: synthétique · amovible · dimension du raccordement M 1/2"	chromé	28346000	29,00

Les mesures des schémas techniques sont en mm.

Les spécifications techniques et les unités de mesure peuvent être sujets à des changements.

Sets, barres et sets Porter



Sets de douche	Page 74		Combis	Page 110	
Barre de douche	Page 114		Sets Porter	Page 120	
Supports de douche	Page 128		Fixfit Porter	Page 129	

Sets de douche Rainfinity



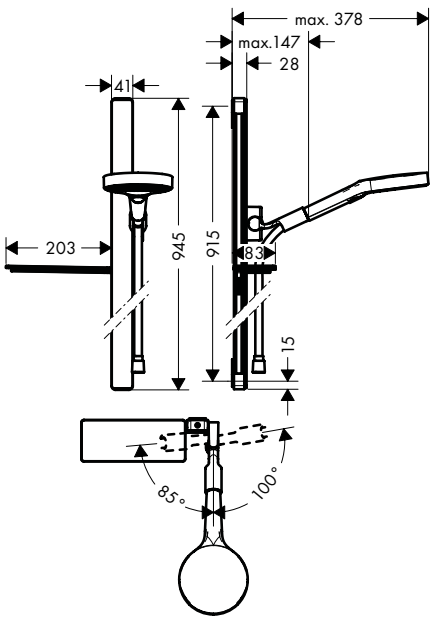

	Finition	N° article	Euro h. t.
Rainfinity Ensemble de douche 130 3jet avec barre de douche 90 cm avec porte-savon	chromé	27671000	370,00

Select · Quick Clean · XXL Performance

- comprenant : douchette, barre de douche, flexible de douche, curseur, porte-savon
- dimension: 130 mm
- jet PowderRain, jet Intense PowderRain, jet MonoRain
- tablette en verre sécurit
- changement de jet via le bouton Select
- écrou tournant côté douchette évitant la torsion du flexible
- Angle d'inclinaison du curseur 90°, pivote de gauche à droite et de haut en bas
- débit: 14 l/ min sous 3 bars de pression
- barre de 41 mm de large
- supports muraux synthétique
- type de barre de douche: profilé plat en aluminium avec finition verre sécurit
- finition: chromé

comprenant

- **Rainfinity** Douchette à main 130 3jet (# 26864XXX)
  - ACS 19 ACC LY 101, valide jusqu'au 27.02.2024
- **Isiflex** Flexible de douche 1,60 m (# 28276XXX)
  - ACS 18 ACC NY 083, valide jusqu'au 26.03.2023
  - NF_375-M1-20-2
- **Casetta** Porte-savon E (# 26511XXX)

autres dimensions

· **Rainfinity** Ensemble de douche 130 3jet avec barre de douche 150 cm et porte-savon	chromé	27673000	477,00

Version économie d'eau:

· **Rainfinity** Ensemble de douche 130 3jet EcoSmart avec barre de douche 90 cm et porte-savon	chromé	27672000	370,00

Les mesures des schémas techniques sont en mm.

Les spécifications techniques et les unités de mesure peuvent être sujets à des changements.

	Finition	N° article	Euro h. t.
Rainfinity Ensemble de douche 130 3jet avec barre de douche 150 cm et porte-savon	chromé	27673000	477,00



- comprenant : douchette, barre de douche, flexible de douche, curseur, porte-savon
- dimension: 130 mm
- jet PowderRain, jet Intense PowderRain, jet MonoRain
- tablette en verre sécurit
- changement de jet via le bouton Select
- écrou tournant côté douchette évitant la torsion du flexible
- Angle d'inclinaison du curseur 90°, pivote de gauche à droite et de haut en bas
- débit: 14 l/ min sous 3 bars de pression
- barre de 41 mm de large
- supports muraux synthétique
- type de barre de douche: profilé plat en aluminium avec finition verre sécurit
- finition: chromé

comprenant

- **Rainfinity** Douchette à main 130 3jet (# 26864XXX)
  - ACS 19 ACC LY 101, valide jusqu'au 27.02.2024
- **Isiflex** Flexible de douche 1,60 m (# 28276XXX)
  - ACS 18 ACC NY 083, valide jusqu'au 26.03.2023
  - NF_375-M1-20-2
- **Casetta** Porte-savon E (# 26511XXX)

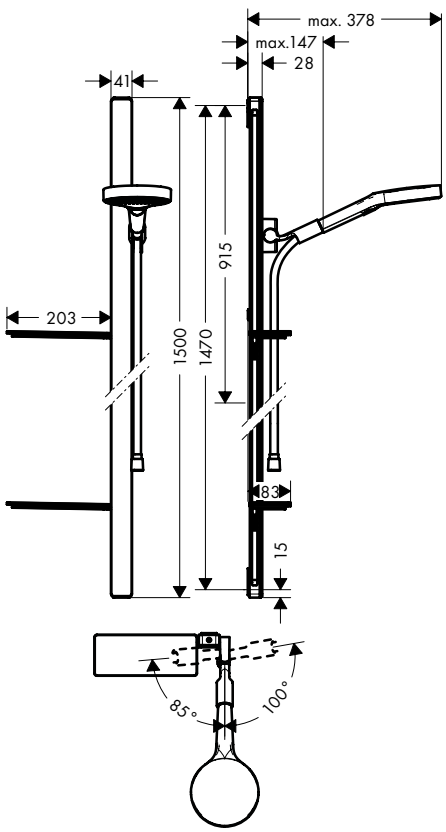

autres dimensions

Rainfinity Ensemble de douche 130 3jet avec barre de douche 90 cm avec porte-savon	chromé	27671000	370,00

Version économie d'eau:

Rainfinity Ensemble de douche 130 3jet EcoSmart avec barre de douche 150 cm et porte-savon	chromé	27674000	477,00

Les mesures des schémas techniques sont en mm.

Les spécifications techniques et les unités de mesure peuvent être sujets à des changements.

Sets de douche Raindance Select E



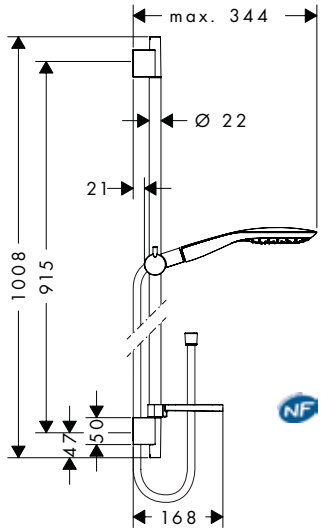

	Finition	N° article	Euro h. t.
Raindance Select E Set de douche 150 3jet avec barre Unica'S puro 90 cm et porte-savon	chromé blanc/chromé	27857000 27857400	232,00 232,00

Select · Air Power · Quick Clean · XXL Performance

- comprenant : douchette, barre de douche, flexible de douche, curseur, porte-savon
- dimension: 150 mm
- jet RainAir, jet CaresseAir, jet Mix
- changement de jet via le bouton Select
- écrou tournant côté douchette évitant la torsion du flexible
- Angle d'inclinaison du curseur 90°, pivote de gauche à droite et de haut en bas
- débit: 16 l/ min sous 3 bars de pression
- supports muraux synthétique

comprenant

- **Raindance Select E** Douchette à main 150 3jet (# 26550XXX)
  - ACS 18 ACC NY 461, valide jusqu'au 17.12.2023
  - NF_375-M1-20-2
- **Unica** Barre de douche S Puro 90 cm avec flexible de douche (# 28631XXX)
  - ACS 20 ACC NY 126, valide jusqu'au 04.06.2025
- **Casetta** Casetta SoftCube. Porte-savon (# 26519000)

autres dimensions

· **Raindance Select E** Set de douche 150 3jet avec barre Unica'S puro 65 cm et porte-savon	chromé blanc/chromé	27856000 27856400	226,00 226,00

Options:

· Cale de compensation 7 mm	chromé	97450000	12,00

Les mesures des schémas techniques sont en mm.

Les spécifications techniques et les unités de mesure peuvent être sujets à des changements.



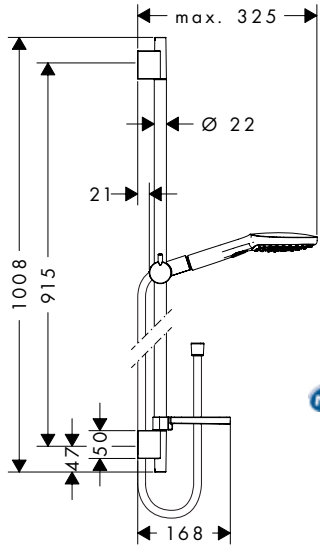

		Finition	N° article	Euro h. t.
Raindance Select E Set de douche 120 3jet avec barre Unica'S puro 90 cm et porte-savon · comprenant : douchette, barre de douche, flexible de douche, curseur, porte-savon · dimension: 120 mm · jet RainAir, jet Rain, jet Whirl · changement de jet via le bouton Select · écrou tournant côté douchette évitant la torsion du flexible · Angle d'inclinaison du curseur 90°, pivote de gauche à droite et de haut en bas · débit: 15 l/ min sous 3 bars de pression · supports muraux synthétique		chromé blanc/chromé	26621000 26621400	202,00 202,00
comprenant · **Raindance Select E** Douchette à main 120 3jet (# 26520XXX) · ACS 18 ACC NY 328, valide jusqu'au 05.10.2023 · NF_375-M1-20-2 · **Unica** Barre de douche S Puro 90 cm avec flexible de douche (# 28631XXX) · ACS 20 ACC NY 126, valide jusqu'au 04.06.2025 · **Casetta** Casetta SoftCube. Porte-savon (# 26519000)				
autres dimensions · **Raindance Select E** Set de douche 120 3jet avec barre Unica'S puro 65 cm et porte-savon · ACS 19 ACC NY 347, valide jusqu'au 08.11.2024 · NF_375-M1-20-2		chromé blanc/chromé	26620000 26620400	194,00 194,00
Version économie d'eau: · **Raindance Select E** Ensemble de douche 120 3jet EcoSmart 9 l/ min avec barre Unica'S puro 90 cm et porte-savon		chromé blanc/chromé	26623000 26623400	202,00 202,00
Options: · Cale de compensation 7 mm		chromé	97450000	12,00

Les mesures des schémas techniques sont en mm.

Les spécifications techniques et les unités de mesure peuvent être sujets à des changements.

	Finition	N° article	Euro h. t.



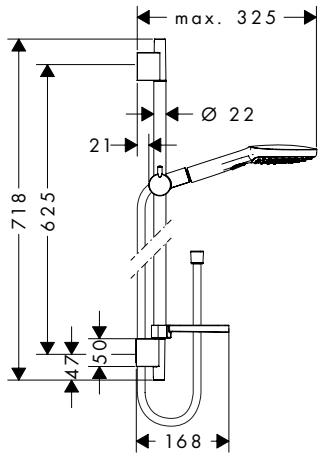

Raindance Select E

Set de douche 120 3jet avec barre Unica'S puro 65 cm et porte-savon

chromé	26620000	194,00
blanc/chromé	26620400	194,00

- comprenant : douchette, barre de douche, flexible de douche, curseur, porte-savon
- dimension: 120 mm
- jet Rain, jet RainAir, jet Whirl
- changement de jet via le bouton Select
- écrou tournant côté douchette évitant la torsion du flexible
- Angle d'inclinaison du curseur 90°, pivote de gauche à droite et de haut en bas
- débit: 15 l/ min sous 3 bars de pression
- E2, C1, A3, U3
- supports muraux synthétique
- ACS 19 ACC NY 347, valide jusqu'au 08.11.2024
- NF_375-M1-20-2

comprenant

- **Raindance Select E** Douchette à main 120 3jet (# 26520XXX)
  - ACS 18 ACC NY 328, valide jusqu'au 05.10.2023
  - NF_375-M1-20-2
- **Unica** Barre de douche S Puro 65 cm avec flexible de douche (# 28632XXX)
  - ACS 20 ACC NY 126, valide jusqu'au 04.06.2025
- **Casetta** Casetta SoftCube. Porte-savon (# 26519000)

autres dimensions

Raindance Select E Set de douche 120 3jet avec barre Unica'S puro 90 cm et porte-savon	chromé	26621000	202,00
	blanc/chromé	26621400	202,00

Version économie d'eau:

Raindance Select E Ensemble de douche 120 3jet EcoSmart 9 l/ min avec barre Unica'S puro 65 cm et porte-savon	chromé	26622000	197,00
	blanc/chromé	26622400	197,00

- ACS 19 ACC NY 347, valide jusqu'au 08.11.2024
- NF_375-M1-20-2

Options:

· Cale de compensation 7 mm	chromé	97450000	12,00

Sets de douche Raindance Select S





Raindance Select S Set de douche 150 3jet avec barre Raindance Unica'S 90 cm

chromé	26626000	353,00
blanc/chromé	26626400	353,00

- comprenant : douchette, barre de douche, flexible de douche, curseur
- dimension: 150 mm
- jet RainAir, jet CaresseAir, jet Mix
- changement de jet via le bouton Select
- écrou tournant côté douchette évitant la torsion du flexible
- Angle d'inclinaison du curseur 90°, pivote de gauche à droite et de haut en bas
- débit: 16 l/ min sous 3 bars de pression

comprenant

- **Raindance Select S** Douchette à main 150 3jet (# 28587XXX)
  - ACS 18 ACC NY 461, valide jusqu'au 17.12.2023
- **Unica** Barre de douche S 90 cm avec flexible de douche (# 27636000)
  - ACS 20 ACC NY 126, valide jusqu'au 04.06.2025

Les mesures des schémas techniques sont en mm.

Les spécifications techniques et les unités de mesure peuvent être sujets à des changements.



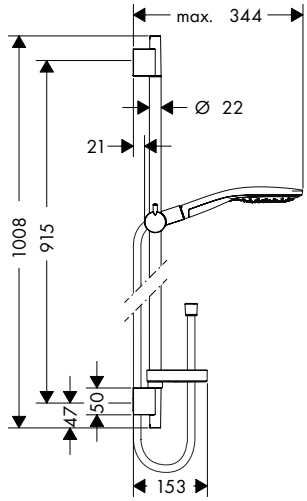

	Finition	N° article	Euro h. t.
Raindance Select S Set de douche 150 3jet avec barre Unica'S puro 90 cm et porte-savon	chromé blanc/chromé	27803000 27803400	240,00 240,00
· comprenant : douchette, barre de douche, flexible de douche, curseur, porte-savon · dimension: 150 mm · jet RainAir, jet CaresseAir, jet Mix · changement de jet via le bouton Select · écrou tournant côté douchette évitant la torsion du flexible · Angle d'inclinaison du curseur 90°, pivote de gauche à droite et de haut en bas · débit: 16 l/ min sous 3 bars de pression · supports muraux synthétique			
comprenant · **Raindance Select S** Douchette à main 150 3jet (# 28587XXX) · ACS 18 ACC NY 461, valide jusqu'au 17.12.2023 · **Unica** Barre de douche S Puro 90 cm avec flexible de douche (# 28631XXX) · ACS 20 ACC NY 126, valide jusqu'au 04.06.2025 · **Casetta** Casetta'S Puro. Porte-savon (# 28679000)			
autres dimensions			
· **Raindance Select S** Set de douche 150 3jet avec barre Unica'S puro 65 cm et porte-savon	chromé blanc/chromé	27802000 27802400	226,00 226,00
Options:			
· Cale de compensation 7 mm	chromé	97450000	12,00

Les mesures des schémas techniques sont en mm.

Les spécifications techniques et les unités de mesure peuvent être sujets à des changements.



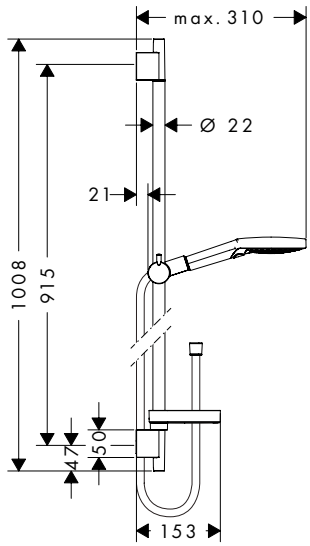

	Finition	N° article	Euro h. t.
Raindance Select S Set de douche 120 3jet PowderRain avec barre Unica'S puro 90 cm et porte-savon · comprenant : douchette, barre de douche, flexible de douche, curseur, porte-savon · dimension: 125 mm · jet PowderRain, jet Rain, jet Whirl · changement de jet via le bouton Select · écrou tournant côté douchette évitant la torsion du flexible · Angle d'inclinaison du curseur 90°, pivote de gauche à droite et de haut en bas · débit: 12 l/ min sous 3 bars de pression · barre de 22 mm de large · supports muraux synthétique · Montage mural: Vis de fixation	chromé	27667000	202,00
comprenant · **Unica** Barre de douche S Puro 90 cm avec flexible de douche (# 28631XXX) · ACS 20 ACC NY 126, valide jusqu'au 04.06.2025 · **Raindance Select S** Douchette à main 120 3jet PowderRain (# 26014000) · ACS 18 ACC NY 127, valide jusqu'au 26.04.2023 · **Casetta** Casetta'S Puro. Porte-savon (# 28679000)			
autres dimensions · **Raindance Select S** Ensemble de douche 120 3jet PowderRain avec barre Unica'S puro 65 cm et porte-savon · ACS 19 ACC NY 347, valide jusqu'au 08.11.2024	chromé	27654000	194,00
Options: · Cale de compensation 7 mm	chromé	97450000	12,00

Les mesures des schémas techniques sont en mm.

Les spécifications techniques et les unités de mesure peuvent être sujets à des changements.



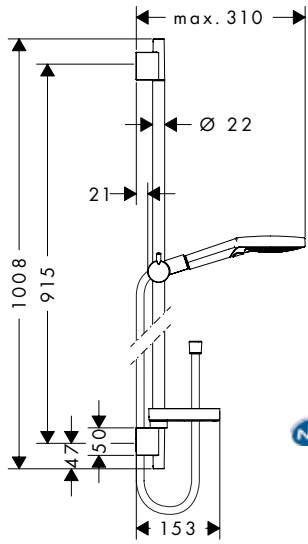

	Finition	N° article	Euro h. t.
Raindance Select S Set de douche 120 3jet avec barre Unica'S puro 90 cm et porte-savon · comprenant : douchette, barre de douche, flexible de douche, curseur, porte-savon · dimension: 125 mm · jet Rain, jet RainAir, jet Whirl · changement de jet via le bouton Select · écrou tournant côté douchette évitant la torsion du flexible · Angle d'inclinaison du curseur 90°, pivote de gauche à droite et de haut en bas · débit: 15 l/ min sous 3 bars de pression · supports muraux synthétique	chromé blanc/chromé	26631000 26631400	202,00 202,00
comprenant · **Raindance Select S** Douchette à main 120 3jet (# 26530XXX) · ACS 18 ACC LY 872, valide jusqu'au 07.02.2024 · NF_375-M1-20-2 · **Unica** Barre de douche S Puro 90 cm avec flexible de douche (# 28631XXX) · ACS 20 ACC NY 126, valide jusqu'au 04.06.2025 · **Casetta** Casetta'S Puro. Porte-savon (# 28679000)			
autres dimensions · **Raindance Select S** Set de douche 120 3jet avec barre Unica'S puro 65 cm et porte-savon · ACS 19 ACC NY 347, valide jusqu'au 08.11.2024 · NF_375-M1-20-2	chromé blanc/chromé	26630000 26630400	194,00 194,00
Version économie d'eau: · **Raindance Select S** Ensemble de douche 120 3jet EcoSmart 9 l/ min avec barre Unica'S puro 90 cm et porte-savon	chromé blanc/chromé	26633000 26633400	202,00 202,00
Options: · Cale de compensation 7 mm	chromé	97450000	12,00

Les mesures des schémas techniques sont en mm.

Les spécifications techniques et les unités de mesure peuvent être sujets à des changements.



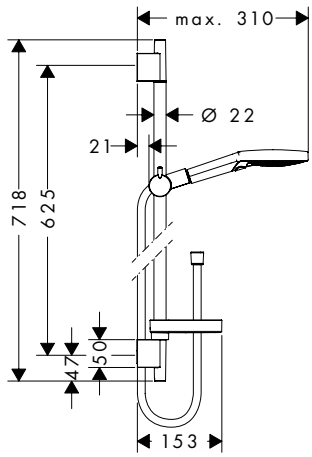

	Finition	N° article	Euro h. t.
Raindance Select S Set de douche 120 3jet avec barre Unica'S puro 65 cm et porte-savon · comprenant : douchette, barre de douche, flexible de douche, curseur, porte-savon · dimension: 125 mm · jet Rain, jet RainAir, jet Whirl · changement de jet via le bouton Select · écrou tournant côté douchette évitant la torsion du flexible · Angle d'inclinaison du curseur 90°, pivote de gauche à droite et de haut en bas · débit: 15 l/ min sous 3 bars de pression · E2, C1, A2, U3 · supports muraux synthétique · ACS 19 ACC NY 347, valide jusqu'au 08.11.2024 · NF_375-M1-20-2	chromé blanc/chromé	26630000 26630400	194,00 194,00
comprenant · **Raindance Select S** Douchette à main 120 3jet (# 26530XXX) · ACS 18 ACC LY 872, valide jusqu'au 07.02.2024 · NF_375-M1-20-2 · **Unica** Barre de douche S Puro 65 cm avec flexible de douche (# 28632XXX) · ACS 20 ACC NY 126, valide jusqu'au 04.06.2025 · **Casetta** Casetta'S Puro. Porte-savon (# 28679000)			
autres dimensions · **Raindance Select S** Set de douche 120 3jet avec barre Unica'S puro 90 cm et porte-savon	chromé blanc/chromé	26631000 26631400	202,00 202,00
Version économie d'eau: · **Raindance Select S** Ensemble de douche 120 3jet EcoSmart 9 l/ min avec barre Unica'S puro 65 cm et porte-savon · ACS 19 ACC NY 347, valide jusqu'au 08.11.2024 · NF_375-M1-20-2	chromé blanc/chromé	26632000 26632400	197,00 197,00
Options: · Cale de compensation 7 mm	chromé	97450000	12,00

Les mesures des schémas techniques sont en mm.

Les spécifications techniques et les unités de mesure peuvent être sujets à des changements.

Sets de douche Raindance E



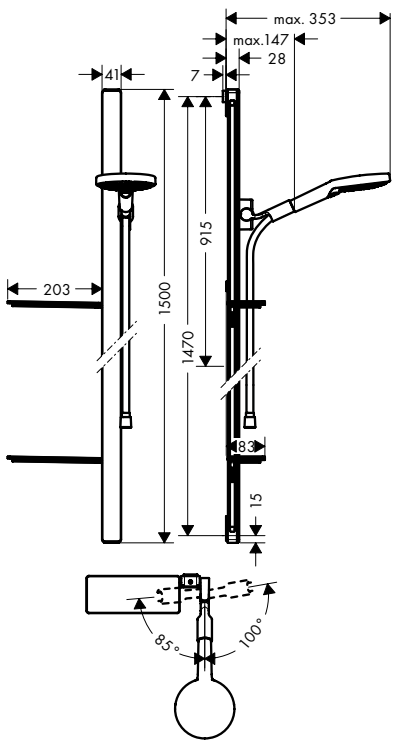

	Finition	N° article	Euro h. t.
Raindance Select S Set de douche 120 3jet avec barre Uninca'E 150 cm et porte-savon	chromé blanc/chromé	27646000 27646400	468,00 468,00

Select · Air Power · Quick Clean · XXL Performance

- comprenant : douchette, barre de douche, flexible de douche, curseur, porte-savon
- dimension: 125 mm
- jet Rain, jet RainAir, jet Whirl
- tablette en verre sécurit
- changement de jet via le bouton Select
- écrou tournant côté douchette évitant la torsion du flexible
- Angle d'inclinaison du curseur 90°, pivote de gauche à droite et de haut en bas
- débit: 15 l/ min sous 3 bars de pression
- barre de 41 mm de large
- supports muraux synthétique
- Montage mural: Vis de fixation
- type de barre de douche: profilé plat en aluminium avec finition verre sécurit
- finition: chromé ou blanche

comprenant

- **Raindance Select S** Douchette à main 120 3jet (# 26530XXX)
  - ACS 18 ACC LY 872, valide jusqu'au 07.02.2024
  - NF_375-M1-20-2
- **Casetta** Porte-savon E (# 26511XXX)

autres dimensions

Raindance Select S Set de douche 120 3jet avec barre Unica'E 90 cm et porte-savon	chromé blanc/chromé	27648000 27648400	369,00 369,00

Version économie d'eau:

Raindance Select S Ensemble de douche 120 3jet EcoSmart 9 l/ min avec barre Unica'E 150 cm et porte-savon	chromé blanc/chromé	27647000 27647400	468,00 468,00

Les mesures des schémas techniques sont en mm.

Les spécifications techniques et les unités de mesure peuvent être sujets à des changements.



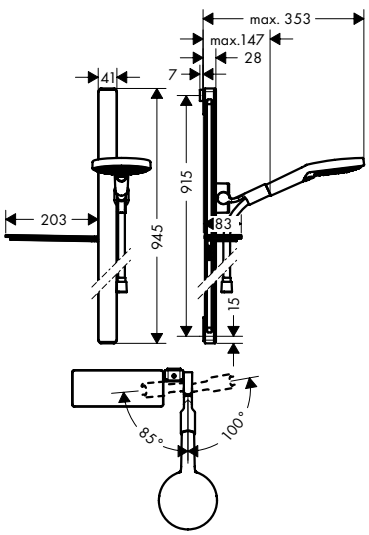

	Finition	N° article	Euro h. t.

Raindance Select S Set de douche 120 3jet avec barre Unica'E 90 cm et porte-savon

chromé	27648000	369,00
blanc/chromé	27648400	369,00

Select · Air Power · Quick Clean · XXL Performance

- comprenant : douchette, barre de douche, flexible de douche, curseur, porte-savon
- dimension: 125 mm
- jet Rain, jet RainAir, jet Whirl
- tablette en verre sécurit
- changement de jet via le bouton Select
- écrou tournant côté douchette évitant la torsion du flexible
- Angle d'inclinaison du curseur 90°, pivote de gauche à droite et de haut en bas
- débit: 15 l/ min sous 3 bars de pression
- barre de 41 mm de large
- supports muraux synthétique
- Montage mural: Vis de fixation
- type de barre de douche: profilé plat en aluminium avec finition verre sécurit
- finition: chromé ou blanche

comprenant

- **Raindance Select S** Douchette à main 120 3jet (# 26530XXX)
  - ACS 18 ACC LY 872, valide jusqu'au 07.02.2024
  - NF_375-M1-20-2
- **Unica** Barre de douche E 90 cm avec flexible de douche (# 27640XXX)
  - ACS 20 ACC NY 126, valide jusqu'au 04.06.2025
- **Casetta** Porte-savon E (# 26511XXX)

autres dimensions

Raindance Select S Set de douche 120 3jet avec barre Uninca'E 150 cm et porte-savon		
chromé	27646000	468,00
blanc/chromé	27646400	468,00

Version économie d'eau:

Raindance Select S Ensemble de douche 120 3jet EcoSmart 9 l/ min avec barre Unica'E 90 cm et porte-savon		
chromé	27649000	374,00
blanc/chromé	27649400	374,00



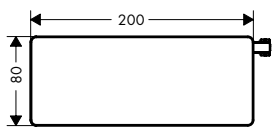

Casetta Porte-savon E

chromé	26511000	67,00
blanc/chromé	26511400	67,00
noir/chromé	26511600	67,00

- longueur: 200 mm
- matériau: profilé plat en aluminium avec finition verre sécurit
- finition de la tablette: chromé, blanc ou noir

Les mesures des schémas techniques sont en mm.

Les spécifications techniques et les unités de mesure peuvent être sujets à des changements.

Sets de douche Unica Comfort



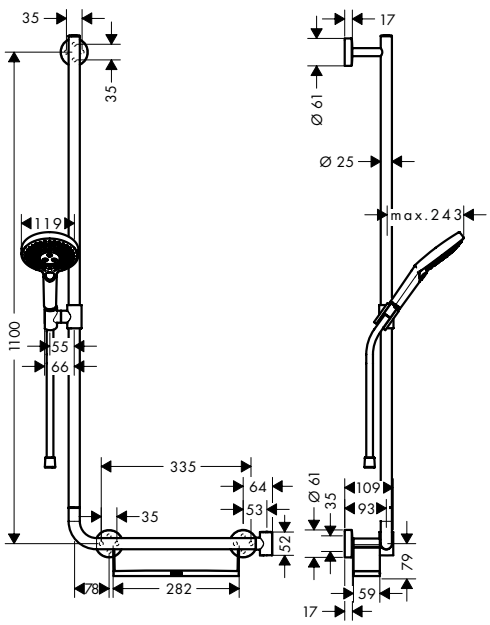

	Finition	N° article	Euro h. t.
Raindance Select S Set de douche 120 3jet avec barre Unica'Comfort 110 cm et poignée d'appui à droite	chromé	26324000	370,00
	blanc/chromé	26324400	370,00

Select · Air Power · Quick Clean · XXL Performance

- comprenant : douchette, barre de douche, tablette, flexible de douche, curseur
- dimension: 125 mm
- jet RainAir, jet Rain, jet Whirl
- Tablette synthétique, finition blanche
- Tablette démontable pour le nettoyage
- changement de jet via le bouton Select
- écrou tournant côté douchette évitant la torsion du flexible
- le support de douche peut être retiré
- Angle d'inclinaison du curseur 90°, pivote de gauche à droite et de haut en bas
- curseur métallique
- débit: 15 l/ min sous 3 bars de pression
- barre de 25 mm de large
- supports muraux métalliques

comprenant

- **Raindance Select S** Douchette à main 120 3jet (# 26530XXX)
  - ACS 18 ACC LY 872, valide jusqu'au 07.02.2024
  - NF_375-M1-20-2
- **Unica** Barre de douche Comfort 110 cm avec poignée à droite, sans flexible (# 26403400)
- **Isiflex** Flexible de douche 1,60 m (# 28276XXX)
  - ACS 18 ACC NY 083, valide jusqu'au 26.03.2023
  - NF_375-M1-20-2

autres dimensions

Raindance Select S Set de douche 120 3jet avec barre Unica'Comfort110 cm et poignée d'appui à gauche	chromé	26326000	370,00
	blanc/chromé	26326400	370,00

Version économie d'eau:

Raindance Select S Ensemble de douche 120 3jet EcoSmart 9 l/ min avec barre Unica'Comfort 110 cm et poignée d'appui à droite	chromé	26325000	378,00
	blanc/chromé	26325400	378,00

Options:

Unica Repose-pied Comfort	chromé	26329000	142,00

Les mesures des schémas techniques sont en mm.

Les spécifications techniques et les unités de mesure peuvent être sujets à des changements.



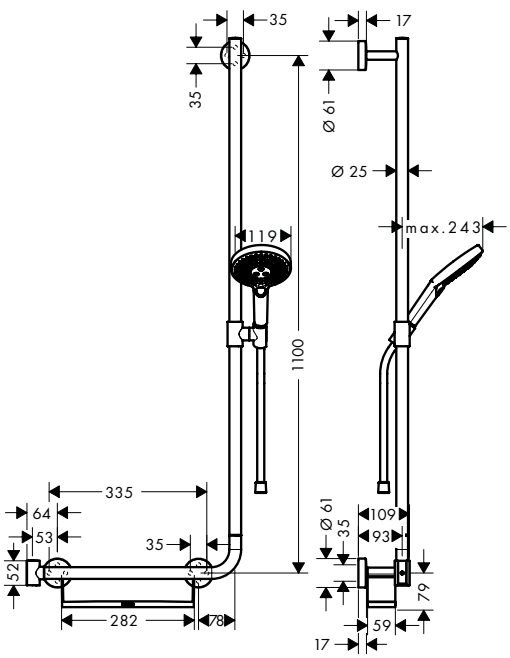

	Finition	N° article	Euro h. t.
Raindance Select S Set de douche 120 3jet avec barre Unica'Comfort110 cm et poignée d'appui à gauche	chromé	26326000	370,00
	blanc/chromé	26326400	370,00

Select · Air Power · Quick Clean · XXL Performance

- comprenant : douchette, barre de douche, tablette, flexible de douche, curseur
- dimension: 125 mm
- jet RainAir, jet Rain, jet Whirl
- Tablette synthétique, finition blanche
- Tablette démontable pour le nettoyage
- changement de jet via le bouton Select
- écrou tournant côté douchette évitant la torsion du flexible
- le support de douche peut être retiré
- Angle d'inclinaison du curseur 90°, pivote de gauche à droite et de haut en bas
- curseur métallique
- débit: 15 l/ min sous 3 bars de pression
- barre de 25 mm de large
- supports muraux métalliques

comprenant

- **Unica** Barre de douche Comfort 110 cm avec poignée à gauche, sans flexible (# 26404400)
- **Raindance Select S** Douchette à main 120 3jet (# 26530XXX)
  - ACS 18 ACC LY 872, valide jusqu'au 07.02.2024
  - NF_375-M1-20-2
- **Isiflex** Flexible de douche 1,60 m (# 28276XXX)
  - ACS 18 ACC NY 083, valide jusqu'au 26.03.2023
  - NF_375-M1-20-2

autres dimensions

Raindance Select S Set de douche 120 3jet avec barre Unica'Comfort 110 cm et poignée d'appui à droite	chromé	26324000	370,00
	blanc/chromé	26324400	370,00

Version économie d'eau:

Raindance Select S Ensemble de douche 120 3jet EcoSmart 9 l/ min avec barre Unica'Comfort 110 cm et poignée d'appui à gauche	chromé	26327000	378,00
	blanc/chromé	26327400	378,00

Options:

Unica Repose-pied Comfort	chromé	26329000	142,00

Les mesures des schémas techniques sont en mm.

Les spécifications techniques et les unités de mesure peuvent être sujets à des changements.



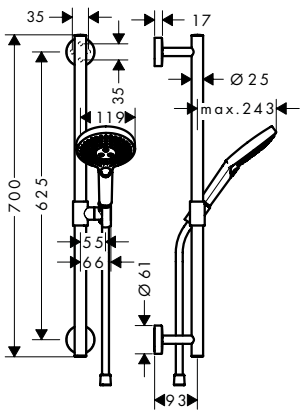

	Finition	N° article	Euro h. t.
Raindance Select S Set de douche 120 3jet avec barre Unica'Comfort 65 cm	chromé	26320000	275,00
	blanc/chromé	26320400	275,00

Select · Air Power · Quick Clean · XXL Performance

- comprenant : douchette, barre de douche, flexible de douche, curseur
- dimension: 125 mm
- jet Rain, jet RainAir, jet Whirl
- changement de jet via le bouton Select
- écrou tournant côté douchette évitant la torsion du flexible
- Angle d'inclinaison du curseur 90°, pivote de gauche à droite et de haut en bas
- curseur métallique
- débit: 15 l/min sous 3 bars de pression
- barre de 25 mm de large
- supports muraux métalliques

comprenant

- **Raindance Select S** Douchette à main 120 3jet (# 26530XXX)
  - ACS 18 ACC LY 872, valide jusqu'au 07.02.2024
  - NF_375-M1-20-2
- **Unica** Barre de douche 65 cm (# 26401000)
- **Isiflex** Flexible de douche 1,60 m (# 28276XXX)
  - ACS 18 ACC NY 083, valide jusqu'au 26.03.2023
  - NF_375-M1-20-2

autres dimensions

Raindance Select S Ensemble de douche 120 3jet avec barre de douche 90 cm	chromé	26322000	284,00
	blanc/chromé	26322400	284,00
Raindance Select S Ensemble de douche 120 3jet EcoSmart avec barre de douche 90 cm	chromé	26323000	292,00
	blanc/chromé	26323400	292,00

Version économie d'eau:

Raindance Select S Ensemble de douche 120 3jet EcoSmart 9 l/min avec barre de douche 65 cm	chromé	26321000	284,00
	blanc/chromé	26321400	284,00

Options:

Unica Poignée d'appui Comfort avec tablette et support de douchette	blanc/chromé	26328400	133,00
Unica Repose-pied Comfort	chromé	26329000	142,00

Les mesures des schémas techniques sont en mm.

Les spécifications techniques et les unités de mesure peuvent être sujets à des changements.

Sets de douche Croma Select E



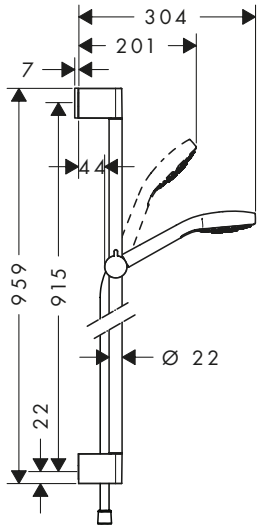

	Finition	N° article	Euro h. t.
Croma Select E Set de douche Multi avec barre Unica'Croma 90 cm	blanc/chromé	26590400	144,00
· comprenant : douchette, barre de douche, flexible de douche, curseur · dimension: 110 mm · jet SoftRain, jet IntenseRain, jet massage · changement de jet via le bouton Select · écrou tournant côté douchette évitant la torsion du flexible · l'angle d'inclinaison coulissant peut être ajusté sur 45 ° · débit: 16 l/ min sous 3 bars de pression · supports muraux synthétique			
comprenant			
· **Croma Select E** Douchette à main Multi (# 26810400) · ACS 20 ACC NY 027, valide jusqu'au 06.03.2025 · NF_375-M1-20-2			
· **Unica** Barre de douche Croma 90 cm sans flexible (# 26506000)			
· **Isiflex** Flexible de douche 1,60 m (# 28276XXX) · ACS 18 ACC NY 083, valide jusqu'au 26.03.2023 · NF_375-M1-20-2			
autres dimensions			
· **Croma Select E** Set de douche Multi avec barre Unica'Croma 65 cm	blanc/chromé	26580400	128,00
Version économie d'eau:			
· **Croma Select E** Ensemble de douche Multi EcoSmart 9 l/ min avec barre Unica'Croma 90 cm	blanc/chromé	26591400	147,00
Options:			
· Cale de compensation 7 mm	chromé	97450000	12,00

Les mesures des schémas techniques sont en mm.

Les spécifications techniques et les unités de mesure peuvent être sujets à des changements.



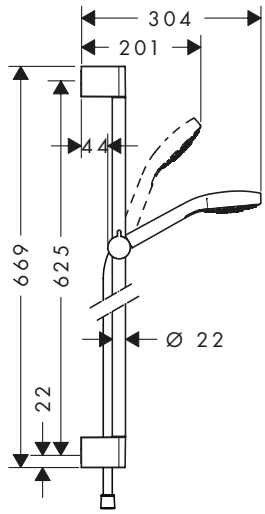

		Finition	N° article	Euro h. t.
	Croma Select E Set de douche Multi avec barre Unica'Croma 65 cm · comprenant : douchette, barre de douche, flexible de douche, curseur · dimension: 110 mm · jet SoftRain, jet IntenseRain, jet massage · changement de jet via le bouton Select · écrou tournant côté douchette évitant la torsion du flexible · l'angle d'inclinaison coulissant peut être ajusté sur 45 ° · débit: 16 l/ min sous 3 bars de pression · supports muraux synthétique	blanc/chromé	26580400	128,00
	comprenant · **Croma Select E** Douchette à main Multi (# 26810400) · ACS 20 ACC NY 027, valide jusqu'au 06.03.2025 · NF_375-M1-20-2 · **Unica** Barre de douche Croma 65 cm sans flexible (# 26505000) · **Isiflex** Flexible de douche 1,60 m (# 28276XXX) · ACS 18 ACC NY 083, valide jusqu'au 26.03.2023 · NF_375-M1-20-2			
	autres dimensions · **Croma Select E** Set de douche Multi avec barre Unica'Croma 90 cm	blanc/chromé	26590400	144,00
	Version économie d'eau: · **Croma Select E** Ensemble de douche Multi EcoSmart 9 l/ min avec barre Unica'Croma 65 cm	blanc/chromé	26581400	136,00
	Options: · Cale de compensation 7 mm	chromé	97450000	12,00

Les mesures des schémas techniques sont en mm.

Les spécifications techniques et les unités de mesure peuvent être sujets à des changements.



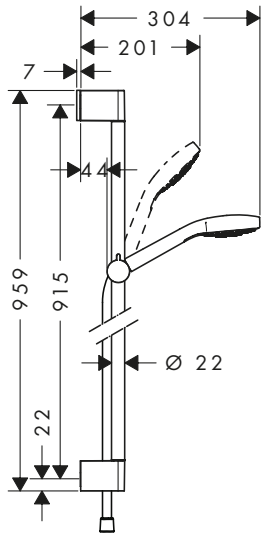

	Finition	N° article	Euro h. t.
Croma Select E Set de douche Vario avec barre Unica'Croma 90 cm	blanc/chromé	26592400	133,00

· comprenant : douchette, barre de douche, flexible de douche, curseur
· dimension: 110 mm
· jet Turbo Rain, jet IntenseRain, jet Rain
· changement de jet via le bouton Select
· écrou tournant côté douchette évitant la torsion du flexible
· l'angle d'inclinaison coulissant peut être ajusté sur 45 °
· débit: 15 l/min sous 3 bars de pression
· supports muraux synthétique

comprenant

· **Croma Select E** Douchette à main Vario (# 26812400)
  · ACS 20 ACC NY 027, valide jusqu'au 06.03.2025
  · NF_375-M1-20-2
· **Unica** Barre de douche Croma 90 cm sans flexible (# 26506000)
· **Isiflex** Flexible de douche 1,60 m (# 28276XXX)
  · ACS 18 ACC NY 083, valide jusqu'au 26.03.2023
  · NF_375-M1-20-2

autres dimensions

· **Croma Select E** Set de douche Vario avec barre Unica'Croma 65 cm · ACS 19 ACC NY 347, valide jusqu'au 08.11.2024 · NF_375-M1-20-2	blanc/chromé	26582400	119,00

Version économie d'eau:

· **Croma Select E** Ensemble de douche Vario EcoSmart avec 9 l/min barre Unica'Croma 90 cm	blanc/chromé	26593400	136,00

Options:

· Cale de compensation 7 mm	chromé	97450000	12,00

Les mesures des schémas techniques sont en mm.

Les spécifications techniques et les unités de mesure peuvent être sujets à des changements.



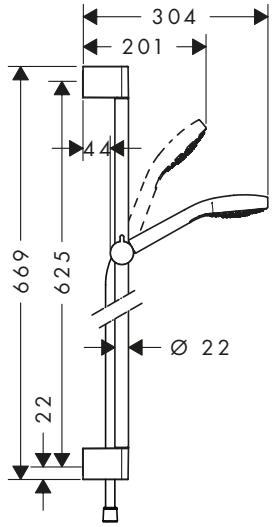

		Finition	N° article	Euro h. t.
	Croma Select E Set de douche Vario avec barre Unica'Croma 65 cm · comprenant : douchette, barre de douche, flexible de douche, curseur · dimension: 110 mm · jet Turbo Rain, jet IntenseRain, jet Rain · changement de jet via le bouton Select · écrou tournant côté douchette évitant la torsion du flexible · l'angle d'inclinaison coulissant peut être ajusté sur 45 ° · débit: 15 l/ min sous 3 bars de pression · E3, C1, A3, U3 · supports muraux synthétique · ACS 19 ACC NY 347, valide jusqu'au 08.11.2024 · NF_375-M1-20-2	blanc/chromé	26582400	119,00
	comprenant · **Croma Select E** Douchette à main Vario (# 26812400) · ACS 20 ACC NY 027, valide jusqu'au 06.03.2025 · NF_375-M1-20-2 · **Unica** Barre de douche Croma 65 cm sans flexible (# 26505000) · **Isiflex** Flexible de douche 1,60 m (# 28276XXX) · ACS 18 ACC NY 083, valide jusqu'au 26.03.2023 · NF_375-M1-20-2			
	autres dimensions · **Croma Select E** Set de douche Vario avec barre Unica'Croma 90 cm	blanc/chromé	26592400	133,00
	Version économie d'eau: · **Croma Select E** Ensemble de douche Unica'Croma de douche Vario EcoSmart 9 l/ min avec barre Unica'Croma 65 cm · ACS 19 ACC NY 347, valide jusqu'au 08.11.2024 · NF_375-M1-20-2	blanc/chromé	26583400	126,00
	variantes · **Croma Select E** Set de douche Vario avec barre Unica'Croma 65 cm et porte-savon	blanc/chromé	26586400	120,00
	Options: · Cale de compensation 7 mm	chromé	97450000	12,00

Les mesures des schémas techniques sont en mm.

Les spécifications techniques et les unités de mesure peuvent être sujets à des changements.

	Finition	N° article	Euro h. t.



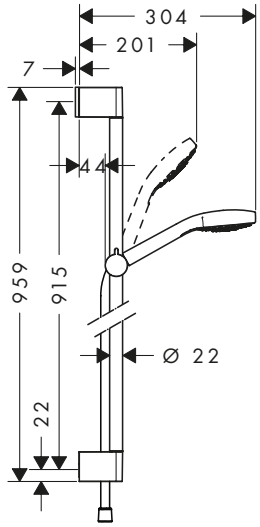

Croma Select E Set de douche 1jet avec barre Unica'Croma 90 cm

	blanc/chromé	26594400	112,00

- comprenant : douchette, barre de douche, flexible de douche, curseur
- dimension: 110 mm
- jet Rain
- changement de jet via le bouton Select
- écrou tournant côté douchette évitant la torsion du flexible
- l'angle d'inclinaison coulissant peut être ajusté sur 45 °
- débit: 16 l/ min sous 3 bars de pression
- supports muraux synthétique

comprenant
- **Croma Select E** Douchette à main 110 1jet (# 26814400)
  - ACS 20 ACC NY 027, valide jusqu'au 06.03.2025
  - NF_375-M1-20-2
- **Unica** Barre de douche Croma 90 cm avec flexible de douche (# 26504000)

autres dimensions

Croma Select E Set de douche 1jet avec barre Unica'Croma 65 cm	blanc/chromé	26584400	103,00

Version économie d'eau:

Croma Select E Ensemble de douche 1jet EcoSmart 9 l/ min avec barre Unica'Croma 90 cm	blanc/chromé	26595400	115,00

Options:

Cale de compensation 7 mm	chromé	97450000	12,00



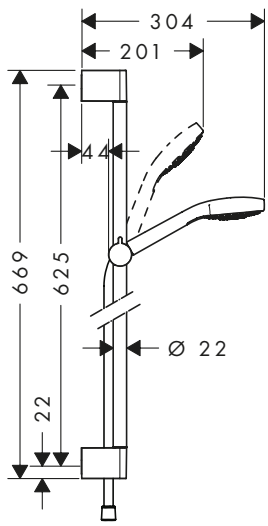

Croma Select E Set de douche 1jet avec barre Unica'Croma 65 cm

	blanc/chromé	26584400	103,00

- comprenant : douchette, barre de douche, flexible de douche, curseur
- dimension: 110 mm
- jet Rain
- écrou tournant côté douchette évitant la torsion du flexible
- l'angle d'inclinaison coulissant peut être ajusté sur 45 °
- débit: 16 l/ min sous 3 bars de pression
- supports muraux synthétique

comprenant
- **Croma Select E** Douchette à main 110 1jet (# 26814400)
  - ACS 20 ACC NY 027, valide jusqu'au 06.03.2025
  - NF_375-M1-20-2
- **Unica** Barre de douche Croma 65 cm avec flexible de douche (# 26503000)

autres dimensions

Croma Select E Set de douche 1jet avec barre Unica'Croma 90 cm	blanc/chromé	26594400	112,00

Version économie d'eau:

Croma Select E Ensemble de douche 1jet EcoSmart 9 l/ min avec barre Unica'Croma 65 cm	blanc/chromé	26585400	105,00

Options:

Cale de compensation 7 mm	chromé	97450000	12,00

Les mesures des schémas techniques sont en mm.

Les spécifications techniques et les unités de mesure peuvent être sujets à des changements.

		Finition	N° article	Euro h. t.
 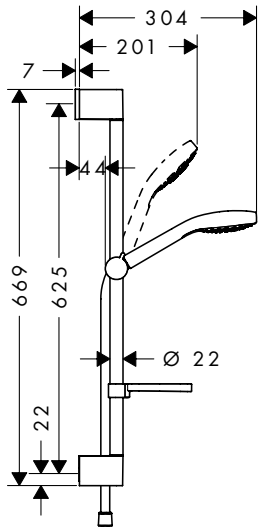	**Croma Select E** Set de douche Vario avec barre Unica'Croma 65 cm et porte-savon · comprenant : douchette, barre de douche, flexible de douche, curseur, porte-savon · dimension: 110 mm · jet Turbo Rain, jet IntenseRain, jet Rain · changement de jet via le bouton Select · écrou tournant côté douchette évitant la torsion du flexible · l'angle d'inclinaison coulissant peut être ajusté sur 45 ° · débit: 15 l/ min sous 3 bars de pression · supports muraux synthétique	blanc/chromé	26586400	120,00
	comprenant · **Croma Select E** Douchette à main Vario (# 26812400) · ACS 20 ACC NY 027, valide jusqu'au 06.03.2025 · NF_375-M1-20-2 · **Unica** Barre de douche Croma 65 cm avec flexible de douche (# 26503000) · **Casetta** Casetta SoftCube. Porte-savon (# 26519000)			
	variantes · **Croma Select E** Set de douche Vario avec barre Unica'Croma 65 cm · ACS 19 ACC NY 347, valide jusqu'au 08.11.2024 · NF_375-M1-20-2	blanc/chromé	26582400	119,00
	Options: · Cale de compensation 7 mm	chromé	97450000	12,00

Sets de douche Croma Select S

		Finition	N° article	Euro h. t.
 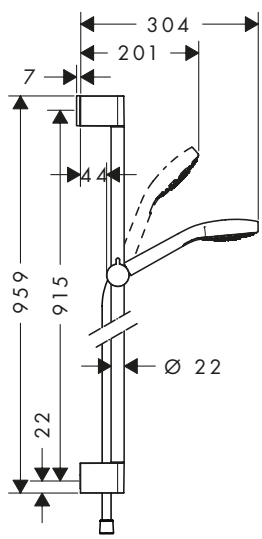	**Croma Select S** Set de douche Multi avec barre Unica'Croma 90 cm · comprenant : douchette, barre de douche, flexible de douche, curseur · dimension: 110 mm · jet SoftRain, jet IntenseRain, jet massage · changement de jet via le bouton Select · écrou tournant côté douchette évitant la torsion du flexible · l'angle d'inclinaison coulissant peut être ajusté sur 45 ° · débit: 16 l/ min sous 3 bars de pression · supports muraux synthétique	blanc/chromé	26570400	144,00
	comprenant · **Croma Select S** Douchette à main Multi (# 26800400) · ACS 20 ACC NY 027, valide jusqu'au 06.03.2025 · **Unica** Barre de douche Croma 90 cm avec flexible de douche (# 26504000)			
	autres dimensions · **Croma Select S** Set de douche Multi avec barre Unica'Croma 65 cm · ACS 19 ACC NY 347, valide jusqu'au 08.11.2024 · NF_375-M1-20-2	blanc/chromé	26560400	128,00
	Version économie d'eau: · **Croma Select S** Ensemble de douche Multi EcoSmart 9 l/ min avec barre Unica'Croma 90 cm	blanc/chromé	26571400	147,00
	Options: · Cale de compensation 7 mm	chromé	97450000	12,00

Les mesures des schémas techniques sont en mm.

Les spécifications techniques et les unités de mesure peuvent être sujets à des changements.



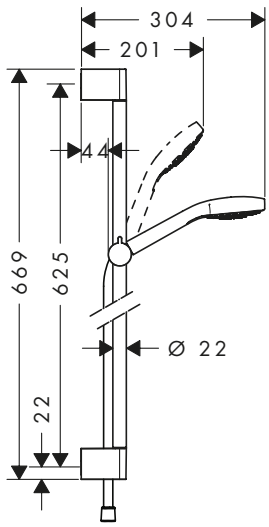

	Finition	N° article	Euro h. t.
Croma Select S Set de douche Multi avec barre Unica'Croma 65 cm	blanc/chromé	26560400	128,00
· comprenant : douchette, barre de douche, flexible de douche, curseur · dimension: 110 mm · jet SoftRain, jet IntenseRain, jet massage · changement de jet via le bouton Select · écrou tournant côté douchette évitant la torsion du flexible · l'angle d'inclinaison coulissant peut être ajusté sur 45 ° · débit: 16 l/ min sous 3 bars de pression · E3, C1, A3, U3 · supports muraux synthétique · ACS 19 ACC NY 347, valide jusqu'au 08.11.2024 · NF_375-M1-20-2			
comprenant · **Croma Select S** Douchette à main Multi (# 26800400) · ACS 20 ACC NY 027, valide jusqu'au 06.03.2025 · **Unica** Barre de douche Croma 65 cm avec flexible de douche (# 26503000)			
autres dimensions · **Croma Select S** Set de douche Multi avec barre Unica'Croma 90 cm	blanc/chromé	26570400	144,00
Version économie d'eau: · **Croma Select S** Ensemble de douche Multi EcoSmart 9 l/ min avec barre Unica'Croma 65 cm	blanc/chromé	26561400	136,00
Options: · Cale de compensation 7 mm	chromé	97450000	12,00

Les mesures des schémas techniques sont en mm.

Les spécifications techniques et les unités de mesure peuvent être sujets à des changements.



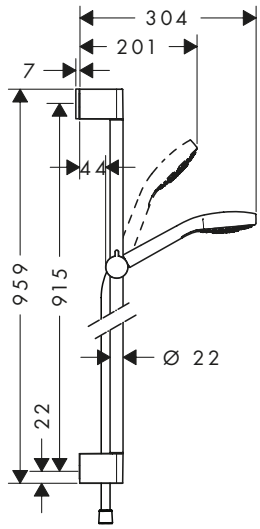

	Finition	N° article	Euro h. t.
Croma Select S Set de douche Vario avec barre Unica'Croma 90 cm · comprenant : douchette, barre de douche, flexible de douche, curseur · dimension: 110 mm · jet Rain, jet Turbo Rain, jet IntenseRain · changement de jet via le bouton Select · écrou tournant côté douchette évitant la torsion du flexible · l'angle d'inclinaison coulissant peut être ajusté sur 45 ° · débit: 15 l/ min sous 3 bars de pression · supports muraux synthétique	blanc/chromé	26572400	133,00
comprenant · **Croma Select S** Douchette à main Vario (# 26802400) · ACS 20 ACC NY 027, valide jusqu'au 06.03.2025 · NF_375-M1-20-2 · **Unica** Barre de douche Croma 90 cm avec flexible de douche (# 26504000)			
autres dimensions · **Croma Select S** Set de douche Vario avec barre Unica'Croma 65 cm · ACS 19 ACC NY 347, valide jusqu'au 08.11.2024 · NF_375-M1-20-2	blanc/chromé	26562400	119,00
Version économie d'eau: · **Croma Select S** Ensemble de douche Vario EcoSmart 9 l/ min avec barre Unica'Croma 90 cm · ACS 19 ACC NY 347, valide jusqu'au 08.11.2024 · NF_375-M1-20-2	blanc/chromé	26573400	136,00
Options: · Cale de compensation 7 mm	chromé	97450000	12,00

Les mesures des schémas techniques sont en mm.

Les spécifications techniques et les unités de mesure peuvent être sujets à des changements.



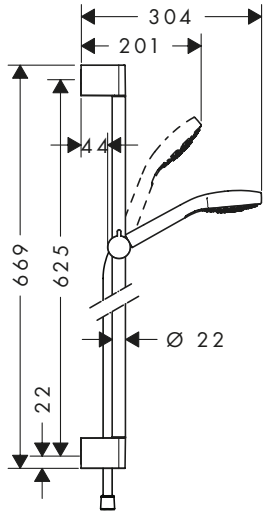

	Finition	N° article	Euro h. t.
Croma Select S Set de douche Vario avec barre Unica'Croma 65 cm · comprenant : douchette, barre de douche, flexible de douche, curseur · dimension: 110 mm · jet Rain, jet IntenseRain, jet Turbo Rain · changement de jet via le bouton Select · écrou tournant côté douchette évitant la torsion du flexible · l'angle d'inclinaison coulissant peut être ajusté sur 45 ° · débit: 15 l/ min sous 3 bars de pression · E3, C1, A2, U3 · supports muraux synthétique · ACS 19 ACC NY 347, valide jusqu'au 08.11.2024 · NF_375-M1-20-2	blanc/chromé	26562400	119,00
comprenant · **Croma Select S** Douchette à main Vario (# 26802400) · ACS 20 ACC NY 027, valide jusqu'au 06.03.2025 · NF_375-M1-20-2 · **Unica** Barre de douche Croma 65 cm avec flexible de douche (# 26503000)			
autres dimensions · **Croma Select S** Set de douche Vario avec barre Unica'Croma 90 cm	blanc/chromé	26572400	133,00
Version économie d'eau: · **Croma Select S** Ensemble de douche Vario EcoSmart 9 l/ min avec barre Unica'Croma 65 cm · ACS 19 ACC NY 347, valide jusqu'au 08.11.2024 · NF_375-M1-20-2	blanc/chromé	26563400	126,00
variantes · **Croma Select S** Set de douche Vario avec barre Unica'Croma 65 cm et porte-savon · ACS 19 ACC NY 347, valide jusqu'au 08.11.2024 · NF_375-M1-20-2	blanc/chromé	26566400	120,00
Options: · Cale de compensation 7 mm	chromé	97450000	12,00

Les mesures des schémas techniques sont en mm.

Les spécifications techniques et les unités de mesure peuvent être sujets à des changements.

	Finition	N° article	Euro h. t.



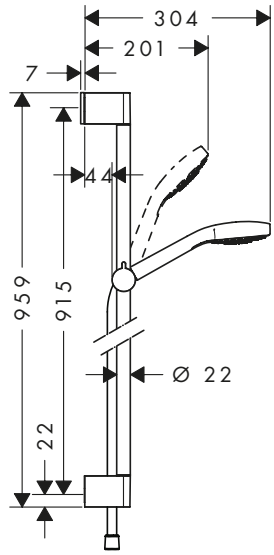

Croma Select S Set de douche 1jet avec barre Unica'Croma 90 cm

· comprenant : douchette, barre de douche, flexible de douche, curseur
· dimension: 110 mm
· jet Rain
· écrou tournant côté douchette évitant la torsion du flexible
· l'angle d'inclinaison coulissant peut être ajusté sur 45 °
· débit: 16 l/ min sous 3 bars de pression
· supports muraux synthétique

comprenant
· **Croma Select S** Douchette à main 110 1jet (# 26804400)
  · ACS 20 ACC NY 027, valide jusqu'au 06.03.2025
· **Unica** Barre de douche Croma 90 cm avec flexible de douche (# 26504000)

autres dimensions			
· **Croma Select S** Set de douche 1jet avec barre Unica'Croma 65 cm	blanc/chromé	26564400	103,00
Version économie d'eau:			
· **Croma Select S** Ensemble de douche 1jet EcoSmart avec barre Unica'Croma 90 cm	blanc/chromé	26575400	115,00
Options:			
· Cale de compensation 7 mm	chromé	97450000	12,00



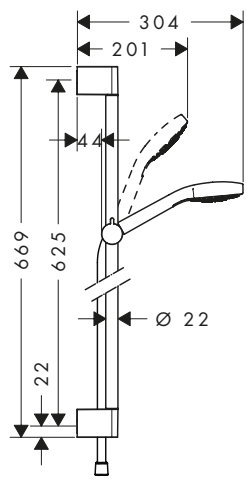

Croma Select S Set de douche 1jet avec barre Unica'Croma 65 cm

· comprenant : douchette, barre de douche, flexible de douche, curseur
· dimension: 110 mm
· jet Rain
· écrou tournant côté douchette évitant la torsion du flexible
· l'angle d'inclinaison coulissant peut être ajusté sur 45 °
· débit: 16 l/ min sous 3 bars de pression
· supports muraux synthétique

comprenant
· **Croma Select S** Douchette à main 110 1jet (# 26804400)
  · ACS 20 ACC NY 027, valide jusqu'au 06.03.2025
· **Unica** Barre de douche Croma 65 cm avec flexible de douche (# 26503000)

	blanc/chromé	26564400	103,00
autres dimensions			
· **Croma Select S** Set de douche 1jet avec barre Unica'Croma 90 cm	blanc/chromé	26574400	112,00
Version économie d'eau:			
· **Croma Select S** Ensemble de douche 1jet EcoSmart 9 l/ min avec barre Unica'Croma 65 cm	blanc/chromé	26565400	105,00
Options:			
· Cale de compensation 7 mm	chromé	97450000	12,00

Les mesures des schémas techniques sont en mm.

Les spécifications techniques et les unités de mesure peuvent être sujets à des changements.

	Finition	N° article	Euro h. t.



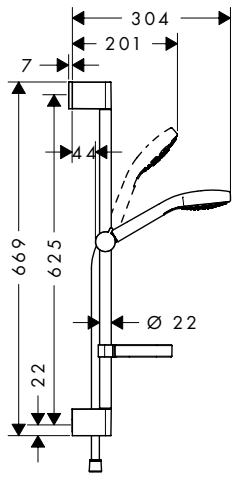

Croma Select S Set de douche Vario avec barre Unica'Croma 65 cm et porte-savon

blanc/chromé — 26566400 — 120,00

- comprenant : douchette, barre de douche, flexible de douche, curseur, porte-savon
- dimension: 110 mm
- jet Rain, jet Turbo Rain, jet IntenseRain
- changement de jet via le bouton Select
- écrou tournant côté douchette évitant la torsion du flexible
- l'angle d'inclinaison coulissant peut être ajusté sur 45 °
- débit: 15 l/ min sous 3 bars de pression
- E3, C1, A2, U3
- supports muraux synthétique
- ACS 19 ACC NY 347, valide jusqu'au 08.11.2024
- NF_375-M1-20-2

comprenant

- **Croma Select S** Douchette à main Vario (# 26802400)
  - ACS 20 ACC NY 027, valide jusqu'au 06.03.2025
  - NF_375-M1-20-2
- **Unica** Barre de douche Croma 65 cm avec flexible de douche (# 26503000)
- **Casetta** Casetta'C. Porte-savon (# 28678000)

variantes

- **Croma Select S** Set de douche Vario avec barre Unica'Croma 65 cm — blanc/chromé — 26562400 — 119,00
  - ACS 19 ACC NY 347, valide jusqu'au 08.11.2024
  - NF_375-M1-20-2

Options:

- Cale de compensation 7 mm — chromé — 97450000 — 12,00

Set de douche PuraVida





PuraVida Set de douche avec barre Unica PuraVida 90 cm

chromé — 27853000 — 408,00
blanc/chromé — 27853400 — 408,00

- comprenant : douchette, barre de douche, flexible de douche, curseur
- dimension: 150 mm
- jet RainAir, jet CaresseAir, jet Mix
- changement de jet via le bouton Select
- écrou tournant côté douchette évitant la torsion du flexible
- Angle d'inclinaison du curseur 90°, pivote de gauche à droite et de haut en bas
- débit: 16 l/ min sous 3 bars de pression
- supports muraux synthétique

comprenant

- **PuraVida** Douchette à main 150 3jet (# 28557XXX)
  - ACS 18 ACC NY 461, valide jusqu'au 17.12.2023
- **Unica** Barre de douche PuraVida 90 cm avec flexible de douche (# 27844000)
  - ACS 20 ACC NY 126, valide jusqu'au 04.06.2025

Les mesures des schémas techniques sont en mm.

Les spécifications techniques et les unités de mesure peuvent être sujets à des changements.

Sets de douche Croma 100



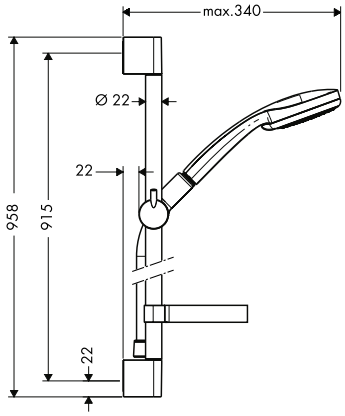

		Finition	N° article	Euro h. t.
	Croma 100 Set de douche Multi avec barre Unica'C 90 cm et porte-savon · comprenant : douchette, barre de douche, flexible de douche, curseur, porte-savon · dimension: 100 mm · jet Rain, jet MonoRain, jet massage · changement de jet en tournant l'extrémité de la douchette · écrou tournant côté douchette évitant la torsion du flexible · Angle d'inclinaison du curseur 90°, pivote de gauche à droite et de haut en bas · débit: 19 l/ min sous 3 bars de pression · supports muraux synthétique	chromé	27774000	136,00
	comprenant · **Croma 100** Douchette à main Multi (# 28536XXX) · ACS 18 ACC NY 309, valide jusqu'au 28.09.2023 · **Unica** Barre de douche C 90 cm avec flexible de douche (# 27610000) · ACS 20 ACC NY 126, valide jusqu'au 04.06.2025 · **Casetta** Casetta'C. Porte-savon (# 28678000)			
NF	**autres dimensions** · **Croma 100** Set de douche Multi avec barre Unica'C 65 cm et porte-savon · ACS 19 ACC NY 347, valide jusqu'au 08.11.2024 · NF_375-M1-20-2	chromé	27775000	128,00
	Options: · Cale de compensation 7 mm	chromé	97450000	12,00

Les mesures des schémas techniques sont en mm.

Les spécifications techniques et les unités de mesure peuvent être sujets à des changements.



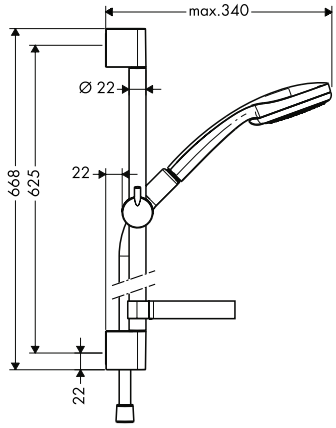

	Finition	N° article	Euro h. t.
Croma 100 Set de douche Multi avec barre Unica'C 65 cm et porte-savon	chromé	27775000	128,00
· comprenant : douchette, barre de douche, flexible de douche, curseur, porte-savon · dimension: 100 mm · jet Rain, jet MonoRain, jet massage · changement de jet en tournant l'extrémité de la douchette · écrou tournant côté douchette évitant la torsion du flexible · Angle d'inclinaison du curseur 90°, pivote de gauche à droite et de haut en bas · débit: 19 l/ min sous 3 bars de pression · E3, C1, A2, U3 · supports muraux synthétique · ACS 19 ACC NY 347, valide jusqu'au 08.11.2024 · NF_375-M1-20-2			
comprenant · **Croma 100** Douchette à main Multi (# 28536XXX) · ACS 18 ACC NY 309, valide jusqu'au 28.09.2023 · **Unica** Barre de douche C 65 cm avec flexible de douche (# 27611000) · ACS 20 ACC NY 126, valide jusqu'au 04.06.2025 · **Isiflex** Flexible de douche 1,60 m (# 28276XXX) · ACS 18 ACC NY 083, valide jusqu'au 26.03.2023 · NF_375-M1-20-2 · **Casetta** Casetta'C. Porte-savon (# 28678000)			
autres dimensions			
· **Croma 100** Set de douche Multi avec barre Unica'C 90 cm et porte-savon	chromé	27774000	136,00
Options:			
· Cale de compensation 7 mm	chromé	97450000	12,00

Les mesures des schémas techniques sont en mm.

Les spécifications techniques et les unités de mesure peuvent être sujets à des changements.



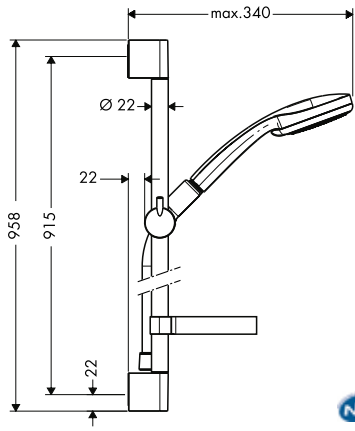

	Finition	N° article	Euro h. t.
Croma 100 Set de douche Vario avec barre Unica'C 90 cm et porte-savon	chromé	27771000	109,00

· comprenant : douchette, barre de douche, flexible de douche, curseur, porte-savon
· dimension: 100 mm
· jet Rain, jet shampooing, jet normal, jet massage
· changement de jet en tournant l'extrémité de la douchette
· écrou tournant côté douchette évitant la torsion du flexible
· Angle d'inclinaison du curseur 90°, pivote de gauche à droite et de haut en bas
· débit: 18 l/ min sous 3 bars de pression
· supports muraux synthétique

comprenant
· **Croma 100** Douchette à main Vario (# 28535000)
  · ACS 18 ACC NY 309, valide jusqu'au 28.09.2023
  · NF_375-M1-20-2
· **Unica** Barre de douche C 90 cm avec flexible de douche (# 27610000)
  · ACS 20 ACC NY 126, valide jusqu'au 04.06.2025
· **Casetta** Casetta'C. Porte-savon (# 28678000)

autres dimensions			
· **Croma 100** Set de douche Vario avec barre Unica'C 65 cm et porte-savon · ACS 19 ACC NY 347, valide jusqu'au 08.11.2024 · NF_375-M1-20-2	chromé	27772000	97,00
Version économie d'eau:			
· **Croma 100** Ensemble de douche Vario EcoSmart 9 l/ min avec barre Unica'C 90 cm et porte-savon	chromé	27653000	109,00
Options:			
· Cale de compensation 7 mm	chromé	97450000	12,00

Les mesures des schémas techniques sont en mm.

Les spécifications techniques et les unités de mesure peuvent être sujets à des changements.

	Finition	N° article	Euro h. t.
Croma 100 Set de douche Vario avec barre Unica'C 65 cm et porte-savon	chromé	27772000	97,00



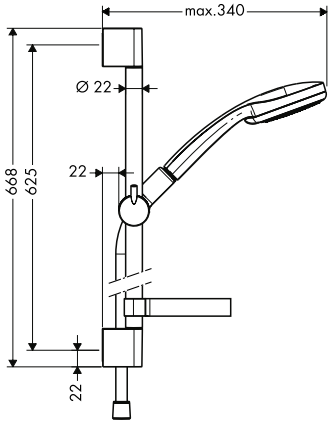

- comprenant : douchette, barre de douche, flexible de douche, curseur, porte-savon
- dimension: 100 mm
- jet Rain, jet shampooing, jet normal, jet massage
- changement de jet en tournant l'extrémité de la douchette
- écrou tournant côté douchette évitant la torsion du flexible
- Angle d'inclinaison du curseur 90°, pivote de gauche à droite et de haut en bas
- débit: 18 l/ min sous 3 bars de pression
- E3, C1, A3, U3
- supports muraux synthétique
- ACS 19 ACC NY 347, valide jusqu'au 08.11.2024
- NF_375-M1-20-2

comprenant

- **Croma 100** Douchette à main Vario (# 28535000)
  - ACS 18 ACC NY 309, valide jusqu'au 28.09.2023
  - NF_375-M1-20-2
- **Unica** Barre de douche C 65 cm avec flexible de douche (# 27611000)
  - ACS 20 ACC NY 126, valide jusqu'au 04.06.2025
- **Casetta** Casetta'C. Porte-savon (# 28678000)

autres dimensions

· **Croma 100** Set de douche Vario avec barre Unica'C 90 cm et porte-savon	chromé	27771000	109,00

Version économie d'eau:

· **Croma 100** Ensemble de douche Vario EcoSmart 9 l/ min avec barre Unica'C 65 cm et porte-savon · ACS 19 ACC NY 347, valide jusqu'au 08.11.2024 · NF_375-M1-20-2	chromé	27776000	100,00

Options:

· Cale de compensation 7 mm	chromé	97450000	12,00

Les mesures des schémas techniques sont en mm.

Les spécifications techniques et les unités de mesure peuvent être sujets à des changements.

	Finition	N° article	Euro h. t.
Croma 100 Set de douche 1jet avec barre Unica'C 90 cm et porte-savon	chromé	27724000	94,00



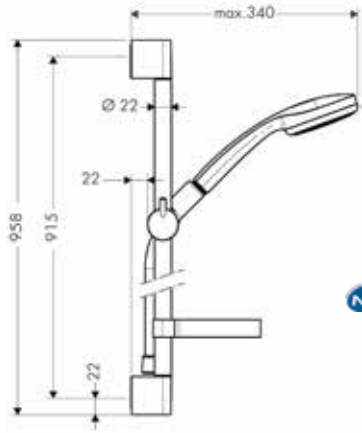

- comprenant : douchette, barre de douche, flexible de douche, curseur, porte-savon
- dimension: 100 mm
- jet Rain
- écrou tournant côté douchette évitant la torsion du flexible
- Angle d'inclinaison du curseur 90°, pivote de gauche à droite et de haut en bas
- débit: 16 l/ min sous 3 bars de pression
- supports muraux synthétique

comprenant
- **Croma 100** Douchette à main 1jet (# 28580000)
  - ACS 18 ACC LY 802, valide jusqu'au 07.01.2024
  - NF_375-M1-20-2
- **Unica** Barre de douche C 90 cm avec flexible de douche (# 27610000)
  - ACS 20 ACC NY 126, valide jusqu'au 04.06.2025
- **Casetta** Casetta'C. Porte-savon (# 28678000)

autres dimensions

Croma 100 Ensemble de douche 1jet avec barre Unica'C 65 cm et porte-savon	chromé	27717000	83,00

- ACS 19 ACC NY 347, valide jusqu'au 08.11.2024
- NF_375-M1-20-2

Options:

Cale de compensation 7 mm	chromé	97450000	12,00

	Finition	N° article	Euro h. t.
Croma 100 Ensemble de douche 1jet avec barre Unica'C 65 cm et porte-savon	chromé	27717000	83,00



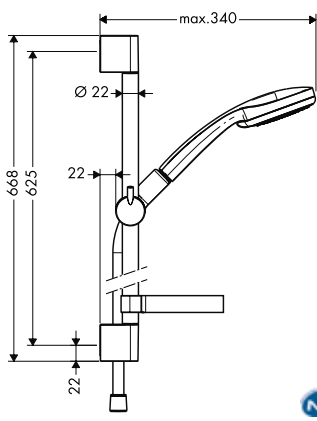

- comprenant : douchette, barre de douche, flexible de douche, curseur, porte-savon
- dimension: 100 mm
- jet Rain
- écrou tournant côté douchette évitant la torsion du flexible
- Angle d'inclinaison du curseur 90°, pivote de gauche à droite et de haut en bas
- débit: 16 l/ min sous 3 bars de pression
- E2, C1, A3, U3
- supports muraux synthétique
- ACS 19 ACC NY 347, valide jusqu'au 08.11.2024
- NF_375-M1-20-2

comprenant
- **Croma 100** Douchette à main 1jet (# 28580000)
  - ACS 18 ACC LY 802, valide jusqu'au 07.01.2024
  - NF_375-M1-20-2
- **Unica** Barre de douche C 65 cm avec flexible de douche (# 27611000)
  - ACS 20 ACC NY 126, valide jusqu'au 04.06.2025
- **Casetta** Casetta'C. Porte-savon (# 28678000)

autres dimensions

Croma 100 Set de douche 1jet avec barre Unica'C 90 cm et porte-savon	chromé	27724000	94,00

Options:

Cale de compensation 7 mm	chromé	97450000	12,00

Les mesures des schémas techniques sont en mm.

Les spécifications techniques et les unités de mesure peuvent être sujets à des changements.

Sets de douche Crometta



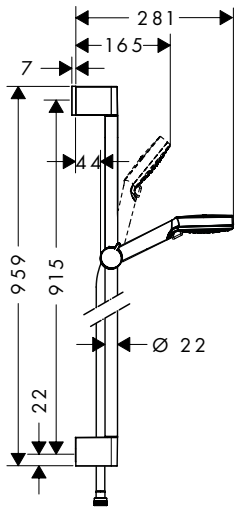

		Finition	N° article	Euro h. t.
	Crometta Set de douche Vario avec barre Unica'Croma 90 cm · comprenant : douchette, barre de douche, flexible de douche, curseur · dimension: 100 mm · jet Rain, jet IntenseRain · changement de jet en tournant l'extrémité de la douchette · écrou tournant côté douchette évitant la torsion du flexible · l'angle d'inclinaison coulissant peut être ajusté sur 45 ° · débit: 14 l/min sous 3 bars de pression · barre de 22 mm de large · supports muraux synthétique	blanc/chromé	26536400	70,00
	comprenant · **Crometta** Douchette à main Vario (# 26330400) · ACS 16 ACC LY 610, valide jusqu'au 05.12.2021 · NF_375-M1-20-2 · **Unica** Barre de douche Croma 90 cm sans flexible (# 26506000) · **Comfortflex** Flexible de douche 160 cm (# 28168000) · ACS 18 ACC NY 083, valide jusqu'au 26.03.2023 · NF_375-M1-20-2			
	autres dimensions · **Crometta** Set de douche Vario avec barre Unica'Croma 65 cm · ACS 19 ACC NY 347, valide jusqu'au 08.11.2024 · NF_375-M1-20-2	blanc/chromé	26532400	52,00
	Version économie d'eau: · **Crometta** Ensemble de douche Vario EcoSmart 9 l/min avec barre Unica'Croma 90 cm	blanc/chromé	26538400	72,00
	Options: · Cale de compensation 7 mm	chromé	97450000	12,00

Les mesures des schémas techniques sont en mm.

Les spécifications techniques et les unités de mesure peuvent être sujets à des changements.



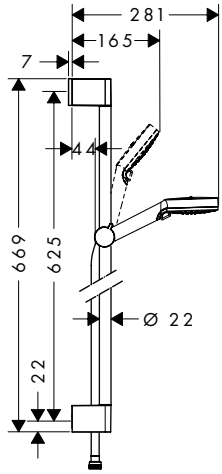

	Finition	N° article	Euro h. t.
Crometta Set de douche Vario avec barre Unica'Croma 65 cm · comprenant : douchette, barre de douche, flexible de douche, curseur · dimension: 100 mm · jet Rain, jet IntenseRain · changement de jet en tournant l'extrémité de la douchette · écrou tournant côté douchette évitant la torsion du flexible · l'angle d'inclinaison coulissant peut être ajusté sur 45 ° · débit: 14 l/ min sous 3 bars de pression · barre de 22 mm de large · E3, C1, A3, U3 · supports muraux synthétique · ACS 19 ACC NY 347, valide jusqu'au 08.11.2024 · NF_375-M1-20-2	blanc/chromé	26532400	52,00
comprenant			
· **Crometta** Douchette à main Vario (# 26330400) · ACS 16 ACC LY 610, valide jusqu'au 05.12.2021 · NF_375-M1-20-2			
· **Unica** Barre de douche Croma 65 cm sans flexible (# 26505000)			
· **Comfortflex** Flexible de douche 160 cm (# 28168000) · ACS 18 ACC NY 083, valide jusqu'au 26.03.2023 · NF_375-M1-20-2			
autres dimensions			
· **Crometta** Set de douche Vario avec barre Unica'Croma 90 cm	blanc/chromé	26536400	70,00
Version économie d'eau:			
· **Crometta** Ensemble de douche Vario EcoSmart 9 l/ min avec barre Unica'Croma 65 cm · ACS 19 ACC NY 347, valide jusqu'au 08.11.2024 · NF_375-M1-20-2	blanc/chromé	26534400	62,00
· **Crometta** Set de douche Vario Green 6 l/ min avec barre Unica'Croma 65 cm	blanc/chromé	26555400	63,00
variantes			
· **Crometta** Set de douche Vario avec barre Unica'Croma 65 cm et porte-savon · ACS 19 ACC NY 347, valide jusqu'au 08.11.2024 · NF_375-M1-20-2	blanc/chromé	26553400	57,00
Options:			
· Cale de compensation 7 mm	chromé	97450000	12,00

Les mesures des schémas techniques sont en mm.

Les spécifications techniques et les unités de mesure peuvent être sujets à des changements.

	Finition	N° article	Euro h. t.



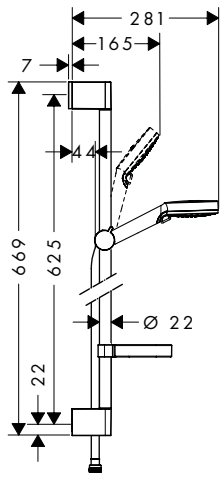

Crometta Set de douche Vario avec barre Unica'Croma 65 cm et porte-savon — blanc/chromé — 26553400 — 57,00

Quick Clean · XXL Performance

- comprenant : douchette, barre de douche, flexible de douche, curseur, porte-savon
- dimension: 100 mm
- jet Rain, jet IntenseRain
- changement de jet en tournant l'extrémité de la douchette
- écrou tournant côté douchette évitant la torsion du flexible
- l'angle d'inclinaison coulissant peut être ajusté sur 45 °
- débit: 14 l/min sous 3 bars de pression
- barre de 22 mm de large
- E3, C1, A3, U3
- supports muraux synthétique
- ACS 19 ACC NY 347, valide jusqu'au 08.11.2024
- NF_375-M1-20-2

comprenant

- **Unica** Barre de douche Croma 65 cm sans flexible (# 26505000)
- **Crometta** Douchette à main Vario (# 26330400)
  - ACS 16 ACC LY 610, valide jusqu'au 05.12.2021
  - NF_375-M1-20-2
- **Casetta** Casetta'C. Porte-savon (# 28678000)
- **Comfortflex** Flexible de douche 160 cm (# 28168000)
  - ACS 18 ACC NY 083, valide jusqu'au 26.03.2023
  - NF_375-M1-20-2

variantes

- **Crometta** Set de douche Vario avec barre Unica'Croma 65 cm — blanc/chromé — 26532400 — 52,00
  - ACS 19 ACC NY 347, valide jusqu'au 08.11.2024
  - NF_375-M1-20-2

Options:

- Cale de compensation 7 mm — chromé — 97450000 — 12,00

Les mesures des schémas techniques sont en mm.

Les spécifications techniques et les unités de mesure peuvent être sujets à des changements.

	Finition	N° article	Euro h. t.
Crometta Set de douche 1jet avec barre Unica'Croma 90 cm	blanc/chromé	26537400	67,00



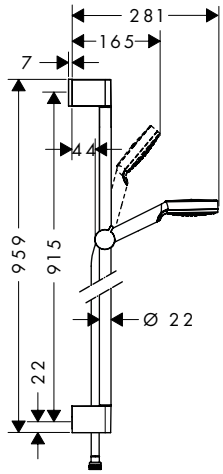

- comprenant : douchette, barre de douche, flexible de douche, curseur
- dimension: 100 mm
- jet Rain
- écrou tournant côté douchette évitant la torsion du flexible
- l'angle d'inclinaison coulissant peut être ajusté sur 45 °
- débit: 14 l/min sous 3 bars de pression
- barre de 22 mm de large
- supports muraux synthétique

comprenant

- **Crometta** Douchette à main 1jet (# 26331400)
  - ACS 16 ACC LY 610, valide jusqu'au 05.12.2021
  - NF_375-M1-20-2
- **Unica** Barre de douche Croma 90 cm sans flexible (# 26506000)
- **Comfortflex** Flexible de douche 160 cm (# 28168000)
  - ACS 18 ACC NY 083, valide jusqu'au 26.03.2023
  - NF_375-M1-20-2

autres dimensions

Crometta Set de douche 1jet avec barre Unica'Croma 65 cm · ACS 19 ACC NY 347, valide jusqu'au 08.11.2024 · NF_375-M1-20-2	blanc/chromé	26533400	51,00

Version économie d'eau:

Crometta Ensemble de douche 1jet EcoSmart 9 l/min avec barre Unica'Croma 90 cm	blanc/chromé	26539400	70,00

Options:

Cale de compensation 7 mm	chromé	97450000	12,00

Les mesures des schémas techniques sont en mm.

Les spécifications techniques et les unités de mesure peuvent être sujets à des changements.



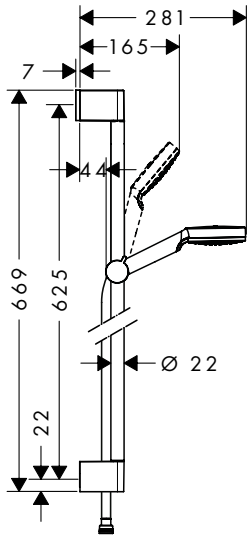

		Finition	N° article	Euro h. t.
	Crometta Set de douche 1jet avec barre Unica'Croma 65 cm · comprenant : douchette, barre de douche, flexible de douche, curseur · dimension: 100 mm · jet Rain · écrou tournant côté douchette évitant la torsion du flexible · l'angle d'inclinaison coulissant peut être ajusté sur 45 ° · débit: 14 l/ min sous 3 bars de pression · barre de 22 mm de large · E3, C1, A3, U3 · supports muraux synthétique · ACS 19 ACC NY 347, valide jusqu'au 08.11.2024 · NF_375-M1-20-2	blanc/chromé	26533400	51,00
	comprenant			
NF	· **Crometta** Douchette à main 1jet (# 26331400) · ACS 16 ACC LY 610, valide jusqu'au 05.12.2021 · NF_375-M1-20-2			
	· **Unica** Barre de douche Croma 65 cm sans flexible (# 26505000)			
NF	· **Comfortflex** Flexible de douche 160 cm (# 28168000) · ACS 18 ACC NY 083, valide jusqu'au 26.03.2023 · NF_375-M1-20-2			
	autres dimensions			
	· **Crometta** Set de douche 1jet avec barre Unica'Croma 90 cm	blanc/chromé	26537400	67,00
	Version économie d'eau:			
NF	· **Crometta** Ensemble de douche 1jet EcoSmart 9 l/ min avec barre Unica'Croma 65 cm · ACS 19 ACC NY 347, valide jusqu'au 08.11.2024 · NF_375-M1-20-2	blanc/chromé	26535400	59,00
	· **Crometta** Set de douche 1jet Green 6 l/ min avec barre Unica'Croma 65 cm	blanc/chromé	26554400	61,00
	Options:			
	· Cale de compensation 7 mm	chromé	97450000	12,00

Les mesures des schémas techniques sont en mm.

Les spécifications techniques et les unités de mesure peuvent être sujets à des changements.

Sets de douche Crometta 85



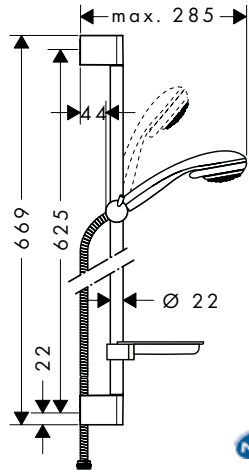

	Finition	N° article	Euro h. t.
Crometta 85 Set de douche Vario avec barre Unica'Crometta 65 cm et porte-savon	chromé	27764000	63,00

· comprenant : douchette, barre de douche, flexible de douche, curseur, porte-savon
· dimension: 85 mm
· jet normal, jet vario
· changement de jet en tournant l'extrémité de la douchette
· sans écrou tournant
· Angle d'inclinaison du curseur 90°, pivote de gauche à droite et de haut en bas
· débit: 17 l/ min sous 3 bars de pression
· supports muraux synthétique

comprenant
· **Crometta 85** Douchette à main Vario (# 28562000)
  · NF_375-M1-20-2
· **Unica** Barre de douche 65 cm avec flexible de douche (# 27615000)
  · ACS 20 ACC NY 126, valide jusqu'au 04.06.2025
· **Casetta** Casetta'S. Porte-savon (# 28684000)

Options:

· Cale de compensation 7 mm	chromé	97450000	12,00





Crometta 85 Set de douche Mono avec barre Unica'Crometta 90 cm	chromé	27729000	63,00

· comprenant : douchette, barre de douche, flexible de douche, curseur
· dimension: 85 mm
· jet normal
· sans écrou tournant
· Angle d'inclinaison du curseur 90°, pivote de gauche à droite et de haut en bas
· débit: 16 l/ min sous 3 bars de pression
· supports muraux synthétique

comprenant
· **Crometta 85** Douchette à main 1jet (# 28585000)
  · NF_375-M1-20-2

autres dimensions

· **Crometta 85** Set de douche Mono avec barre Unica'Crometta 65 cm · ACS 19 ACC NY 347, valide jusqu'au 08.11.2024 · NF_375-M1-20-2	chromé	27728000	60,00

Options:

· Cale de compensation 7 mm	chromé	97450000	12,00
· **Casetta** Casetta'C. Porte-savon	chromé	28678000	21,00

Les mesures des schémas techniques sont en mm.

	Finition	N° article	Euro h. t.

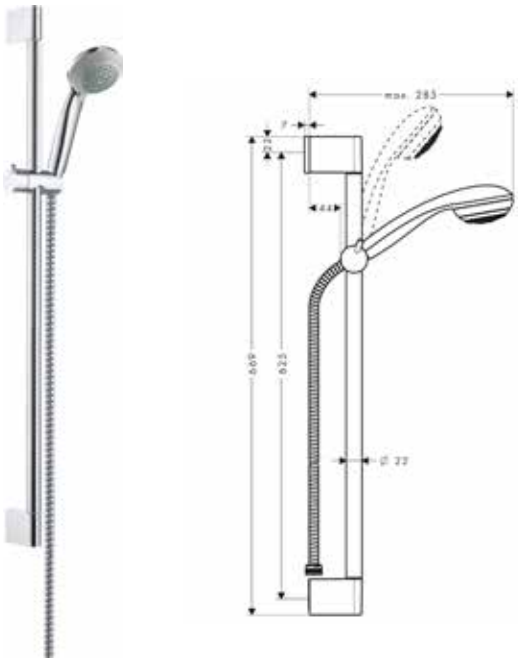

Crometta 85 Set de douche Mono Green avec barre Unica'Crometta 65 cm et porte-savon

chromé — 27652000 — 68,00

Air Power | Eco Smart | Quick Clean

- comprenant : douchette, barre de douche, flexible de douche, curseur
- dimension: 85 mm
- jet normal
- sans écrou tournant
- Angle d'inclinaison du curseur 90°, pivote de gauche à droite et de haut en bas
- débit: 6 l/min sous 3 bars de pression
- supports muraux synthétique

comprenant

- **Crometta 85** Douchette à main 1jet Green 6 l/min (# 28561000)
- **Unica** Barre de douche 65 cm avec flexible de douche (# 27615000)
  - ACS 20 ACC NY 126, valide jusqu'au 04.06.2025

Options:

· **Casetta** Casetta'C. Porte-savon	chromé	28678000	21,00
· Cale de compensation 7 mm	chromé	97450000	12,00

Combi Raindance Select E



Raindance Select E Combi douche E 120 3jet avec barre 90 cm/Ecostat Select

chromé — 27039000 — 497,00

Cool Contact | Select | Air Power | Quick Clean | XXL Performance

- comprenant : douchette, thermostatique de douche, barre de douche, curseur, porte-savon, flexible de douche
- type de jet douche de tête: jet Rain, jet RainAir, jet Whirl
- changement de jet via le bouton Select
- écrou tournant côté douchette évitant la torsion du flexible
- Angle d'inclinaison du curseur 90°, pivote de gauche à droite et de haut en bas
- débit: 15 l/min sous 3 bars de pression
- dans le cas d'une installation existante en G ¾, l'adaptateur réf. 02026000 doit être utilisé

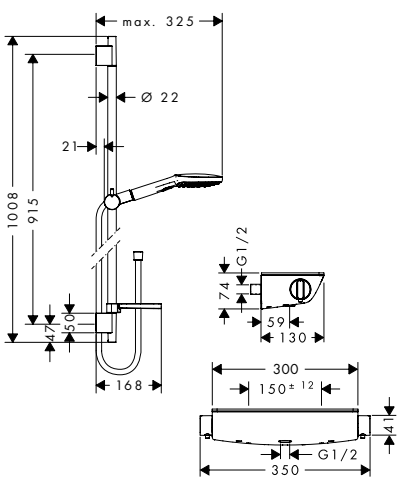

comprenant

- **Ecostat Select** Mitigeur Thermostatique douche (# 13161XXX)
  - ACS 19 ACC NY 059, valide jusqu'au 19.02.2024
  - NF_375-M1-20-2
- **Raindance Select E** Set de douche 120 3jet avec barre Unica'S puro 90 cm et porte-savon (# 26621XXX)

autres dimensions

· **Raindance Select E** Combi douche E 120 3jet avec barre 65 cm/Ecostat Select	chromé	27038000	490,00
	blanc/chromé	27038400	490,00

Options:

· Adapteur Ecostat Select sur raccord S 3/4"	chromé	02026000	34,00

  - ACS 19 ACC LY 499, valide jusqu'au 07.01.2024

Les mesures des schémas techniques sont en mm.

Les spécifications techniques et les unités de mesure peuvent être sujets à des changements.

Combi Raindance Select S



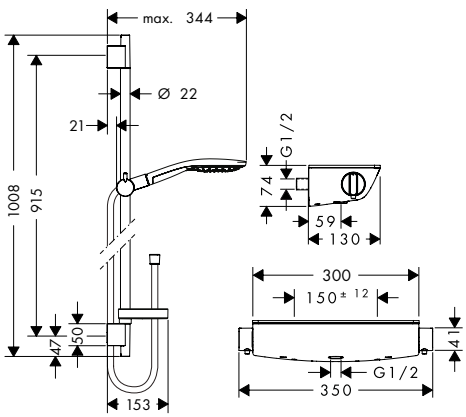

	Finition	N° article	Euro h. t.
Raindance Select S Combi douche S 150 3jet avec barre 90 cm/Ecostat Select	chromé blanc/chromé	27037000 27037400	532,00 532,00

Cool Contact · Select · Air Power · Quick Clean · XXL Performance

- comprenant : douchette, thermostatique de douche, barre de douche, curseur, porte-savon, flexible de douche
- type de jet douche de tête: jet RainAir, jet CaresseAir, jet Mix
- changement de jet via le bouton Select
- écrou tournant côté douchette évitant la torsion du flexible
- Angle d'inclinaison du curseur 90°, pivote de gauche à droite et de haut en bas
- débit: 16 l/ min sous 3 bars de pression
- dans le cas d'une installation existante en G ¾, l'adaptateur réf. 02026000 doit être utilisé

comprenant

- **Ecostat Select** Mitigeur Thermostatique douche (# 13161XXX)
  - ACS 19 ACC NY 059, valide jusqu'au 19.02.2024
  - NF_375-M1-20-2
- **Raindance Select S** Set de douche 150 3jet avec barre Unica'S puro 90 cm et porte-savon (# 27803XXX)

autres dimensions

Raindance Select S Combi douche S 150 3jet avec barre 65 cm/Ecostat Select	chromé blanc/chromé	27036000 27036400	515,00 515,00

Options:

Adapteur Ecostat Select sur raccord S 3/4" · ACS 19 ACC LY 499, valide jusqu'au 07.01.2024	chromé	02026000	34,00

Combi Croma Select E



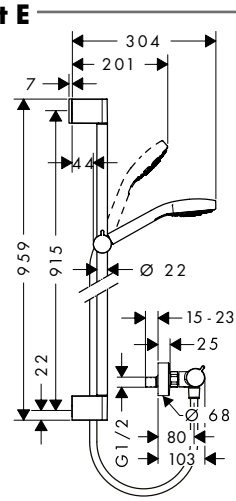

	Finition	N° article	Euro h. t.
Croma Select E Combi douche Vario avec barre 90 cm / Ecostat Comfort	blanc/chromé	27082400	309,00

Select · Eco Smart · Quick Clean · XXL Performance

- comprenant : douchette, thermostatique de douche, barre de douche, curseur, flexible de douche
- type de jet douche de tête: jet Rain, jet Turbo Rain, jet IntenseRain
- changement de jet via le bouton Select
- écrou tournant côté douchette évitant la torsion du flexible
- l'angle d'inclinaison coulissant peut être ajusté sur 45 °
- débit: 15 l/ min sous 3 bars de pression

comprenant

- **Croma Select E** Set de douche Vario avec barre Unica'Croma 90 cm (# 26592400)
- **Ecostat** Comfort Mitigeur Thermostatique douche (# 13116XXX)
  - ACS 19 ACC LY 061, valide jusqu'au 06.03.2024
  - NF_375-M1-20-2

autres dimensions

Croma Select E Combi douche Vario avec barre 65cm / Ecostat Comfort	blanc/chromé	27081400	295,00

Les mesures des schémas techniques sont en mm.

Les spécifications techniques et les unités de mesure peuvent être sujets à des changements.

Combi Croma Select S



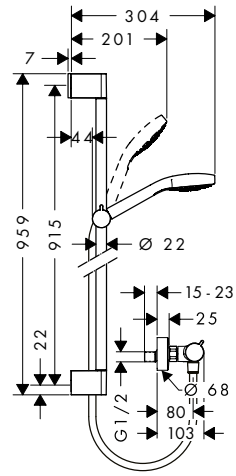

	Finition	N° article	Euro h. t.
Croma Select S Combi douche Vario avec barre 90 cm / Ecostat Comfort	blanc/chromé	27014400	309,00
· comprenant : douchette, thermostatique de douche, barre de douche, curseur, flexible de douche · type de jet douche de tête: jet Rain, jet Turbo Rain, jet IntenseRain · changement de jet via le bouton Select · écrou tournant côté douchette évitant la torsion du flexible · l'angle d'inclinaison coulissant peut être ajusté sur 45 ° · débit: 15 l/min sous 3 bars de pression			
comprenant · **Croma Select S** Set de douche Vario avec barre Unica'Croma 90 cm (# 26572400) · **Ecostat** Comfort Mitigeur Thermostatique douche (# 13116XXX) · ACS 19 ACC LY 061, valide jusqu'au 06.03.2024 · NF_375-M1-20-2			
autres dimensions · **Croma Select S** Combi douche Vario avec barre 65 cm / Ecostat Comfort	blanc/chromé	27013400	295,00

Combi Croma 100



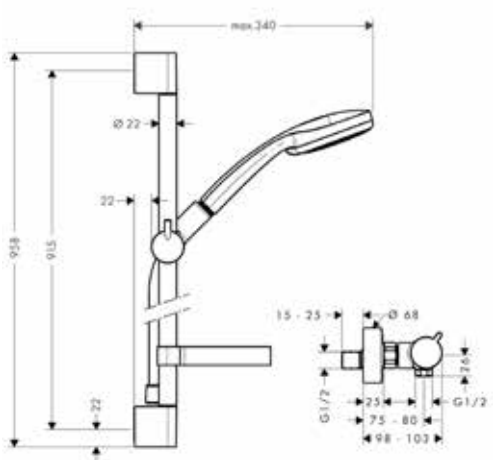

	Finition	N° article	Euro h. t.
Croma 100 Combi douche Vario avec barre 90 cm / Ecostat Comfort	chromé	27035000	323,00
· comprenant : douchette, thermostatique de douche, barre de douche, curseur, porte-savon, flexible de douche · type de jet douche de tête: jet normal, jet Rain, jet massage, jet shampooing · changement de jet en tournant l'extrémité de la douchette · écrou tournant côté douchette évitant la torsion du flexible · Angle d'inclinaison du curseur 90°, pivote de gauche à droite et de haut en bas · débit: 18 l/min sous 3 bars de pression			
comprenant · **Croma 100** Set de douche Vario avec barre Unica'C 90 cm et porte-savon (# 27771000) · **Ecostat** Comfort Mitigeur Thermostatique douche (# 13116XXX) · ACS 19 ACC LY 061, valide jusqu'au 06.03.2024 · NF_375-M1-20-2			
autres dimensions · **Croma 100** Combi douche Vario avec barre 65 cm / Ecostat Comfort	chromé	27034000	318,00
Version économie d'eau: · **Croma 100** Combi douche Vario EcoSmart avec barre 90 cm / Ecostat Comfort	chromé	27033000	326,00
Options: · Cale de compensation 7 mm	chromé	97450000	12,00

Les mesures des schémas techniques sont en mm.

Les spécifications techniques et les unités de mesure peuvent être sujets à des changements.

	Finition	N° article	Euro h. t.



Croma 100 Combi douche Vario avec barre 65 cm / Ecostat Comfort

chromé | 27034000 | 318,00

Quick Clean | XXL Performance

- comprenant : douchette, thermostatique de douche, barre de douche, curseur, porte-savon, flexible de douche
- type de jet douche de tête: jet normal, jet Rain, jet massage, jet shampooing
- changement de jet en tournant l'extrémité de la douchette
- écrou tournant côté douchette évitant la torsion du flexible
- Angle d'inclinaison du curseur 90°, pivote de gauche à droite et de haut en bas
- débit: 18 l/ min sous 3 bars de pression

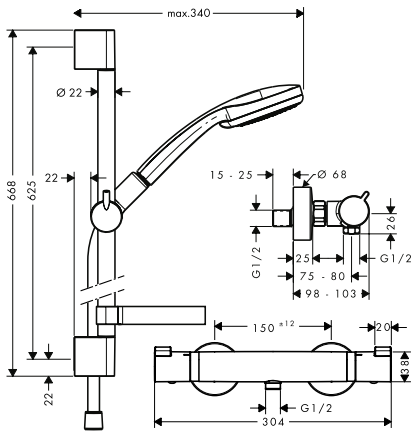

comprenant

- **Croma 100** Set de douche Vario avec barre Unica'C 65 cm et porte-savon (# 27772000)
  - ACS 19 ACC NY 347, valide jusqu'au 08.11.2024
  - NF_375-M1-20-2
- **Ecostat** Comfort Mitigeur Thermostatique douche (# 13116XXX)
  - ACS 19 ACC LY 061, valide jusqu'au 06.03.2024
  - NF_375-M1-20-2

Version économie d'eau:

- **Croma 100** Combi douche Vario EcoSmart avec barre 65 cm / Ecostat Comfort | chromé | 27032000 | 319,00



Croma 100 Combi Multi avec barre 90 cm / Ecostat Comfort

chromé | 27085000 | 334,00

Quick Clean

- comprenant : douchette, thermostatique de douche, barre de douche, curseur, porte-savon, flexible de douche
- type de jet douche de tête: jet Rain, jet MonoRain, jet massage
- changement de jet en tournant l'extrémité de la douchette
- écrou tournant côté douchette évitant la torsion du flexible
- Angle d'inclinaison du curseur 90°, pivote de gauche à droite et de haut en bas
- débit: 17 l/ min sous 3 bars de pression

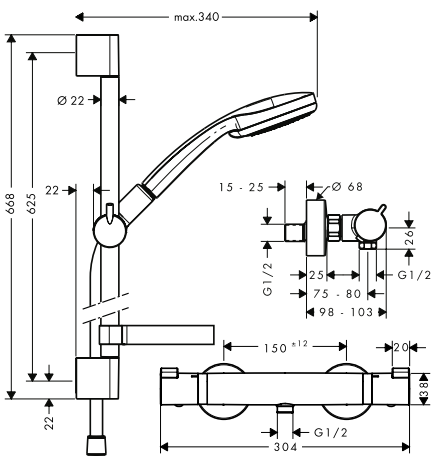

comprenant

- **Croma 100** Set de douche Multi avec barre Unica'C 90 cm et porte-savon (# 27774000)
- **Ecostat** Comfort Mitigeur Thermostatique douche (# 13116XXX)
  - ACS 19 ACC LY 061, valide jusqu'au 06.03.2024
  - NF_375-M1-20-2

autres dimensions

- **Croma 100** Combi Multi avec barre 65 cm / Ecostat Comfort | chromé | 27086000 | 328,00

Options:

- Cale de compensation 7 mm | chromé | 97450000 | 12,00

Les mesures des schémas techniques sont en mm.

Les spécifications techniques et les unités de mesure peuvent être sujets à des changements.

Combi Crometta

	Finition	N° article	Euro h. t.
Crometta Combi douche Vario avec barre 65 cm / Ecostat 1001 CL	blanc/chromé	27812400	215,00



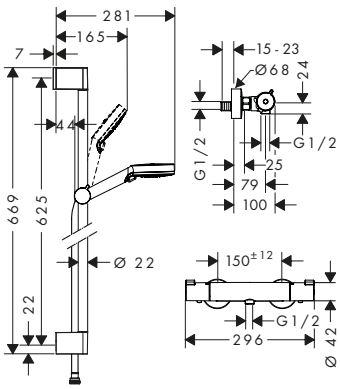

- comprenant : douchette, thermostatique de douche, barre de douche, curseur, flexible de douche
- type de jet douche de tête: jet Rain, jet IntenseRain
- changement de jet en tournant l'extrémité de la douchette
- écrou tournant côté douchette évitant la torsion du flexible
- Angle d'inclinaison du curseur 90°, pivote de gauche à droite et de haut en bas
- débit: 14 l/ min sous 3 bars de pression

comprenant

- **Crometta** Set de douche Vario avec barre Unica'Croma 65 cm (# 26532400)
  - ACS 19 ACC NY 347, valide jusqu'au 08.11.2024
  - NF_375-M1-20-2
- **Ecostat** Mitigeur Thermostatique 1001 CL douche (# 13211000)
  - ACS 19 ACC NY 086, valide jusqu'au 19.05.2024
  - NF_375-M1-20-2

autres dimensions

Crometta Combi douche Vario avec barre 90 cm / Ecostat 1001 CL	blanc/chromé	27813400	259,00

Barres de douche - Style Avantgarde

Unica Barre de douche PuraVida 90 cm avec flexible de douche	chromé	27844000	277,00





- comprenant : barre de douche, flexible de douche, curseur
- type de barre de douche: profilé plat en aluminium
- curseur métallique
- curseur auto-bloquant
- curseur réglable
- ajustement de l'angle d'inclinaison silencieux
- ACS 20 ACC NY 126, valide jusqu'au 04.06.2025

comprenant

- **Isiflex** Flexible de douche 1,60 m (# 28276XXX)
  - ACS 18 ACC NY 083, valide jusqu'au 26.03.2023
  - NF_375-M1-20-2

Les mesures des schémas techniques sont en mm.

Les spécifications techniques et les unités de mesure peuvent être sujets à des changements.

Barres de douche - Style Moderne

	Finition	N° article	Euro h. t.
Unica Barre de douche S 90 cm avec flexible de douche	chromé	27636000	277,00



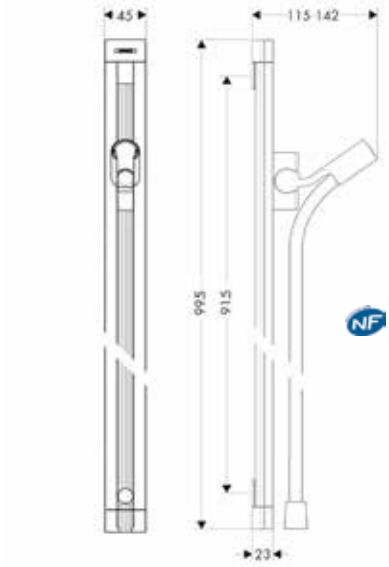

- comprenant : barre de douche, flexible de douche, curseur
- type de barre de douche: profilé plat en aluminium
- barre de 45 mm de large
- curseur métallique
- curseur auto-bloquant
- curseur réglable
- ajustement de l'angle d'inclinaison silencieux
- ACS 20 ACC NY 126, valide jusqu'au 04.06.2025

comprenant
- **Isiflex** Flexible de douche 1,60 m (# 28276XXX)
  - ACS 18 ACC NY 083, valide jusqu'au 26.03.2023
  - NF_375-M1-20-2

Unica Barre de douche Croma 90 cm avec flexible de douche	chromé	26504000	71,00



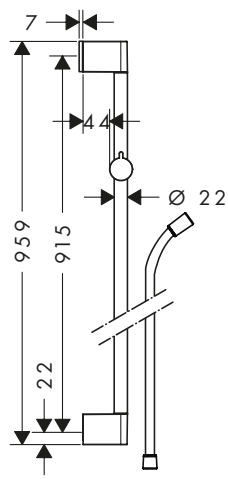

- comprenant : barre de douche, flexible de douche, curseur
- l'angle d'inclinaison coulissant peut être ajusté sur 45 °
- curseur avec blocage
- curseur inclinable à 2 positions
- ajustement de l'angle d'inclinaison silencieux
- supports muraux synthétique

comprenant
- **Isiflex** Flexible de douche 1,60 m (# 28276XXX)
  - ACS 18 ACC NY 083, valide jusqu'au 26.03.2023
  - NF_375-M1-20-2

autres dimensions

· **Unica** Barre de douche Croma 65 cm avec flexible de douche	chromé	26503000	67,00

variantes

· **Unica** Barre de douche Croma 90 cm sans flexible	chromé	26506000	53,00

Options:

· Cale de compensation 7 mm	chromé	97450000	12,00

Les mesures des schémas techniques sont en mm.

Les spécifications techniques et les unités de mesure peuvent être sujets à des changements.

	Finition	N° article	Euro h. t.
 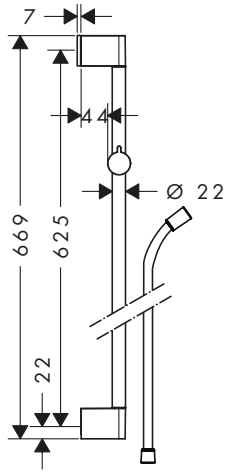			
Unica Barre de douche Croma 65 cm avec flexible de douche · comprenant : barre de douche, flexible de douche, curseur · l'angle d'inclinaison coulissant peut être ajusté sur 45 ° · curseur avec blocage · curseur inclinable à 2 positions · ajustement de l'angle d'inclinaison silencieux · supports muraux synthétique	chromé	26503000	67,00
comprenant · **Isiflex** Flexible de douche 1,60 m (# 28276XXX) · ACS 18 ACC NY 083, valide jusqu'au 26.03.2023 · NF_375-M1-20-2			
autres dimensions · **Unica** Barre de douche Croma 90 cm avec flexible de douche	chromé	26504000	71,00
variantes · **Unica** Barre de douche Croma 65 cm sans flexible	chromé	26505000	46,00
Options: · Cale de compensation 7 mm	chromé	97450000	12,00
 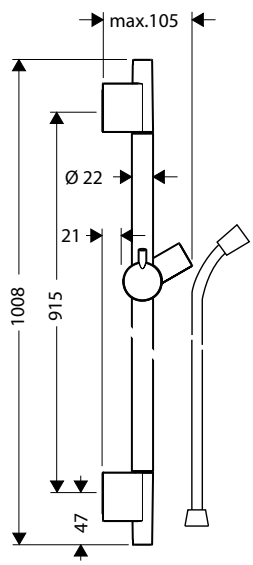			
Unica Barre de douche S Puro 90 cm avec flexible de douche · comprenant : barre de douche, flexible de douche, curseur · curseur métallique · curseur avec blocage · curseur réglable · ajustement de l'angle d'inclinaison par cran · ACS 20 ACC NY 126, valide jusqu'au 04.06.2025	chromé bronze brossé noir chromé brossé noir mat blanc mat aspect doré poli	28631000 28631140 28631340 28631670 28631700 28631990	128,00 196,00 196,00 180,00 180,00 196,00
comprenant · **Isiflex** Flexible de douche 1,60 m (# 28276XXX) · ACS 18 ACC NY 083, valide jusqu'au 26.03.2023 · NF_375-M1-20-2			
autres dimensions · **Unica** Barre de douche S Puro 65 cm avec flexible de douche · ACS 20 ACC NY 126, valide jusqu'au 04.06.2025	chromé bronze brossé noir chromé brossé noir mat blanc mat aspect doré poli	28632000 28632140 28632340 28632670 28632700 28632990	120,00 185,00 185,00 169,00 169,00 185,00
Options: · **Casetta** Casetta'S Puro. Porte-savon · **Casetta** Porte-savon Cassetta U-88 chrome · Cale de compensation 7 mm	chromé transparent chromé	28679000 28675000 97450000	38,00 28,00 12,00

Les mesures des schémas techniques sont en mm.

Les spécifications techniques et les unités de mesure peuvent être sujets à des changements.

	Finition	N° article	Euro h. t.



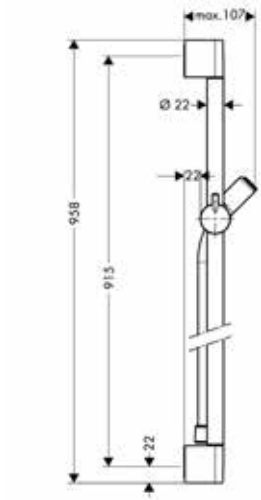

Unica Barre de douche C 90 cm avec flexible de douche

chromé — 27610000 — 96,00

- comprenant : barre de douche, flexible de douche, curseur
- curseur translucide
- curseur avec blocage
- curseur réglable
- ajustement de l'angle d'inclinaison par cran
- ACS 20 ACC NY 126, valide jusqu'au 04.06.2025

comprenant

- **Isiflex** Flexible de douche 1,60 m (# 28276XXX)
  - ACS 18 ACC NY 083, valide jusqu'au 26.03.2023
  - NF_375-M1-20-2

autres dimensions

- **Unica** Barre de douche C 65 cm avec flexible de douche — chromé — 27611000 — 88,00
  - ACS 20 ACC NY 126, valide jusqu'au 04.06.2025

Options:

- **Casetta** Casetta'C. Porte-savon — chromé — 28678000 — 21,00
- Cale de compensation 7 mm — chromé — 97450000 — 12,00



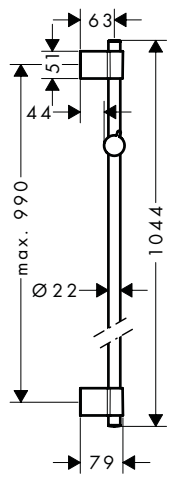

Unica Barre de douche Varia 105 cm sans flexible

chromé — 27356000 — 74,00

- comprenant : barre de douche, curseur
- Distance de percement variable: 400 mm - 970 mm
- curseur inclinable à 2 positions
- ajustement de l'angle d'inclinaison silencieux
- supports muraux synthétique
- Support mural variable

autres dimensions

- **Unica** Barre de douche Varia 72 cm sans flexible — chromé — 27355000 — 63,00



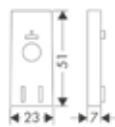

Cale de compensation 7 mm

chromé — 97450000 — 12,00

- matériau: synthétique

Les mesures des schémas techniques sont en mm.

Les spécifications techniques et les unités de mesure peuvent être sujets à des changements.

Barres de douche Unica Comfort

	Finition	N° article	Euro h. t.
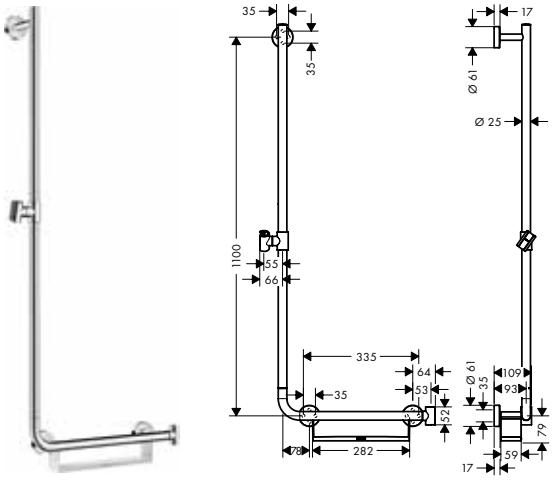 **Unica** Barre de douche Comfort 110 cm avec poignée à droite, sans flexible · comprenant : barre de douche, tablette, curseur · réglable en hauteur · le support de douche peut être retiré · Angle d'inclinaison du curseur 90°, pivote de gauche à droite et de haut en bas · étagère: Tablette synthétique, finition blanche, Tablette démontable pour le nettoyage · barre de 25 mm de large · curseur métallique · supports muraux métalliques	blanc/chromé	26403400	275,00
variantes · **Unica** Barre de douche Comfort 110 cm avec poignée à gauche, sans flexible	blanc/chromé	26404400	275,00
Options: · **Unica** Repose-pied Comfort	chromé	26329000	142,00
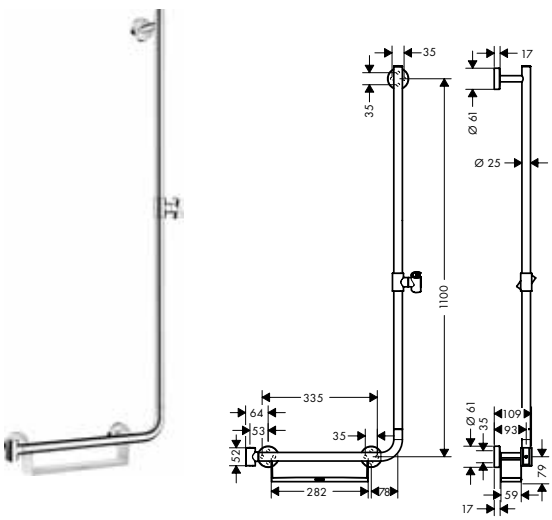 **Unica** Barre de douche Comfort 110 cm avec poignée à gauche, sans flexible · comprenant : barre de douche, tablette, curseur · réglable en hauteur · le support de douche peut être retiré · Angle d'inclinaison du curseur 90°, pivote de gauche à droite et de haut en bas · étagère: Tablette démontable pour le nettoyage · barre de 25 mm de large · curseur métallique · curseur avec blocage · supports muraux métalliques	blanc/chromé	26404400	275,00
variantes · **Unica** Barre de douche Comfort 110 cm avec poignée à droite, sans flexible	blanc/chromé	26403400	275,00
Options: · **Unica** Repose-pied Comfort	chromé	26329000	142,00
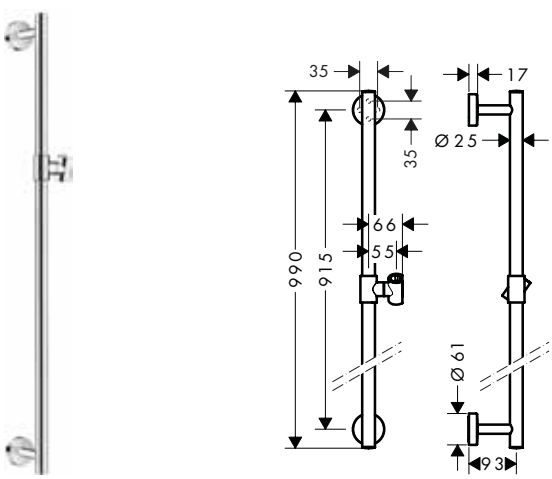 **Unica** Barre de douche Comfort 90 cm sans flexible · comprenant : barre de douche, curseur · réglable en hauteur · Angle d'inclinaison du curseur 90°, pivote de gauche à droite et de haut en bas · barre de 25 mm de large · curseur métallique · supports muraux métalliques	chromé	26402000	185,00
autres dimensions · **Unica** Barre de douche 65 cm	chromé	26401000	176,00
Options: · **Unica** Poignée d'appui Comfort avec tablette et support de douchette	blanc/chromé	26328400	133,00
· **Unica** Repose-pied Comfort	chromé	26329000	142,00

Les mesures des schémas techniques sont en mm.

Les spécifications techniques et les unités de mesure peuvent être sujets à des changements.

Barres de douche - Style Classic

	Finition	N° article	Euro h. t.
Unica Barre de douche Classic 65 cm avec flexible de douche	chromé nickel brossé	27617000 27617820	168,00 241,00



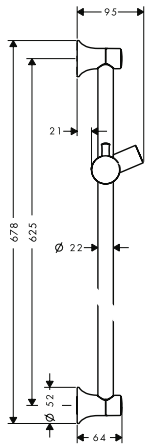



- comprenant : barre de douche, flexible de douche, curseur
- curseur métallique
- curseur avec blocage
- curseur réglable
- ajustement de l'angle d'inclinaison par cran
- ACS 20 ACC NY 126, valide jusqu'au 04.06.2025

comprenant

- **Sensoflex** Flexible de douche métallique 1,60 m (# 28136000)
  - ACS 18 ACC LY 537, valide jusqu'au 17.10.2023
  - NF_375-M1-20-2

Options:

· Cale de compensation pour barre Unica'Classic	chromé	98992000	9,00
· **Casetta** Casetta'C. Porte-savon	chromé	28678000	21,00

Cale de compensation 6 mm — chromé — 96184000 — 10,00

- matériau: synthétique





Casetta Casetta'C. Porte-savon — chromé — 28678000 — 21,00

- pour barres de douche de diamètre 22 mm
- amovible



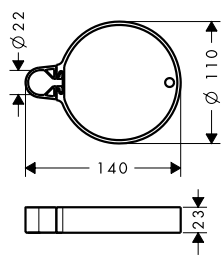

Casetta Casetta SoftCube. Porte-savon — chromé — 26519000 — 21,00

- matériau: synthétique
- pour barres de douche de diamètre 18/22/25 mm



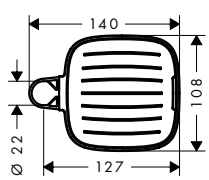

Casetta Casetta'S Puro. Porte-savon — chromé — 28679000 — 38,00

- pour barres de douche de diamètre 22 mm
- matériau: synthétique
- amovible



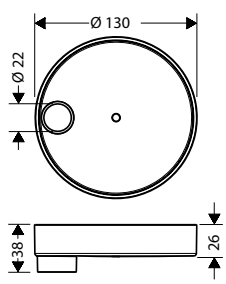

Les mesures des schémas techniques sont en mm.

Les spécifications techniques et les unités de mesure peuvent être sujets à des changements.

Sets Porter Rainfinity



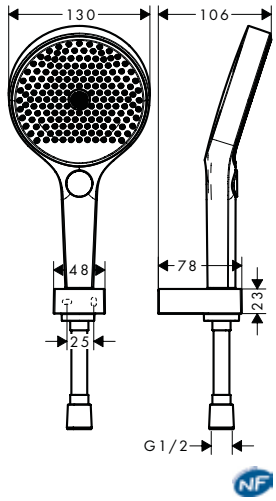

	Finition	N° article	Euro h. t.
Rainfinity Ensemble support mural et douchette 130 3jet avec flexible de douche 125 cm	chromé blanc mat	26852000 26852700	165,00 213,00

· comprenant : douchette, support de douche, flexible de douche
· dimension: 130 mm
· jet PowderRain, jet Intense PowderRain, jet MonoRain
· changement de jet via le bouton Select
· débit: 14 l/ min sous 3 bars de pression
· écrou tournant côté douchette évitant la torsion du flexible
· Montage mural: Vis de fixation

comprenant
· **Rainfinity** Douchette à main 130 3jet (# 26864XXX)
  · ACS 19 ACC LY 101, valide jusqu'au 27.02.2024
· **Isiflex** Flexible de douche 125 cm (# 28272XXX)
  · ACS 18 ACC NY 083, valide jusqu'au 26.03.2023
  · NF_375-M1-20-2
· Support mural pour douchette universel E (# 28387XXX)

autres dimensions

· **Rainfinity** Ensemble support mural et douchette 130 3jet avec flexible de douche 160 cm	chromé blanc mat	26851000 26851700	167,00 215,00



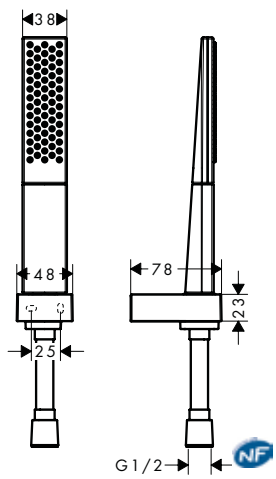

	Finition	N° article	Euro h. t.
Rainfinity Ensemble support mural et douchette 100 1jet avec flexible de douche 125 cm	chromé blanc mat	26857000 26857700	147,00 192,00

· comprenant : douchette tube, support de douche, flexible de douche
· dimension: 100 mm
· jet PowderRain
· débit: 14 l/ min sous 3 bars de pression
· écrou tournant côté douchette évitant la torsion du flexible
· Montage mural: Vis de fixation

comprenant
· **Rainfinity** Douchette à main 100 1jet (# 26866XXX)
  · ACS 19 ACC LY 101, valide jusqu'au 27.02.2024
· **Isiflex** Flexible de douche 125 cm (# 28272XXX)
  · ACS 18 ACC NY 083, valide jusqu'au 26.03.2023
  · NF_375-M1-20-2
· Support mural pour douchette universel E (# 28387XXX)

autres dimensions

· **Rainfinity** Ensemble support mural et douchette 100 1jet avec flexible de douche 160 cm	chromé blanc mat	26856000 26856700	151,00 195,00

Les mesures des schémas techniques sont en mm.

Les spécifications techniques et les unités de mesure peuvent être sujets à des changements.

Sets Porter Raindance Select E



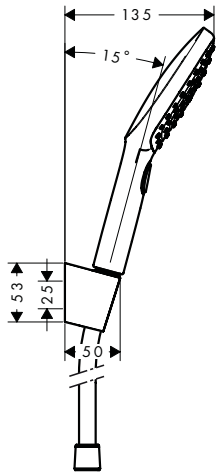

	Finition	N° article	Euro h. t.
Raindance Select E Ensemble support mural et douchette 120 3jet avec flexible de douche 160 cm	chromé	26720000	127,00
	blanc/chromé	26720400	127,00

Select · Air Power · Quick Clean · XXL Performance

- comprenant : douchette, support de douche, flexible de douche
- dimension: 120 mm
- jet RainAir, jet Rain, jet Whirl
- changement de jet via le bouton Select
- débit: 15 l/min sous 3 bars de pression
- écrou tournant côté douchette évitant la torsion du flexible
- supports muraux synthétique

comprenant

- **Raindance Select E** Douchette à main 120 3jet (# 26520XXX)
  - ACS 18 ACC NY 328, valide jusqu'au 05.10.2023
  - NF_375-M1-20-2
- Porter'S. Support mural (# 28331000)
- **Isiflex** Flexible de douche 1,60 m (# 28276XXX)
  - ACS 18 ACC NY 083, valide jusqu'au 26.03.2023
  - NF_375-M1-20-2

autres dimensions

Raindance Select E Ensemble support mural et douchette 120 3jet avec flexible de douche 125 cm	chromé	26700000	125,00
	blanc/chromé	26700400	125,00

Sets Porter Raindance Select S



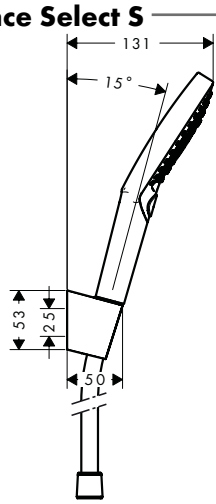

Raindance Select S Ensemble support mural et douchette 120 3jet PowderRain avec flexible de douche 160 cm	chromé	27668000	127,00

Select · Quick Clean · XXL Performance

- comprenant : douchette, support de douche, flexible de douche
- dimension: 125 mm
- jet PowderRain, jet Rain, jet Whirl
- changement de jet via le bouton Select
- débit: 12 l/min sous 3 bars de pression
- écrou tournant côté douchette évitant la torsion du flexible
- supports muraux synthétique

comprenant

- **Raindance Select S** Douchette à main 120 3jet PowderRain (# 26014000)
  - ACS 18 ACC NY 127, valide jusqu'au 26.04.2023
- **Isiflex** Flexible de douche 1,60 m (# 28276XXX)
  - ACS 18 ACC NY 083, valide jusqu'au 26.03.2023
  - NF_375-M1-20-2
- Porter'S. Support mural (# 28331000)

autres dimensions

Raindance Select S Ensemble support mural et douchette 120 3jet PowderRain avec flexible de douche 125 cm	chromé	27669000	125,00

Les mesures des schémas techniques sont en mm.

Les spécifications techniques et les unités de mesure peuvent être sujets à des changements.

	Finition	N° article	Euro h. t.



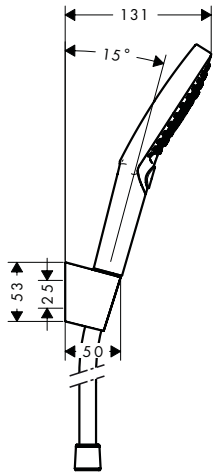

Raindance Select S Ensemble support mural et douchette 120 3jet avec flexible de douche 160 cm

chromé	26721000	127,00
blanc/chromé	26721400	127,00

Select · Air Power · Quick Clean · XXL Performance

- comprenant : douchette, support de douche, flexible de douche
- dimension: 125 mm
- jet RainAir, jet Rain, jet Whirl
- changement de jet via le bouton Select
- débit: 15 l/min sous 3 bars de pression
- écrou tournant côté douchette évitant la torsion du flexible
- supports muraux synthétique

comprenant

- **Raindance Select S** Douchette à main 120 3jet (# 26530XXX)
  - ACS 18 ACC LY 872, valide jusqu'au 07.02.2024
  - NF_375-M1-20-2
- Porter'S. Support mural (# 28331000)
- **Isiflex** Flexible de douche 1,60 m (# 28276XXX)
  - ACS 18 ACC NY 083, valide jusqu'au 26.03.2023
  - NF_375-M1-20-2

autres dimensions

Raindance Select S Ensemble support mural et douchette 120 3jet avec flexible de douche 125 cm	chromé	26701000	125,00
	blanc/chromé	26701400	125,00

Sets Porter Croma Select E



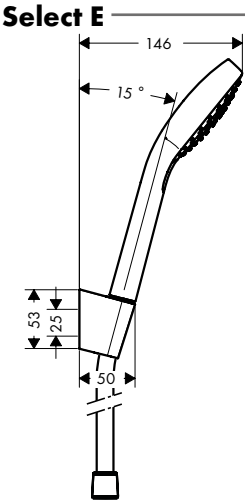

Croma Select E Ensemble support mural et douchette Vario avec flexible de douche 160 cm

blanc/chromé	26413400	82,00

Select · Quick Clean · XXL Performance

- comprenant : douchette, support de douche, flexible de douche
- dimension: 110 mm
- jet Rain, jet IntenseRain, jet Turbo Rain
- changement de jet via le bouton Select
- débit: 15 l/min sous 3 bars de pression
- écrou tournant côté douchette évitant la torsion du flexible
- E3, C1, A3, U3
- supports muraux synthétique
- ACS 20 ACC NY 075, valide jusqu'au 19.03.2025
- NF_375-M1-20-2

comprenant

- **Croma Select E** Douchette à main Vario (# 26812400)
  - ACS 20 ACC NY 027, valide jusqu'au 06.03.2025
  - NF_375-M1-20-2
- Porter'S. Support mural (# 28331000)
- **Isiflex** Flexible de douche 1,60 m (# 28276XXX)
  - ACS 18 ACC NY 083, valide jusqu'au 26.03.2023
  - NF_375-M1-20-2

autres dimensions

Croma Select E Ensemble support mural et douchette Vario avec flexible de douche 125 cm	blanc/chromé	26425400	80,00

Les mesures des schémas techniques sont en mm.

Les spécifications techniques et les unités de mesure peuvent être sujets à des changements.

	Finition	N° article	Euro h. t.



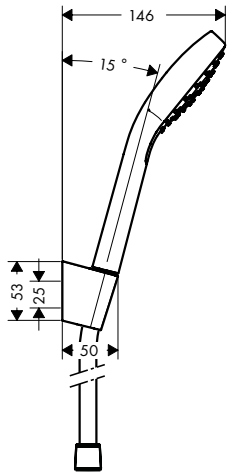

Croma Select E Ensemble support mural et douchette 1jet avec flexible de douche 160 cm

blanc/chromé — 26412400 — 70,00

- comprenant : douchette, support de douche, flexible de douche
- dimension: 110 mm
- jet Rain
- débit: 16 l/ min sous 3 bars de pression
- écrou tournant côté douchette évitant la torsion du flexible
- E3, C1, A3, U3
- ACS 20 ACC NY 075, valide jusqu'au 19.03.2025
- NF_375-M1-20-2

comprenant

- **Croma Select E** Douchette à main 110 1jet (# 26814400)
  - ACS 20 ACC NY 027, valide jusqu'au 06.03.2025
  - NF_375-M1-20-2
- Porter'S. Support mural (# 28331000)
- **Isiflex** Flexible de douche 1,60 m (# 28276XXX)
  - ACS 18 ACC NY 083, valide jusqu'au 26.03.2023
  - NF_375-M1-20-2

autres dimensions

- **Croma Select E** Ensemble support mural et douchette 1jet avec flexible de douche 125 cm — blanc/chromé — 26424400 — 68,00

Sets Porter Croma Select S



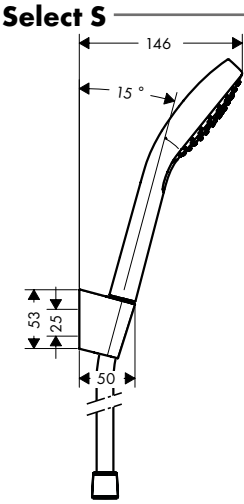

Croma Select S Ensemble support mural et douchette Vario avec flexible de douche 160 cm

blanc/chromé — 26411400 — 82,00

- comprenant : douchette, support de douche, flexible de douche
- dimension: 110 mm
- jet Rain, jet IntenseRain, jet Turbo Rain
- changement de jet via le bouton Select
- débit: 15 l/ min sous 3 bars de pression
- écrou tournant côté douchette évitant la torsion du flexible
- E3, C1, A3, U3
- supports muraux synthétique
- ACS 20 ACC NY 075, valide jusqu'au 19.03.2025
- NF_375-M1-20-2

comprenant

- **Croma Select S** Douchette à main Vario (# 26802400)
  - ACS 20 ACC NY 027, valide jusqu'au 06.03.2025
  - NF_375-M1-20-2
- Porter'S. Support mural (# 28331000)
- **Isiflex** Flexible de douche 1,60 m (# 28276XXX)
  - ACS 18 ACC NY 083, valide jusqu'au 26.03.2023
  - NF_375-M1-20-2

autres dimensions

- **Croma Select S** Ensemble support mural et douchette Vario avec flexible de douche 125 cm — blanc/chromé — 26421400 — 80,00

Les mesures des schémas techniques sont en mm.

Les spécifications techniques et les unités de mesure peuvent être sujets à des changements.

	Finition	N° article	Euro h. t.



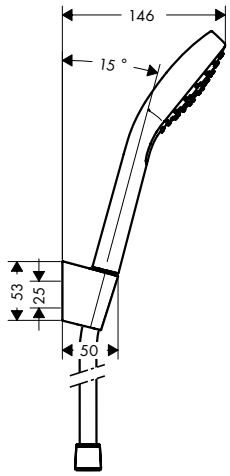

Croma Select S Ensemble support mural et douchette 1jet avec flexible de douche 160 cm

· comprenant : douchette, support de douche, flexible de douche
· jet Rain
· débit: 16 l/min sous 3 bars de pression
· écrou tournant côté douchette évitant la torsion du flexible
· supports muraux synthétique

comprenant
· **Croma Select S** Douchette à main 110 1jet (# 26804400)
  · ACS 20 ACC NY 027, valide jusqu'au 06.03.2025
· Porter'S. Support mural (# 28331000)
· **Isiflex** Flexible de douche 1,60 m (# 28276XXX)
  · ACS 18 ACC NY 083, valide jusqu'au 26.03.2023
  · NF_375-M1-20-2

	blanc/chromé	26410400	70,00
autres dimensions			
· **Croma Select S** Ensemble support mural et douchette 1jet avec flexible de douche 125 cm	blanc/chromé	26420400	68,00

Sets Porter Croma 100



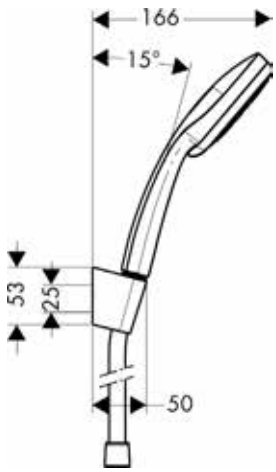

Croma 100 Ensemble support mural et douchette Multi avec flexible de douche 160 cm

· comprenant : douchette, support de douche, flexible de douche
· dimension: 100 mm
· jet Rain, jet MonoRain, jet massage
· changement de jet en tournant l'extrémité de la douchette
· débit: 19 l/min sous 3 bars de pression
· écrou tournant côté douchette évitant la torsion du flexible
· supports muraux synthétique

comprenant
· **Croma 100** Douchette à main Multi (# 28536XXX)
  · ACS 18 ACC NY 309, valide jusqu'au 28.09.2023
· Porter'S. Support mural (# 28331000)
· **Isiflex** Flexible de douche 1,60 m (# 28276XXX)
  · ACS 18 ACC NY 083, valide jusqu'au 26.03.2023
  · NF_375-M1-20-2

	chromé	27595000	96,00
autres dimensions			
· **Croma 100** Ensemble support mural et douchette Multi avec flexible de douche 125 cm	chromé	27593000	94,00

Les mesures des schémas techniques sont en mm.

Les spécifications techniques et les unités de mesure peuvent être sujets à des changements.

	Finition	N° article	Euro h. t.



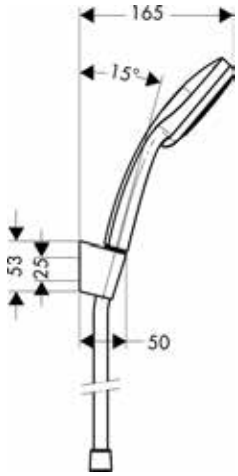

Croma 100 Ensemble support mural et douchette Vario avec flexible de douche 160 cm

chromé | 27594000 | 70,00

- comprenant : douchette, support de douche, flexible de douche
- dimension: 100 mm
- jet massage, jet Rain, jet normal, jet shampooing
- changement de jet en tournant l'extrémité de la douchette
- débit: 19 l/ min sous 3 bars de pression
- écrou tournant côté douchette évitant la torsion du flexible
- E3, C1, A3, U3
- supports muraux synthétique
- NF_375-M1-20-2

comprenant

- **Croma 100** Douchette à main Vario (# 28535000)
  - ACS 18 ACC NY 309, valide jusqu'au 28.09.2023
  - NF_375-M1-20-2
- Porter'S. Support mural (# 28331000)
- **Isiflex** Flexible de douche 1,60 m (# 28276XXX)
  - ACS 18 ACC NY 083, valide jusqu'au 26.03.2023
  - NF_375-M1-20-2

autres dimensions

- **Croma 100** Ensemble support mural et douchette Vario avec flexible de douche 125 cm — chromé | 27592000 | 67,00



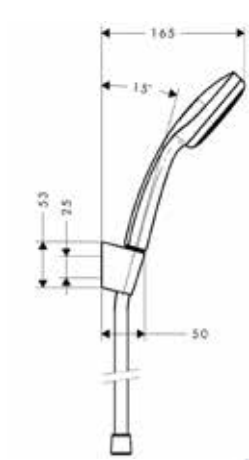

Croma 100 Ensemble support mural et douchette 1jet avec flexible de douche 160 cm

chromé | 27575000 | 57,00

- comprenant : douchette, support de douche, flexible de douche
- dimension: 100 mm
- jet Rain
- débit: 16 l/ min sous 3 bars de pression
- écrou tournant côté douchette évitant la torsion du flexible
- E2, C1, A3, U3
- supports muraux synthétique
- ACS 20 ACC NY 075, valide jusqu'au 19.03.2025
- NF_375-M1-20-2

comprenant

- **Croma 100** Douchette à main 1jet (# 28580000)
  - ACS 18 ACC LY 802, valide jusqu'au 07.01.2024
  - NF_375-M1-20-2
- Porter'S. Support mural (# 28331000)
- **Isiflex** Flexible de douche 1,60 m (# 28276XXX)
  - ACS 18 ACC NY 083, valide jusqu'au 26.03.2023
  - NF_375-M1-20-2

autres dimensions

- **Croma 100** Ensemble support mural et douchette 1jet avec flexible de douche 125 cm — chromé | 27574000 | 55,00
  - ACS 20 ACC NY 075, valide jusqu'au 19.03.2025
  - NF_375-M1-20-2

Les mesures des schémas techniques sont en mm.

Les spécifications techniques et les unités de mesure peuvent être sujets à des changements.

Sets Porter Crometta



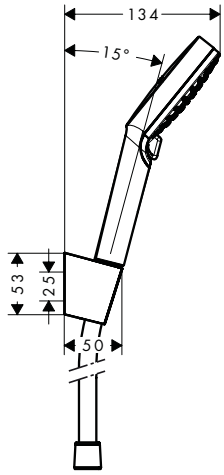

		Finition	N° article	Euro h. t.
	Crometta Ensemble support mural et douchette Vario avec flexible de douche 160 cm · comprenant : douchette, support de douche, flexible de douche · dimension: 100 mm · jet Rain, jet IntenseRain · changement de jet en tournant l'extrémité de la douchette · débit: 14 l/min sous 3 bars de pression · écrou tournant côté douchette évitant la torsion du flexible · E3, C1, A3, U3 · supports muraux synthétique · ACS 20 ACC NY 075, valide jusqu'au 19.03.2025 · NF_375-M1-20-2	blanc/chromé	26692400	42,00
	comprenant · **Crometta** Douchette à main Vario (# 26330400) · ACS 16 ACC LY 610, valide jusqu'au 05.12.2021 · NF_375-M1-20-2 · Porter'S. Support mural (# 28331000) · **Comfortflex** Flexible de douche 160 cm (# 28168000) · ACS 18 ACC NY 083, valide jusqu'au 26.03.2023 · NF_375-M1-20-2			
	autres dimensions · **Crometta** Ensemble support mural et douchette Vario avec flexible de douche 125 cm	blanc/chromé	26691400	40,00
	· **Crometta** Ensemble support mural et douchette Vario EcoSmart 9 l/min avec flexible de douche 125 cm	blanc/chromé	26693400	46,00
	Version économie d'eau: · **Crometta** Ensemble support mural et douchette Vario EcoSmart 9 l/min avec flexible de douche 160 cm	blanc/chromé	26694400	49,00

Les mesures des schémas techniques sont en mm.

Les spécifications techniques et les unités de mesure peuvent être sujets à des changements.

	Finition	N° article	Euro h. t.



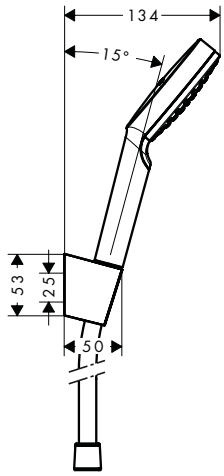

Crometta Ensemble support mural et douchette 1jet avec flexible de douche 160 cm

	blanc/chromé	26567400	39,00

- comprenant : douchette, support de douche, flexible de douche
- dimension: 100 mm
- jet Rain
- débit: 14 l/ min sous 3 bars de pression
- écrou tournant côté douchette évitant la torsion du flexible
- E3, C1, A2, U3
- supports muraux synthétique
- NF_375-M1-20-2

comprenant

- **Crometta** Douchette à main 1jet (# 26331400)
  - ACS 16 ACC LY 610, valide jusqu'au 05.12.2021
  - NF_375-M1-20-2
- Porter'S. Support mural (# 28331000)
- **Comfortflex** Flexible de douche 160 cm (# 28168000)
  - ACS 18 ACC NY 083, valide jusqu'au 26.03.2023
  - NF_375-M1-20-2

autres dimensions

Crometta Ensemble support mural et douchette 1jet avec flexible de douche 125 cm · ACS 20 ACC NY 075, valide jusqu'au 19.03.2025 · NF_375-M1-20-2	blanc/chromé	26690400	37,00
Crometta Ensemble support mural et douchette 1jet EcoSmart 9 l/ min avec flexible de douche 125 cm · ACS 20 ACC NY 075, valide jusqu'au 19.03.2025 · NF_375-M1-20-2	blanc/chromé	26568400	41,00

Version économie d'eau:

Crometta Ensemble support mural et douchette 1jet EcoSmart 9 l/ min avec flexible de douche 160 cm	blanc/chromé	26569400	43,00

Sets Porter Crometta 85



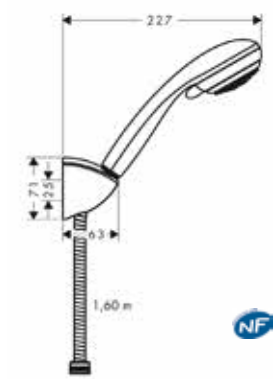

Crometta 85 Ensemble support mural et douchette Vario avec flexible de douche 160 cm

	chromé	27559000	44,00

- comprenant : douchette, support de douche, flexible de douche
- dimension: 85 mm
- jet vario, jet normal
- changement de jet en tournant l'extrémité de la douchette
- débit: 17 l/ min sous 3 bars de pression

comprenant

- **Crometta 85** Douchette à main Vario (# 28562000)
  - NF_375-M1-20-2
- Porter'C. Support mural (# 27521000)
- **Metaflex** Flexible de douche 160 cm (# 28266000)
  - ACS 18 ACC NY 083, valide jusqu'au 26.03.2023
  - NF_375-M1-20-2

autres dimensions

Crometta 85 Ensemble support mural et douchette Vario avec flexible de douche 125 cm · ACS 20 ACC NY 075, valide jusqu'au 19.03.2025 · NF_375-M1-20-2	chromé	27558000	42,00

Les mesures des schémas techniques sont en mm.

Les spécifications techniques et les unités de mesure peuvent être sujets à des changements.

	Finition	N° article	Euro h. t.





Crometta 85 Ensemble support mural et douchette Mono avec flexible de douche 160 cm — chromé — 27577000 — 36,00

Quick Clean

· comprenant : douchette, support de douche, flexible de douche
· dimension: 85 mm
· jet normal
· débit: 16 l/min sous 3 bars de pression

comprenant

· **Crometta 85** Douchette à main 1jet (# 28585000)
  · NF_375-M1-20-2
· Porter'C. Support mural (# 27521000)
· **Metaflex** Flexible de douche 160 cm (# 28266000)
  · ACS 18 ACC NY 083, valide jusqu'au 26.03.2023
  · NF_375-M1-20-2

autres dimensions

· **Crometta 85** Ensemble support mural et douchette Mono avec flexible de douche 125 cm — chromé — 27576000 — 32,00
  · ACS 20 ACC NY 075, valide jusqu'au 19.03.2025
  · NF_375-M1-20-2

Bidette



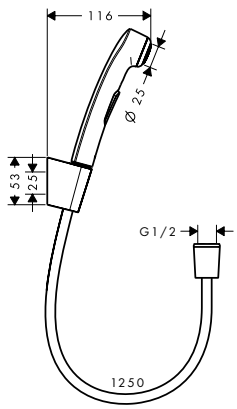

Ensemble support mural et douchette bidette avec flexible de douche 125 cm — chromé — 32129000 — 82,00

Eco Smart

Quick Clean

· comprenant : douchette bidette, support de douche, flexible de douche chromé
· débit: 6 l/min sous 3 bars de pression
· avec clapet anti-retour
· ACS 20 ACC NY 213, valide jusqu'au 27.08.2025

comprenant

· Porter'S. Support mural (# 28331000)

Supports de douche - Style Moderne



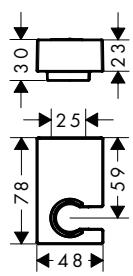

Support mural pour douchette universel E

· support fixe
· pour les flexibles avec écrou conique

chromé	28387000	49,00
bronze brossé	28387140	57,00
noir chromé brossé	28387340	57,00
noir mat	28387670	53,00
blanc mat	28387700	53,00
aspect doré poli	28387990	57,00



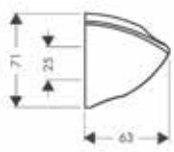

Porter'C. Support mural — chromé — 27521000 — 24,00

· support fixe
· pour les flexibles avec écrou conique

Les mesures des schémas techniques sont en mm.

Les spécifications techniques et les unités de mesure peuvent être sujets à des changements.

	Finition	N° article	Euro h. t.
Porter'S. Support mural · support fixe · pour les flexibles avec écrou conique	chromé	28331000	26,00



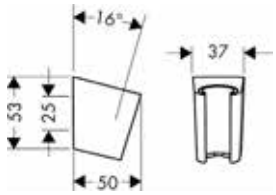

Porter'Reno · support fixe · pour les flexibles avec écrou conique	chromé	28335000	37,00



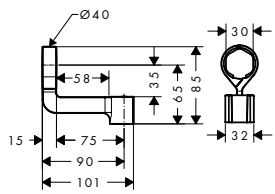

Porter'Vario · angle d'inclinaison du support de douche réglable · pour les flexibles avec écrou conique	chromé	28328000	40,00



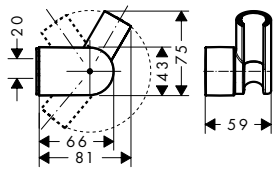

Supports de douche - Style Classic

Support mural pour douchette universel Classic · support fixe · pour les flexibles avec écrou conique	chromé	28324000	29,00



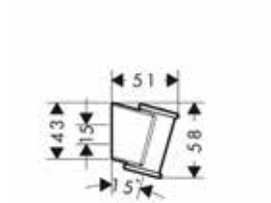

Fixfit Porter - Style Moderne

Rainfinity Fixfit porter 500, support de douchette à gauche · dimension tablette: 500 mm · type d'installation: murale · écrou: pour flexible de douche avec écrou conique des deux côtés · tablette en verre sécurit · surface de la tablette -000 = verre miroir, -700 = noir graphite satiné	chromé blanc mat	26843000 26843700	352,00 459,00
variantes · **Rainfinity** Fixfit porter 500, support de douchette à droite	chromé blanc mat	26858000 26858700	352,00 459,00



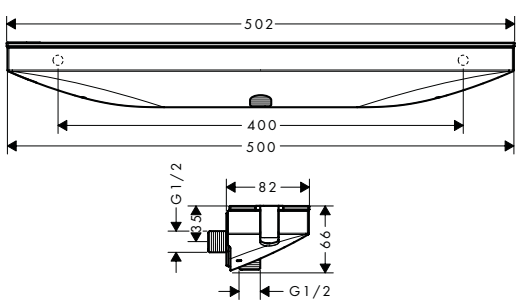

Les mesures des schémas techniques sont en mm.

Les spécifications techniques et les unités de mesure peuvent être sujets à des changements.

	Finition	N° article	Euro h. t.
Rainfinity Fixfit porter 500, support de douchette à droite · dimension tablette: 500 mm · avec clapet anti-retour · type d'installation: murale · écrou: pour flexible de douche avec écrou conique des deux côtés · tablette en verre sécurit · surface de la tablette -000 = verre miroir, -700 = noir graphite satiné	chromé blanc mat	26858000 26858700	352,00 459,00
FixFit Coude de raccordement avec Porter E · support fixe · pour les flexibles avec écrou conique · avec clapet anti-retour	chromé	26485000	83,00
FixFit Coude de raccordement avec Porter S · support fixe · pour les flexibles avec écrou conique · avec clapet anti-retour	chromé	26487000	83,00
FixFit Coude de raccordement avec Porter Square · support fixe · pour les flexibles avec écrou conique · avec clapet anti-retour	chromé	26486000	83,00
FixFit Coude de raccordement avec Porter 300 · dimension tablette: 300 mm · avec clapet anti-retour · type d'installation: murale · écrou: pour flexible de douche avec écrou conique des deux côtés · façade en verre sécurit	chromé blanc/chromé	26456000 26456400	144,00 144,00

Les mesures des schémas techniques sont en mm.

Les spécifications techniques et les unités de mesure peuvent être sujets à des changements.

Fixfit Porter - Style Moderne

		Finition	N° article	Euro h. t.
	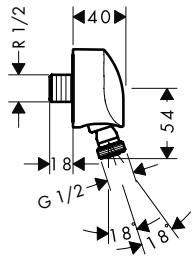	**FixFit** Coude de raccordement E sur rotule · avec rotule pour une meilleure liberté de mouvement du flexible · avec clapet anti-retour · type d'installation: murale	chromé	27505000	32,00
	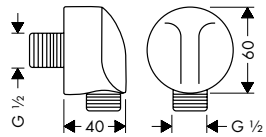	**FixFit** Coude de raccordement E · type d'installation: murale	chromé bronze brossé noir chromé brossé noir mat blanc mat aspect doré poli	27454000 27454140 27454340 27454670 27454700 27454990	32,00 48,00 48,00 38,00 38,00 48,00
		variantes · **FixFit** Coude de raccordement	chromé	27458000	55,00
	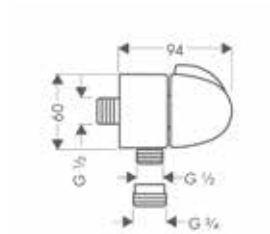	**FixFit** Coude de raccordement avec robinet d'arrêt intégré · avec clapet anti-retour	chromé	27452000	96,00
	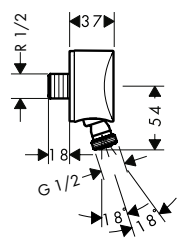	**FixFit** Coude de raccordement S sur rotule · avec rotule pour une meilleure liberté de mouvement du flexible · avec clapet anti-retour · type d'installation: murale	chromé	27506000	36,00
	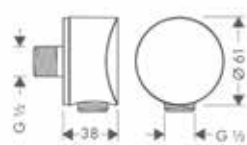	**FixFit** Coude de raccordement S · type d'installation: murale	chromé	27453000	36,00
		variantes · **FixFit** Coude de raccordement S	chromé bronze brossé noir chromé brossé noir mat blanc mat aspect doré poli	26453000 26453140 26453340 26453670 26453700 26453990	36,00 54,00 54,00 43,00 43,00 54,00
	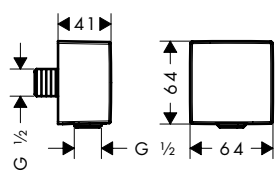	**FixFit** Coude de raccordement Square · avec clapet anti-retour · type d'installation: murale	chromé bronze brossé noir chromé brossé noir mat blanc mat aspect doré poli	26455000 26455140 26455340 26455670 26455700 26455990	32,00 48,00 48,00 38,00 38,00 48,00

Les mesures des schémas techniques sont en mm.

Les spécifications techniques et les unités de mesure peuvent être sujets à des changements.

		Finition	N° article	Euro h. t.
	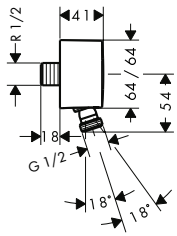			
FixFit Coude de raccordement SoftCube sur rotule · avec rotule pour une meilleure liberté de mouvement du flexible · avec clapet anti-retour · type d'installation: murale · écrou: pour flexible de douche avec écrou conique des deux côtés		chromé	27414000	46,00
	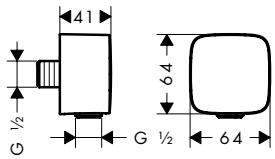			
FixFit Coude de raccordement synthétique SoftCube · avec clapet anti-retour · type d'installation: murale		chromé bronze brossé noir chromé brossé noir mat blanc mat aspect doré poli	26457000 26457140 26457340 26457670 26457700 26457990	32,00 48,00 48,00 40,00 40,00 48,00

Fixfit Porter - Style Classic

	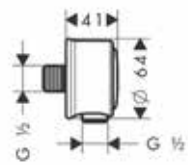			
AXOR Montreux Fixfit · avec clapet anti-retour · type d'installation: murale		chromé nickel brossé	16884000 16884820	46,00 69,00
	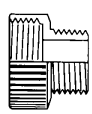			
Raccord de pièce de réduction · dimension du raccordement 1/2" & 3/4"		chromé	02024000	8,00

Les mesures des schémas techniques sont en mm.

Les spécifications techniques et les unités de mesure peuvent être sujets à des changements.

Flexibles et accessoires



Flexibles métalliques Sensoflex — Page 134



Flexibles de douche Isiflex — Page 134



Flexibles de douche Comfortflex — Page 135



Flexibles de douche Metaflex — Page 135



Flexibles métalliques Sensoflex



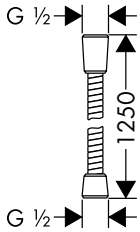

	Finition	N° article	Euro h. t.
Sensoflex Flexible de douche en métal 125 cm · flexible métallique · revêtement synthétique facile à nettoyer · écrou tournant côté douchette évitant la torsion du flexible · anti-pliure · E2, C1, A., U3 · ACS 18 ACC LY 537, valide jusqu'au 17.10.2023 · NF_375-M1-20-2	chromé	28132000	39,00
autres dimensions			
· **Sensoflex** Flexible de douche métallique 1,60 m · ACS 18 ACC LY 537, valide jusqu'au 17.10.2023 · NF_375-M1-20-2	chromé	28136000	41,00
· **Sensoflex** Flexible de douche en métal 200 cm · ACS 18 ACC LY 537, valide jusqu'au 17.10.2023 · NF_375-M1-20-2	chromé	28134000	42,00

Flexibles de douche Isiflex



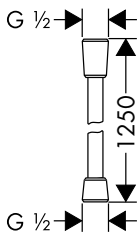

	Finition	N° article	Euro h. t.
Isiflex Flexible de douche 125 cm · flexible de douche de haute qualité · revêtement synthétique facile à nettoyer · écrou tournant côté douchette évitant la torsion du flexible · anti-pliure · E2, C1, A., U3 · ACS 18 ACC NY 083, valide jusqu'au 26.03.2023 · NF_375-M1-20-2	chromé bronze brossé noir chromé brossé blanc noir mat blanc mat aspect doré poli	28272000 28272140 28272340 28272450 28272670 28272700 28272990	25,00 41,00 41,00 41,00 32,00 32,00 41,00
autres dimensions			
· **Isiflex** Flexible de douche 1,60 m · ACS 18 ACC NY 083, valide jusqu'au 26.03.2023 · NF_375-M1-20-2	chromé bronze brossé noir chromé brossé blanc noir mat blanc mat aspect doré poli	28276000 28276140 28276340 28276450 28276670 28276700 28276990	27,00 44,00 44,00 41,00 36,00 36,00 44,00
· **Isiflex** Flexible de douche 2,00 m · ACS 18 ACC NY 083, valide jusqu'au 26.03.2023 · NF_375-M1-20-2	chromé	28274000	29,00



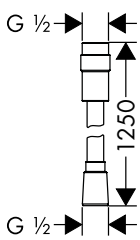

	Finition	N° article	Euro h. t.
Isiflex Flexible de douche 125 cm avec contôle de débit · flexible de grande qualité avec effet métallique · revêtement synthétique facile à nettoyer · écrou tournant côté douchette évitant la torsion du flexible · anti-pliure · débit réglable entre 6 l / min et 16 l / min · E2, C1, A., U3 · ACS 18 ACC NY 083, valide jusqu'au 26.03.2023 · NF_375-M1-20-2	chromé	28249000	45,00
autres dimensions			
· **Isiflex** Flexible de douche 160 cm avec contôle de débit · ACS 18 ACC NY 083, valide jusqu'au 26.03.2023 · NF_375-M1-20-2	chromé	28248000	48,00

Les mesures des schémas techniques sont en mm.

Les spécifications techniques et les unités de mesure peuvent être sujets à des changements.

Flexibles de douche Comfortflex



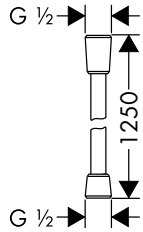

		Finition	N° article	Euro h. t.
	Comfortflex Flexible de douche 125 cm · flexible de grande qualité avec effet métallique · revêtement synthétique facile à nettoyer · écrou tournant côté douchette évitant la torsion du flexible · anti-pliure · E2, C1, A., U3 · ACS 18 ACC NY 083, valide jusqu'au 26.03.2023 · NF_375-M1-20-2	chromé	28167000	19,00
	autres dimensions			
NF	· **Comfortflex** Flexible de douche 160 cm · ACS 18 ACC NY 083, valide jusqu'au 26.03.2023 · NF_375-M1-20-2	chromé	28168000	20,00
NF	· **Comfortflex** Flexible de douche 200 cm · ACS 18 ACC NY 083, valide jusqu'au 26.03.2023 · NF_375-M1-20-2	chromé	28169000	24,00

Flexibles de douche Metaflex



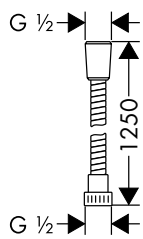

		Finition	N° article	Euro h. t.
	Metaflex Flexible de douche 125 cm · flexible en matière synthétique avec effet annelé · revêtement synthétique facile à nettoyer · sans écrou tournant · anti-pliure · E2, C1, A., U3 · ACS 18 ACC NY 083, valide jusqu'au 26.03.2023 · NF_375-M1-20-2	chromé	28262000	13,00
	autres dimensions			
NF	· **Metaflex** Flexible de douche 160 cm · ACS 18 ACC NY 083, valide jusqu'au 26.03.2023 · NF_375-M1-20-2	chromé	28266000	14,00
NF	· **Metaflex** Flexible de douche 200 cm · ACS 18 ACC NY 083, valide jusqu'au 26.03.2023 · NF_375-M1-20-2	chromé	28264000	19,00

Accessoires



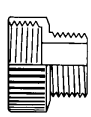

	Raccord de pièce de réduction · dimension du raccordement 1/2" & 3/4"	chromé	02024000	8,00

Les mesures des schémas techniques sont en mm.

Les spécifications techniques et les unités de mesure peuvent être sujets à des changements.

Douches de tête



Rainmaker Select	Page 140		Rainfinity	Page 146	
Raindance Select E	Page 152		Raindance Select S	Page 154	
PuraVida	Page 156		Raindance Rainmaker	Page 158	
Raindance E	Page 161		Raindance S	Page 165	
Croma Select E	Page 168		Croma Select S	Page 170	
Croma E	Page 171		Croma	Page 171	
Crometta E	Page 173		Crometta S	Page 175	

Douches de tête hansgrohe

Aperçu des douches de tête

		Rainmaker® Select		**Rainfinity®**		
						
		Rainmaker® Select 580 3jet	**Rainmaker® Select** 460 2jet	**Rainfinity®** 360 3jet	**Rainfinity®** 250 3jet	**Raindance® Select E** 300 3jet
Douche de tête	Standard					
	EcoSmart 9 l/min					
	Basse pression					
Douche de tête avec raccord du mur	Standard	24001, -400, -600	24005, -400, -600	26234, -XXX	26232, -000, -700	26468, -000, -400
	EcoSmart 9 l/min	24011, -400	24015, -400		26233, -000, -700	
Douche de tête avec raccord de plafond	Standard		24004, -400, -600			
	EcoSmart 9 l/min		24014, -400			
Caractéristiques	Taille de la pomme de douche	580 x 260 mm	466 x 300 mm	360 mm	250 mm	300 x 190 mm
	Matériau du disque de jet	Verre Sécurit	Verre Sécurit	Aluminium	Aluminium	Métal
	Types de jet (l/min variante standard)	RainFlow 17 l/min Rain 17 l/min MonoRain 20 l/min	Rain 18 l/min RainStream 15 l/min	PowderRain20 l/min Intense PowderRain 18 l/min RainStream 16 l/min	PowderRain 20 l/min Intense PowderRain 18 l/min RainStream 16 l/min	Rain 18 l/min RainAir 18 l/min RainStream 22 l/min
Technologies	Select					■
	AirPower					■
	PowderRain			■	■	
	RainAir					■
	XXL Performance	■	■	■	■	■
	QuickClean	■	■	■	■	■
						
		Rainmaker® Select 460 3jet	**Rainmaker® Select** 460 1jet	**Rainfinity®** 360 1jet	**Rainfinity®** 250 1jet	**Raindance® Select E** 300 2jet
Douche de tête	Standard			26231, -XXX	26228, -XXX	
	EcoSmart 9 l/min				26229, -000, -700	
	Basse pression					
Douche de tête avec raccord du mur	Standard	24007, -400, -600	24003, -400, -600	26230, -XXX	26226, -000, -700	27385, -000, -400
	EcoSmart 9 l/min	24017, -400	24013, -400		26227, -000, -700	26609, -000, -400
Douche de tête avec raccord de plafond	Standard	24006, -400, -600	24002, -400, -600			27384, -000, -400
	EcoSmart 9 l/min	24016, -400	24012, -400			26608, -000, -400
Caractéristiques	Taille de la pomme de douche	466 x 300 mm	466 x 270 mm	360 mm	250 mm	300 x 160 mm
	Matériau du disque de jet	Verre Sécurit	Verre Sécurit	Aluminium	Aluminium	Métal
	Types de jet (l/min variante standard)	Rain 18 l/min RainStream 15 l/min MonoRain 18 l/min	Rain 19 l/min	PowderRain 23 l/min	PowderRain 16 l/min	Rain 15 l/min RainAir 15 l/min
Technologies	Select					■
	AirPower					■
	PowderRain			■	■	
	RainAir					■
	XXL Performance	■	■	■	■	■
	QuickClean	■	■	■	■	■

■ Disponible

Raindance®		**Croma®**			**Crometta®**
					
Raindance® Select S 300 2jet	**Raindance® E** 300 1jet	**Croma® Select E** 180 2jet	**Croma® E** 280 1jet	**Croma®** 220 1jet	**Crometta® E** 240 1jet
		26524, -000, -400	26257, -000	26464, -000	26726, -000
		26528, -000, -400	26258, -000	26465, -000	26727, -000
					26722, -000
27378, -000, -400	26238, -XXX	+ 27446, -000	+ 27446, -000	+ 27413, -000	+ 27446, -000
	26239, -000	+ 27446, -000	+ 27446, -000	+ 27413, -000	+ 27446, -000
27337, -000, -400	26250, -000	+ 27467, -000	+ 27467, -000	+ 27479, -000	+ 27467, -000
	26251, -000	+ 27467, -000	+ 27467, -000	+ 27479, -000	+ 27467, -000
300 mm	300 x 300 mm	180 x 180 mm	280 x 170 mm	220 mm	240 x 240 mm
Métal	Métal	Synthétique	Métal	Métal	Synthétique
Rain 17 l/min RainAir 17 l/min	RainAir 19 l/min	Rain 17 l/min IntenseRain 16 l/min	RainAir 18 l/min	RainAir 19 l/min	Rain 18 l/min
■		■			
■	■				
■	■		■	■	
■	■	■	■	■	■
■	■	■	■	■	■








Raindance® Select S 240 2jet	**Raindance® S** 240 1jet PowderRain	**Croma® Select S** 180 2jet	**Croma®** 280 1jet	**Croma®** 160 1jet	**Crometta® S** 240 1jet
	27623, -000	26522, -000, -400	26220, -XXX	27450, -000	26723, -000
		26523, -000, -400	26221, -XXX		26724, -000
					26725, -000
26466, -000, -400	27607, -000	+ 27413, -000	+ 27413, -XXX	+ 27412, -000	+ 27413, -000
26470, -000, -400		+ 27413, -000	+ 27413, -XXX	+ 27412, -000	+ 27413, -000
26467, -000, -400	27620, -000	+ 27393, -000	+ 27479, -000	+ 27479, -000	+ 27393, -000
26469, -000, -400		+ 27393, -000	+ 27479, -000	+ 27479, -000	+ 27393, -000
240 mm	240 mm	180 mm	280 mm	160 mm	240 mm
Métal	Métal	Synthétique	Métal	Métal	Synthétique
Rain 17 l/min RainAir 17 l/min	PowderRain 18 l/min	Rain 17 l/min IntenseRain 16 l/min	RainAir 15 l/min	Rain 17 l/min	Rain 18 l/min
■		■			
■					
	■				
■			■		
■	■	■	■	■	■
■	■	■	■	■	■

Tous les débits indiqués sont valables pour une pression de **0,3 MPa** (3 bar)

Douches de tête Rainmaker Select



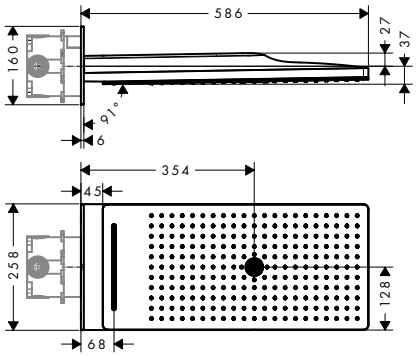

		Finition	N° article	Euro h. t.
	Rainmaker Select Douche de tête 580 3jet · comprenant : douche de tête, coude de raccordement · jet Rain, jet Cascade Rainflow, jet MonoRain · débit du jet Rain (sous 3 bars de pression): 17 l/ min · débit du jet Mono (sous 3 bars de pression): 20 l/ min · débit du jet RainFlow (sous 3 bars): 17 l/ min · les 3 types de jets peuvent être commandés par 3 robinets d'arrêt indépendant ou par un inverseur avec 3 sorties (Quattro ou iControl : vendus séparement) · disque de jet en verre facile à nettoyer · matériau du disque de jet: Verre securit · disque de jet amovible pour nettoyage · type d'installation murale pour montage sur l'iBox universal	blanc/chromé noir/chromé	24001400 24001600	2.599,00 2.599,00
	Version économie d'eau: · **Rainmaker Select** Douche de tête 580 3jet EcoSmart 9 l/ min	blanc/chromé	24011400	2.599,00
NF	**A compléter avec:** · iBox universal · NF_375-M1-20-2		01800180	103,00
	Options: · **ShowerSelect Glass** Set de finition en verre Robinet d'arrêt pour 3 fonctions · ACS 19 ACC LY 234, valide jusqu'au 05.11.2023	blanc/chromé noir/chromé	15736400 15736600	501,00 501,00
	· **ShowerSelect Glass** Set de finition en verre pour mitigeur thermostatique encastré haut débit avec une sortie permanente et un robinet d'arrêt · ACS 19 ACC LY 234, valide jusqu'au 05.11.2023	blanc/chromé noir/chromé	15735400 15735600	683,00 683,00



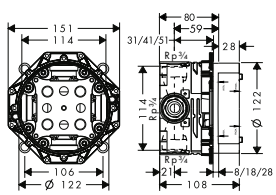

NF	iBox universal · convient: toutes robinetteries douche et bain/ douche mécaniques et thermostatiques encastrées avec ou sans robinet d'arrêt · montage symétrique · installation insonorisée · type de raccordement: 3/4" · E3/1, C1, A2, U3 · NF_375-M1-20-2		01800180	103,00
	Options: · Rallonge · ACS 19 ACC LY 499, valide jusqu'au 07.01.2024		13595000	46,00
	· Aide au montage pour iBox universal		93500000	13,00

Les mesures des schémas techniques sont en mm.

Les spécifications techniques et les unités de mesure peuvent être sujets à des changements.



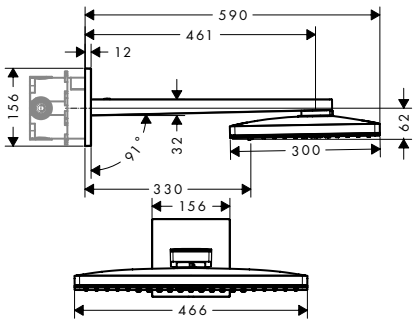

	Finition	N° article	Euro h. t.
Rainmaker Select Douche de tête 460 3jet avec bras de douche	blanc/chromé noir/chromé	24007400 24007600	2.294,00 2.294,00

- comprenant : douche de tête, bras de douche
- jet Rain, jet RainStream, jet MonoRain
- dimension: 466 x 300 mm
- longueur du bras de douche: 461 mm
- débit du jet Rain (sous 3 bars de pression): 18 l/ min
- débit du jet RainStream (sous 3 bars de pression): 15 l/ min
- débit du jet Mono (sous 3 bars de pression): 18 l/ min
- les 3 types de jets peuvent être commandés par 3 robinets d'arrêt indépendant ou par un inverseur avec 3 sorties (Quattro ou iControl : vendus séparement)
- disque de jet en verre facile à nettoyer
- matériau du disque de jet: Verre securit
- disque de jet amovible pour nettoyage
- Douche de tête démontable pour le nettoyage
- type d'installation murale pour montage sur l'iBox universal

Version économie d'eau:			
· **Rainmaker Select** Douche de tête 460 3jet EcoSmart 9 l/ min avec bras de douche	blanc/chromé	24017400	2.292,00
A compléter avec:			
· iBox universal · NF_375-M1-20-2		01800180	103,00
Options:			
· **ShowerSelect Glass** Set de finition en verre Robinet d'arrêt pour 3 fonctions · ACS 19 ACC LY 234, valide jusqu'au 05.11.2023	blanc/chromé noir/chromé	15736400 15736600	501,00 501,00
· **ShowerSelect Glass** Set de finition en verre pour mitigeur thermostatique encastré haut débit avec une sortie permanente et un robinet d'arrêt · ACS 19 ACC LY 234, valide jusqu'au 05.11.2023	blanc/chromé noir/chromé	15735400 15735600	683,00 683,00

Les mesures des schémas techniques sont en mm.

Les spécifications techniques et les unités de mesure peuvent être sujets à des changements.

	Finition	N° article	Euro h. t.



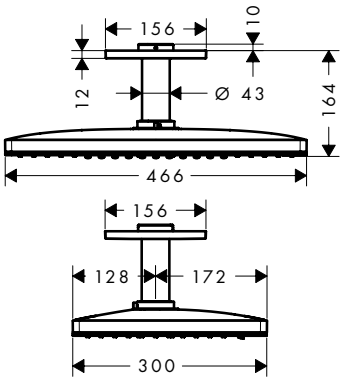

Rainmaker Select Douche de tête 460 3jet avec raccord plafond

- comprenant : douche de tête, raccord plafond
- jet Rain, jet RainStream, jet MonoRain
- dimension: 466 x 300 mm
- rotule: douche de tête orientable
- débit du jet Rain (sous 3 bars de pression): 17 l/ min
- débit du jet RainStream (sous 3 bars de pression): 22 l/ min
- débit du jet Mono (sous 3 bars de pression): 23 l/ min
- les 3 types de jets peuvent être commandés par 3 robinets d'arrêt indépendant ou par un inverseur avec 3 sorties (Quattro ou iControl : vendus séparement)
- disque de jet en verre facile à nettoyer
- matériau du disque de jet: Verre securit
- disque de jet amovible pour nettoyage
- Douche de tête démontable pour le nettoyage
- raccord plafond métallique
- type d'installation plafond

	Finition	N° article	Euro h. t.
	blanc/chromé	24006400	2.192,00
	noir/chromé	24006600	2.192,00

Version économie d'eau:

- **Rainmaker Select** Douche de tête 460 3jet EcoSmart 9 l/ min avec raccord plafond — blanc/chromé — 24016400 — 2.243,00

A compléter avec:

- **Rainmaker Select** Corps d'encastrement pour douche de tête avec raccord plafond — 24010180 — 235,00

Options:

- **ShowerSelect Glass** Set de finition en verre Robinet d'arrêt pour 3 fonctions
  - ACS 19 ACC LY 234, valide jusqu'au 05.11.2023
  — blanc/chromé — 15736400 — 501,00
  — noir/chromé — 15736600 — 501,00
- **ShowerSelect Glass** Set de finition en verre pour mitigeur thermostatique encastré haut débit avec une sortie permanente et un robinet d'arrêt
  - ACS 19 ACC LY 234, valide jusqu'au 05.11.2023
  — blanc/chromé — 15735400 — 683,00
  — noir/chromé — 15735600 — 683,00



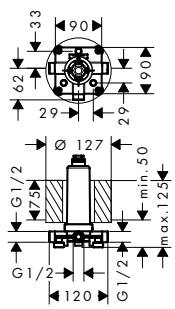

Rainmaker Select Corps d'encastrement pour douche de tête avec raccord plafond

	Finition	N° article	Euro h. t.
		24010180	235,00

Options:

- **Rainmaker Select** Douche de tête 460 1jet EcoSmart 9 l/ min avec bras de douche — blanc/chromé — 24012400 — 1.526,00
- **Rainmaker Select** Douche de tête 460 1jet avec raccord plafond — blanc/chromé — 24002400 — 1.476,00 — noir/chromé — 24002600 — 1.476,00
- **Rainmaker Select** Douche de tête 460 2jet EcoSmart avec raccord plafond — blanc/chromé — 24014400 — 2.038,00
- **Rainmaker Select** Douche de tête 460 3jet avec raccord plafond — blanc/chromé — 24006400 — 2.192,00 — noir/chromé — 24006600 — 2.192,00
- **Rainmaker Select** Douche de tête 460 3jet EcoSmart 9 l/ min avec raccord plafond — blanc/chromé — 24016400 — 2.243,00

Les mesures des schémas techniques sont en mm.

Les spécifications techniques et les unités de mesure peuvent être sujets à des changements.



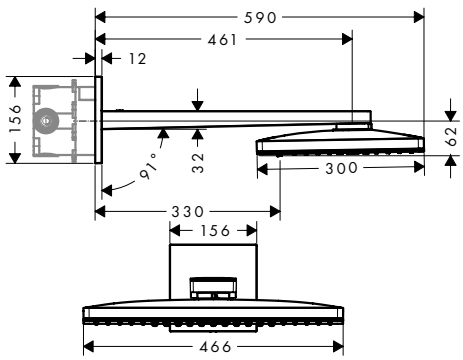

	Finition	N° article	Euro h. t.
Rainmaker Select Douche de tête 460 2jet avec bras de douche · comprenant : douche de tête, bras de douche · jet Rain, jet RainStream · dimension: 466 x 300 mm · longueur du bras de douche: 461 mm · débit du jet Rain (sous 3 bars de pression): 18 l/ min · débit du jet RainStream (sous 3 bars de pression): 15 l/ min · les 2 zones de jets peuvent être contrôlées via 2 robinets d'arrêt ou un inverseur avec 2 sorties · disque de jet en verre facile à nettoyer · matériau du disque de jet: Verre securit · disque de jet amovible pour nettoyage · Douche de tête démontable pour le nettoyage · type d'installation murale pour montage sur l'iBox universal	blanc/chromé noir/chromé	24005400 24005600	2.089,00 2.089,00
Version économie d'eau: · **Rainmaker Select** Douche de tête 460 2jet EcoSmart 9 l/ min avec bras de douche	blanc/chromé	24015400	2.138,00
A compléter avec: · iBox universal · NF_375-M1-20-2		01800180	103,00
Options:			
· **ShowerSelect Glass** Set de finition en verre Robinet d'arrêt pour 3 fonctions · ACS 19 ACC LY 234, valide jusqu'au 05.11.2023	blanc/chromé noir/chromé	15736400 15736600	501,00 501,00
· **ShowerSelect Glass** Set de finition en verre pour mitigeur thermostatique encastré haut débit · ACS 19 ACC LY 234, valide jusqu'au 05.11.2023	blanc/chromé noir/chromé	15734400 15734600	501,00 501,00

Les mesures des schémas techniques sont en mm.

Les spécifications techniques et les unités de mesure peuvent être sujets à des changements.



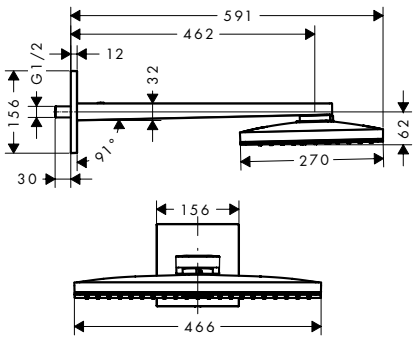

	Finition	N° article	Euro h. t.
Rainmaker Select Douche de tête 460 1jet avec bras de douche · comprenant : douche de tête, bras de douche · jet Rain · dimension: 466 x 270 mm · longueur du bras de douche: 462 mm · débit maximal sous 3 bars de pression: 19 l/ min · débit du jet Rain (sous 3 bars de pression): 19 l/ min · disque de jet en verre facile à nettoyer · matériau du disque de jet: Verre securit · disque de jet amovible pour nettoyage · Douche de tête démontable pour le nettoyage · type d'installation murale	blanc/chromé noir/chromé	24003400 24003600	1.578,00 1.578,00
Version économie d'eau: · **Rainmaker Select** Douche de tête 460 1jet EcoSmart 9 l/ min avec bras de douche	blanc/chromé	24013400	1.630,00
Options:			
· **ShowerSelect Glass** Set de finition en verre pour mitigeur thermostatique encastré avec 2 fonctions · ACS 19 ACC LY 234, valide jusqu'au 05.11.2023 · ACS 15 ACC LY 577, valide jusqu'au 18.01.2021	blanc/chromé noir/chromé	15738400 15738600	745,00 745,00
· **ShowerTablet Select** Thermostatique douche 700 avec 2 sorties · ACS 16 ACC NY 423, valide jusqu'au 17.01.2022	chromé blanc/chromé	13184000 13184400	1.118,00 1.118,00

Les mesures des schémas techniques sont en mm.

Les spécifications techniques et les unités de mesure peuvent être sujets à des changements.



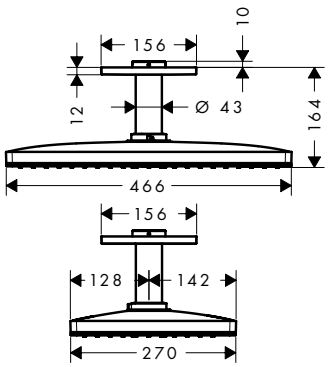

	Finition	N° article	Euro h. t.
Rainmaker Select Douche de tête 460 1jet avec raccord plafond · comprenant : douche de tête, raccord plafond · jet Rain · dimension: 466 x 270 mm · débit du jet Rain (sous 3 bars de pression): 21 l/ min · disque de jet en verre facile à nettoyer · matériau du disque de jet: Verre securit · disque de jet amovible pour nettoyage · Douche de tête démontable pour le nettoyage · raccord plafond métallique · type d'installation plafond	blanc/chromé noir/chromé	24002400 24002600	1.476,00 1.476,00
Version économie d'eau: · **Rainmaker Select** Douche de tête 460 1jet EcoSmart 9 l/ min avec bras de douche	blanc/chromé	24012400	1.526,00
A compléter avec: · **Rainmaker Select** Corps d'encastrement pour douche de tête avec raccord plafond		24010180	235,00
Options: · **ShowerSelect Glass** Set de finition en verre pour mitigeur thermostatique encastré avec 2 fonctions · ACS 19 ACC LY 234, valide jusqu'au 05.11.2023 · ACS 15 ACC LY 577, valide jusqu'au 18.01.2021	blanc/chromé noir/chromé	15738400 15738600	745,00 745,00
· **ShowerTablet Select** Thermostatique douche 700 avec 2 sorties · ACS 16 ACC NY 423, valide jusqu'au 17.01.2022	chromé blanc/chromé	13184000 13184400	1.118,00 1.118,00

Les mesures des schémas techniques sont en mm.

Les spécifications techniques et les unités de mesure peuvent être sujets à des changements.

Douches de tête Rainfinity



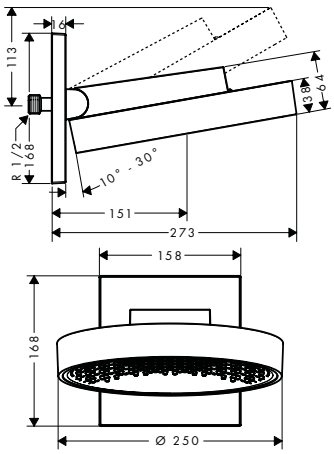

	Finition	N° article	Euro h. t.
Rainfinity Douche de tête 250 1jet avec raccord mural	chromé	26226000	739,00
	blanc mat	26226700	962,00

Quick Clean | XXL Performance

- comprenant : douche de tête, coude de raccordement
- Longueur 273 mm
- jet PowderRain
- Disque de jet centre: 151 mm
- dimension: 250 mm
- Bras de douche inclinable verticalement de 10° à 30°
- débit maximal sous 3 bars de pression: 19 l/ min
- Débit du jet PowderRain (sous 3 bars): 19 l/ min
- surface du disque de pulvérisation: graphite
- matériau du disque de jet: Aluminium
- Douche de tête démontable pour le nettoyage
- type d'installation murale
- ACS 19 ACC LY 416, valide jusqu'au 12.07.2024

autres dimensions

· **Rainfinity** Douche de tête 360 1jet avec raccord mural	chromé	26230000	846,00
	bronze brossé	26230140	1.270,00
	noir chromé brossé	26230340	1.270,00
	noir mat	26230670	1.101,00
	blanc mat	26230700	1.101,00
	aspect doré poli	26230990	1.270,00

· ACS 19 ACC LY 416, valide jusqu'au 12.07.2024

Version économie d'eau:

· **Rainfinity** Douche de tête 250 1jet EcoSmart avec raccord mural	chromé	26227000	739,00
	blanc mat	26227700	962,00

· ACS 19 ACC LY 416, valide jusqu'au 12.07.2024

Les mesures des schémas techniques sont en mm.

Les spécifications techniques et les unités de mesure peuvent être sujets à des changements.



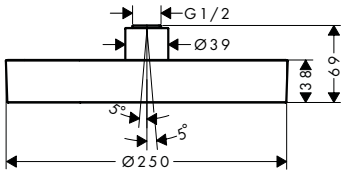

	Finition	N° article	Euro h. t.
Rainfinity Douche de tête 250 1jet	chromé	26228000	623,00
· jet PowderRain	bronze brossé	26228140	935,00
· dimension: 250 mm	noir chromé brossé	26228340	935,00
· rotule: douche de tête orientable (2 x 5°)	noir mat	26228670	807,00
· débit maximal sous 3 bars de pression: 16,3 l/min	blanc mat	26228700	807,00
· Débit du jet PowderRain (sous 3 bars): 16 l/min	aspect doré poli	26228990	935,00
· surface du disque de pulvérisation: graphite			
· matériau du disque de jet: Aluminium			
· Douche de tête démontable pour le nettoyage			
· cadre : métallique			
· type d'installation plafond ou mur			
· ACS 19 ACC LY 416, valide jusqu'au 12.07.2024			
autres dimensions			
· **Rainfinity** Douche de tête 360 1jet	chromé	26231000	727,00
· ACS 19 ACC LY 416, valide jusqu'au 12.07.2024	bronze brossé	26231140	1.091,00
	noir chromé brossé	26231340	1.091,00
	noir mat	26231670	936,00
	blanc mat	26231700	936,00
	aspect doré poli	26231990	1.091,00
Version économie d'eau:			
· **Rainfinity** Douche de tête 250 1jet EcoSmart	chromé	26229000	623,00
· ACS 19 ACC LY 416, valide jusqu'au 12.07.2024	bronze brossé	26229140	935,00
	noir chromé brossé	26229340	935,00
	noir mat	26229670	807,00
	blanc mat	26229700	807,00
	aspect doré poli	26229990	935,00
Options:			
· Bras de douche Square M 1/2" 389 mm	chromé	27694000	186,00
· ACS 18 ACC LY 392, valide jusqu'au 09.08.2023	bronze brossé	27694140	284,00
	noir chromé brossé	27694340	284,00
	noir mat	27694670	267,00
	blanc mat	27694700	267,00
	aspect doré poli	27694990	284,00
· Bras de douche S 100 mm plafond M 1/2"	chromé	27393000	57,00
· ACS 19 ACC LY 503, valide jusqu'au 10.12.2024	bronze brossé	27393140	88,00
	noir chromé brossé	27393340	88,00
	noir mat	27393670	83,00
	blanc mat	27393700	83,00
	aspect doré poli	27393990	88,00
· Bras de douche S 300 mm plafond M 1/2"	chromé	27389000	78,00
· ACS 19 ACC LY 503, valide jusqu'au 10.12.2024	bronze brossé	27389140	120,00
	noir chromé brossé	27389340	120,00
	noir mat	27389670	112,00
	blanc mat	27389700	112,00
	aspect doré poli	27389990	120,00

Les mesures des schémas techniques sont en mm.

Les spécifications techniques et les unités de mesure peuvent être sujets à des changements.



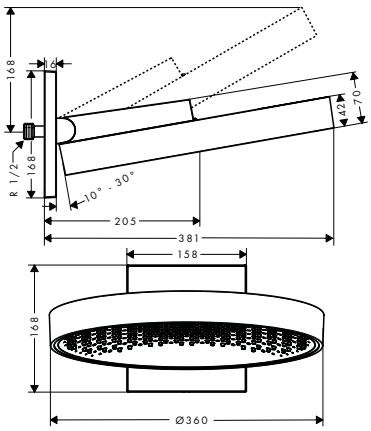

	Finition	N° article	Euro h. t.
Rainfinity Douche de tête 360 1jet avec raccord mural	chromé	26230000	846,00
	bronze brossé	26230140	1.270,00
	noir chromé brossé	26230340	1.270,00
	noir mat	26230670	1.101,00
	blanc mat	26230700	1.101,00
	aspect doré poli	26230990	1.270,00

Quick Clean | XXL Performance

- comprenant : douche de tête, coude de raccordement
- Longueur 381 mm
- jet PowderRain
- Disque de jet centre: 205 mm
- dimension: 360 mm
- Bras de douche inclinable verticalement de 10° à 30°
- débit maximal sous 3 bars de pression: 21 l/min
- Débit du jet PowderRain (sous 3 bars): 21 l/min
- surface du disque de pulvérisation: graphite
- matériau du disque de jet: Aluminium
- Douche de tête démontable pour le nettoyage
- cadre : métallique
- type d'installation murale
- ACS 19 ACC LY 416, valide jusqu'au 12.07.2024

autres dimensions

· **Rainfinity** Douche de tête 250 1jet avec raccord mural	chromé	26226000	739,00
	blanc mat	26226700	962,00

· ACS 19 ACC LY 416, valide jusqu'au 12.07.2024

Les mesures des schémas techniques sont en mm.

Les spécifications techniques et les unités de mesure peuvent être sujets à des changements.



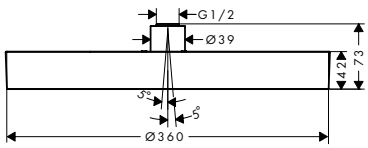

	Finition	N° article	Euro h. t.
Rainfinity Douche de tête 360 1jet	chromé	26231000	727,00
	bronze brossé	26231140	1.091,00
	noir chromé brossé	26231340	1.091,00
	noir mat	26231670	936,00
	blanc mat	26231700	936,00
	aspect doré poli	26231990	1.091,00
· jet PowderRain · dimension: 360 mm · rotule: douche de tête orientable (2 x 5°) · débit maximal sous 3 bars de pression: 23,6 l/min · Débit du jet PowderRain (sous 3 bars): 23 l/min · surface du disque de pulvérisation: graphite · matériau du disque de jet: Aluminium · Douche de tête démontable pour le nettoyage · cadre : métallique · type d'installation plafond ou mur · ACS 19 ACC LY 416, valide jusqu'au 12.07.2024			
autres dimensions			
· **Rainfinity** Douche de tête 250 1jet · ACS 19 ACC LY 416, valide jusqu'au 12.07.2024	chromé	26228000	623,00
	bronze brossé	26228140	935,00
	noir chromé brossé	26228340	935,00
	noir mat	26228670	807,00
	blanc mat	26228700	807,00
	aspect doré poli	26228990	935,00
Options:			
· Bras de douche Square M 1/2" 389 mm · ACS 18 ACC LY 392, valide jusqu'au 09.08.2023	chromé	27694000	186,00
	bronze brossé	27694140	284,00
	noir chromé brossé	27694340	284,00
	noir mat	27694670	267,00
	blanc mat	27694700	267,00
	aspect doré poli	27694990	284,00
· Bras de douche S 100 mm plafond M 1/2" · ACS 19 ACC LY 503, valide jusqu'au 10.12.2024	chromé	27393000	57,00
	bronze brossé	27393140	88,00
	noir chromé brossé	27393340	88,00
	noir mat	27393670	83,00
	blanc mat	27393700	83,00
	aspect doré poli	27393990	88,00
· Bras de douche S 300 mm plafond M 1/2" · ACS 19 ACC LY 503, valide jusqu'au 10.12.2024	chromé	27389000	78,00
	bronze brossé	27389140	120,00
	noir chromé brossé	27389340	120,00
	noir mat	27389670	112,00
	blanc mat	27389700	112,00
	aspect doré poli	27389990	120,00

Les mesures des schémas techniques sont en mm.



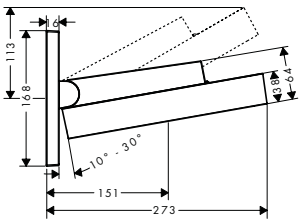

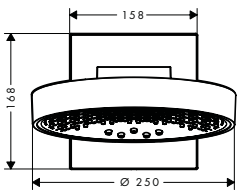

	Finition	N° article	Euro h. t.
Rainfinity Douche de tête 250 3jet avec raccord mural	chromé	26232000	1.060,00
	blanc mat	26232700	1.378,00

Quick Clean · XXL Performance

· comprenant : douche de tête, coude de raccordement
· Longueur 273 mm
· jet PowderRain, jet Intense PowderRain, jet RainStream
· Disque de jet centre: 151 mm
· dimension: 250 mm
· Bras de douche inclinable verticalement de 10° à 30°
· débit maximal sous 3 bars de pression: 20 l/min
· débit du jet RainStream (sous 3 bars de pression): 16 l/min
· débit du jet Intense PowderRain sous 3 bars: 18 l/min
· Débit du jet PowderRain (sous 3 bars): 20 l/min
· les 3 types de jets peuvent être commandés par 3 robinets d'arrêt indépendant ou par un inverseur avec 3 sorties (Quattro ou iControl : vendus séparement)
· via le bouton Select sur le thermostatique
· surface du disque de pulvérisation: graphite
· matériau du disque de jet: Aluminium
· Douche de tête démontable pour le nettoyage
· cadre : métallique
· type d'installation murale pour montage sur l'iBox universal
· ACS 19 ACC LY 416, valide jusqu'au 12.07.2024

autres dimensions

· **Rainfinity** Douche de tête 360 3jet avec raccord mural · ACS 19 ACC LY 416, valide jusqu'au 12.07.2024	chromé	26234000	1.167,00
	bronze brossé	26234140	1.751,00
	noir chromé brossé	26234340	1.751,00
	noir mat	26234670	1.515,00
	blanc mat	26234700	1.515,00
	aspect doré poli	26234990	1.751,00

Version économie d'eau:

· **Rainfinity** Douche de tête 250 3jet EcoSmart avec raccord mural · ACS 19 ACC LY 416, valide jusqu'au 12.07.2024	chromé	26233000	1.060,00
	blanc mat	26233700	1.378,00

A compléter avec:

· iBox universal · NF_375-M1-20-2		01800180	103,00

Les mesures des schémas techniques sont en mm.

Les spécifications techniques et les unités de mesure peuvent être sujets à des changements.



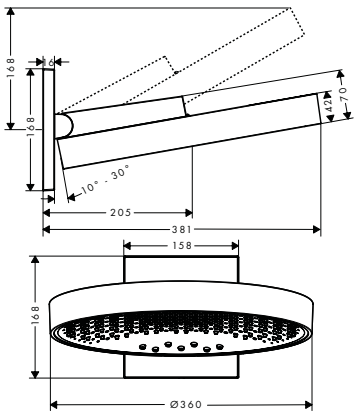

	Finition	N° article	Euro h. t.
Rainfinity Douche de tête 360 3jet avec raccord mural	chromé	26234000	1.167,00
	bronze brossé	26234140	1.751,00
	noir chromé brossé	26234340	1.751,00
	noir mat	26234670	1.515,00
	blanc mat	26234700	1.515,00
	aspect doré poli	26234990	1.751,00

Quick Clean | XXL Performance

- comprenant : douche de tête, coude de raccordement
- Longueur 381 mm
- jet PowderRain, jet Intense PowderRain, jet RainStream
- Disque de jet centre: 205 mm
- dimension: 360 mm
- Bras de douche inclinable verticalement de 10° à 30°
- débit maximal sous 3 bars de pression: 28,1 l/min
- débit du jet RainStream (sous 3 bars de pression): 16 l/min
- débit du jet Intense PowderRain sous 3 bars: 18 l/min
- Débit du jet PowderRain (sous 3 bars): 20 l/min
- les 3 types de jets peuvent être commandés par 3 robinets d'arrêt indépendant ou par un inverseur avec 3 sorties (Quattro ou iControl : vendus séparement)
- surface du disque de pulvérisation: graphite
- matériau du disque de jet: Aluminium
- Douche de tête démontable pour le nettoyage
- cadre : métallique
- type d'installation murale pour montage sur l'iBox universal
- ACS 19 ACC LY 416, valide jusqu'au 12.07.2024

autres dimensions

· **Rainfinity** Douche de tête 250 3jet avec raccord mural · ACS 19 ACC LY 416, valide jusqu'au 12.07.2024	chromé	26232000	1.060,00
	blanc mat	26232700	1.378,00

A compléter avec:

· iBox universal · NF_375-M1-20-2		01800180	103,00

Les mesures des schémas techniques sont en mm.

Les spécifications techniques et les unités de mesure peuvent être sujets à des changements.

Raindance Select E



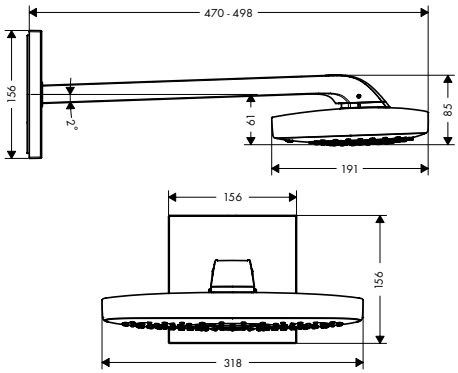

		Finition	N° article	Euro h. t.
	Raindance Select E Douche de tête 300 3jet avec bras de douche · comprenant : douche de tête, bras de douche · jet RainAir, jet Rain, jet RainStream · dimension: 318 x 191 mm · longueur du bras de douche: 390 mm · débit maximal sous 3 bars de pression: 22 l/min · débit du jet Rain (sous 3 bars de pression): 18 l/min · débit du jet RainAir (sous 3 bars de pression): 18 l/min · débit du jet RainStream (sous 3 bars de pression): 22 l/min · pour le changement de jet Rain /RainAir : appuyer sur le bouton Select au centre de la douche de tête · type de jet RainStream: Bouton Select pour 3 fonctions thermostatique · surface du disque de jet possible en deux finitions : chromé ou blanc · matériau du disque de jet: métallique · disque de jet amovible pour nettoyage · type d'installation murale pour montage sur l'iBox universal · ACS 18 ACC LY 731, valide jusqu'au 02.07.2023	chromé blanc/chromé	26468000 26468400	797,00 797,00
	A compléter avec:			
NF	· iBox universal · NF_375-M1-20-2		01800180	103,00
	Options:			
NF	· **ShowerSelect** Set de finition pour mitigeur thermostatique encastré haut débit · ACS 19 ACC LY 234, valide jusqu'au 05.11.2023 · NF_375-M1-20-2	chromé	15760000	411,00
NF	· **ShowerSelect** Set de finition pour mitigeur thermostatique encastré avec 2 fonctions · ACS 19 ACC LY 234, valide jusqu'au 05.11.2023 · NF_375-M1-20-2	chromé bronze brossé noir chromé brossé noir mat blanc mat aspect doré poli	15763000 15763140 15763340 15763670 15763700 15763990	604,00 938,00 938,00 872,00 872,00 938,00
NF	· **ShowerSelect** Set de finition Robinet d'arrêt pour 3 fonctions · ACS 19 ACC LY 234, valide jusqu'au 05.11.2023 · NF_375-M1-20-2	chromé	15764000	411,00

Les mesures des schémas techniques sont en mm.

Les spécifications techniques et les unités de mesure peuvent être sujets à des changements.

	Finition	N° article	Euro h. t.



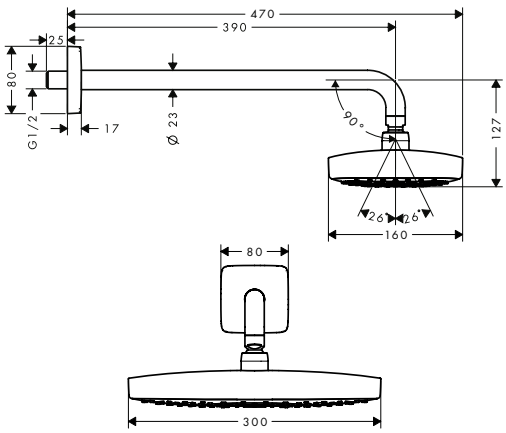

Raindance Select E Douche de tête 300 2jet avec bras de douche

- comprenant : douche de tête, bras de douche
- jet Rain, jet RainAir
- dimension: 300 x 160 mm
- longueur du bras de douche: 390 mm
- rotule: douche de tête orientable
- débit du jet Rain (sous 3 bars de pression): 15 l/ min
- débit du jet RainAir (sous 3 bars de pression): 15 l/ min
- via le bouton Select sur la douche de tête
- surface du disque de jet possible en deux finitions : chromé ou blanc
- matériau du disque de jet: métallique
- disque de jet amovible pour nettoyage
- type d'installation murale
- ACS 18 ACC LY 731, valide jusqu'au 02.07.2023

chromé	27385000	582,00
blanc/chromé	27385400	582,00

Select · Air Power · Quick Clean · XXL Performance

Version économie d'eau:

- **Raindance Select E** Douche de tête 300 2jet EcoSmart 9 l/ min avec bras de douche

chromé	26609000	592,00
blanc/chromé	26609400	592,00





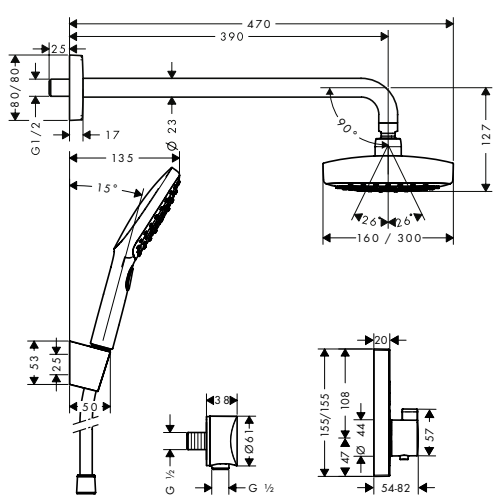

Raindance Select E Pack encastré avec mitigeur thermostatique ShowerSelect

chromé	27296000	1.322,00

- comprenant : douche de tête, douchette, thermostatique de douche, corps d'encastrement, bras de douche, support de douche, coude de raccordement, flexible de douche
- débit: 15 l/ min sous 3 bars de pression

comprenant

- **Raindance Select E** Douche de tête 300 2jet avec bras de douche (# 27385XXX)
  - ACS 18 ACC LY 731, valide jusqu'au 02.07.2023
- **Raindance Select E** Douchette à main 120 3jet (# 26520XXX)
  - ACS 18 ACC NY 328, valide jusqu'au 05.10.2023
  - NF_375-M1-20-2
- **Isiflex** Flexible de douche 125 cm (# 28272XXX)
  - ACS 18 ACC NY 083, valide jusqu'au 26.03.2023
  - NF_375-M1-20-2
- Porter'S. Support mural (# 28331000)
- **FixFit** Coude de raccordement S (# 27453000)
- **ShowerSelect** Set de finition pour mitigeur thermostatique encastré avec 2 fonctions (# 15763XXX)
  - ACS 19 ACC LY 234, valide jusqu'au 05.11.2023
  - NF_375-M1-20-2
- iBox universal (# 01800180)
  - NF_375-M1-20-2

Les mesures des schémas techniques sont en mm.

Les spécifications techniques et les unités de mesure peuvent être sujets à des changements.

Raindance Select S

	Finition	N° article	Euro h. t.
Raindance Select S Douche de tête 300 2jet avec raccord au plafond	chromé	27337000	527,00
	blanc/chromé	27337400	527,00



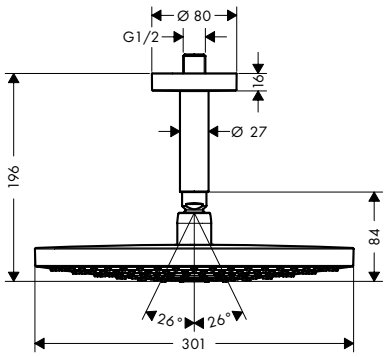

- comprenant : douche de tête, raccord plafond
- jet Rain, jet RainAir
- dimension: 300 mm
- rotule: douche de tête orientable
- débit du jet Rain (sous 3 bars de pression): 17 l/ min
- débit du jet RainAir (sous 3 bars de pression): 17 l/ min
- via le bouton Select sur la douche de tête
- surface du disque de jet possible en deux finitions : chromé ou blanc
- matériau du disque de jet: métallique
- disque de jet amovible pour nettoyage
- raccord plafond métallique
- type d'installation plafond
- ACS 18 ACC LY 731, valide jusqu'au 02.07.2023

Raindance Select S Douche de tête 300 2jet avec bras de douche	chromé	27378000	569,00
	blanc/chromé	27378400	569,00



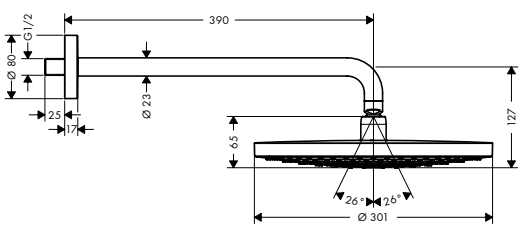

- comprenant : douche de tête, bras de douche
- jet RainAir, jet Rain
- dimension: 300 mm
- longueur du bras de douche: 390 mm
- rotule: douche de tête orientable
- débit du jet Rain (sous 3 bars de pression): 17 l/ min
- débit du jet RainAir (sous 3 bars de pression): 17 l/ min
- via le bouton Select sur la douche de tête
- surface du disque de jet possible en deux finitions : chromé ou blanc
- matériau du disque de jet: métallique
- disque de jet amovible pour nettoyage
- type d'installation murale
- ACS 18 ACC LY 731, valide jusqu'au 02.07.2023

Les mesures des schémas techniques sont en mm.

Les spécifications techniques et les unités de mesure peuvent être sujets à des changements.

	Finition	N° article	Euro h. t.



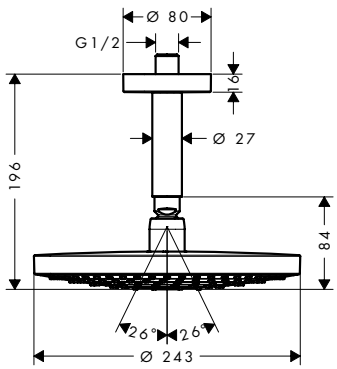

Raindance Select S Douche de tête 240 2jet avec raccord au plafond

- comprenant : douche de tête, raccord plafond
- jet RainAir, jet Rain
- dimension: 240 mm
- rotule: douche de tête orientable
- débit du jet Rain (sous 3 bars de pression): 17 l/ min
- débit du jet RainAir (sous 3 bars de pression): 17 l/ min
- via le bouton Select sur la douche de tête
- surface du disque de jet possible en deux finitions : chromé ou blanc
- matériau du disque de jet: métallique
- disque de jet amovible pour nettoyage
- raccord plafond métallique
- type d'installation plafond
- ACS 18 ACC LY 731, valide jusqu'au 02.07.2023

chromé	26467000	419,00
blanc/chromé	26467400	419,00

Version économie d'eau:

- **Raindance Select S** Douche de tête 240 2jet EcoSmart 9 l/ min avec raccord au plafond
  - ACS 18 ACC LY 731, valide jusqu'au 02.07.2023

chromé	26469000	435,00



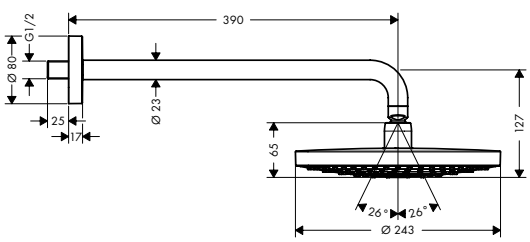

Raindance Select S Douche de tête 240 2jet avec bras de douche

- comprenant : douche de tête, bras de douche
- jet RainAir, jet Rain
- dimension: 240 mm
- longueur du bras de douche: 390 mm
- rotule: douche de tête orientable
- débit du jet Rain (sous 3 bars de pression): 17 l/ min
- débit du jet RainAir (sous 3 bars de pression): 17 l/ min
- via le bouton Select sur la douche de tête
- surface du disque de jet possible en deux finitions : chromé ou blanc
- matériau du disque de jet: métallique
- disque de jet amovible pour nettoyage
- type d'installation murale
- ACS 18 ACC LY 731, valide jusqu'au 02.07.2023

chromé	26466000	450,00
blanc/chromé	26466400	450,00

Version économie d'eau:

- **Raindance Select S** Douche de tête 240 2jet EcoSmart 9 l/ min avec bras de douche
  - ACS 18 ACC LY 731, valide jusqu'au 02.07.2023

chromé	26470000	465,00
blanc/chromé	26470400	465,00

Les mesures des schémas techniques sont en mm.

Les spécifications techniques et les unités de mesure peuvent être sujets à des changements.

	Finition	N° article	Euro h. t.





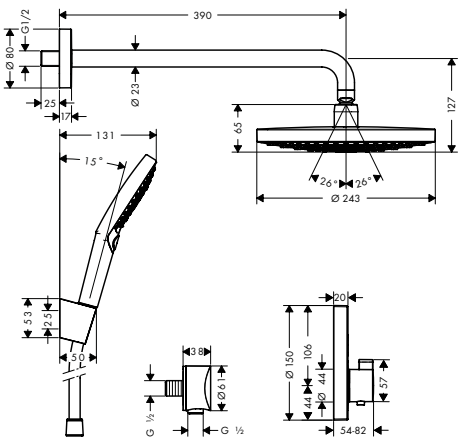

Raindance Select S Pack encastré avec mitigeur thermostatique ShowerSelect S

chromé — 27297000 — 1.208,00

- comprenant : douche de tête, douchette, thermostatique de douche, corps d'encastrement, bras de douche, support de douche, coude de raccordement, flexible de douche
- débit: 17 l/ min sous 3 bars de pression

comprenant

- **Raindance Select S** Douche de tête 240 2jet avec bras de douche (# 26466XXX)
  - ACS 18 ACC LY 731, valide jusqu'au 02.07.2023
- **Raindance Select S** Douchette à main 120 3jet (# 26530XXX)
  - ACS 18 ACC LY 872, valide jusqu'au 07.02.2024
  - NF_375-M1-20-2
- **Isiflex** Flexible de douche 125 cm (# 28272XXX)
  - ACS 18 ACC NY 083, valide jusqu'au 26.03.2023
  - NF_375-M1-20-2
- Porter'S. Support mural (# 28331000)
- **FixFit** Coude de raccordement S (# 27453000)
- **ShowerSelect S** Set de finition pour mitigeur thermostatique encastré avec 2 fonctions (# 15743XXX)
  - ACS 19 ACC LY 234, valide jusqu'au 05.11.2023
  - NF_375-M1-20-2
- iBox universal (# 01800180)
  - NF_375-M1-20-2

PuraVida



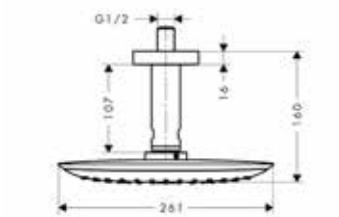

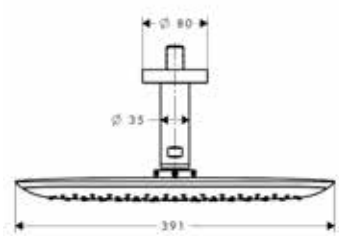

PuraVida Douche de tête 400 1jet avec raccord au plafond

chromé — 27390000 — 1.130,00
blanc/chromé — 27390400 — 1.130,00

Air Power · Quick Clean · XXL Performance

- comprenant : douche de tête, raccord plafond
- jet RainAir
- dimension: 390 x 260 mm
- rotule: douche de tête orientable
- débit du jet RainAir (sous 3 bars de pression): 21 l/ min
- surface du disque de jet possible en deux finitions : chromé ou blanc
- matériau du disque de jet: métallique
- type d'installation plafond

Options:

- **PuraVida** Set de finition pour mitigeur thermostatique encastré avec robinet d'arrêt et inverseur
  - ACS 19 ACC LY 234, valide jusqu'au 05.11.2023

chromé — 15771000 — 1.119,00
blanc/chromé — 15771400 — 1.119,00

Les mesures des schémas techniques sont en mm.

Les spécifications techniques et les unités de mesure peuvent être sujets à des changements.



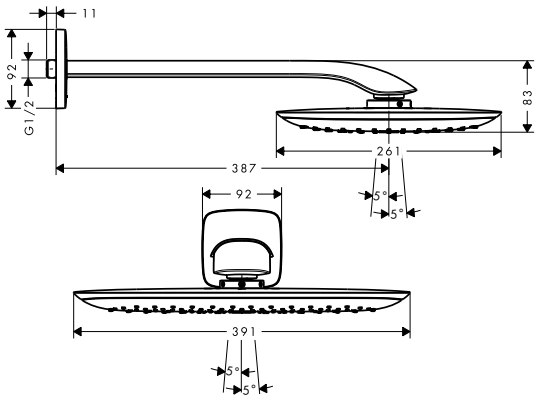

	Finition	N° article	Euro h. t.
PuraVida Douche de tête 400 1jet avec bras de douche	chromé	27437000	1.222,00
	blanc/chromé	27437400	1.222,00

Air Power · Quick Clean · XXL Performance

· comprenant : douche de tête, bras de douche
· jet RainAir
· dimension: 390 x 260 mm
· longueur du bras de douche: 390 mm
· débit du jet RainAir (sous 3 bars de pression): 21 l/ min
· surface du disque de jet possible en deux finitions : chromé ou blanc
· matériau du disque de jet: métallique
· type d'installation murale

Options:

· **PuraVida** Set de finition pour mitigeur thermostatique encastré avec robinet d'arrêt et inverseur · ACS 19 ACC LY 234, valide jusqu'au 05.11.2023	chromé	15771000	1.119,00
	blanc/chromé	15771400	1.119,00

Les mesures des schémas techniques sont en mm.

Les spécifications techniques et les unités de mesure peuvent être sujets à des changements.

Raindance Rainmaker

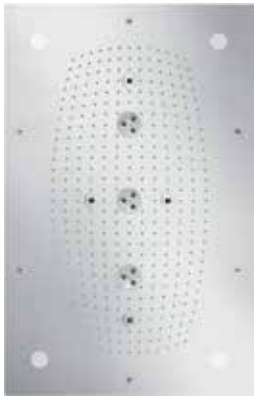

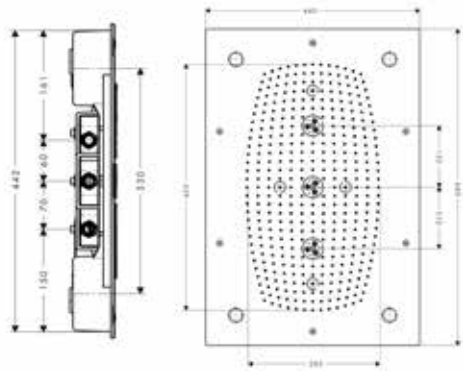

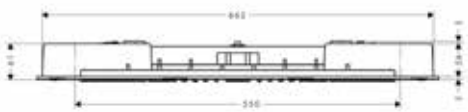

		Finition	N° article	Euro h. t.
Raindance Rainmaker Douche de tête avec éclairage · comprenant : douche de tête, corps d'encastrement · jet RainAir, jet Whirl, jet RainAir XL · dimension: 680 x 460 mm · débit du jet RainAir (sous 3 bars de pression): 20 l/ min · Débit du jet RainAir XL (sous 3 bars de pression): 24 l/ min · débit du jet WhirlAir (sous 3 bars de pression): 22 l/ min · les 3 types de jets peuvent être commandés par 3 robinets d'arrêt indépendant ou par un inverseur avec 3 sorties (Quattro ou iControl : vendus séparement) · matériau du disque de jet: métallique · type d'installation Montage encastré dans le plafond avec le corps d'encastrement · Tension d'entrée: 100 - 240 Volt AC / 50/60 Hz · Tension de sortie: 12 V - DC · couleur de la température: 2700 K · ACS 18 ACC NY 476, valide jusqu'au 22.11.2023		chromé	28418000	4.877,00
variantes				
· **Raindance Rainmaker** Douche de tête sans éclairage · ACS 18 ACC NY 476, valide jusqu'au 22.11.2023		chromé	28417000	4.055,00
A compléter avec:				
· **Raindance Rainmaker** Corps d'encastrement pour de tête 680/460 3 jets · ACS 18 ACC NY 384, valide jusqu'au 08.10.2023			28414180	111,00
Options:				
· **ShowerSelect** Set de finition pour mitigeur thermostatique encastré haut débit avec une sortie permanente et un robinet d'arrêt · ACS 19 ACC LY 234, valide jusqu'au 05.11.2023 · NF_375-M1-20-2	NF	chromé	15761000	563,00
· **ShowerSelect** Set de finition Robinet d'arrêt pour 3 fonctions · ACS 19 ACC LY 234, valide jusqu'au 05.11.2023 · NF_375-M1-20-2	NF	chromé	15764000	411,00



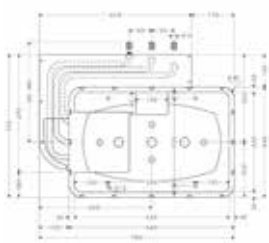

Raindance Rainmaker Corps d'encastrement pour de tête 680/460 3 jets · ACS 18 ACC NY 384, valide jusqu'au 08.10.2023			28414180	111,00
Options:				
· **Raindance Rainmaker** Douche de tête avec éclairage · ACS 18 ACC NY 476, valide jusqu'au 22.11.2023		chromé	28418000	4.877,00
· **Raindance Rainmaker** Douche de tête sans éclairage · ACS 18 ACC NY 476, valide jusqu'au 22.11.2023		chromé	28417000	4.055,00

Les mesures des schémas techniques sont en mm.

Les spécifications techniques et les unités de mesure peuvent être sujets à des changements.

Douche de tête encastrée Raindance 260 x 260 mm



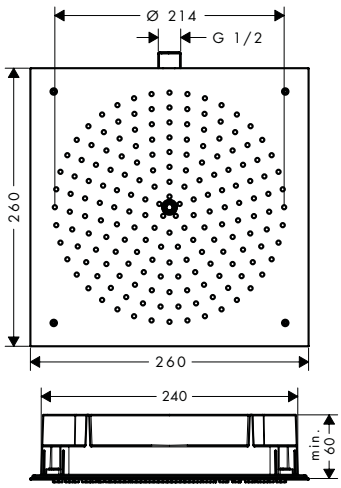

		Finition	N° article	Euro h. t.
	Raindance Douche de tête 260 1jet · jet RainAir · dimension: 260 x 260 mm · débit du jet RainAir (sous 3 bars de pression): 15 l/min · matériau du disque de jet: métallique · disque de jet amovible pour nettoyage · type d'installation affleurant au plafond	chromé	26472000	449,00
	Version économie d'eau: · **Raindance** Douche de tête 260 1jet EcoSmart 9 l/min	chromé	26481000	455,00
	A compléter avec: · **Raindance** Corps d'encastrement pour douche de tête 260/260		26471180	103,00
	Options: · **ShowerSelect** Set de finition pour mitigeur thermostatique encastré avec 2 fonctions · ACS 19 ACC LY 234, valide jusqu'au 05.11.2023 · NF_375-M1-20-2	chromé bronze brossé noir chromé brossé noir mat blanc mat aspect doré poli	15763000 15763140 15763340 15763670 15763700 15763990	604,00 938,00 938,00 872,00 872,00 938,00



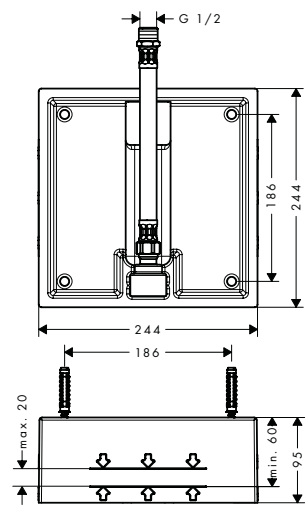

	Raindance Corps d'encastrement pour douche de tête 260/260		26471180	103,00
	Options:			
	· **Raindance** Douche de tête 260 1jet	chromé	26472000	449,00
	· **Raindance** Douche de tête 260 1jet EcoSmart 9 l/min	chromé	26481000	455,00

Les mesures des schémas techniques sont en mm.

Les spécifications techniques et les unités de mesure peuvent être sujets à des changements.

Raindance Rainfall



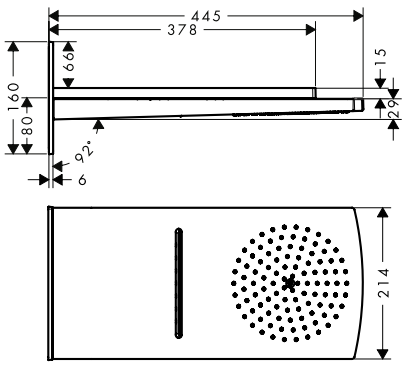

		Finition	N° article	Euro h. t.
	Raindance Rainfall Douche de tête 180 2jet · comprenant : douche de tête, coude de raccordement · jet RainAir, jet lame d'eau · dimension: 180 mm · débit du jet RainAir (sous 3 bars de pression): 17 l/min · débit du jet RainFlow (sous 3 bars): 24 l/min · les 2 zones de jets peuvent être contrôlées via 2 robinets d'arrêt ou un inverseur avec 2 sorties · surface du disque de jet possible en deux finitions : chromé ou blanc · matériau du disque de jet: métallique · type d'installation murale pour montage sur l'iBox universal · les jets du Raindance Rainfall doivent être commandés par un robinet d'arrêt/ inverseur Trio (à commander séparément) · ACS 19 ACC LY 236, valide jusqu'au 09.07.2024	chromé blanc/chromé	28433000 28433400	1.359,00 1.359,00
	A compléter avec: · iBox universal · NF_375-M1-20-2		01800180	103,00
	Options: · **ShowerSelect** Set de finition pour mitigeur thermostatique encastré haut débit · ACS 19 ACC LY 234, valide jusqu'au 05.11.2023 · NF_375-M1-20-2	chromé	15760000	411,00
	· **ShowerSelect** Set de finition Robinet d'arrêt pour 3 fonctions · ACS 19 ACC LY 234, valide jusqu'au 05.11.2023 · NF_375-M1-20-2	chromé	15764000	411,00



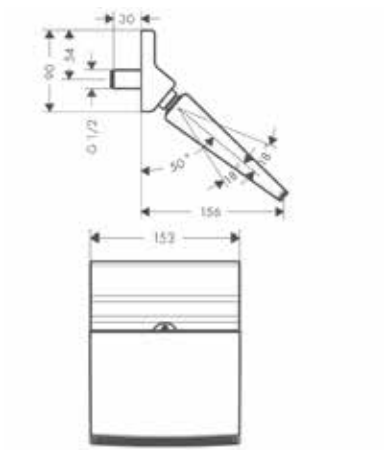

	Raindance Rainfall Douche de tête 150 Stream · jet Stream · dimension: 150 mm · rotule: douche de tête orientable · débit du jet RainStream (sous 3 bars de pression): 18 l/min · type d'installation murale · ACS 19 ACC LY 025, valide jusqu'au 20.05.2024	chromé	26443000	273,00
	Options: · **ShowerSelect** Set de finition pour mitigeur thermostatique encastré avec robinet d'arrêt · ACS 19 ACC LY 234, valide jusqu'au 05.11.2023 · NF_375-M1-20-2	chromé	15762000	563,00

Les mesures des schémas techniques sont en mm.

Les spécifications techniques et les unités de mesure peuvent être sujets à des changements.

	Finition	N° article	Euro h. t.



Raindance Rainfall Douche de tête 150 1jet

· jet lame d'eau
· dimension: 150 mm
· rotule: douche de tête orientable
· débit du jet RainFlow (sous 3 bars): 18 l/min
· type d'installation murale
· ACS 19 ACC LY 025, valide jusqu'au 20.05.2024

chromé	26442000	273,00

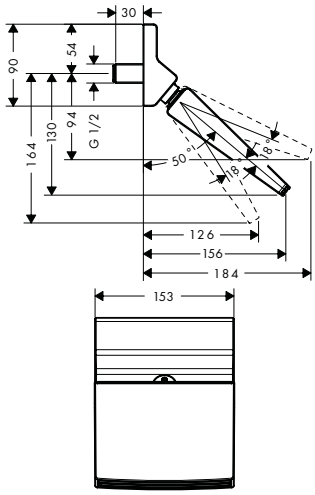

Options:

· **ShowerSelect** Set de finition pour mitigeur thermostatique encastré avec robinet d'arrêt
· ACS 19 ACC LY 234, valide jusqu'au 05.11.2023
· NF_375-M1-20-2

chromé	15762000	563,00

Raindance E



Raindance E Douche de tête 300 1jet avec bras de douche

· comprenant : douche de tête, bras de douche
· jet RainAir
· dimension: 300 x 300 mm
· longueur du bras de douche: 390 mm
· rotule: douche de tête orientable
· débit du jet RainAir (sous 3 bars de pression): 17 l/min
· matériau du disque de jet: métallique
· disque de jet amovible pour nettoyage
· type d'installation murale
· ACS 18 ACC LY 392, valide jusqu'au 09.08.2023

chromé	26238000	552,00
bronze brossé	26238140	839,00
noir chromé brossé	26238340	839,00
noir mat	26238670	784,00
blanc mat	26238700	784,00
aspect doré poli	26238990	839,00

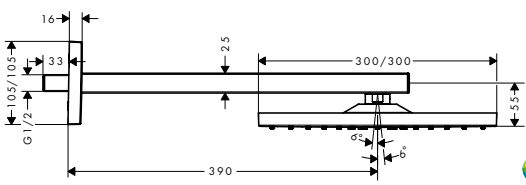

Version économie d'eau:

· **Raindance E** Douche de tête 300 1jet EcoSmart 9 l/min avec bras de douche
· ACS 18 ACC LY 392, valide jusqu'au 09.08.2023

chromé	26239000	563,00

Les mesures des schémas techniques sont en mm.

Les spécifications techniques et les unités de mesure peuvent être sujets à des changements.

	Finition	N° article	Euro h. t.
Raindance E Pack encastré avec mitigeur thermostatique ShowerSelect	noir mat	27939670	1.915,00

NOUVEAU



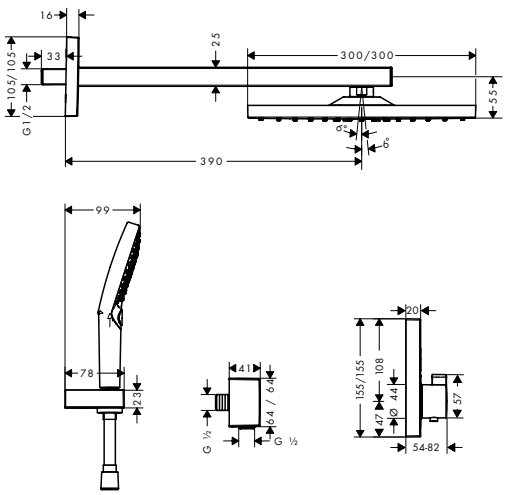

- comprenant : douche de tête, douchette, thermostatique de douche, bras de douche, support de douche, coude de raccordement, flexible de douche, corps d'encastrement

comprenant

- **Raindance E** Douche de tête 300 1jet avec bras de douche (# 26238XXX)
  - ACS 18 ACC LY 392, valide jusqu'au 09.08.2023
- **Raindance Select S** Douchette à main 120 3jet (# 26530XXX)
  - ACS 18 ACC LY 872, valide jusqu'au 07.02.2024
  - NF_375-M1-20-2
- **ShowerSelect** Set de finition pour mitigeur thermostatique encastré avec 2 fonctions (# 15763XXX)
  - ACS 19 ACC LY 234, valide jusqu'au 05.11.2023
  - NF_375-M1-20-2
- Support mural pour douchette universel E (# 28387XXX)
- **FixFit** Coude de raccordement Square (# 26455XXX)
- **Isiflex** Flexible de douche 125 cm (# 28272XXX)
  - ACS 18 ACC NY 083, valide jusqu'au 26.03.2023
  - NF_375-M1-20-2
- iBox universal (# 01800180)
  - NF_375-M1-20-2

Raindance E Douche de tête 300 1jet avec raccord plafond	chromé	26250000	519,00
	bronze brossé	26250140	789,00
	noir chromé brossé	26250340	789,00
	noir mat	26250670	737,00
	blanc mat	26250700	737,00
	aspect doré poli	26250990	789,00

Air Power · Quick Clean · XXL Performance



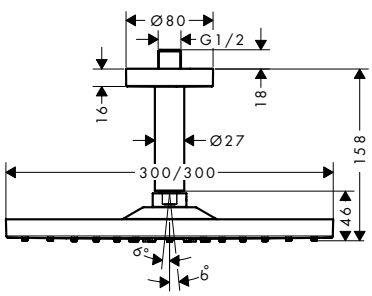

- comprenant : douche de tête, raccord plafond
- jet RainAir
- dimension: 300 x 300 mm
- rotule: douche de tête orientable
- débit du jet RainAir (sous 3 bars de pression): 17 l/ min
- matériau du disque de jet: métallique
- disque de jet amovible pour nettoyage
- raccord plafond métallique
- type d'installation plafond
- ACS 18 ACC LY 392, valide jusqu'au 09.08.2023

Version économie d'eau:

Raindance E Douche de tête 300 1jet EcoSmart 9 l/ min avec raccord au plafond	chromé	26251000	530,00

- ACS 18 ACC LY 392, valide jusqu'au 09.08.2023

Les mesures des schémas techniques sont en mm.

Les spécifications techniques et les unités de mesure peuvent être sujets à des changements.

	Finition	N° article	Euro h. t.



Raindance E Douche de tête 400 1jet

chromé | 26252000 | 831,00

Air Power | Quick Clean | XXL Performance

· jet RainAir
· dimension: 400 x 400 mm
· débit du jet RainAir (sous 3 bars de pression): 20 l/ min
· matériau du disque de jet: métallique
· type d'installation affleurant au plafond
· ACS 18 ACC LY 392, valide jusqu'au 09.08.2023

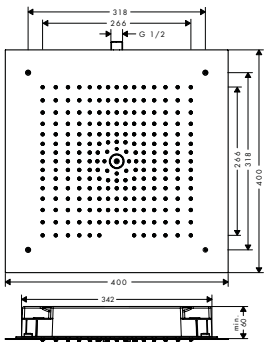

Version économie d'eau:

· **Raindance E** Douche de tête 400 1jet EcoSmart 9 l/ min — chromé | 26253000 | 841,00
· ACS 18 ACC LY 392, valide jusqu'au 09.08.2023

A compléter avec:

· **Raindance E** Corps d'encastrement pour douche de tête 1 jet 400/400 | 26254180 | 119,00
· ACS 18 ACC NY 463, valide jusqu'au 16.11.2023



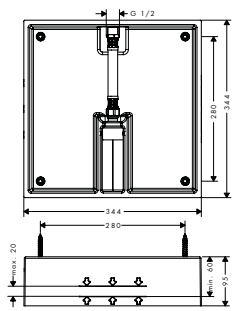

Raindance E Corps d'encastrement pour douche de tête 1 jet 400/400

26254180 | 119,00

· ACS 18 ACC NY 463, valide jusqu'au 16.11.2023

Options:

· **Raindance E** Douche de tête 400 1jet — chromé | 26252000 | 831,00
· ACS 18 ACC LY 392, valide jusqu'au 09.08.2023
· **Raindance E** Douche de tête 400 1jet EcoSmart 9 l/ min — chromé | 26253000 | 841,00
· ACS 18 ACC LY 392, valide jusqu'au 09.08.2023



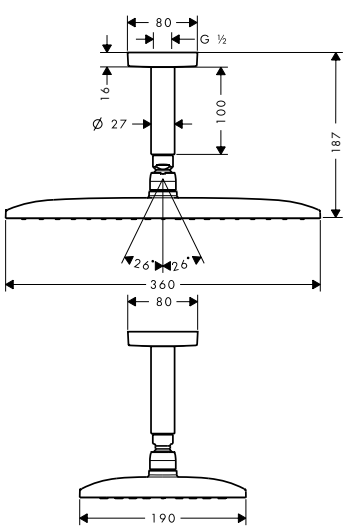

Raindance E Douche de tête 360 1jet avec raccord au plafond

chromé | 27381000 | 595,00

Air Power | Quick Clean | XXL Performance

· comprenant : douche de tête, raccord plafond
· jet RainAir
· dimension: 360 x 190 mm
· rotule: douche de tête orientable
· débit du jet RainAir (sous 3 bars de pression): 16 l/ min
· matériau du disque de jet: métallique
· disque de jet amovible pour nettoyage
· raccord plafond métallique
· type d'installation plafond
· ACS 16 ACC NY 351, valide jusqu'au 09.12.2021

Version économie d'eau:

· **Raindance E** Douche de tête 360 1jet EcoSmart 9 l/ min avec raccord au plafond — chromé | 26604000 | 601,00
· ACS 16 ACC NY 351, valide jusqu'au 09.12.2021

Les mesures des schémas techniques sont en mm.

Les spécifications techniques et les unités de mesure peuvent être sujets à des changements.

	Finition	N° article	Euro h. t.



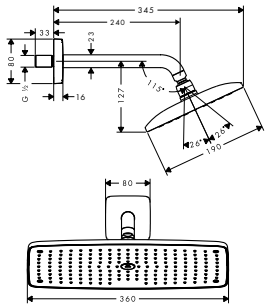

Raindance E Douche de tête 360 1jet avec bras de douche

· comprenant : douche de tête, bras de douche
· jet RainAir
· dimension: 360 x 190 mm
· longueur du bras de douche: 240 mm
· rotule: douche de tête orientable
· débit du jet RainAir (sous 3 bars de pression): 17 l/min
· matériau du disque de jet: métallique
· disque de jet amovible pour nettoyage
· type d'installation murale
· ACS 16 ACC NY 351, valide jusqu'au 09.12.2021

chromé | 27371000 | 630,00



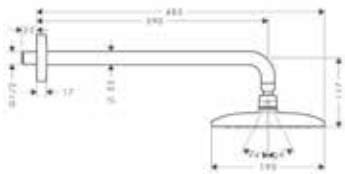

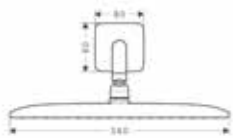

Raindance E Douche de tête 360 1jet avec bras de douche

· comprenant : douche de tête, bras de douche
· jet RainAir
· dimension: 360 x 190 mm
· longueur du bras de douche: 390 mm
· rotule: douche de tête orientable
· débit du jet RainAir (sous 3 bars de pression): 17 l/min
· matériau du disque de jet: métallique
· disque de jet amovible pour nettoyage
· type d'installation murale
· ACS 16 ACC NY 351, valide jusqu'au 09.12.2021

chromé | 27376000 | 649,00

Version économie d'eau:
· **Raindance E** Douche de tête 360 1jet EcoSmart 9 l/min avec bras de douche
· ACS 16 ACC NY 351, valide jusqu'au 09.12.2021

chromé | 26605000 | 661,00



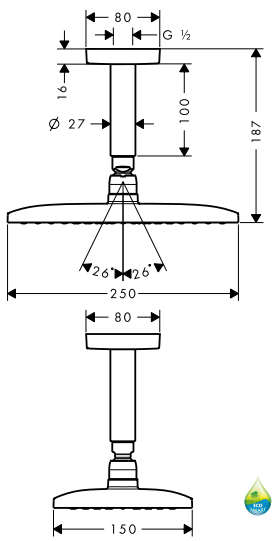

Raindance E Douche de tête 240 1jet avec raccord au plafond

· comprenant : douche de tête, raccord plafond
· jet RainAir
· dimension: 250 x 150 mm
· rotule: douche de tête orientable
· débit du jet RainAir (sous 3 bars de pression): 20 l/min
· matériau du disque de jet: métallique
· disque de jet amovible pour nettoyage
· raccord plafond métallique
· type d'installation plafond
· ACS 16 ACC NY 351, valide jusqu'au 09.12.2021

chromé | 27380000 | 475,00

Version économie d'eau:
· **Raindance E** Douche de tête 240 1jet EcoSmart 9 l/min avec raccord au plafond
· ACS 16 ACC NY 351, valide jusqu'au 09.12.2021

chromé | 27383000 | 484,00

Les mesures des schémas techniques sont en mm.

Les spécifications techniques et les unités de mesure peuvent être sujets à des changements.

	Finition	N° article	Euro h. t.
Raindance E Douche de tête 240 1jet avec bras de douche · comprenant : douche de tête, bras de douche · jet RainAir · dimension: 250 x 150 mm · longueur du bras de douche: 240 mm · rotule: douche de tête orientable · débit du jet RainAir (sous 3 bars de pression): 18 l/ min · matériau du disque de jet: métallique · disque de jet amovible pour nettoyage · type d'installation murale · ACS 16 ACC NY 351, valide jusqu'au 09.12.2021	chromé	27370000	525,00
Version économie d'eau: · **Raindance E** Douche de tête 240 1jet EcoSmart 9 l/ min avec bras de douche · ACS 16 ACC NY 351, valide jusqu'au 09.12.2021	chromé	27375000	532,00



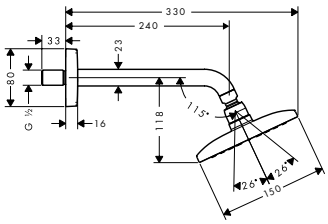

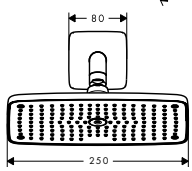

Raindance S

	Finition	N° article	Euro h. t.
Raindance S Douche de tête 300 1jet avec bras de douche · comprenant : douche de tête, bras de douche · jet RainAir · dimension: 300 mm · longueur du bras de douche: 460 mm · rotule: douche de tête orientable · débit du jet RainAir (sous 3 bars de pression): 18 l/ min · matériau du disque de jet: métallique · type d'installation murale	chromé	27492000	716,00



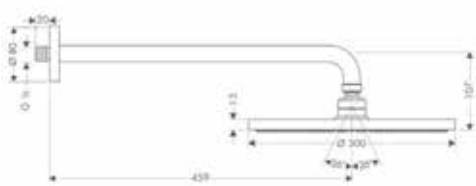

	Finition	N° article	Euro h. t.
Raindance S Douche de tête 300 1jet avec bras de douche · comprenant : douche de tête, bras de douche · jet RainAir · dimension: 300 mm · longueur du bras de douche: 390 mm · rotule: douche de tête orientable · débit du jet RainAir (sous 3 bars de pression): 18 l/ min · matériau du disque de jet: métallique · type d'installation murale	chromé	27493000	696,00
Version économie d'eau: · **Raindance S** Douche de tête 300 1jet EcoSmart 9 l/ min avec bras de douche	chromé	26601000	707,00



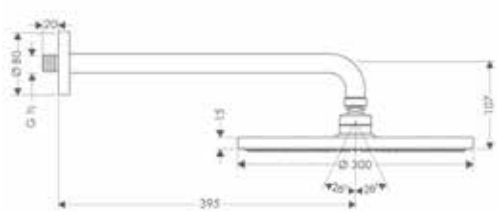

Les mesures des schémas techniques sont en mm.

Les spécifications techniques et les unités de mesure peuvent être sujets à des changements.

	Finition	N° article	Euro h. t.
Raindance S Douche de tête 300 1jet avec raccord plafond · comprenant : douche de tête, raccord plafond · jet RainAir · dimension: 300 mm · rotule: douche de tête orientable · débit du jet RainAir (sous 3 bars de pression): 20 l/ min · matériau du disque de jet: métallique · type d'installation plafond	chromé	27494000	655,00
Version économie d'eau: · **Raindance S** Douche de tête 300 1jet EcoSmart 9 l/ min avec raccord au plafond	chromé	26600000	665,00
Raindance S Douche de tête 240 1jet PowderRain avec bras de douche · comprenant : douche de tête, bras de douche · jet PowderRain · dimension: 240 mm · longueur du bras de douche: 390 mm · rotule: douche de tête orientable · Débit du jet PowderRain (sous 3 bars): 18 l/ min · matériau du disque de jet: métallique · type d'installation murale · ACS 18 ACC NY 076, valide jusqu'au 12.03.2023	chromé	27607000	431,00
variantes · **Raindance S** Douche de tête 240 1jet PowderRain avec raccord au plafond · ACS 18 ACC NY 076, valide jusqu'au 12.03.2023	chromé	27620000	402,00
· **Raindance S** Douche de tête 240 1jet PowderRain · ACS 18 ACC NY 076, valide jusqu'au 12.03.2023	chromé	27623000	369,00
Raindance S Douche de tête 240 1jet PowderRain avec raccord au plafond · comprenant : douche de tête, raccord plafond · jet PowderRain · dimension: 240 mm · rotule: douche de tête orientable · Débit du jet PowderRain (sous 3 bars): 18 l/ min · matériau du disque de jet: métallique · type d'installation plafond · ACS 18 ACC NY 076, valide jusqu'au 12.03.2023	chromé	27620000	402,00
variantes · **Raindance S** Douche de tête 240 1jet PowderRain avec bras de douche · ACS 18 ACC NY 076, valide jusqu'au 12.03.2023	chromé	27607000	431,00
· **Raindance S** Douche de tête 240 1jet PowderRain · ACS 18 ACC NY 076, valide jusqu'au 12.03.2023	chromé	27623000	369,00

Les mesures des schémas techniques sont en mm.

Les spécifications techniques et les unités de mesure peuvent être sujets à des changements.

	Finition	N° article	Euro h. t.



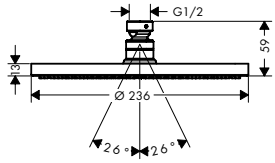

Raindance S Douche de tête 240 1jet PowderRain

chromé — 27623000 — 369,00

Quick Clean · XXL Performance

- jet PowderRain
- dimension: 240 mm
- rotule: douche de tête orientable
- Débit du jet PowderRain (sous 3 bars): 18 l/ min
- matériau du disque de jet: métallique
- type d'installation plafond ou mur
- ACS 18 ACC NY 076, valide jusqu'au 12.03.2023

variantes

· **Raindance S** Douche de tête 240 1jet PowderRain avec bras de douche · ACS 18 ACC NY 076, valide jusqu'au 12.03.2023	chromé	27607000	431,00
· **Raindance S** Douche de tête 240 1jet PowderRain avec raccord au plafond · ACS 18 ACC NY 076, valide jusqu'au 12.03.2023	chromé	27620000	402,00

Options:

· Bras de douche M ½" 389 mm	chromé	27413000	87,00
	bronze brossé	27413140	132,00
	noir chromé brossé	27413340	132,00
	noir mat	27413670	128,00
	blanc mat	27413700	128,00
	aspect doré poli	27413990	132,00
· Bras de douche 100 mm plafond F 1/2" / M 1/2"	chromé	27479000	61,00



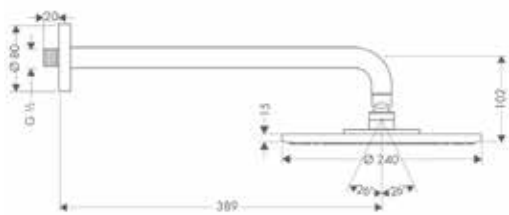

Raindance S Douche de tête 240 1jet avec bras de douche

chromé — 27474000 — 582,00

Air Power · Quick Clean · XXL Performance

- comprenant : douche de tête, bras de douche
- jet RainAir
- dimension: 240 mm
- longueur du bras de douche: 390 mm
- rotule: douche de tête orientable
- débit du jet RainAir (sous 3 bars de pression): 18 l/ min
- matériau du disque de jet: métallique
- type d'installation murale
- ACS 18 ACC NY 076, valide jusqu'au 12.03.2023

comprenant

- Bras de douche M ½" 389 mm (# 27413XXX)

Version économie d'eau:

· **Raindance S** Douche de tête 240 1jet EcoSmart 9 l/ min avec bras de douche · ACS 16 ACC NY 351, valide jusqu'au 09.12.2021	chromé	27461000	582,00

Les mesures des schémas techniques sont en mm.

Les spécifications techniques et les unités de mesure peuvent être sujets à des changements.

	Finition	N° article	Euro h. t.



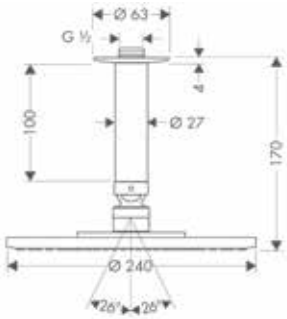

Raindance S Douche de tête 240 1jet avec raccord au plafond

- comprenant : douche de tête, raccord plafond
- jet RainAir
- dimension: 240 mm
- rotule: douche de tête orientable
- débit du jet RainAir (sous 3 bars de pression): 18 l/min
- matériau du disque de jet: métallique
- type d'installation plafond
- ACS 18 ACC NY 076, valide jusqu'au 12.03.2023

chromé	27477000	542,00

Air Power · Quick Clean · XXL Performance

Version économie d'eau:

- **Raindance S** Douche de tête 240 1jet EcoSmart 9 l/min avec raccord au plafond
  - ACS 16 ACC NY 351, valide jusqu'au 09.12.2021

chromé	27463000	542,00

Croma Select E



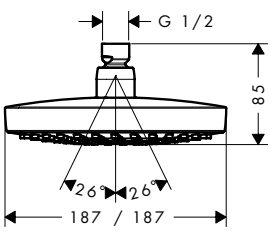

Croma Select E Douche de tête 180 2jet

- jet Rain, jet IntenseRain
- rotule: douche de tête orientable
- débit du jet Rain (sous 3 bars de pression): 17 l/min
- débit du jet IntenseRain (sous 3 bars de pression): 16 l/min
- via le bouton Select sur la douche de tête
- surface du disque de jet possible en deux finitions : chromé ou blanc
- matériau du disque de jet: synthétique
- type d'installation plafond ou mur
- ACS 17 ACC NY 092, valide jusqu'au 31.03.2022

chromé	26524000	241,00
blanc/chromé	26524400	241,00

Select · Quick Clean · XXL Performance

Version économie d'eau:

- **Croma Select E** Douche de tête 180 2jet EcoSmart 9 l/min
  - ACS 17 ACC NY 092, valide jusqu'au 31.03.2022

chromé	26528000	251,00
blanc/chromé	26528400	251,00

Options:

Bras de douche E M 1/2" 389 mm	chromé	27446000	90,00
Bras de douche E 100 mm plafond M 1/2" · ACS 19 ACC LY 503, valide jusqu'au 10.12.2024	chromé	27467000	59,00

Les mesures des schémas techniques sont en mm.

Les spécifications techniques et les unités de mesure peuvent être sujets à des changements.



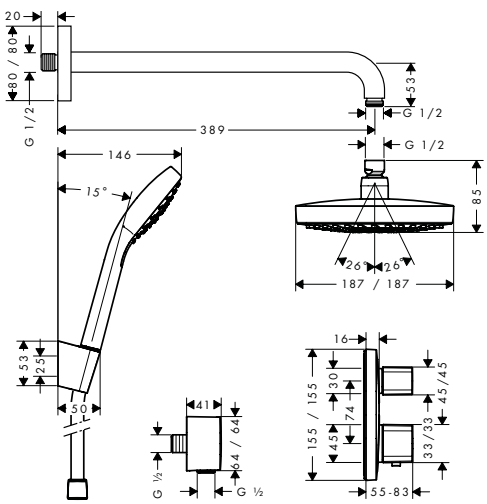

	Finition	N° article	Euro h. t.
Croma Select E Pack encastré avec mitigeur thermostatique Ecostat E · comprenant : douche de tête, douchette, thermostatique de douche, corps d'encastrement, bras de douche, support de douche, coude de raccordement, flexible de douche · débit: 17 l/ min sous 3 bars de pression	chromé	27294000	839,00

comprenant

- **Croma Select E** Douche de tête 180 2jet (# 26524XXX)
  - ACS 17 ACC NY 092, valide jusqu'au 31.03.2022
- **Croma Select E** Douchette à main 110 1jet (# 26814400)
  - ACS 20 ACC NY 027, valide jusqu'au 06.03.2025
  - NF_375-M1-20-2
- Bras de douche E M 1/2" 389 mm (# 27446000)
- **Isiflex** Flexible de douche 125 cm (# 28272XXX)
  - ACS 18 ACC NY 083, valide jusqu'au 26.03.2023
  - NF_375-M1-20-2
- Porter'S. Support mural (# 28331000)
- **FixFit** Coude de raccordement synthétique SoftCube (# 26457XXX)
- **Ecostat E** Set de finition pour mitigeur thermostatique encastré avec robinet d'arrêt et inverseur (# 15708000)
  - ACS 19 ACC LY 234, valide jusqu'au 05.11.2023
  - NF_375-M1-20-2
- iBox universal (# 01800180)
  - NF_375-M1-20-2

Les mesures des schémas techniques sont en mm.

Les spécifications techniques et les unités de mesure peuvent être sujets à des changements.

Croma Select S

	Finition	N° article	Euro h. t.
Croma Select S Douche de tête 180 2jet	chromé	26522000	241,00
	blanc/chromé	26522400	241,00



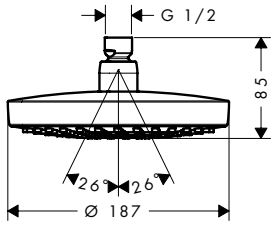

- jet Rain, jet IntenseRain
- dimension: 180 mm
- rotule: douche de tête orientable
- débit du jet Rain (sous 3 bars de pression): 17 l/ min
- débit du jet IntenseRain (sous 3 bars de pression): 16 l/ min
- via le bouton Select sur la douche de tête
- surface du disque de jet possible en deux finitions : chromé ou blanc
- matériau du disque de jet: synthétique
- type d'installation plafond ou mur
- ACS 17 ACC NY 092, valide jusqu'au 31.03.2022

Version économie d'eau:

· **Croma Select S** Douche de tête 180 2jet EcoSmart 9 l/ min · ACS 17 ACC NY 092, valide jusqu'au 31.03.2022	chromé	26523000	251,00
	blanc/chromé	26523400	251,00

Options:

· Bras de douche M ½" 389 mm	chromé	27413000	87,00
	bronze brossé	27413140	132,00
	noir chromé brossé	27413340	132,00
	noir mat	27413670	128,00
	blanc mat	27413700	128,00
	aspect doré poli	27413990	132,00
· Bras de douche 100 mm plafond F 1/2" / M 1/2"	chromé	27479000	61,00

Croma Select S Pack encastré avec mitigeur thermostatique Ecostat S	chromé	27295000	810,00





- comprenant : douche de tête, douchette, thermostatique de douche, corps d'encastrement, bras de douche, support de douche, coude de raccordement, flexible de douche
- débit: 17 l/ min sous 3 bars de pression

comprenant

- **Croma Select S** Douche de tête 180 2jet (# 26522XXX)
  - ACS 17 ACC NY 092, valide jusqu'au 31.03.2022
- Bras de douche M ½" 389 mm (# 27413XXX)
- **Croma Select S** Douchette à main 110 1jet (# 26804400)
  - ACS 20 ACC NY 027, valide jusqu'au 06.03.2025
- **Isiflex** Flexible de douche 125 cm (# 28272XXX)
  - ACS 18 ACC NY 083, valide jusqu'au 26.03.2023
  - NF_375-M1-20-2
- Porter'S. Support mural (# 28331000)
- **FixFit** Coude de raccordement S (# 27453000)
- **Ecostat S** Set de finition pour mitigeur thermostatique encastré avec robinet d'arrêt et inverseur (# 15758XXX)
  - ACS 19 ACC LY 234, valide jusqu'au 05.11.2023
  - NF_375-M1-20-2
- iBox universal (# 01800180)
  - NF_375-M1-20-2

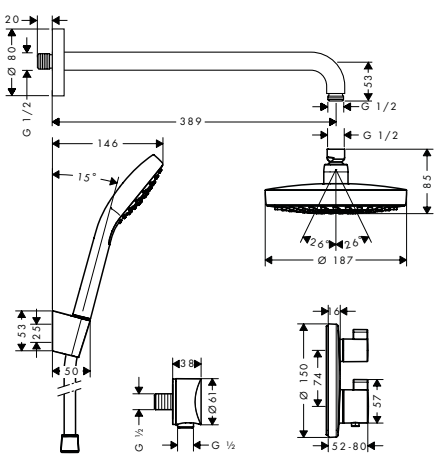

Les mesures des schémas techniques sont en mm.

Les spécifications techniques et les unités de mesure peuvent être sujets à des changements.

Croma E



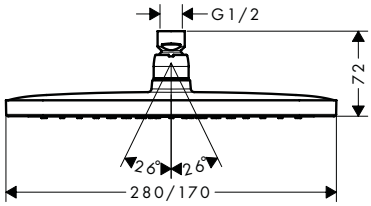

	Finition	N° article	Euro h. t.
Croma E Douche de tête 280 1jet · jet RainAir · dimension: 280 x 170 mm · rotule: douche de tête orientable · débit maximal sous 3 bars de pression: 18,3 l/min · débit du jet RainAir (sous 3 bars de pression): 18 l/min · matériau du disque de jet: métallique · disque de jet amovible pour nettoyage · type d'installation plafond ou mur · ACS 16 ACC NY 351, valide jusqu'au 09.12.2021	chromé	26257000	343,00
Version économie d'eau: · **Croma E** Douche de tête 280 1jet EcoSmart · ACS 16 ACC NY 351, valide jusqu'au 09.12.2021	chromé	26258000	356,00
Options: · Bras de douche E 300 mm plafond M 1/2" · ACS 19 ACC LY 503, valide jusqu'au 10.12.2024	chromé	27388000	78,00
· Bras de douche E 100 mm plafond M 1/2" · ACS 19 ACC LY 503, valide jusqu'au 10.12.2024	chromé	27467000	59,00
· Bras de douche E M 1/2" 389 mm	chromé	27446000	90,00

Croma



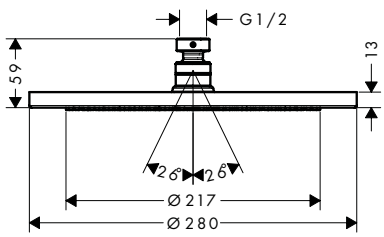

Croma Douche de tête 280 1jet · comprenant : douche de tête · jet RainAir · dimension: 280 mm · rotule: douche de tête orientable · débit maximal sous 3 bars de pression: 15 l/min · débit du jet RainAir (sous 3 bars de pression): 15 l/min · matériau du disque de jet: métallique · disque de jet amovible pour nettoyage · type d'installation plafond ou mur · ACS 16 ACC NY 287, valide jusqu'au 04.10.2021	chromé bronze brossé noir chromé brossé noir mat blanc mat aspect doré poli	26220000 26220140 26220340 26220670 26220700 26220990	338,00 508,00 508,00 457,00 457,00 508,00
Version économie d'eau: · **Croma** Douche de tête 280 1jet EcoSmart 9 l/min · ACS 16 ACC NY 287, valide jusqu'au 04.10.2021	chromé bronze brossé noir chromé brossé noir mat blanc mat aspect doré poli	26221000 26221140 26221340 26221670 26221700 26221990	348,00 522,00 522,00 470,00 470,00 522,00
Options: · Bras de douche M ½" 389 mm	chromé bronze brossé noir chromé brossé noir mat blanc mat aspect doré poli	27413000 27413140 27413340 27413670 27413700 27413990	87,00 132,00 132,00 128,00 128,00 132,00
· Bras de douche 100 mm plafond F 1/2" / M 1/2"	chromé	27479000	61,00

Les mesures des schémas techniques sont en mm.

Les spécifications techniques et les unités de mesure peuvent être sujets à des changements.

	Finition	N° article	Euro h. t.



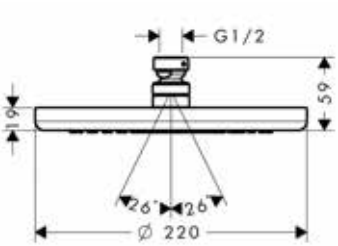

Croma Douche de tête 220 1jet — chromé — 26464000 — 232,00

Air Power · Quick Clean · XXL Performance

- jet RainAir
- dimension: 220 mm
- rotule: douche de tête orientable
- débit du jet RainAir (sous 3 bars de pression): 19 l/min
- matériau du disque de jet: métallique
- disque de jet amovible pour nettoyage
- type d'installation plafond ou mur
- ACS 18 ACC NY 076, valide jusqu'au 12.03.2023

Version économie d'eau:

- **Croma** Douche de tête 220 EcoSmart 9 l/min — chromé — 26465000 — 233,00
  - ACS 16 ACC NY 351, valide jusqu'au 09.12.2021

Options:

- Bras de douche M ½" 389 mm — chromé — 27413000 — 87,00
  bronze brossé — 27413140 — 132,00
  noir chromé brossé — 27413340 — 132,00
  noir mat — 27413670 — 128,00
  blanc mat — 27413700 — 128,00
  aspect doré poli — 27413990 — 132,00
- Bras de douche 100 mm plafond F 1/2" / M 1/2" — chromé — 27479000 — 61,00



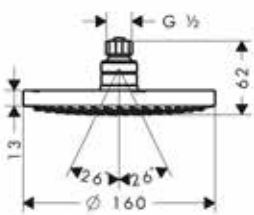

Croma Douche de tête 160 1jet — chromé — 27450000 — 205,00

Quick Clean · XXL Performance

- jet Rain
- dimension: 160 mm
- rotule: douche de tête orientable
- débit du jet Rain (sous 3 bars de pression): 17 l/min
- matériau du disque de jet: synthétique
- type d'installation plafond ou mur
- ACS 18 ACC LY 871, valide jusqu'au 20.03.2024

Options:

- Bras de douche M ½" 230 mm — chromé — 27412000 — 62,00
- Bras de douche 100 mm plafond F 1/2" / M 1/2" — chromé — 27479000 — 61,00



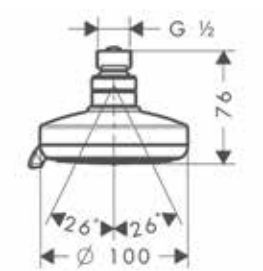

Croma 100 Douche de tête Multi — chromé — 27443000 — 88,00

Quick Clean · XXL Performance

- jet Rain, jet MonoRain, jet massage
- dimension: 100 mm
- rotule: douche de tête orientable
- débit du jet Rain (sous 3 bars de pression): 20 l/min
- débit du jet Mono (sous 3 bars de pression): 15 l/min
- débit du jet massage (sous 3 bars de pression): 14 l/min
- réglage rotatif sur la douche de tête
- disque de jet gris
- matériau du disque de jet: synthétique
- type d'installation plafond ou mur
- ACS 19 ACC LY 241, valide jusqu'au 27.12.2023

Options:

- Bras de douche M ½" 140 mm — chromé — 27411000 — 30,00

Les mesures des schémas techniques sont en mm.

Les spécifications techniques et les unités de mesure peuvent être sujets à des changements.

	Finition	N° article	Euro h. t.



Croma 100 Douche de tête Vario

chromé | 27441000 | 68,00

· jet Rain, jet shampooing, jet normal, jet massage
· dimension: 100 mm
· rotule: douche de tête orientable
· débit du jet Rain (sous 3 bars de pression): 22 l/ min
· débit du jet Shampooing (sous 3 bars de pression): 17 l/ min
· débit du jet normal (sous 3 bars de pression): 20 l/ min
· débit du jet massage (sous 3 bars de pression): 11 l/ min
· réglage rotatif sur la douche de tête
· disque de jet gris
· matériau du disque de jet: synthétique
· type d'installation plafond ou mur
· ACS 19 ACC LY 241, valide jusqu'au 27.12.2023

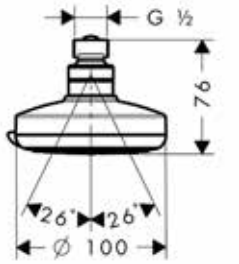

Version économie d'eau:

· **Croma 100** Douche de tête Vario EcoSmart 9 l/ min — chromé | 28462000 | 70,00
· ACS 19 ACC LY 241, valide jusqu'au 27.12.2023

Options:

· Bras de douche M ½" 140 mm — chromé | 27411000 | 30,00

Crometta E



Crometta E Douche de tête 240 1jet

chromé | 26726000 | 219,00

· jet Rain
· dimension: 240 x 240 mm
· rotule: douche de tête orientable
· débit du jet Rain (sous 3 bars de pression): 18 l/ min
· matériau du disque de jet: synthétique
· type d'installation plafond ou mur
· E3, C1, A2, U3
· ACS 16 ACC NY 351, valide jusqu'au 09.12.2021
· NF_375-M1-20-2

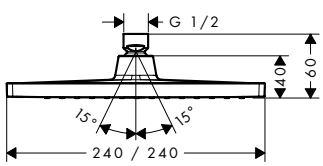

Version économie d'eau:

· **Crometta E** Douche de tête 240 1jet EcoSmart 9 l/ min — chromé | 26727000 | 235,00
· ACS 16 ACC NY 351, valide jusqu'au 09.12.2021
· NF_375-M1-20-2

Options:

· Bras de douche E M 1/2" 389 mm — chromé | 27446000 | 90,00
· Bras de douche E 100 mm plafond M 1/2" — chromé | 27467000 | 59,00
· ACS 19 ACC LY 503, valide jusqu'au 10.12.2024

Les mesures des schémas techniques sont en mm.

Les spécifications techniques et les unités de mesure peuvent être sujets à des changements.

	Finition	N° article	Euro h. t.
Crometta E Pack encastré avec mitigeur thermostatique Ecostat Square	chromé	26998000	775,00

NOUVEAU



- comprenant : thermostatique de douche, corps d'encastrement, support de douche, bras de douche, coude de raccordement, flexible de douche
- dimension: 240 x 240 mm
- type de jet: jet Rain
- nombre de jets: 1 type de jet
- rotule: douche de tête orientable
- type de jet douchette: jet Rain, jet IntenseRain, jet Turbo Rain
- nombre de jets douchette à main: 3 types de jet
- type d'installation: murale

comprenant

- **Crometta E** Douche de tête 240 1jet (# 26726000)
  - ACS 16 ACC NY 351, valide jusqu'au 09.12.2021
  - NF_375-M1-20-2
- Bras de douche E M 1/2" 389 mm (# 27446000)
- **Croma Select E** Douchette à main Vario (# 26812400)
  - ACS 20 ACC NY 027, valide jusqu'au 06.03.2025
  - NF_375-M1-20-2
- **Isiflex** Flexible de douche 1,60 m (# 28276XXX)
  - ACS 18 ACC NY 083, valide jusqu'au 26.03.2023
  - NF_375-M1-20-2
- **FixFit** Coude de raccordement avec Porter Square (# 26486000)
- **Ecostat Square** Set de finition pour mitigeur thermostatique encastré avec robinet d'arrêt et inverseur (# 15714XXX)
  - ACS 19 ACC LY 234, valide jusqu'au 05.11.2023
  - NF_375-M1-20-2
- iBox universal (# 01800180)
  - NF_375-M1-20-2

Les mesures des schémas techniques sont en mm.

Les spécifications techniques et les unités de mesure peuvent être sujets à des changements.

Crometta S



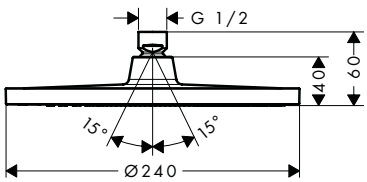

	Finition	N° article	Euro h. t.
Crometta S Douche de tête 240 1jet · jet Rain · dimension: 240 mm · rotule: douche de tête orientable · débit du jet Rain (sous 3 bars de pression): 18 l/min · matériau du disque de jet: synthétique · type d'installation plafond ou mur · E3, C1, A2, U3 · ACS 16 ACC NY 351, valide jusqu'au 09.12.2021 · NF_375-M1-20-2	chromé	26723000	213,00
Version économie d'eau: · **Crometta S** Douche de tête 240 1jet EcoSmart 9 l/min · ACS 16 ACC NY 351, valide jusqu'au 09.12.2021 · NF_375-M1-20-2	chromé	26724000	226,00
Options:			
· Bras de douche M ½" 389 mm	chromé	27413000	87,00
	bronze brossé	27413140	132,00
	noir chromé brossé	27413340	132,00
	noir mat	27413670	128,00
	blanc mat	27413700	128,00
	aspect doré poli	27413990	132,00
· Bras de douche S 100 mm plafond M 1/2" · ACS 19 ACC LY 503, valide jusqu'au 10.12.2024	chromé	27393000	57,00
	bronze brossé	27393140	88,00
	noir chromé brossé	27393340	88,00
	noir mat	27393670	83,00
	blanc mat	27393700	83,00
	aspect doré poli	27393990	88,00

Les mesures des schémas techniques sont en mm.

Les spécifications techniques et les unités de mesure peuvent être sujets à des changements.

	Finition	N° article	Euro h. t.
Crometta S Pack encastré avec mitigeur mécanique bain/douche Focus	chromé	26999000	579,00

NOUVEAU



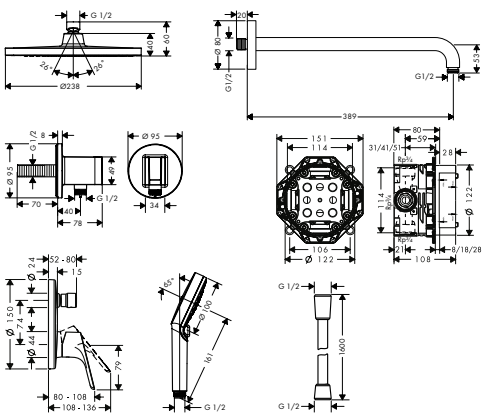

- comprenant : mitigeur bain/douche, corps d'encastrement, support de douche, flexible de douche
- dimension: 240 mm
- type de jet: jet Rain
- nombre de jets: 1 type de jet
- rotule: douche de tête orientable
- type de jet douchette: jet Rain, jet IntenseRain
- nombre de jets douchette à main: 2 types de jet
- type d'installation: murale

comprenant

- **Crometta S** Douche de tête 240 1jet (# 26723000)
  - ACS 16 ACC NY 351, valide jusqu'au 09.12.2021
  - NF_375-M1-20-2
- Bras de douche M ½" 389 mm (# 27413XXX)
- **Crometta** Douchette à main Vario (# 26330400)
  - ACS 16 ACC LY 610, valide jusqu'au 05.12.2021
  - NF_375-M1-20-2
- **Isiflex** Flexible de douche 1,60 m (# 28276XXX)
  - ACS 18 ACC NY 083, valide jusqu'au 26.03.2023
  - NF_375-M1-20-2
- **FixFit** Coude de raccordement avec Porter S (# 26487000)
- **Focus** Set de finition pour mitigeur bain/douche encastré (# 31945000)
  - ACS 19 ACC NY 249, valide jusqu'au 01.08.2024
  - NF_375-M1-20-2
- iBox universal (# 01800180)
  - NF_375-M1-20-2

Bras de douche pour douches de tête

Bras de douche Square M 1/2" 389 mm	chromé	27694000	186,00
	bronze brossé	27694140	284,00
	noir chromé brossé	27694340	284,00
	noir mat	27694670	267,00
	blanc mat	27694700	267,00
	aspect doré poli	27694990	284,00



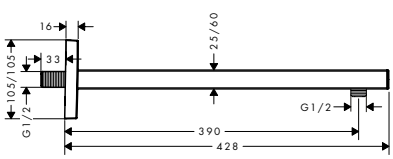

- longueur: 390 mm
- montage mural
- type d'installation: montage apparent
- dimension du raccordement M 1/2"
- comprenant: rosace, plaque de fixation murale
- ACS 18 ACC LY 392, valide jusqu'au 09.08.2023

Bras de douche M ½" 140 mm	chromé	27411000	30,00



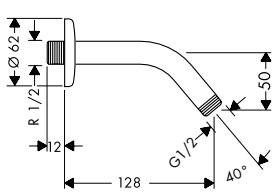

- longueur: 128 mm
- montage mural
- type d'installation: montage apparent
- dimension du raccordement M 1/2"
- comprenant: bras de douche, rosace, instruction de montage

Les mesures des schémas techniques sont en mm.

Les spécifications techniques et les unités de mesure peuvent être sujets à des changements.

		Finition	N° article	Euro h. t.
 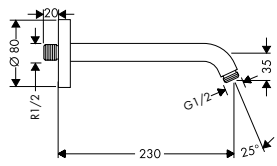	Bras de douche M ½“ 230 mm · longueur: 230 mm · montage mural · type d’installation: montage apparent · dimension du raccordement M 1/2" · comprenant: bras de douche, rosace, matériel de montage, instruction de montage	chromé	27412000	62,00
 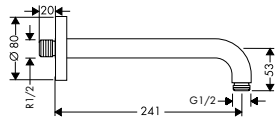	Bras de douche M 1/2" 241 mm · longueur: 241 mm · montage mural · type d’installation: montage apparent · modèle: angle à 90° · dimension du raccordement M 1/2" · comprenant: bras de douche, rosace, matériel de montage, instruction de montage	chromé	27409000	62,00
 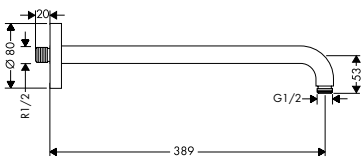	Bras de douche M ½" 389 mm · longueur: 389 mm · montage mural · type d’installation: montage apparent · modèle: angle à 90° · dimension du raccordement M 1/2" · comprenant: bras de douche, rosace, matériel de montage, instruction de montage	chromé bronze brossé noir chromé brossé noir mat blanc mat aspect doré poli	27413000 27413140 27413340 27413670 27413700 27413990	87,00 132,00 132,00 128,00 128,00 132,00
 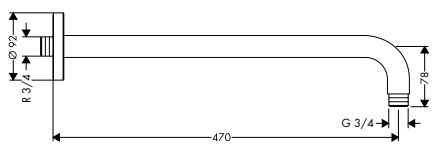	Bras de douche M 3/4" 470 mm · longueur: 470 mm · montage mural · type d’installation: montage apparent · modèle: angle à 90° · comprenant: bras de douche, rosace, matériel de montage, instruction de montage · ACS 18 ACC LY 784, valide jusqu’au 06.09.2023	chromé	27410000	317,00
 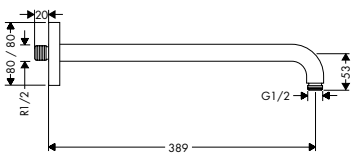	Bras de douche E M 1/2" 389 mm · longueur: 389 mm · montage mural · type d’installation: montage apparent · modèle: angle à 90° · dimension du raccordement M 1/2" · comprenant: bras de douche, rosace, matériel de montage, instruction de montage	chromé	27446000	90,00

Bras de douche plafond pour douche de tête

 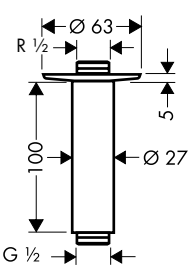	Bras de douche 100 mm plafond F 1/2" / M 1/2" · longueur: 100 mm · Ø du tube: 27 mm · autre utilisation: également utilisable comme rallonge · plafond · type d’installation: montage apparent · dimension du raccordement ½" · comprenant: raccord plafond, rosace, instruction de montage	chromé	27479000	61,00

Les mesures des schémas techniques sont en mm.

Les spécifications techniques et les unités de mesure peuvent être sujets à des changements.

		Finition	N° article	Euro h. t.
	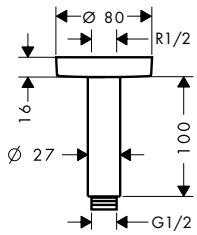			
Bras de douche S 100 mm plafond M 1/2" · longueur: 100 mm · Ø du tube: 27 mm · autre utilisation: également utilisable comme rallonge · type d'installation: montage apparent · dimension du raccordement M 1/2" · comprenant: raccord plafond, rosace, matériel de montage, instruction de montage · ACS 19 ACC LY 503, valide jusqu'au 10.12.2024		chromé bronze brossé noir chromé brossé noir mat blanc mat aspect doré poli	27393000 27393140 27393340 27393670 27393700 27393990	57,00 88,00 88,00 83,00 83,00 88,00
	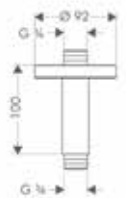			
Bras de douche plafond M 3/4" · longueur: 100 mm · autre utilisation: également utilisable comme rallonge · type d'installation: montage apparent · comprenant: raccord plafond, matériel de montage, instruction de montage · ACS 18 ACC LY 784, valide jusqu'au 06.09.2023		chromé	27418000	246,00
	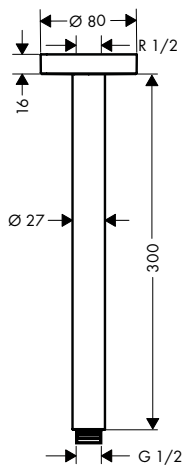			
Bras de douche S 300 mm plafond M 1/2" · longueur: 300 mm · Ø du tube: 27 mm · plafond · type d'installation: montage apparent · dimension du raccordement M 1/2" · comprenant: raccord plafond, rosace, matériel de montage, instruction de montage · ACS 19 ACC LY 503, valide jusqu'au 10.12.2024		chromé bronze brossé noir chromé brossé noir mat blanc mat aspect doré poli	27389000 27389140 27389340 27389670 27389700 27389990	78,00 120,00 120,00 112,00 112,00 120,00
	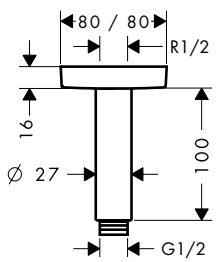			
Bras de douche E 100 mm plafond M 1/2" · longueur: 100 mm · Ø du tube: 27 mm · autre utilisation: également utilisable comme rallonge · type d'installation: montage apparent · dimension du raccordement M 1/2" · comprenant: raccord plafond, rosace, matériel de montage, instruction de montage · ACS 19 ACC LY 503, valide jusqu'au 10.12.2024		chromé	27467000	59,00

Les mesures des schémas techniques sont en mm.

Les spécifications techniques et les unités de mesure peuvent être sujets à des changements.

	Finition	N° article	Euro h. t.



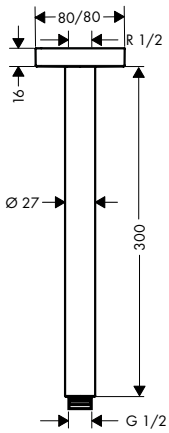

Bras de douche E 300 mm plafond M 1/2"

chromé 27388000 78,00

- longueur: 100 mm
- Ø du tube: 27 mm
- type d'installation: montage apparent
- dimension du raccordement M 1/2"
- comprenant: raccord plafond, rosace, matériel de montage, instruction de montage
- ACS 19 ACC LY 503, valide jusqu'au 10.12.2024

Douches latérales



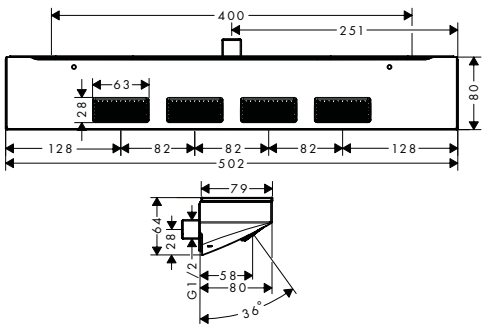

Rainfinity Douche d'épaule 500 1jet avec tablette

chromé 26243000 481,00
blanc mat 26243700 629,00

- dimension: 502 x 81 mm
- jet PowderRain
- Zone de jet: 309 x 28 mm
- champ d'application: peut être utilisé comme douche de tête, douche d'épaule ou douchette latérale
- débit maximal sous 3 bars de pression: 13 l/min
- matériau: métal
- tablette en verre sécurit
- surface de la tablette -000 = verre miroir, -700 = noir graphite satiné
- ACS 19 ACC LY 173, valide jusqu'au 01.04.2024



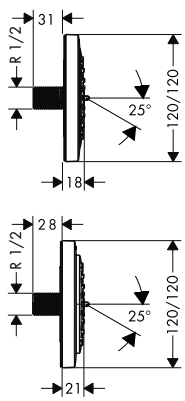

PuraVida Douchette latérale 100 1jet

chromé 28430000 139,00
blanc/chromé 28430400 139,00

- dimension: 100 mm
- jet RainAir
- changement de jet en tournant l'extrémité de la douchette
- Orientable 360°
- rosace: carré
- débit du jet RainAir (sous 3 bars de pression): 4,5 l/min
- ACS 18 ACC NY 441, valide jusqu'au 22.11.2023

Les mesures des schémas techniques sont en mm.

Showerpipes et Duschpaneel



Rainmaker Select Showerpipes	Page 184		Rainfinity Showerpipes	Page 186	
Raindance Select E Showerpipes	Page 187		Raindance Select S Showerpipes	Page 195	
Croma Select E Showerpipes	Page 199		Croma Select S Showerpipes	Page 202	
Croma E	Page 210		Croma Showerpipes	Page 212	
Crometta Showerpipes	Page 225		Raindance Duschpaneel	Page 226	

Showerpipes hansgrohe

Aperçu des Showerpipes

		Rainmaker® Select	**Rainfinity®**	**Raindance®**		
						
		Rainmaker® Select 460 3jet	**Rainfinity®** 360 1jet	**Raindance® Select E** 300 3jet	**Raindance® E** 300 1jet	**Raindance® Select S** 300 2jet
Versions	Douche avec thermostatique	27106, -400	26842, -000, -700	27127, -000, -400	27363, -000, -400	27133, -000, -400
	Douche EcoSmart 9 l/min avec thermostatique	27029, -400			27364, -000, -400	
	Douche avec mitigeur					
	Baignoire avec thermostatique					
	Douche/baignoire Reno					
Douche de tête	Douche de tête	Rainmaker Select Douche de tête 460 3jet	Rainfinity Douche de tête 360 1jet	Raindance Select E Douche de tête 300 3jet	Raindance E 300 Douche de tête 1jet	Raindance Select S Douche de tête 300 2jet
	Taille de la pomme de douche	460 x 300 mm	360 mm	300 x 190 mm	300 x 300 mm	300 mm
	Types de jet (l/min variante standard)	Rain 27 l/min RainStream 27 l/min Mono 27 l/min	PowderRain 19.6 l/min	Rain 16 l/min RainAir 16 l/min RainStream 19 l/min	RainAir 13 l/min	Rain 15 l/min RainAir 15 l/min
Douchette à main	Douchette	Raindance Select S Douchette 120 3jet	Rainfinity Douchette 130 3jet	Raindance Select E Douchette 120 3jet	Raindance Select S Douchette 120 3jet	Raindance Select S Douchette120 3jet
	Types de jet (l/min variante standard)	RainAir 15 l/min Rain 15 l/min Whirl 15 l/min	PowderRain 10,6 l/min Intense PowderRain 10,6 l/min MonoRain 10,6 l/min	RainAir 15 l/min Rain 15 l/min Whirl 15 l/min	RainAir 15 l/min Rain 15 l/min Whirl 15 l/min	RainAir 15 l/min Rain 15 l/min Whirl 15 l/min
Caractéristiques	Thermostatique	ShowerTablet Select 700		ShowerTablet Select 300	ShowerTablet 600	Ecostat Comfort
	Flexible de douche	■	■	■	■	■
	Bras de douche pivotant		10–30°		90°	■
	Longueur du bras de douche	450 mm			405 mm	460 mm
	Curseur réglable en hauteur					■
Technologies	Select	■	■	■	■	■
	AirPower			■	■	■
	CoolContact	■		■	■	
	XXL Performance	■	■	■	■	■
	QuickClean	■	■	■	■	■

■ Disponible

	Croma®				**Crometta®**	
						
Raindance® Select S 240 1jet PowderRain	**Croma® Select E** 180 2jet	**Croma® Select S** 280 1jet	**Croma® E** 280 1jet	**Croma®** 220 1jet	**Crometta® E** 240 1jet	**Crometta®** 160 1jet
27633, -XXX	27256, -400	26790, -000	27630, -000	27185, -000	27271, -000	27264, -400
	27257, -400	26794, -000	27660, -000	27188, -000	27281, -000	27265, -400
	27258, -400	26791, -000		27222, -000	27284, -000	27266, -400
	27352, -400	26792, -000	27687, -000	27223, -000	27298, -000	
		26793, -000		27224, -000	27289, -000	
Raindance S Douche de tête 240 1jet P	Croma Select E Douche de tête 180 2jet	Croma Douche de tête 280 1jet	Croma E Douche de tête 280 1jet	Croma Douche de tête 220 1jet	Crometta E Douche de tête 240 1jet	Crometta Douche de tête 160 1jet
240 mm	180 x 180 mm	280 mm	280 mm	220 mm	240 x 240 mm	160 mm
PowderRain 16 l/min	Rain 16 l/min IntenseRain 16 l/min	RainAir 16 l/min	RainAir 15 l/min	RainAir 15 l/min	Rain 15 l/min	Rain 17 l/min
Raindance Select S Douchette 120 3jet PowderRain	Croma Select E Douchette Multi	Croma Select S Douchette Multi	Croma Select E Douchette Multi	Croma 100 Douchette Vario	Crometta Douchette Vario	Crometta 100 Douchette Vario
Rain 12 l/min Whirl 12 l/min PowderRain 12 l/min	Massage 16 l/min IntenseRain 16 l/min SoftRain 16 l/min	Massage 16 l/min IntenseRain 16 l/min SoftRain 16 l/min	Massage 16 l/min IntenseRain 16 l/min SoftRain 16 l/min	Rain 18 l/min Massage 18 l/min	Rain 14 l/min IntenseRain 14 l/min	Rain 18 l/min Massage 18 l/min
Ecostat Comfort	Ecostat Comfort	Ecostat Comfort	Ecostat E	Ecostat Comfort	Ecostat 1001 CL	Ecostat Universal
■	■	■	■	■		■
■	■	■	■	■		■
460 mm	400 mm	400 mm		400 mm	350 mm	350 mm
		■		■	■	■
■	■					
		■	■	■		
			■			
■	■	■	■	■	■	■
■	■	■	■	■	■	■

Tous les débits indiqués sont valables pour une pression de **0,3 MPa** (3 bar)

Showerpipes Rainmaker Select



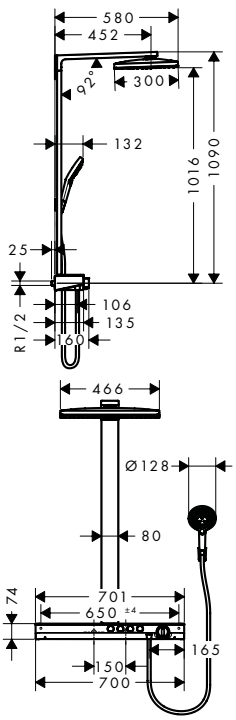

	Finition	N° article	Euro h. t.
Rainmaker Select Colonne de douche 460 3jet avec mitigeur thermostatique · comprenant : douche de tête, douchette, thermostatique de douche, flexible de douche, support de douche · douche de tête Rainmaker Select 460 3jet · dimension: 460 x 300 mm · jet Rain, jet MonoRain, jet RainStream · changement de jet via le bouton Select · disque de jet en verre facile à nettoyer · étagère: tablette en verre sécurit · finition de la tablette: blanche · longueur du bras de douche: 450 mm · débit maximal sous 3 bars de pression: 27 l/ min · thermostatique ShowerTablet Select 700 · butée de confort à 40° C · limiteur d'eau chaude réglable · utilisation simultanée des 4 sorties · ne convient pas au chauffe-eau instantané · entraxe 150 ± 18 mm · ACS 18 ACC LY 128, valide jusqu'au 22.02.2023	blanc/chromé	27106400	3.633,00
comprenant · Porter'S. Support mural (# 28331000) · **Isiflex** Flexible de douche 1,60 m (# 28276XXX) · ACS 18 ACC NY 083, valide jusqu'au 26.03.2023 · NF_375-M1-20-2 · **Raindance Select S** Douchette à main 120 3jet (# 26530XXX) · ACS 18 ACC LY 872, valide jusqu'au 07.02.2024 · NF_375-M1-20-2			
Version économie d'eau: · **Rainmaker Select** Colonne de douche 460 3jet EcoSmart 9 l/ min avec mitigeur thermostatique · ACS 18 ACC LY 128, valide jusqu'au 22.02.2023	blanc/chromé	27029400	3.621,00

Les mesures des schémas techniques sont en mm.

Les spécifications techniques et les unités de mesure peuvent être sujets à des changements.

	Finition	N° article	Euro h. t.
Rainmaker Select Colonne de douche 460 2jet avec mitigeur thermostatique	blanc/chromé	27109400	3.060,00



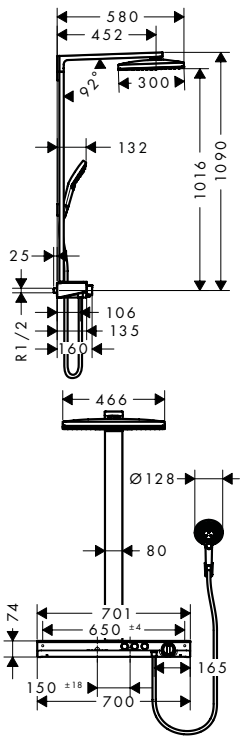

- comprenant : douche de tête, douchette, thermostatique de douche, flexible de douche, support de douche
- douche de tête Rainmaker Select 460 2jet
- dimension: 460 x 300 mm
- jet Rain, jet RainStream
- disque de jet en verre facile à nettoyer
- étagère: tablette en verre sécurit
- finition de la tablette: blanche
- longueur du bras de douche: 450 mm
- débit maximal sous 3 bars de pression: 19 l/min
- thermostatique ShowerTablet Select 700
- butée de confort à 40° C
- limiteur d'eau chaude réglable
- utilisation simultanée des 3 sorties
- ne convient pas au chauffe-eau instantané
- entraxe 150 ± 18 mm
- ACS 18 ACC LY 128, valide jusqu'au 22.02.2023

comprenant

- **Raindance Select S** Douchette à main 120 3jet (# 26530XXX)
  - ACS 18 ACC LY 872, valide jusqu'au 07.02.2024
  - NF_375-M1-20-2
- **Isiflex** Flexible de douche 1,60 m (# 28276XXX)
  - ACS 18 ACC NY 083, valide jusqu'au 26.03.2023
  - NF_375-M1-20-2
- Porter'S. Support mural (# 28331000)

Version économie d'eau:

Rainmaker Select Colonne de douche 460 2jet EcoSmart 9 l/min avec mitigeur thermostatique · ACS 18 ACC LY 128, valide jusqu'au 22.02.2023	blanc/chromé	27028400	3.069,00

Les mesures des schémas techniques sont en mm.

Les spécifications techniques et les unités de mesure peuvent être sujets à des changements.

Showerpipe Rainfinity

	Finition	N° article	Euro h. t.
Rainfinity Showerpipe 360 1jet pour installation encastrée	chromé	26842000	1.337,00
	blanc mat	26842700	1.738,00



- comprenant : douche de tête, douchette, flexible de douche, support de douche, Étagères
- douche de tête Rainfinity 360 1jet
- dimension: 360 mm
- jet PowderRain
- surface du disque de pulvérisation: graphite
- angle d'inclinaison du support de douche réglable
- Bras de douche inclinable verticalement de 10° à 30°
- tablette en verre sécurit
- surface de la tablette -000 = verre miroir, -700 = noir graphite satiné
- nécessite un mitigeur avec 2 sorties
- débit maximal sous 3 bars de pression: 19,6 l/min
- type de montage: installation apparente
- avec alimentation d'eau isolée
- raccordement en eau: dissimulé dans l'étagère inférieure
- ACS 19 ACC NY 339, valide jusqu'au 29.10.2024

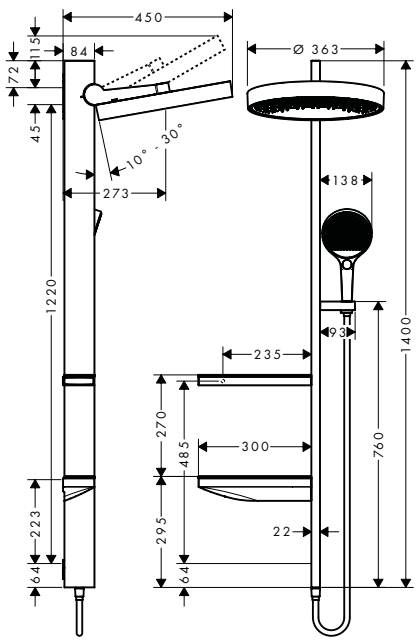

comprenant

- **Rainfinity** Douchette à main 130 3jet (# 26864XXX)
  - ACS 19 ACC LY 101, valide jusqu'au 27.02.2024
- **Isiflex** Flexible de douche 1,60 m (# 28276XXX)
  - ACS 18 ACC NY 083, valide jusqu'au 26.03.2023
  - NF_375-M1-20-2

A compléter avec:

· **Rainfinity** Corps d'encastrement pour showerpipe 360 1jet		26840180	120,00
· **RainSelect** Module thermostatique RainSelect encastré avec 2 fonctions	chromé	15380000	1.141,00
	bronze brossé	15380140	1.760,00
	noir chromé brossé	15380340	1.760,00
	noir mat	15380670	1.482,00
	blanc mat	15380700	1.482,00
	aspect doré poli	15380990	1.760,00
· ACS 18 ACC LY 046, valide jusqu'au 24.01.2023			



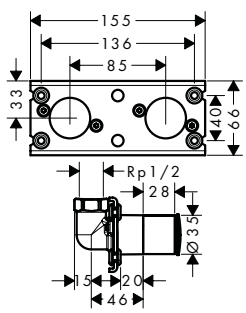

Rainfinity Corps d'encastrement pour showerpipe 360 1jet		26840180	120,00

- convient: Showerpipe 360 1jet pour installation encastrée
- installation insonorisée
- La position des raoccordement est donnée pour une installation facile
- type de raccordement: ½"

Options:

· **Rainfinity** Showerpipe 360 1jet pour installation encastrée	chromé	26842000	1.337,00
	blanc mat	26842700	1.738,00
· ACS 19 ACC NY 339, valide jusqu'au 29.10.2024			

Les mesures des schémas techniques sont en mm.

Les spécifications techniques et les unités de mesure peuvent être sujets à des changements.

Showerpipes Raindance Select E



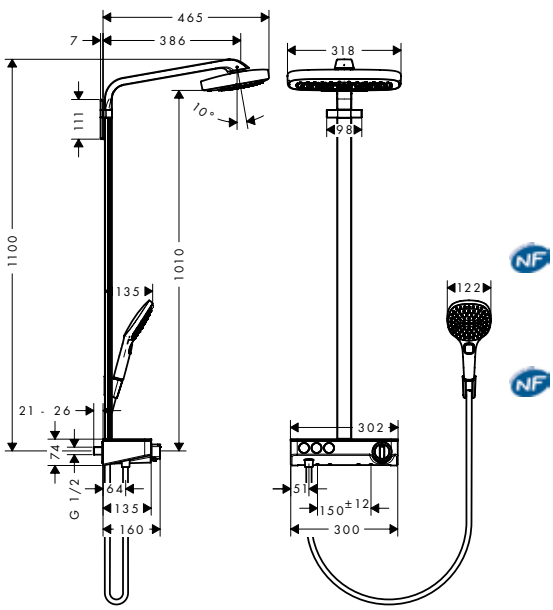

	Finition	N° article	Euro h. t.
Raindance Select E	chromé	27127000	2.028,00
Colonne de douche 300 3jet avec mitigeur thermostatique ShowerTablet Select 300	blanc/chromé	27127400	2.028,00

Cool Contact · Select · Air Power · Quick Clean · XXL Performance

- comprenant : douche de tête, douchette, thermostatique de douche, flexible de douche, support de douche
- douche de tête Raindance Select E 300 3jet
- dimension: 300 x 190 mm
- jet RainAir, jet Rain, jet RainStream
- changement de jet via le bouton Select
- surface du disque de jet possible en deux finitions : chromé ou blanc
- étagère: tablette en verre sécurit
- 2 variantes pour la surface de la tablette : -000 = verre miroir ou -400 = verre blanc
- longueur du bras de douche: 380 mm
- débit maximal sous 3 bars de pression: 19 l/ min
- débit du jet RainAir (sous 3 bars de pression): 16 l/ min
- débit du jet Rain (sous 3 bars de pression): 16 l/ min
- débit du jet RainStream (sous 3 bars de pression): 19 l/ min
- thermostatique ShowerTablet Select 300
- butée de confort à 40° C
- limiteur d'eau chaude réglable
- ne convient pas au chauffe-eau instantané
- entraxe 150 mm ± 12 mm
- ACS 18 ACC LY 127, valide jusqu'au 22.02.2023

comprenant

- Porter'S. Support mural (# 28331000)
- **Raindance Select E** Douchette à main 120 3jet (# 26520XXX)
  - ACS 18 ACC NY 328, valide jusqu'au 05.10.2023
  - NF_375-M1-20-2
- **Isiflex** Flexible de douche 1,60 m (# 28276XXX)
  - ACS 18 ACC NY 083, valide jusqu'au 26.03.2023
  - NF_375-M1-20-2

Options:

· Adapteur Ecostat Select sur raccord S 3/4"	chromé	02026000	34,00
· ACS 19 ACC LY 499, valide jusqu'au 07.01.2024			

Les mesures des schémas techniques sont en mm.

Les spécifications techniques et les unités de mesure peuvent être sujets à des changements.



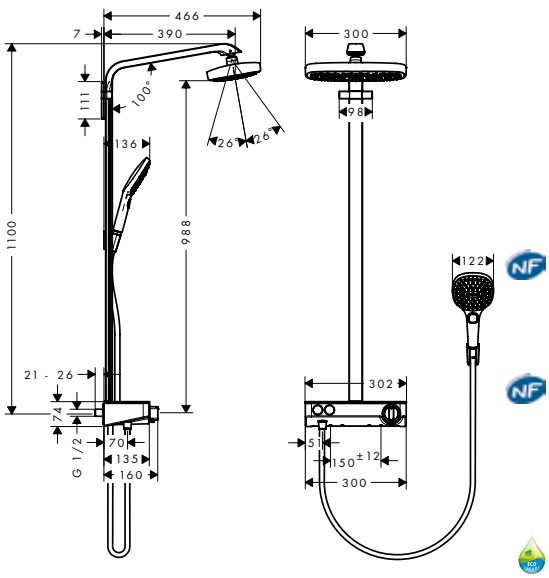

	Finition	N° article	Euro h. t.
Raindance Select E Colonne de douche 300 2jet avec mitigeur thermostatique ShowerTablet Select 300	chromé blanc/chromé	27126000 27126400	1.734,00 1.734,00

Cool Contact · Select · Air Power · Quick Clean · XXL Performance

- comprenant : douche de tête, douchette, thermostatique de douche, flexible de douche, support de douche
- douche de tête Raindance Select E 300 2jet
- dimension: 300 x 160 mm
- jet RainAir, jet Rain
- changement de jet via le bouton Select
- surface du disque de jet possible en deux finitions : chromé ou blanc
- rotule: douche de tête orientable
- étagère: tablette en verre sécurit
- 2 variantes pour la surface de la tablette : -000 = verre miroir ou -400 = verre blanc
- support mural de douchette
- longueur du bras de douche: 380 mm
- débit maximal sous 3 bars de pression: 16 l/min
- débit du jet RainAir (sous 3 bars de pression): 16 l/min
- débit du jet Rain (sous 3 bars de pression): 16 l/min
- thermostatique ShowerTablet Select 300
- butée de confort à 40° C
- limiteur d'eau chaude réglable
- ne convient pas au chauffe-eau instantané
- entraxe 150 mm ± 12 mm
- ACS 18 ACC LY 127, valide jusqu'au 22.02.2023

comprenant

- Porter'S. Support mural (# 28331000)
- **Isiflex** Flexible de douche 1,60 m (# 28276XXX)
  - ACS 18 ACC NY 083, valide jusqu'au 26.03.2023
  - NF_375-M1-20-2
- **Raindance Select E** Douchette à main 120 3jet (# 26520XXX)
  - ACS 18 ACC NY 328, valide jusqu'au 05.10.2023
  - NF_375-M1-20-2

Version économie d'eau:			
Raindance Select E Colonne de douche 300 2jet EcoSmart 9 l/min avec mitigeur thermostatique ShowerTablet Select 300 · ACS 18 ACC LY 803, valide jusqu'au 27.12.2023	chromé blanc/chromé	27283000 27283400	1.742,00 1.742,00

Options:			
Adapteur Ecostat Select sur raccord S 3/4" · ACS 19 ACC LY 499, valide jusqu'au 07.01.2024	chromé	02026000	34,00

Les mesures des schémas techniques sont en mm.

Les spécifications techniques et les unités de mesure peuvent être sujets à des changements.

Showerpipes Raindance E



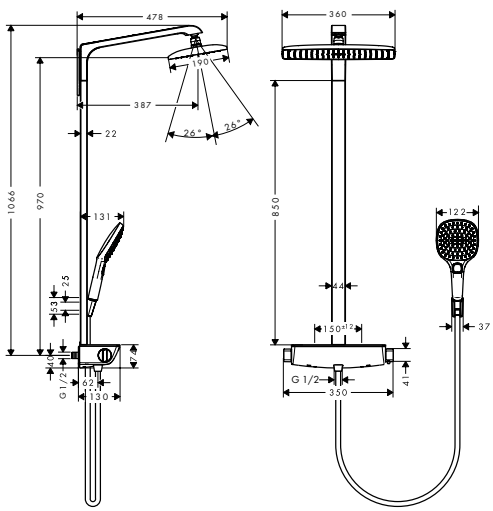

	Finition	N° article	Euro h. t.
Raindance E Colonne de douche 360 1jet avec mitigeur thermostatique	chromé blanc/chromé	27112000 27112400	1.413,00 1.413,00

Cool Contact · Select · Air Power · Quick Clean · XXL Performance

- comprenant : douche de tête, douchette, thermostatique de douche, flexible de douche, support de douche
- douche de tête Raindance E 360 Air
- dimension: 360 x 190 mm
- jet RainAir
- rotule: douche de tête orientable
- étagère: tablette en verre sécurit
- finition de la tablette: chromé ou blanche
- 2 variantes pour la surface de la tablette : -000 = verre miroir ou -400 = verre blanc
- longueur du bras de douche: 380 mm
- débit maximal sous 3 bars de pression: 15 l/min
- thermostatique Ecostat Select
- butée de confort à 40° C
- limiteur d'eau chaude réglable
- entraxe 150 mm ± 12 mm
- ACS 18 ACC LY 129, valide jusqu'au 22.02.2023

comprenant

- Porter'S. Support mural (# 28331000)
- **Isiflex** Flexible de douche 1,60 m (# 28276XXX)
  - ACS 18 ACC NY 083, valide jusqu'au 26.03.2023
  - NF_375-M1-20-2
- **Raindance Select E** Douchette à main 120 3jet (# 26520XXX)
  - ACS 18 ACC NY 328, valide jusqu'au 05.10.2023
  - NF_375-M1-20-2

Version économie d'eau:			
Raindance E Colonne de douche 360 1jet EcoSmart 9 l/min avec mitigeur thermostatique · ACS 18 ACC LY 129, valide jusqu'au 22.02.2023	chromé blanc/chromé	27286000 27286400	1.425,00 1.425,00
Options:			
· Adapteur Ecostat Select sur raccord S 3/4" · ACS 19 ACC LY 499, valide jusqu'au 07.01.2024	chromé	02026000	34,00

Les mesures des schémas techniques sont en mm.

Les spécifications techniques et les unités de mesure peuvent être sujets à des changements.



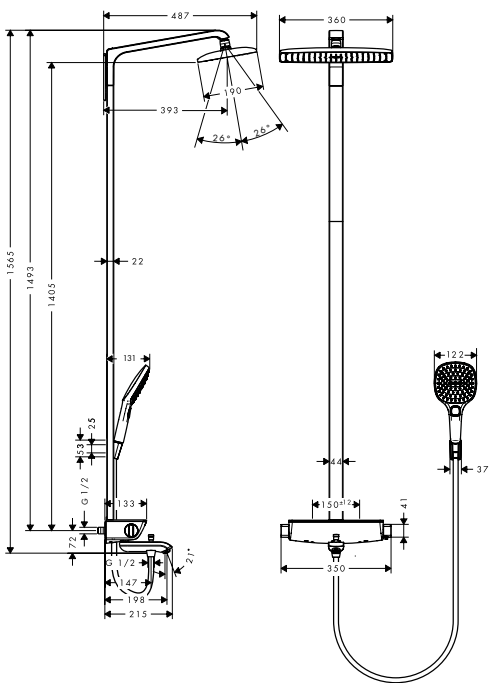

	Finition	N° article	Euro h. t.
Raindance E Colonne de douche 360 1jet avec mitigeur de baignoire thermostatique	chromé	27113000	1.655,00
	blanc/chromé	27113400	1.655,00

Cool Contact · Select · Air Power · Quick Clean · XXL Performance

- comprenant : douche de tête, douchette, thermostatique bain/douche, flexible de douche, support de douche
- douche de tête Raindance E 360 Air
- dimension: 360 x 190 mm
- jet RainAir
- rotule: douche de tête orientable
- étagère: tablette en verre sécurit
- 2 variantes pour la surface de la tablette : -000 = verre miroir ou -400 = verre blanc
- longueur du bras de douche: 380 mm
- débit maximal sous 3 bars de pression: 20 l/min
- débit du jet RainAir (sous 3 bars de pression): 17 l/min
- thermostatique Ecostat Select
- débit du remplissage de la baignoire: 20 l/min
- butée de confort à 40° C
- limiteur d'eau chaude réglable
- ne convient pas au chauffe-eau instantané
- entraxe 150 mm ± 12 mm
- sécurité contre le retour de l'eau
- ACS 18 ACC LY 129, valide jusqu'au 22.02.2023

comprenant

- **Raindance Select E** Douchette à main 120 3jet (# 26520XXX)
  - ACS 18 ACC NY 328, valide jusqu'au 05.10.2023
  - NF_375-M1-20-2
- **Isiflex** Flexible de douche 1,60 m (# 28276XXX)
  - ACS 18 ACC NY 083, valide jusqu'au 26.03.2023
  - NF_375-M1-20-2
- Porter'S. Support mural (# 28331000)

Options:

· Adapteur Ecostat Select sur raccord S 3/4" · ACS 19 ACC LY 499, valide jusqu'au 07.01.2024	chromé	02026000	34,00

Les mesures des schémas techniques sont en mm.

Les spécifications techniques et les unités de mesure peuvent être sujets à des changements.



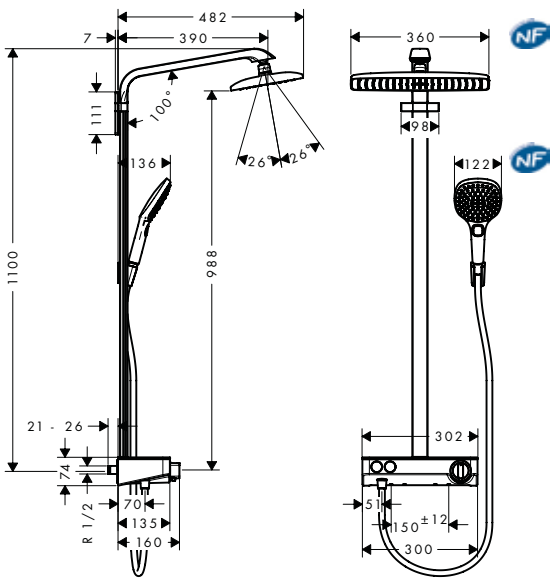

Raindance E Colonne de douche 360 1jet avec mitigeur thermostatique ShowerTablet Select 300

	Finition	**N° article**	**Euro h. t.**
	chromé	27288000	1.620,00
	blanc/chromé	27288400	1.620,00

Cool Contact · Select · Air Power · Quick Clean · XXL Performance

- comprenant : douche de tête, douchette, thermostatique de douche, flexible de douche, support de douche
- douche de tête Raindance E 360 Air
- dimension: 360 x 190 mm
- jet RainAir
- rotule: douche de tête orientable
- étagère: tablette en verre sécurit
- 2 variantes pour la surface de la tablette : -000 = verre miroir ou -400 = verre blanc
- longueur du bras de douche: 380 mm
- débit maximal sous 3 bars de pression: 16,9 l/ min
- thermostatique ShowerTablet Select 300
- butée de confort à 40° C
- limiteur d'eau chaude réglable
- ne convient pas au chauffe-eau instantané
- entraxe 150 mm ± 12 mm
- ACS 18 ACC LY 803, valide jusqu'au 27.12.2023

comprenant

- Porter'S. Support mural (# 28331000)
- **Isiflex** Flexible de douche 1,60 m (# 28276XXX)
  - ACS 18 ACC NY 083, valide jusqu'au 26.03.2023
  - NF_375-M1-20-2
- **Raindance Select E** Douchette à main 120 3jet (# 26520XXX)
  - ACS 18 ACC NY 328, valide jusqu'au 05.10.2023
  - NF_375-M1-20-2

Options:

· Adapteur Ecostat Select sur raccord S 3/4"	chromé	02026000	34,00
· ACS 19 ACC LY 499, valide jusqu'au 07.01.2024			

Les mesures des schémas techniques sont en mm.

Les spécifications techniques et les unités de mesure peuvent être sujets à des changements.

	Finition	N° article	Euro h. t.
Raindance Select E Colonne de douche 300 2jet EcoSmart 9 l/ min avec mitigeur thermostatique	chromé blanc/chromé	27282000 27282400	1.528,00 1.528,00



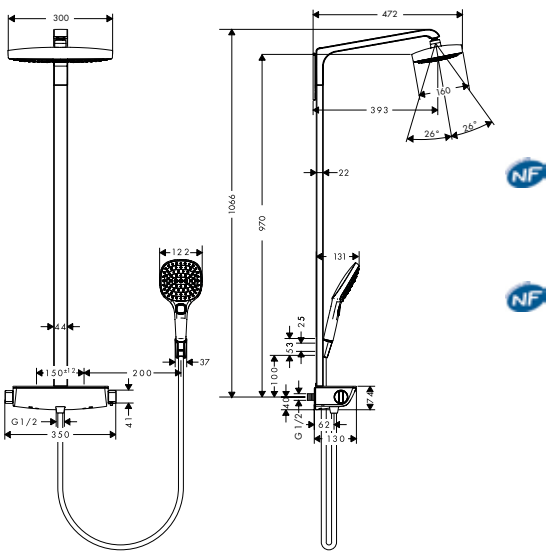

- comprenant : douche de tête, douchette, thermostatique de douche, flexible de douche, support de douche
- douche de tête Raindance Select E 300 2jet
- dimension: 300 x 160 mm
- jet Rain, jet RainAir
- changement de jet via le bouton Select
- surface du disque de jet possible en deux finitions : chromé ou blanc
- rotule: douche de tête orientable
- étagère: tablette en verre sécurit
- finition de la tablette: chromé ou blanche
- longueur du bras de douche: 393 mm
- débit maximal sous 3 bars de pression: 9 l/ min
- débit du jet RainAir (sous 3 bars de pression): 9 l/ min
- débit du jet Rain (sous 3 bars de pression): 9 l/ min
- thermostatique Ecostat Select
- butée de confort à 40° C
- limiteur d'eau chaude réglable
- entraxe 150 mm ± 12 mm
- ACS 18 ACC LY 729, valide jusqu'au 22.11.2023

comprenant

- Porter'S. Support mural (# 28331000)
- **Isiflex** Flexible de douche 1,60 m (# 28276XXX)
  - ACS 18 ACC NY 083, valide jusqu'au 26.03.2023
  - NF_375-M1-20-2
- **Raindance Select E** Douchette à main 120 3jet EcoSmart 9l/ min (# 26521XXX)
  - ACS 18 ACC NY 328, valide jusqu'au 05.10.2023
  - NF_375-M1-20-2

Options:

Adapteur Ecostat Select sur raccord S 3/4" · ACS 19 ACC LY 499, valide jusqu'au 07.01.2024	chromé	02026000	34,00



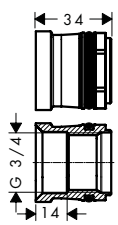

Adapteur Ecostat Select sur raccord S 3/4"	chromé	02026000	34,00

- type d'installation: montage apparent
- Adaptateur pour installation sur raccords existants G ½ x G ¾
- dimension du raccordement Raccordement 3/4"
- ACS 19 ACC LY 499, valide jusqu'au 07.01.2024

Les mesures des schémas techniques sont en mm.

Les spécifications techniques et les unités de mesure peuvent être sujets à des changements.



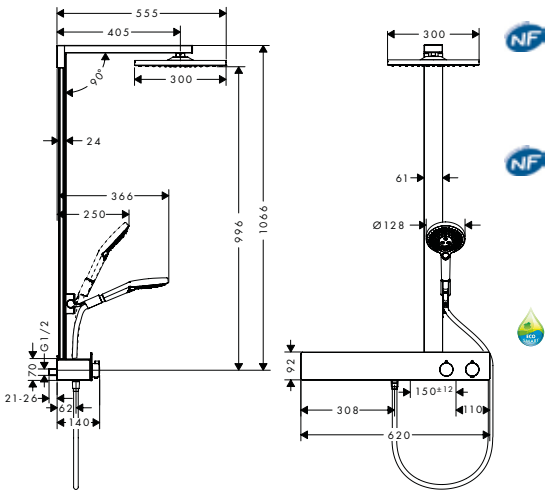

	Finition	N° article	Euro h. t.
Raindance E Colonne de douche 300 1jet avec mitigeur thermostatique ShowerTablet 600	chromé	27363000	1.605,00

Cool Contact · Select · Air Power · Quick Clean · XXL Performance

- comprenant : douche de tête, douchette, thermostatique de douche, flexible de douche, curseur
- douche de tête Raindance E 300 Air 1jet
- dimension: 300 x 300 mm
- jet RainAir
- rotule: douche de tête orientable
- Angle d'inclinaison du curseur 90°, pivote de gauche à droite et de haut en bas
- finition de la tablette: aluminium anodisé
- surface de la façade -000 = verre miroir, -400 verre blanc
- longueur du bras de douche: 405 mm
- débit maximal sous 3 bars de pression: 16 l/ min
- thermostatique ShowerTablet 600
- butée de confort à 40° C
- entraxe 150 mm ± 12 mm
- ACS 18 ACC LY 507, valide jusqu'au 09.08.2023

comprenant

- **Isiflex** Flexible de douche 1,60 m (# 28276XXX)
  - ACS 18 ACC NY 083, valide jusqu'au 26.03.2023
  - NF_375-M1-20-2
- **Raindance Select S** Douchette à main 120 3jet (# 26530XXX)
  - ACS 18 ACC LY 872, valide jusqu'au 07.02.2024
  - NF_375-M1-20-2

Version économie d'eau:

· **Raindance E** Colonne de douche 300 1jet EcoSmart 9 l/ min avec mitigeur thermostatique ShowerTablet 600	chromé	27364000	1.624,00

  - ACS 18 ACC LY 507, valide jusqu'au 09.08.2023

Options:

· **Casetta** Porte-savon E	chromé	26511000	67,00
	blanc/chromé	26511400	67,00
	noir/chromé	26511600	67,00

Les mesures des schémas techniques sont en mm.

Les spécifications techniques et les unités de mesure peuvent être sujets à des changements.



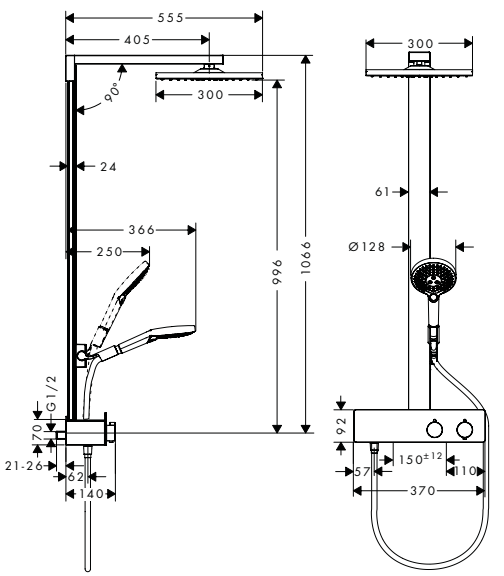

	Finition	N° article	Euro h. t.
Raindance E Colonne de douche 300 1jet avec mitigeur thermostatique ShowerTablet 350	chromé	27361000	1.360,00
· comprenant : douche de tête, douchette, thermostatique de douche, flexible de douche, curseur · douche de tête Raindance E 300 Air 1jet · dimension: 300 x 300 mm · jet RainAir · rotule: douche de tête orientable · Angle d'inclinaison du curseur 90°, pivote de gauche à droite et de haut en bas · finition de la tablette: aluminium anodisé · longueur du bras de douche: 405 mm · débit maximal sous 3 bars de pression: 16 l/min · thermostatique ShowerTablet 350 · butée de confort à 40° C · entraxe 150 mm ± 12 mm · ACS 18 ACC LY 507, valide jusqu'au 09.08.2023			
comprenant			
· **Isiflex** Flexible de douche 1,60 m (# 28276XXX) · ACS 18 ACC NY 083, valide jusqu'au 26.03.2023 · NF_375-M1-20-2			
· **Raindance Select S** Douchette à main 120 3jet (# 26530XXX) · ACS 18 ACC LY 872, valide jusqu'au 07.02.2024 · NF_375-M1-20-2			
Version économie d'eau:			
· **Raindance E** Colonne de douche 300 1jet EcoSmart 9 l/min avec mitigeur thermostatique ShowerTablet 350 · ACS 18 ACC LY 507, valide jusqu'au 09.08.2023	chromé	27362000	1.380,00
Options:			
· **Casetta** Porte-savon E	chromé blanc/chromé noir/chromé	26511000 26511400 26511600	67,00 67,00 67,00

Les mesures des schémas techniques sont en mm.

Les spécifications techniques et les unités de mesure peuvent être sujets à des changements.

Showerpipes Raindance Select S

Finition	N° article	Euro h. t.
chromé	27133000	1.189,00
blanc/chromé	27133400	1.189,00

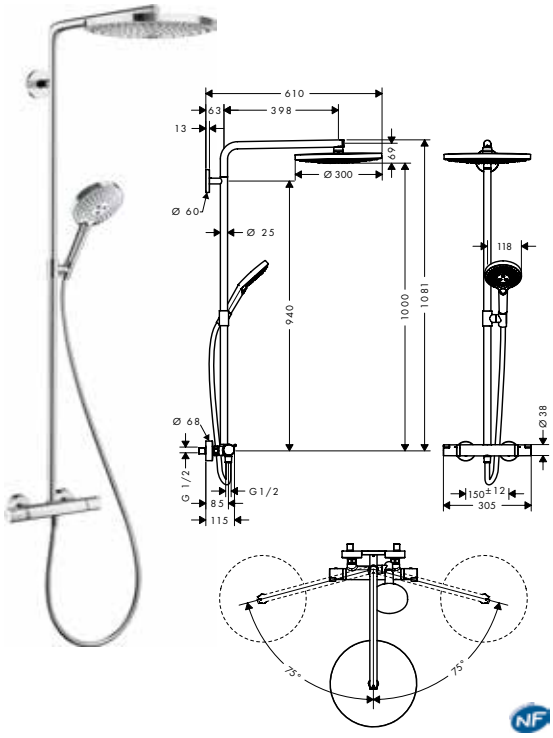

Raindance Select S

Colonne de douche 300 2jet avec mitigeur thermostatique

- comprenant : douche de tête, douchette, thermostatique de douche, flexible de douche, curseur
- douche de tête Raindance Select S 300 2jet
- dimension: 300 mm
- jet RainAir, jet Rain
- changement de jet via le bouton Select
- surface du disque de jet possible en deux finitions : chromé ou blanc
- support de douchette réglage en hauteur
- tube recoupable par le bas
- longueur du bras de douche: 460 mm
- bras de douche pivotant
- débit maximal sous 3 bars de pression: 15 l/min
- thermostatique Ecostat Comfort
- butée de confort à 40° C
- limiteur d'eau chaude réglable
- convient au chauffe-eau instantané
- entraxe 150 mm ± 12 mm
- ACS 19 ACC LY 410, valide jusqu'au 18.09.2024

comprenant

- **Isiflex** Flexible de douche 1,60 m (# 28276XXX)
  - ACS 18 ACC NY 083, valide jusqu'au 26.03.2023
  - NF_375-M1-20-2
- **Raindance Select S** Douchette à main 120 3jet (# 26530XXX)
  - ACS 18 ACC LY 872, valide jusqu'au 07.02.2024
  - NF_375-M1-20-2

Finition	N° article	Euro h. t.
chromé	27129000	1.045,00
blanc/chromé	27129400	1.045,00

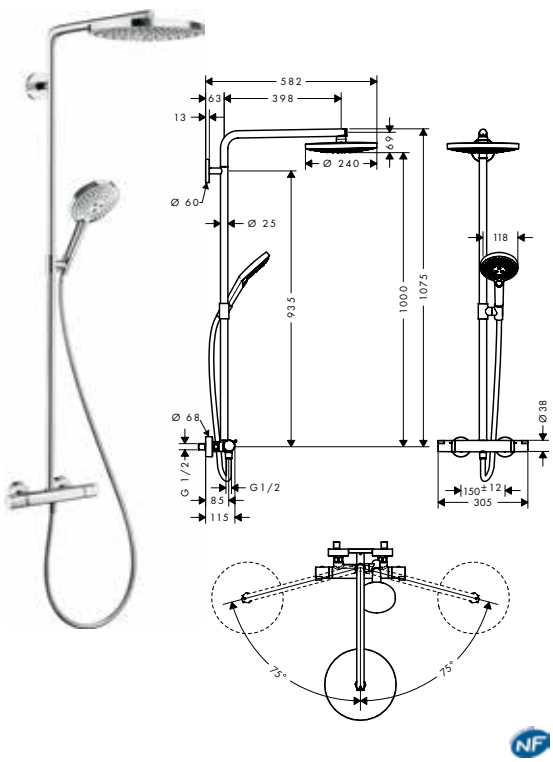

Raindance Select S

Colonne de douche 240 2jet avec mitigeur thermostatique

- comprenant : douche de tête, douchette, thermostatique de douche, flexible de douche, curseur
- douche de tête Raindance Select S 240 2jet
- dimension: 240 mm
- jet RainAir, jet Rain
- changement de jet via le bouton Select
- surface du disque de jet possible en deux finitions : chromé ou blanc
- support de douchette réglage en hauteur
- tube recoupable par le bas
- longueur du bras de douche: 398 mm
- bras de douche pivotant
- débit maximal sous 3 bars de pression: 15 l/min
- thermostatique Ecostat Comfort
- butée de confort à 40° C
- limiteur d'eau chaude réglable
- convient au chauffe-eau instantané
- entraxe 150 mm ± 12 mm
- ACS 19 ACC LY 410, valide jusqu'au 18.09.2024

comprenant

- **Isiflex** Flexible de douche 1,60 m (# 28276XXX)
  - ACS 18 ACC NY 083, valide jusqu'au 26.03.2023
  - NF_375-M1-20-2
- **Raindance Select S** Douchette à main 120 3jet (# 26530XXX)
  - ACS 18 ACC LY 872, valide jusqu'au 07.02.2024
  - NF_375-M1-20-2

Les mesures des schémas techniques sont en mm.

Les spécifications techniques et les unités de mesure peuvent être sujets à des changements.

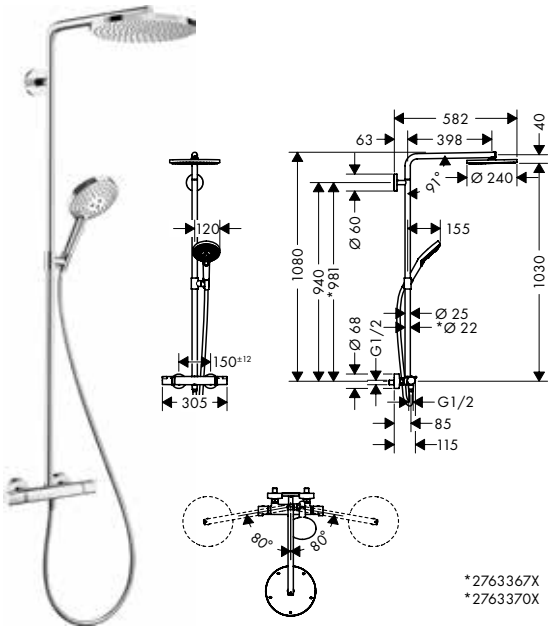

Raindance Select S Colonne de douche 240 1jet PowderRain avec mitigeur thermostatique

- comprenant : douche de tête, douchette, thermostatique de douche, flexible de douche, curseur
- dimension: 240 mm
- jet PowderRain
- support de douchette réglage en hauteur
- tube recoupable par le bas
- longueur du bras de douche: 460 mm
- bras de douche pivotant
- débit maximal sous 3 bars de pression: 16 l/min
- Débit du jet PowderRain (sous 3 bars): 16 l/min
- thermostatique Ecostat Comfort
- butée de confort à 40° C
- limiteur d'eau chaude réglable
- ne convient pas au chauffe-eau instantané
- entraxe 150 mm ± 12 mm
- ACS 18 ACC LY 877, valide jusqu'au 27.12.2023

comprenant

- **Raindance S** Douche de tête 240 1jet PowderRain (# 27623000)
  - ACS 18 ACC NY 076, valide jusqu'au 12.03.2023
- **Raindance Select S** Douchette à main 120 3jet PowderRain (# 26014000)
  - ACS 18 ACC NY 127, valide jusqu'au 26.04.2023
- **Isiflex** Flexible de douche 1,60 m (# 28276XXX)
  - ACS 18 ACC NY 083, valide jusqu'au 26.03.2023
  - NF_375-M1-20-2

Finition	N° article	Euro h. t.
chromé	27633000	914,00
bronze brossé	27633140	1.462,00
noir chromé brossé	27633340	1.462,00
noir mat	27633670	1.372,00
blanc mat	27633700	1.372,00
aspect doré poli	27633990	1.462,00

Select · Quick Clean · XXL Performance

Showerpipes Raindance S

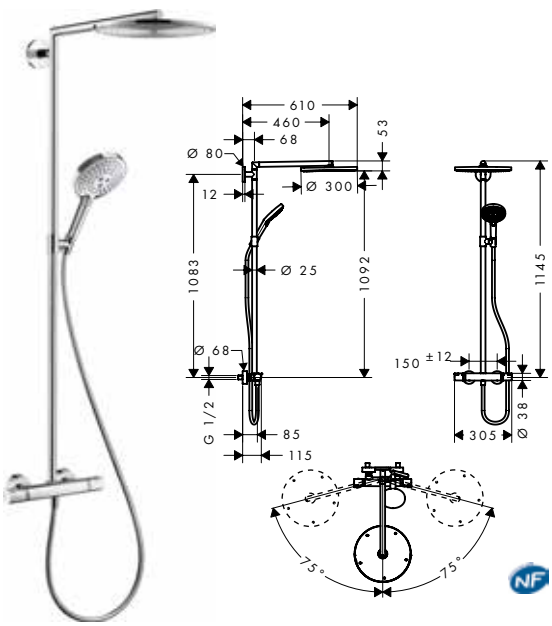

Raindance S Colonne de douche 300 1jet avec mitigeur thermostatique

- comprenant : douche de tête, douchette, thermostatique de douche, flexible de douche, curseur
- douche de tête Raindance S 300 Air
- dimension: 300 mm
- jet RainAir
- support de douchette réglage en hauteur
- tube recoupable par le bas
- longueur du bras de douche: 460 mm
- bras de douche pivotant
- débit maximal sous 3 bars de pression: 16 l/min
- thermostatique Ecostat Comfort
- butée de confort à 40° C
- limiteur d'eau chaude réglable
- convient au chauffe-eau instantané
- entraxe 150 mm ± 12 mm

comprenant

- **Isiflex** Flexible de douche 1,60 m (# 28276XXX)
  - ACS 18 ACC NY 083, valide jusqu'au 26.03.2023
  - NF_375-M1-20-2
- **Raindance Select S** Douchette à main 120 3jet (# 26530XXX)
  - ACS 18 ACC LY 872, valide jusqu'au 07.02.2024
  - NF_375-M1-20-2

chromé	27114000	1.100,00	

Select · Air Power · Quick Clean · XXL Performance

Options:

· Cale de compensation 8mm	chromé	98681000	14,00

Les mesures des schémas techniques sont en mm.

Les spécifications techniques et les unités de mesure peuvent être sujets à des changements.

	Finition	N° article	Euro h. t.
Raindance S Colonne de douche 240 1jet avec mitigeur thermostatique	chromé	27115000	910,00



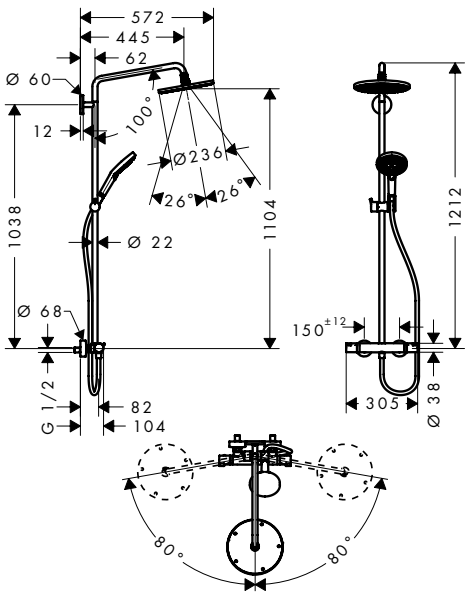

- comprenant : douche de tête, douchette, thermostatique de douche, flexible de douche, curseur
- douche de tête Raindance S 240 Air
- dimension: 236 mm
- jet RainAir
- rotule: douche de tête orientable
- support de douchette réglage en hauteur
- tube recoupable par le bas
- longueur du bras de douche: 460 mm
- bras de douche pivotant
- débit maximal sous 3 bars de pression: 16 l/min
- débit du jet RainAir (sous 3 bars de pression): 16 l/min
- thermostatique Ecostat Comfort
- butée de confort à 40° C
- limiteur d'eau chaude réglable
- entraxe 150 mm ± 12 mm
- tube recoupable par le bas

comprenant

- **Isiflex** Flexible de douche 1,60 m (# 28276XXX)
  - ACS 18 ACC NY 083, valide jusqu'au 26.03.2023
  - NF_375-M1-20-2
- **Raindance Select S** Douchette à main 120 3jet (# 26530XXX)
  - ACS 18 ACC LY 872, valide jusqu'au 07.02.2024
  - NF_375-M1-20-2

Version économie d'eau:

Raindance S Colonne de douche 240 1jet EcoSmart 9 l/min avec mitigeur thermostatique	chromé	27116000	919,00

Les mesures des schémas techniques sont en mm.

Les spécifications techniques et les unités de mesure peuvent être sujets à des changements.



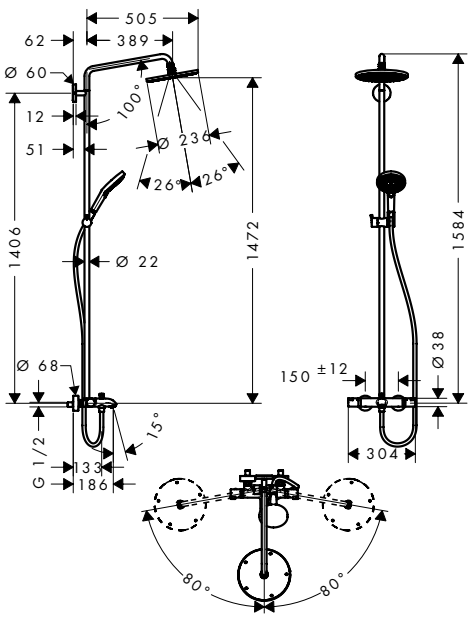

Finition	N° article	Euro h. t.
chromé	27117000	1.104,00

Select · Air Power · Quick Clean · XXL Performance

Raindance S Colonne de douche 240 1jet avec mitigeur baignoire

- comprenant : douche de tête, douchette, thermostatique bain/douche, flexible de douche, curseur
- douche de tête Raindance S 240 Air
- dimension: 236 mm
- jet RainAir
- rotule: douche de tête orientable
- support de douchette réglage en hauteur
- tube recoupable par le bas
- longueur du bras de douche: 460 mm
- bras de douche pivotant
- débit du jet RainAir (sous 3 bars de pression): 17 l/min
- thermostatique Ecostat Comfort
- débit du remplissage de la baignoire: 20 l/min
- butée de confort à 40° C
- limiteur d'eau chaude réglable
- ne convient pas au chauffe-eau instantané
- entraxe 150 mm ± 12 mm
- tube recoupable par le bas

comprenant

- **Isiflex** Flexible de douche 2,00 m (# 28274000)
  - ACS 18 ACC NY 083, valide jusqu'au 26.03.2023
  - NF_375-M1-20-2
- **Raindance Select S** Douchette à main 120 3jet (# 26530XXX)
  - ACS 18 ACC LY 872, valide jusqu'au 07.02.2024
  - NF_375-M1-20-2

Les mesures des schémas techniques sont en mm.

Les spécifications techniques et les unités de mesure peuvent être sujets à des changements.

Showerpipes Croma Select E



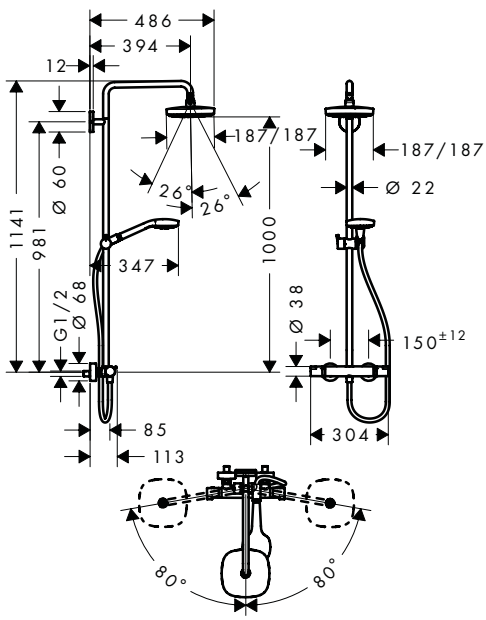

	Finition	N° article	Euro h. t.
Croma Select E Colonne de douche 180 2jet avec mitigeur thermostatique	blanc/chromé	27256400	739,00

· comprenant : douche de tête, douchette, thermostatique de douche, flexible de douche, curseur
· douche de tête Croma Select E 180 2jet
· dimension: 180 mm x 180 mm
· jet Rain, jet IntenseRain
· changement de jet via le bouton Select
· rotule: douche de tête orientable
· support de douchette réglage en hauteur
· tube recoupable par le bas
· longueur du bras de douche: 400 mm
· bras de douche pivotant
· débit du jet IntenseRain (sous 3 bars de pression): 16 l/min
· débit du jet Rain (sous 3 bars de pression): 16 l/min
· thermostatique Ecostat Comfort
· butée de confort à 40° C
· limiteur d'eau chaude réglable
· entraxe 150 mm ± 12 mm
· ACS 18 ACC LY 126, valide jusqu'au 22.02.2023

comprenant

· **Croma Select E** Douche de tête 180 2jet (# 26524XXX)
  · ACS 17 ACC NY 092, valide jusqu'au 31.03.2022
· **Croma Select E** Douchette à main Multi (# 26810400)
  · ACS 20 ACC NY 027, valide jusqu'au 06.03.2025
  · NF_375-M1-20-2
· **Isiflex** Flexible de douche 1,60 m (# 28276XXX)
  · ACS 18 ACC NY 083, valide jusqu'au 26.03.2023
  · NF_375-M1-20-2

Version économie d'eau:

· **Croma Select E** Colonne de douche 180 2jet EcoSmart 9 l/min avec mitigeur thermostatique · ACS 18 ACC LY 126, valide jusqu'au 22.02.2023	blanc/chromé	27257400	749,00

Les mesures des schémas techniques sont en mm.

Les spécifications techniques et les unités de mesure peuvent être sujets à des changements.

Finition	N° article	Euro h. t.
blanc/chromé	27352400	915,00



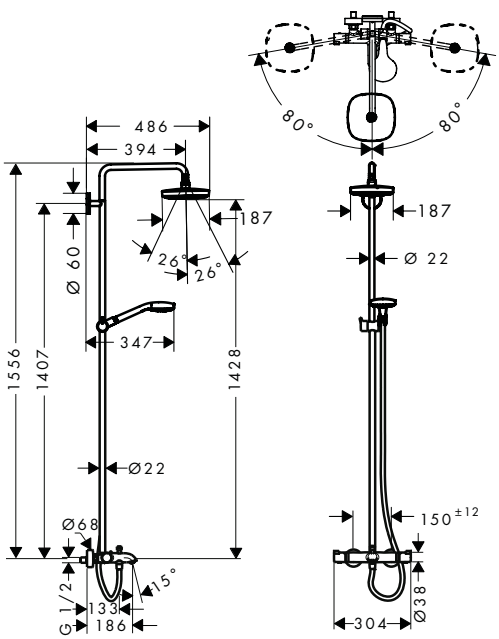

Croma Select E Colonne de douche 180 2jet avec mitigeur thermostatique de baignoire

- comprenant : douche de tête, douchette, thermostatique bain/douche, flexible de douche, curseur
- douche de tête Croma Select E 180 2jet
- dimension: 180 mm x 180 mm
- jet Rain, jet IntenseRain
- rotule: douche de tête orientable
- support de douchette réglage en hauteur
- tube recoupable par le bas
- bras de douche pivotant
- débit maximal sous 3 bars de pression: 18 l/min
- débit du jet IntenseRain (sous 3 bars de pression): 17 l/min
- débit du jet Rain (sous 3 bars de pression): 17 l/min
- thermostatique Ecostat Comfort
- débit du remplissage de la baignoire: 20 l/min
- butée de confort à 40° C
- limiteur d'eau chaude réglable
- convient au chauffe-eau instantané
- entraxe 150 mm ± 12 mm
- ACS 18 ACC LY 730, valide jusqu'au 07.11.2023

comprenant

- **Croma Select E** Douchette à main Multi (# 26810400)
  - ACS 20 ACC NY 027, valide jusqu'au 06.03.2025
  - NF_375-M1-20-2
- **Croma Select E** Douche de tête 180 2jet (# 26524XXX)
  - ACS 17 ACC NY 092, valide jusqu'au 31.03.2022
- **Isiflex** Flexible de douche 2,00 m (# 28274000)
  - ACS 18 ACC NY 083, valide jusqu'au 26.03.2023
  - NF_375-M1-20-2

Les mesures des schémas techniques sont en mm.

Les spécifications techniques et les unités de mesure peuvent être sujets à des changements.

	Finition	N° article	Euro h. t.
Croma Select E Colonne de douche 180 2jet avec mitigeur mécanique	blanc/chromé	27258400	719,00



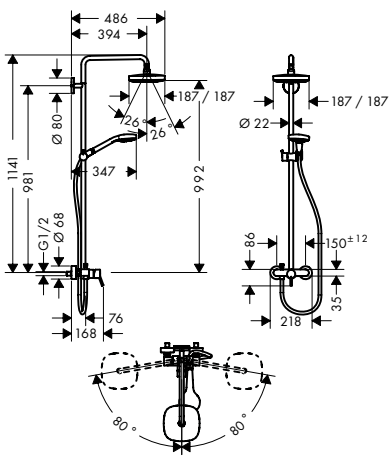

- comprenant : douche de tête, douchette, mitigeur de douche, flexible de douche, curseur
- douche de tête Croma Select E 180 2jet
- dimension: 180 mm x 180 mm
- rotule: douche de tête orientable
- jet Rain, jet IntenseRain
- support de douchette réglage en hauteur
- longueur du bras de douche: 400 mm
- bras de douche pivotant
- débit du jet IntenseRain (sous 3 bars de pression): 16 l/min
- débit du jet Rain (sous 3 bars de pression): 16 l/min
- type de montage: installation apparente
- entraxe 150 mm ± 12 mm
- cartouche céramique
- limiteur de température réglable
- tube recoupable par le bas
- ACS 18 ACC LY 126, valide jusqu'au 22.02.2023

comprenant

- **Isiflex** Flexible de douche 1,60 m (# 28276XXX)
  - ACS 18 ACC NY 083, valide jusqu'au 26.03.2023
  - NF_375-M1-20-2
- **Croma Select E** Douche de tête 180 2jet (# 26524XXX)
  - ACS 17 ACC NY 092, valide jusqu'au 31.03.2022
- **Croma Select E** Douchette à main Multi (# 26810400)
  - ACS 20 ACC NY 027, valide jusqu'au 06.03.2025
  - NF_375-M1-20-2

	Finition	N° article	Euro h. t.
Croma Select E SemiPipe Multi avec mitigeur thermostatique	blanc/chromé	27248400	338,00

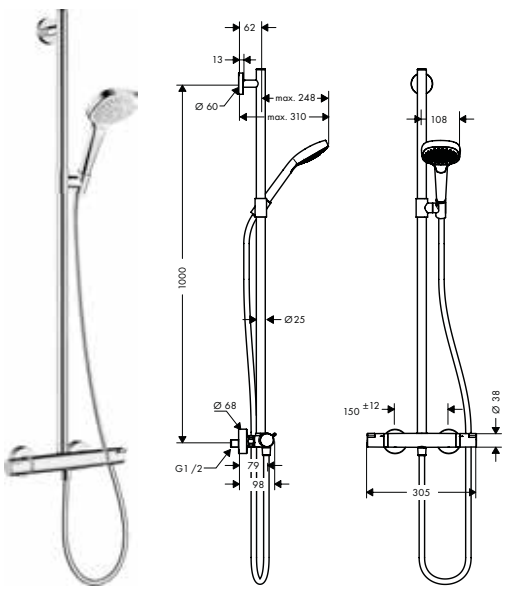

- comprenant : douchette, thermostatique de douche, flexible de douche, curseur
- type de jet douchette: jet massage, jet IntenseRain, jet SoftRain
- support de douchette réglage en hauteur
- barre de douche: 1000 mm
- débit maximal sous 3 bars de pression: 16 l/min
- thermostatique Ecostat Comfort
- butée de confort à 40° C
- limiteur d'eau chaude réglable
- entraxe 150 mm ± 12 mm
- ACS 19 ACC NY 097, valide jusqu'au 28.05.2024

comprenant

- **Isiflex** Flexible de douche 1,60 m (# 28276XXX)
  - ACS 18 ACC NY 083, valide jusqu'au 26.03.2023
  - NF_375-M1-20-2
- **Croma Select E** Douchette à main Multi (# 26810400)
  - ACS 20 ACC NY 027, valide jusqu'au 06.03.2025
  - NF_375-M1-20-2

Les mesures des schémas techniques sont en mm.

Les spécifications techniques et les unités de mesure peuvent être sujets à des changements.

Showerpipes Croma Select S



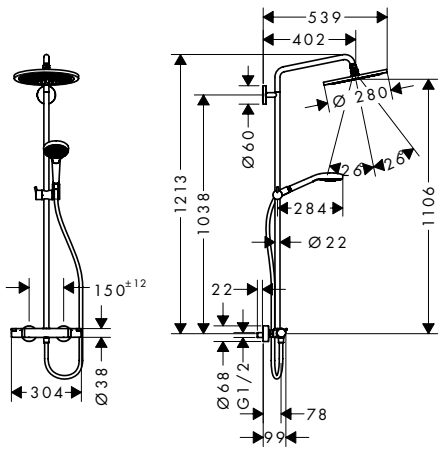

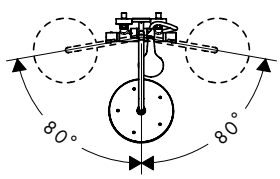

	Finition	N° article	Euro h. t.
Croma Select S Colonne de douche 280 1jet avec mitigeur thermostatique · comprenant : douche de tête, douchette, thermostatique de douche, flexible de douche, curseur · douche de tête Croma 280 · dimension: 280 mm · jet RainAir · rotule: douche de tête orientable · support de douchette réglage en hauteur · tube recoupable par le bas · longueur du bras de douche: 400 mm · bras de douche pivotant · débit maximal sous 3 bars de pression: 16 l/min · débit du jet RainAir (sous 3 bars de pression): 16 l/min · thermostatique Ecostat Comfort · butée de confort à 40° C · limiteur d'eau chaude réglable · convient au chauffe-eau instantané · entraxe 150 mm ± 12 mm · ACS 17 ACC NY 313, valide jusqu'au 26.09.2022	chromé	26790000	692,00
comprenant · **Croma** Douche de tête 280 1jet (# 26220XXX) · ACS 16 ACC NY 287, valide jusqu'au 04.10.2021 · **Croma Select S** Douchette à main Multi (# 26800400) · ACS 20 ACC NY 027, valide jusqu'au 06.03.2025 · **Isiflex** Flexible de douche 1,60 m (# 28276XXX) · ACS 18 ACC NY 083, valide jusqu'au 26.03.2023 · NF_375-M1-20-2			
Version économie d'eau: · **Croma Select S** Colonne de douche 280 1jet EcoSmart 9 l/min avec mitigeur thermostatique · ACS 17 ACC NY 313, valide jusqu'au 26.09.2022	chromé	26794000	769,00

Les mesures des schémas techniques sont en mm.

Les spécifications techniques et les unités de mesure peuvent être sujets à des changements.



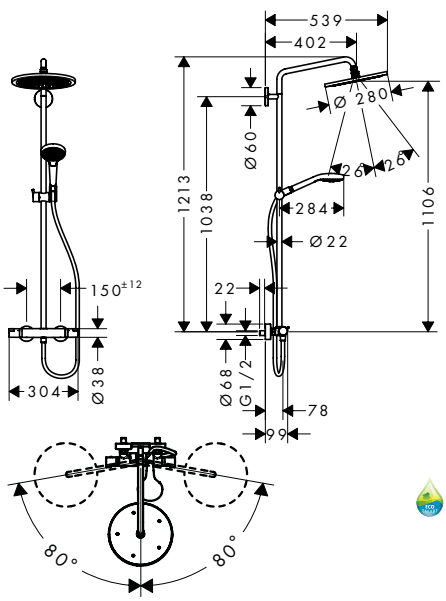

Croma Select S Colonne de douche 280 1jet avec mitigeur thermostatique

- comprenant : douche de tête, douchette, thermostatique de douche, flexible de douche, curseur
- douche de tête Croma 280
- dimension: 280 mm
- jet RainAir
- rotule: douche de tête orientable
- type de jet douchette: jet Rain, jet RainAir, jet Whirl
- support de douchette réglage en hauteur
- tube recoupable par le bas
- longueur du bras de douche: 400 mm
- bras de douche pivotant
- débit maximal sous 3 bars de pression: 14,5 l/min
- débit du jet RainAir (sous 3 bars de pression): 15 l/min
- débit du jet Rain (sous 3 bars de pression): 11 l/min
- thermostatique Ecostat Comfort
- butée de confort à 40° C
- limiteur d'eau chaude réglable
- convient au chauffe-eau instantané
- entraxe 150 mm ± 12 mm
- ACS 17 ACC NY 313, valide jusqu'au 26.09.2022

comprenant

- **Isiflex** Flexible de douche 1,60 m (# 28276XXX)
  - ACS 18 ACC NY 083, valide jusqu'au 26.03.2023
  - NF_375-M1-20-2
- **Croma** Douche de tête 280 1jet (# 26220XXX)
  - ACS 16 ACC NY 287, valide jusqu'au 04.10.2021
- **Raindance Select S** Douchette à main 120 3jet (# 26530XXX)
  - ACS 18 ACC LY 872, valide jusqu'au 07.02.2024
  - NF_375-M1-20-2

Version économie d'eau:

- **Croma Select S** Colonne de douche 280 1jet EcoSmart 9l/min avec mitigeur thermostatique
  - ACS 17 ACC NY 313, valide jusqu'au 26.09.2022

Options:

- Cale de compensation 8mm

Finition	N° article	Euro h. t.
bronze brossé	26890140	1.244,00
noir chromé brossé	26890340	1.244,00
noir mat	26890670	1.161,00
blanc mat	26890700	1.161,00
aspect doré poli	26890990	1.244,00
bronze brossé	26891140	1.253,00
noir chromé brossé	26891340	1.253,00
noir mat	26891670	1.170,00
blanc mat	26891700	1.170,00
aspect doré poli	26891990	1.253,00
chromé	98681000	14,00

Air Power · Quick Clean · XXL Performance

NOUVEAU

Les mesures des schémas techniques sont en mm.

Les spécifications techniques et les unités de mesure peuvent être sujets à des changements.

	Finition	N° article	Euro h. t.
Croma Select S Colonne de douche 280 1jet avec mitigeur baignoire thermostatique	chromé	26792000	995,00



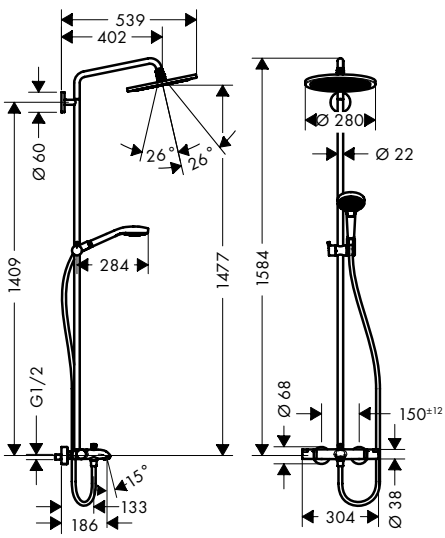

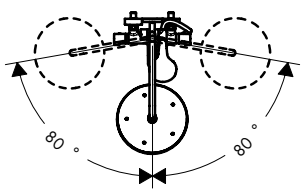

- comprenant : douche de tête, douchette, thermostatique bain/douche, flexible de douche, curseur
- douche de tête Croma 280
- dimension: 280 mm
- jet RainAir
- rotule: douche de tête orientable
- support de douchette réglage en hauteur
- tube recoupable par le bas
- bras de douche pivotant
- débit du jet RainAir (sous 3 bars de pression): 16 l/min
- thermostatique Ecostat Comfort
- débit du remplissage de la baignoire: 20 l/min
- butée de confort à 40° C
- limiteur d'eau chaude réglable
- ne convient pas au chauffe-eau instantané
- entraxe 150 mm ± 12 mm
- ACS 18 ACC LY 515, valide jusqu'au 16.08.2024

comprenant

- **Croma** Douche de tête 280 1jet (# 26220XXX)
  - ACS 16 ACC NY 287, valide jusqu'au 04.10.2021
- **Croma Select S** Douchette à main Multi (# 26800400)
  - ACS 20 ACC NY 027, valide jusqu'au 06.03.2025
- **Isiflex** Flexible de douche 2,00 m (# 28274000)
  - ACS 18 ACC NY 083, valide jusqu'au 26.03.2023
  - NF_375-M1-20-2

Les mesures des schémas techniques sont en mm.

Les spécifications techniques et les unités de mesure peuvent être sujets à des changements.

	Finition	N° article	Euro h. t.
Croma Select S Colonne de douche 280 1jet avec mitigeur mécanique	chromé	26791000	790,00



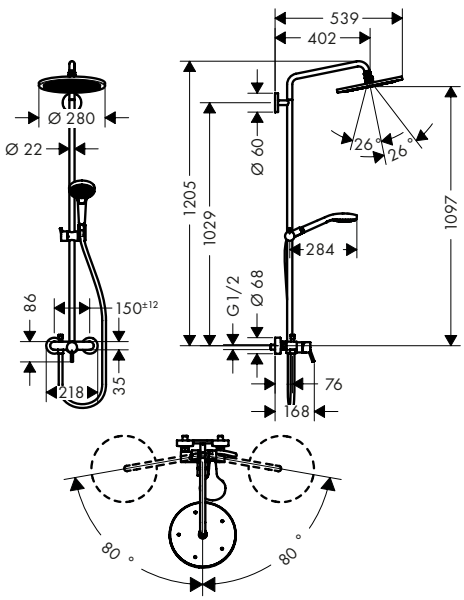

- comprenant : douche de tête, douchette, mitigeur de douche, flexible de douche, curseur
- douche de tête Croma 280
- dimension: 280 mm
- rotule: douche de tête orientable
- jet RainAir
- support de douchette réglage en hauteur
- longueur du bras de douche: 400 mm
- bras de douche pivotant
- débit maximal sous 3 bars de pression: 15 l/min
- débit du jet RainAir (sous 3 bars de pression): 15 l/min
- type de montage: installation apparente
- entraxe 150 mm ± 12 mm
- cartouche céramique
- limiteur de température réglable
- tube recoupable par le bas
- ACS 18 ACC LY 515, valide jusqu'au 16.08.2024

comprenant

- **Croma** Douche de tête 280 1jet (# 26220XXX)
  - ACS 16 ACC NY 287, valide jusqu'au 04.10.2021
- **Croma Select S** Douchette à main Multi (# 26800400)
  - ACS 20 ACC NY 027, valide jusqu'au 06.03.2025
- **Isiflex** Flexible de douche 1,60 m (# 28276XXX)
  - ACS 18 ACC NY 083, valide jusqu'au 26.03.2023
  - NF_375-M1-20-2

Les mesures des schémas techniques sont en mm.

Les spécifications techniques et les unités de mesure peuvent être sujets à des changements.

	Finition	N° article	Euro h. t.
Croma Select S Colonne de douche 280 1jet Reno	chromé	26793000	736,00



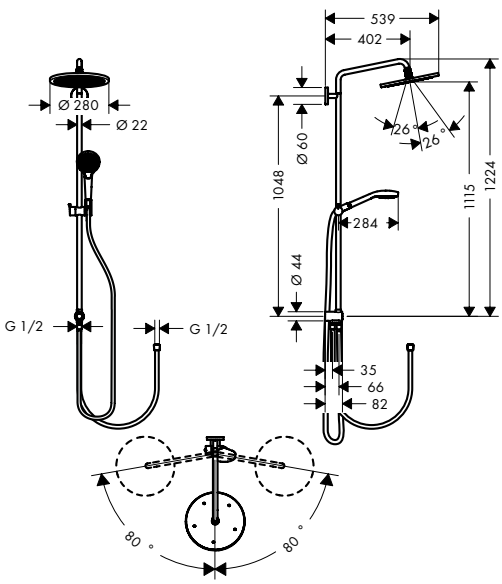

- comprenant : douche de tête, douchette, flexible de douche, curseur
- douche de tête Croma 280
- dimension: 280 mm
- jet RainAir
- rotule: douche de tête orientable
- longueur du bras de douche: 400 mm
- bras de douche orientable
- support de douchette réglage en hauteur
- débit du jet RainAir (sous 3 bars de pression): 10 l/ min
- type de montage: installation apparente
- raccordement en eau: flexible Isiflex 80 cm
- tube recoupable par le bas
- ACS 17 ACC NY 321, valide jusqu'au 29.09.2022

comprenant

- **Isiflex** Flexible de douche 1,60 m (# 28276XXX)
  - ACS 18 ACC NY 083, valide jusqu'au 26.03.2023
  - NF_375-M1-20-2
- **Croma** Douche de tête 280 1jet (# 26220XXX)
  - ACS 16 ACC NY 287, valide jusqu'au 04.10.2021
- **Croma Select S** Douchette à main Multi (# 26800400)
  - ACS 20 ACC NY 027, valide jusqu'au 06.03.2025

Les mesures des schémas techniques sont en mm.

Les spécifications techniques et les unités de mesure peuvent être sujets à des changements.

	Finition	N° article	Euro h. t.
Croma Select S Colonne de douche 180 2jet avec mitigeur thermostatique	blanc/chromé	27253400	729,00



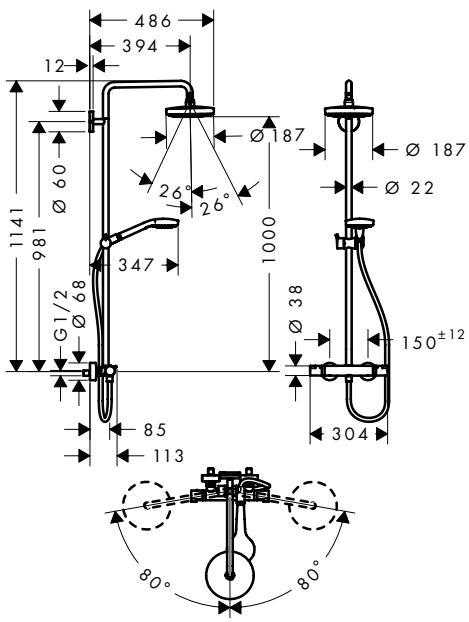

- comprenant : douche de tête, douchette, thermostatique de douche, flexible de douche, curseur
- douche de tête Croma Select S 180 2jet
- dimension: 180 mm
- jet Rain, jet IntenseRain
- changement de jet via le bouton Select
- rotule: douche de tête orientable
- support de douchette réglage en hauteur
- tube recoupable par le bas
- longueur du bras de douche: 400 mm
- bras de douche pivotant
- débit du jet IntenseRain (sous 3 bars de pression): 16 l/min
- débit du jet Rain (sous 3 bars de pression): 16 l/min
- thermostatique Ecostat Comfort
- butée de confort à 40° C
- limiteur d'eau chaude réglable
- entraxe 150 mm ± 12 mm
- ACS 18 ACC LY 126, valide jusqu'au 22.02.2023

comprenant

- **Isiflex** Flexible de douche 1,60 m (# 28276XXX)
  - ACS 18 ACC NY 083, valide jusqu'au 26.03.2023
  - NF_375-M1-20-2
- **Croma Select S** Douche de tête 180 2jet (# 26522XXX)
  - ACS 17 ACC NY 092, valide jusqu'au 31.03.2022
- **Croma Select S** Douchette à main Multi (# 26800400)
  - ACS 20 ACC NY 027, valide jusqu'au 06.03.2025

Version économie d'eau:

Croma Select S Colonne de douche 180 2jet EcoSmart 9 l/min avec mitigeur thermostatique · ACS 18 ACC LY 126, valide jusqu'au 22.02.2023	blanc/chromé	27254400	739,00

Les mesures des schémas techniques sont en mm.

Les spécifications techniques et les unités de mesure peuvent être sujets à des changements.

	Finition	N° article	Euro h. t.
	blanc/chromé	27351400	885,00



Croma Select S Colonne de douche 180 2jet avec mitigeur thermostatique de baignoire

- comprenant : douche de tête, douchette, thermostatique bain/douche, flexible de douche, curseur
- douche de tête Croma Select S 180 2jet
- dimension: 180 mm
- jet Rain, jet IntenseRain
- changement de jet via le bouton Select
- rotule: douche de tête orientable
- support de douchette réglage en hauteur
- tube recoupable par le bas
- bras de douche pivotant
- débit du jet IntenseRain (sous 3 bars de pression): 17 l/min
- débit du jet Rain (sous 3 bars de pression): 17 l/min
- thermostatique Ecostat Comfort
- débit du remplissage de la baignoire: 20 l/min
- butée de confort à 40° C
- limiteur d'eau chaude réglable
- ne convient pas au chauffe-eau instantané
- entraxe 150 mm ± 12 mm
- ACS 18 ACC LY 729, valide jusqu'au 22.11.2023

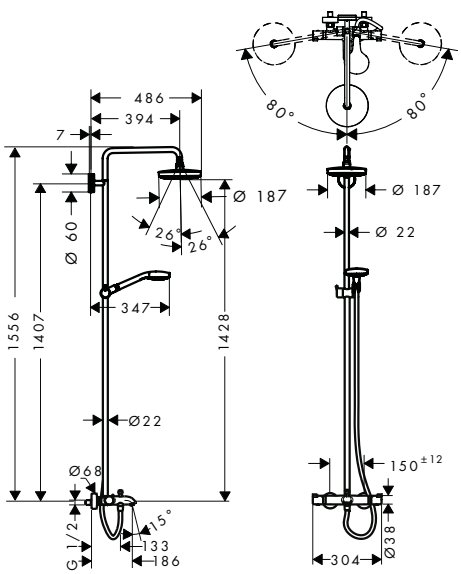

comprenant

- **Croma Select S** Douche de tête 180 2jet (# 26522XXX)
  - ACS 17 ACC NY 092, valide jusqu'au 31.03.2022
- **Croma Select S** Douchette à main Multi (# 26800400)
  - ACS 20 ACC NY 027, valide jusqu'au 06.03.2025
- **Isiflex** Flexible de douche 2,00 m (# 28274000)
  - ACS 18 ACC NY 083, valide jusqu'au 26.03.2023
  - NF_375-M1-20-2

Les mesures des schémas techniques sont en mm.

Les spécifications techniques et les unités de mesure peuvent être sujets à des changements.

	Finition	N° article	Euro h. t.



Croma Select S Colonne de douche 180 2jet avec mitigeur mécanique

blanc/chromé | 27255400 | 709,00

Select | Quick Clean | XXL Performance

- comprenant : douche de tête, douchette, mitigeur de douche, flexible de douche, curseur
- douche de tête Croma Select S 180 2jet
- dimension: 180 mm
- rotule: douche de tête orientable
- jet Rain, jet IntenseRain
- changement de jet via le bouton Select
- support de douchette réglage en hauteur
- longueur du bras de douche: 400 mm
- bras de douche pivotant
- débit du jet IntenseRain (sous 3 bars de pression): 16 l/ min
- débit du jet Rain (sous 3 bars de pression): 16 l/ min
- type de montage: installation apparente
- entraxe 150 mm ± 12 mm
- cartouche céramique
- limiteur de température réglable
- ACS 18 ACC LY 126, valide jusqu'au 22.02.2023

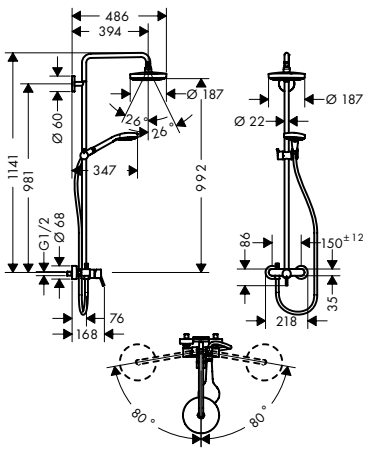

comprenant

- **Isiflex** Flexible de douche 1,60 m (# 28276XXX)
  - ACS 18 ACC NY 083, valide jusqu'au 26.03.2023
  - NF_375-M1-20-2
- **Croma Select S** Douche de tête 180 2jet (# 26522XXX)
  - ACS 17 ACC NY 092, valide jusqu'au 31.03.2022
- **Croma Select S** Douchette à main Multi (# 26800400)
  - ACS 20 ACC NY 027, valide jusqu'au 06.03.2025



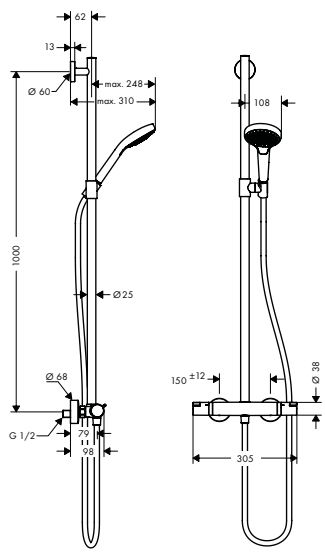

Croma Select S SemiPipe Multi avec mitigeur thermostatique

blanc/chromé | 27247400 | 327,00

Select | Quick Clean | XXL Performance

- comprenant : douchette, thermostatique de douche, flexible de douche, curseur
- type de jet douchette: jet massage, jet IntenseRain, jet SoftRain
- support de douchette réglage en hauteur
- barre de douche: 900 mm
- débit maximal sous 3 bars de pression: 16 l/ min
- thermostatique Ecostat Comfort
- butée de confort à 40° C
- limiteur d'eau chaude réglable
- entraxe 150 mm ± 12 mm
- ACS 19 ACC NY 097, valide jusqu'au 28.05.2024

comprenant

- **Isiflex** Flexible de douche 1,60 m (# 28276XXX)
  - ACS 18 ACC NY 083, valide jusqu'au 26.03.2023
  - NF_375-M1-20-2
- **Croma Select S** Douchette à main Multi (# 26800400)
  - ACS 20 ACC NY 027, valide jusqu'au 06.03.2025

Les mesures des schémas techniques sont en mm.

Les spécifications techniques et les unités de mesure peuvent être sujets à des changements.

Croma E



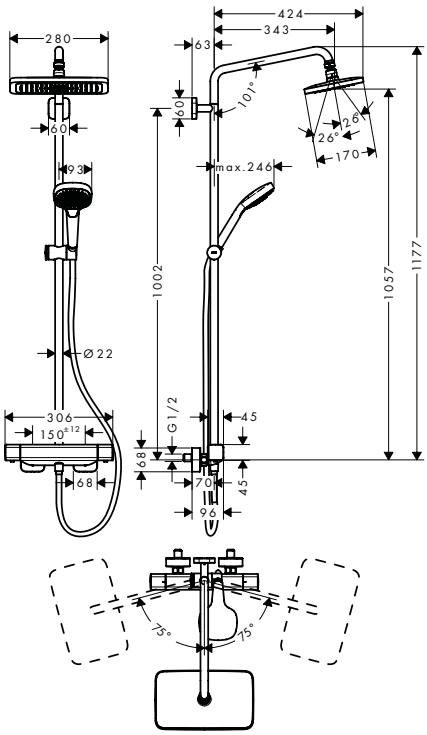

	Finition	N° article	Euro h. t.
Croma E Colonne de douche 280 1jet avec mitigeur thermostatique	chromé	27630000	768,00

Cool Contact · Select · Air Power · Quick Clean · XXL Performance

- comprenant : douche de tête, douchette, thermostatique de douche, flexible de douche, curseur
- douche de tête Croma E 280 1jet
- dimension: 280 x 170 mm
- jet RainAir
- rotule: douche de tête orientable
- support de douchette réglable en hauteur grâce au bouton situé sur le côté externe du curseur
- tube recoupable par le bas
- longueur du bras de douche: 340 mm
- bras de douche pivotant
- débit maximal sous 3 bars de pression: 15 l/min
- thermostatique Ecostat E
- butée de confort à 40° C
- convient au chauffe-eau instantané
- entraxe 150 mm ± 12 mm
- ACS 19 ACC NY 097, valide jusqu'au 28.05.2024

comprenant

- **Croma E** Douche de tête 280 1jet (# 26257000)
  - ACS 16 ACC NY 351, valide jusqu'au 09.12.2021
- **Ecostat E** Mitigeur Thermostatique douche (# 15773000)
  - ACS 19 ACC NY 059, valide jusqu'au 19.02.2024
- **Croma Select E** Douchette à main Multi (# 26810400)
  - ACS 20 ACC NY 027, valide jusqu'au 06.03.2025
  - NF_375-M1-20-2
- **Isiflex** Flexible de douche 1,60 m (# 28276XXX)
  - ACS 18 ACC NY 083, valide jusqu'au 26.03.2023
  - NF_375-M1-20-2

Version économie d'eau:

Croma E Colonne de douche 280 1jet EcoSmart avec mitigeur thermostatique	chromé	27660000	779,00

- ACS 19 ACC NY 097, valide jusqu'au 28.05.2024

Les mesures des schémas techniques sont en mm.

Les spécifications techniques et les unités de mesure peuvent être sujets à des changements.



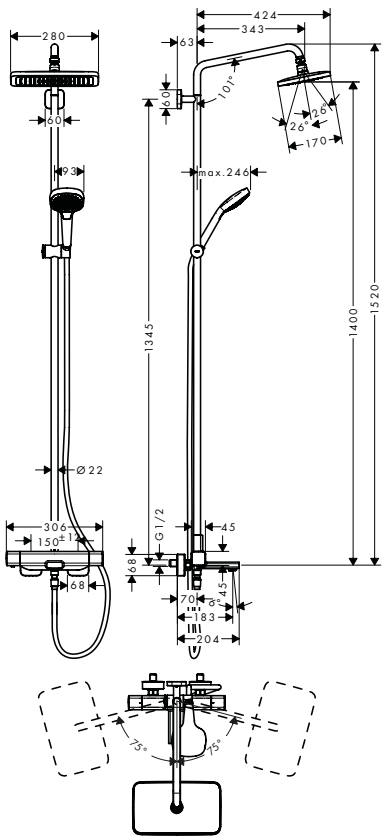

Croma E Colonne de douche 280 1jet avec mitigeur baignoire thermostatique

- comprenant : douche de tête, douchette, thermostatique bain/douche, flexible de douche, curseur
- dimension: 280 x 170 mm
- jet RainAir
- rotule: douche de tête orientable
- support de douchette réglable en hauteur grâce au bouton situé sur le côté externe du curseur
- tube recoupable par le bas
- bras de douche pivotant
- débit maximal sous 3 bars de pression: 20,3 l/min
- débit du jet RainAir (sous 3 bars de pression): 15 l/min
- thermostatique Ecostat E
- débit du remplissage de la baignoire: 20 l/min
- butée de confort à 40° C
- entraxe 150 mm ± 12 mm
- ACS 19 ACC NY 097, valide jusqu'au 28.05.2024

comprenant

- **Croma E** Douche de tête 280 1jet (# 26257000)
  - ACS 16 ACC NY 351, valide jusqu'au 09.12.2021
- **Croma Select E** Douchette à main Multi (# 26810400)
  - ACS 20 ACC NY 027, valide jusqu'au 06.03.2025
  - NF_375-M1-20-2
- **Ecostat E** Mitigeur Thermostatique bain/douche (# 15774000)
  - ACS 19 ACC NY 059, valide jusqu'au 19.02.2024
- **Isiflex** Flexible de douche 1,60 m (# 28276XXX)
  - ACS 18 ACC NY 083, valide jusqu'au 26.03.2023
  - NF_375-M1-20-2

Finition	N° article	Euro h. t.
chromé	27687000	927,00

Cool Contact · Air Power · Quick Clean · XXL Performance

Les mesures des schémas techniques sont en mm.

Les spécifications techniques et les unités de mesure peuvent être sujets à des changements.

Showerpipes Croma



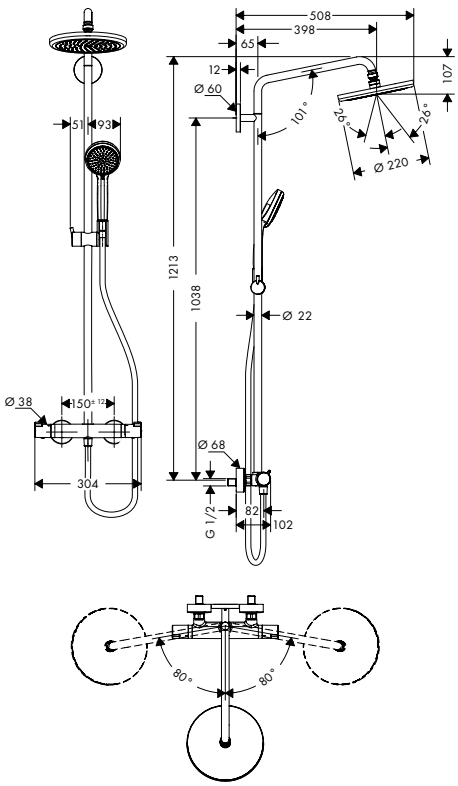

	Finition	N° article	Euro h. t.
Croma Colonne de douche 220 1jet avec mitigeur thermostatique	chromé	27185000	634,00

· comprenant : douche de tête, douchette, thermostatique de douche, flexible de douche, curseur
· douche de tête Croma 220
· dimension: 220 mm
· jet RainAir
· rotule: douche de tête orientable
· support de douchette réglage en hauteur
· tube recoupable par le bas
· longueur du bras de douche: 400 mm
· bras de douche pivotant
· débit maximal sous 3 bars de pression: 15 l/min
· thermostatique Ecostat Comfort
· butée de confort à 40° C
· limiteur d'eau chaude réglable
· entraxe 150 mm ± 12 mm
· tube recoupable par le bas
· ACS 18 ACC LY 292, valide jusqu'au 17.05.2023

comprenant

· **Croma** Douche de tête 220 1jet (# 26464000)
  · ACS 18 ACC NY 076, valide jusqu'au 12.03.2023
· **Croma 100** Douchette à main Vario (# 28535000)
  · ACS 18 ACC NY 309, valide jusqu'au 28.09.2023
  · NF_375-M1-20-2
· **Isiflex** Flexible de douche 1,60 m (# 28276XXX)
  · ACS 18 ACC NY 083, valide jusqu'au 26.03.2023
  · NF_375-M1-20-2

Version économie d'eau:

· **Croma** Colonne de douche 220 1jet EcoSmart 9 l/min avec mitigeur thermostatique · ACS 18 ACC LY 292, valide jusqu'au 17.05.2023	chromé	27188000	709,00

Les mesures des schémas techniques sont en mm.

Les spécifications techniques et les unités de mesure peuvent être sujets à des changements.

	Finition	N° article	Euro h. t.
Croma Colonne de douche 220 1jet avec mitigeur de baignoire thermostatique	chromé	27223000	889,00



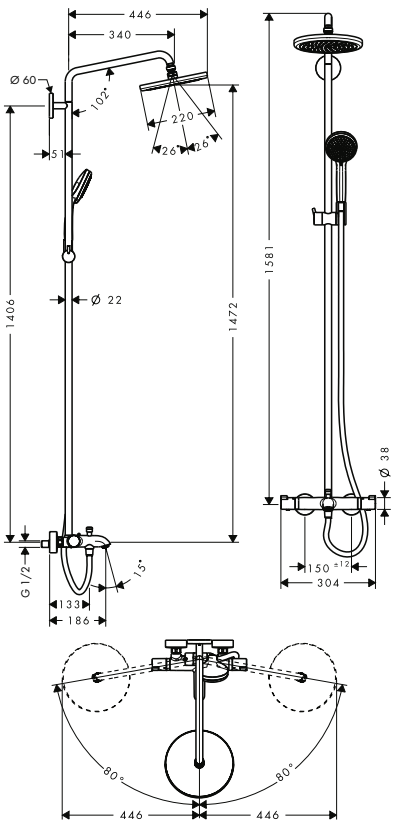

- comprenant : douche de tête, douchette, thermostatique bain/douche, flexible de douche, curseur
- douche de tête Croma 220
- dimension: 220 mm
- jet RainAir
- rotule: douche de tête orientable
- support de douchette réglage en hauteur
- bras de douche pivotant
- débit du jet RainAir (sous 3 bars de pression): 17 l/min
- thermostatique Ecostat Comfort
- débit du remplissage de la baignoire: 20 l/min
- butée de confort à 40° C
- limiteur d'eau chaude réglable
- ne convient pas au chauffe-eau instantané
- entraxe 150 mm ± 12 mm
- tube recoupable par le bas
- ACS 18 ACC LY 292, valide jusqu'au 17.05.2023

comprenant

- **Croma** Douche de tête 220 1jet (# 26464000)
  - ACS 18 ACC NY 076, valide jusqu'au 12.03.2023
- **Croma 100** Douchette à main Vario (# 28535000)
  - ACS 18 ACC NY 309, valide jusqu'au 28.09.2023
  - NF_375-M1-20-2
- **Isiflex** Flexible de douche 2,00 m (# 28274000)
  - ACS 18 ACC NY 083, valide jusqu'au 26.03.2023
  - NF_375-M1-20-2

Les mesures des schémas techniques sont en mm.

Les spécifications techniques et les unités de mesure peuvent être sujets à des changements.

	Finition	N° article	Euro h. t.
Croma Colonne de douche 220 1jet avec mitigeur mécanique	chromé	27222000	655,00



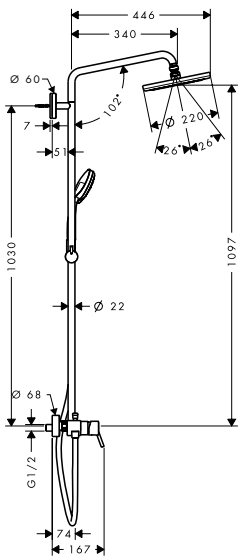

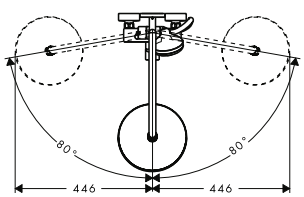

- comprenant : douche de tête, douchette, mitigeur de douche, flexible de douche, curseur
- douche de tête Croma 220
- dimension: 220 mm
- rotule: douche de tête orientable
- jet RainAir
- support de douchette réglage en hauteur
- longueur du bras de douche: 400 mm
- bras de douche pivotant
- débit du jet RainAir (sous 3 bars de pression): 16 l/min
- type de montage: installation apparente
- entraxe 150 mm ± 12 mm
- cartouche céramique
- limiteur de température réglable
- tube recoupable par le bas
- tube recoupable par le bas
- ACS 19 ACC NY 097, valide jusqu'au 28.05.2024

comprenant

- **Croma** Douche de tête 220 1jet (# 26464000)
  - ACS 18 ACC NY 076, valide jusqu'au 12.03.2023
- **Croma 100** Douchette à main Vario (# 28535000)
  - ACS 18 ACC NY 309, valide jusqu'au 28.09.2023
  - NF_375-M1-20-2
- **Isiflex** Flexible de douche 1,60 m (# 28276XXX)
  - ACS 18 ACC NY 083, valide jusqu'au 26.03.2023
  - NF_375-M1-20-2

Les mesures des schémas techniques sont en mm.

Les spécifications techniques et les unités de mesure peuvent être sujets à des changements.

	Finition	N° article	Euro h. t.



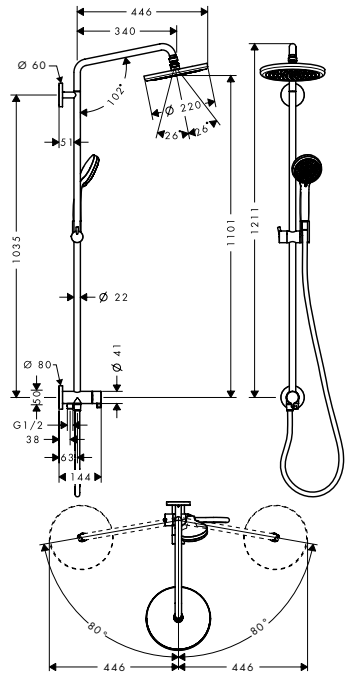

Croma Colonne de douche 220 1jet Reno

chromé | 27224000 | 537,00

Air Power | Quick Clean | XXL Performance

- comprenant : douche de tête, douchette, flexible de douche, curseur
- douche de tête Croma 220
- dimension: 220 mm
- jet RainAir
- rotule: douche de tête orientable
- longueur du bras de douche: 400 mm
- bras de douche orientable
- support de douchette réglage en hauteur
- débit du jet RainAir (sous 3 bars de pression): 14 l/min
- type de montage: installation apparente
- raccordement en eau: flexible Isiflex 80 cm
- tube recoupable par le bas
- Tube recoupable par le bas
- idéal pour la rénovation d'une installation apparente ou encastrée
- ACS 18 ACC LY 729, valide jusqu'au 22.11.2023

comprenant

- **Croma** Douche de tête 220 1jet (# 26464000)
  - ACS 18 ACC NY 076, valide jusqu'au 12.03.2023
- **Croma 100** Douchette à main Vario (# 28535000)
  - ACS 18 ACC NY 309, valide jusqu'au 28.09.2023
  - NF_375-M1-20-2
- **Isiflex** Flexible de douche 1,60 m (# 28276XXX)
  - ACS 18 ACC NY 083, valide jusqu'au 26.03.2023
  - NF_375-M1-20-2



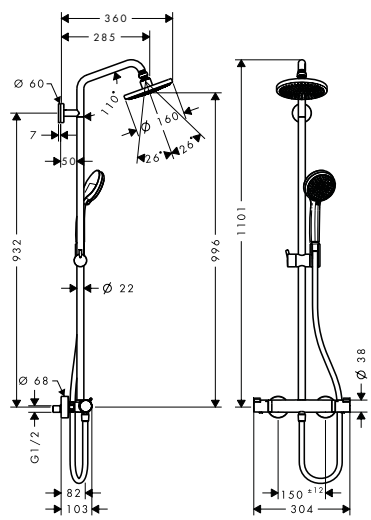

Croma Colonne de douche 160 1jet avec mitigeur thermostatique

chromé | 27135000 | 540,00

Quick Clean | XXL Performance

- comprenant : douche de tête, douchette, thermostatique de douche, flexible de douche, curseur
- douche de tête Croma 160
- dimension: 160 mm
- jet Rain
- rotule: douche de tête orientable
- support de douchette réglage en hauteur
- tube recoupable par le bas
- longueur du bras de douche: 270 mm
- débit maximal sous 3 bars de pression: 17 l/min
- thermostatique Ecostat Comfort
- butée de confort à 40° C
- limiteur d'eau chaude réglable
- entraxe 150 mm ± 12 mm
- tube recoupable par le bas
- ACS 18 ACC LY 292, valide jusqu'au 17.05.2023

comprenant

- **Croma** Douche de tête 160 1jet (# 27450000)
  - ACS 18 ACC LY 871, valide jusqu'au 20.03.2024
- **Croma 100** Douchette à main Vario (# 28535000)
  - ACS 18 ACC NY 309, valide jusqu'au 28.09.2023
  - NF_375-M1-20-2
- **Isiflex** Flexible de douche 1,60 m (# 28276XXX)
  - ACS 18 ACC NY 083, valide jusqu'au 26.03.2023
  - NF_375-M1-20-2

Les mesures des schémas techniques sont en mm.

Les spécifications techniques et les unités de mesure peuvent être sujets à des changements.

	Finition	N° article	Euro h. t.
Croma Colonne de douche 160 1jet avec mitigeur mécanique	chromé	27154000	475,00



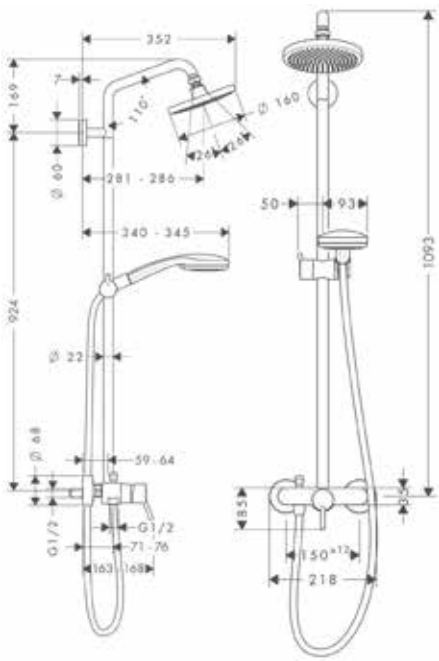

- comprenant : douche de tête, douchette, mitigeur de douche, flexible de douche, curseur
- douche de tête Croma 160
- dimension: 160 mm
- rotule: douche de tête orientable
- jet Rain
- support de douchette réglage en hauteur
- longueur du bras de douche: 270 mm
- limiteur d'eau chaude réglable
- débit du jet Rain (sous 3 bars de pression): 16 l/min
- type de montage: installation apparente
- entraxe 150 mm ± 12 mm
- cartouche céramique
- tube recoupable par le bas
- tube recoupable par le bas
- ACS 19 ACC NY 097, valide jusqu'au 28.05.2024

comprenant

- **Isiflex** Flexible de douche 1,60 m (# 28276XXX)
  - ACS 18 ACC NY 083, valide jusqu'au 26.03.2023
  - NF_375-M1-20-2
- **Croma** Douche de tête 160 1jet (# 27450000)
  - ACS 18 ACC LY 871, valide jusqu'au 20.03.2024
- **Croma 100** Douchette à main Vario (# 28535000)
  - ACS 18 ACC NY 309, valide jusqu'au 28.09.2023
  - NF_375-M1-20-2

Les mesures des schémas techniques sont en mm.

Les spécifications techniques et les unités de mesure peuvent être sujets à des changements.

Showerpipes Crometta E



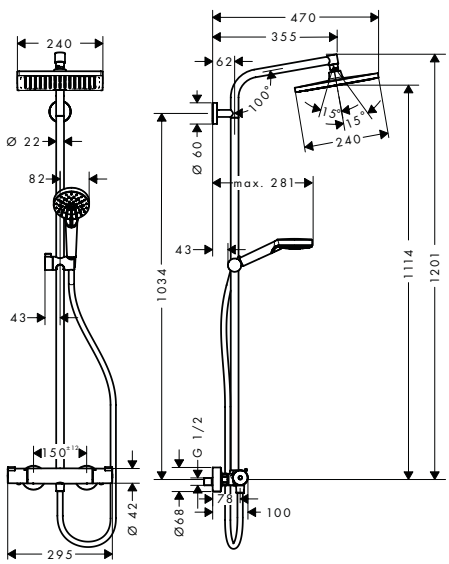

		Finition	N° article	Euro h. t.
	Crometta E Showerpipe 240 1jet · comprenant : douche de tête, douchette, thermostatique de douche, flexible de douche, curseur · douche de tête Crometta E 240 · dimension: 240 x 240 mm · jet Rain · rotule: douche de tête orientable · l'angle d'inclinaison coulissant peut être ajusté sur 45 ° · support de douchette réglage en hauteur · tube recoupable par le bas · longueur du bras de douche: 350 mm · débit du jet Rain (sous 3 bars de pression): 15 l/ min · butée de confort à 40° C · limiteur d'eau chaude réglable · entraxe 150 mm ± 12 mm · ACS 18 ACC NY 144, valide jusqu'au 23.04.2023 · NF_375-M1-20-2	chromé	27271000	460,00
	comprenant · **Crometta E** Douche de tête 240 1jet (# 26726000) · ACS 16 ACC NY 351, valide jusqu'au 09.12.2021 · NF_375-M1-20-2 · **Crometta** Douchette à main Vario (# 26330400) · ACS 16 ACC LY 610, valide jusqu'au 05.12.2021 · NF_375-M1-20-2 · **Isiflex** Flexible de douche 1,60 m (# 28276XXX) · ACS 18 ACC NY 083, valide jusqu'au 26.03.2023 · NF_375-M1-20-2			
	Version économie d'eau: · **Crometta E** Showerpipe 240 1jet Green · ACS 18 ACC NY 144, valide jusqu'au 23.04.2023 · NF_375-M1-20-2	chromé	27281000	508,00

Les mesures des schémas techniques sont en mm.

Les spécifications techniques et les unités de mesure peuvent être sujets à des changements.

	Finition	N° article	Euro h. t.
Crometta E Colonne de douche 240 1jet avec mitigeur baignoire	chromé	27298000	645,00



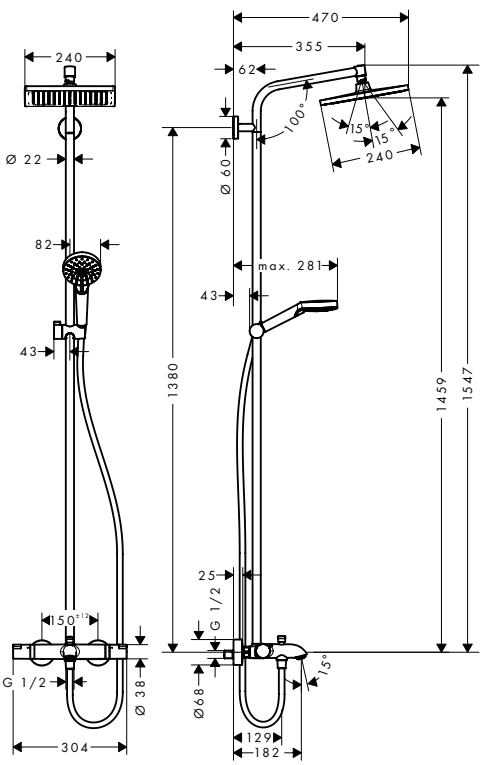

- comprenant : douche de tête, douchette, thermostatique bain/douche, flexible de douche, curseur
- douche de tête Crometta E 240
- dimension: 240 x 240 mm
- jet Rain
- rotule: douche de tête orientable
- l'angle d'inclinaison coulissant peut être ajusté sur 45 °
- support de douchette réglage en hauteur
- tube recoupable par le bas
- longueur du bras de douche: 350 mm
- débit du jet Rain (sous 3 bars de pression): 17 l/min
- thermostatique Ecostat Comfort
- débit du remplissage de la baignoire: 20 l/min
- butée de confort à 40° C
- limiteur d'eau chaude réglable
- ne convient pas au chauffe-eau instantané
- entraxe 150 mm ± 12 mm
- ACS 18 ACC LY 730, valide jusqu'au 07.11.2023
- NF_375-M1-20-2

comprenant

- **Crometta E** Douche de tête 240 1jet (# 26726000)
  - ACS 16 ACC NY 351, valide jusqu'au 09.12.2021
  - NF_375-M1-20-2
- **Crometta** Douchette à main Vario (# 26330400)
  - ACS 16 ACC LY 610, valide jusqu'au 05.12.2021
  - NF_375-M1-20-2
- **Isiflex** Flexible de douche 1,60 m (# 28276XXX)
  - ACS 18 ACC NY 083, valide jusqu'au 26.03.2023
  - NF_375-M1-20-2

Les mesures des schémas techniques sont en mm.

Les spécifications techniques et les unités de mesure peuvent être sujets à des changements.

	Finition	N° article	Euro h. t.
Crometta E Showerpipe 240 1jet, mitigeur mécanique	chromé	27284000	429,00



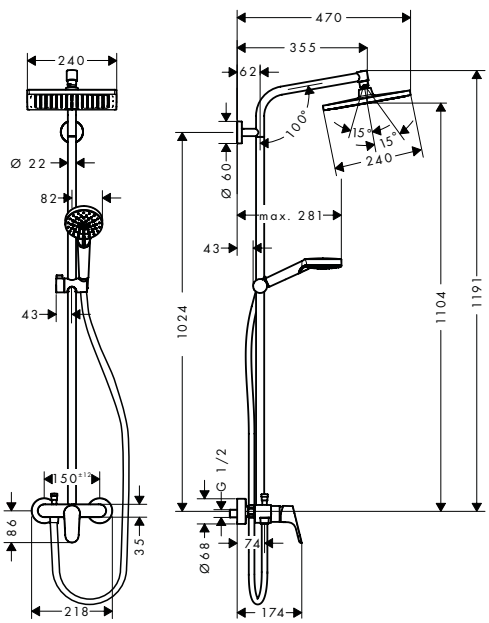

- comprenant : douche de tête, douchette, mitigeur de douche, flexible de douche, curseur
- douche de tête Crometta E 240
- dimension: 240 x 240 mm
- rotule: douche de tête orientable
- jet Rain
- l'angle d'inclinaison coulissant peut être ajusté sur 45 °
- support de douchette réglage en hauteur
- longueur du bras de douche: 350 mm
- limiteur d'eau chaude réglable
- débit maximal sous 3 bars de pression: 13 l/min
- débit du jet Rain (sous 3 bars de pression): 15 l/min
- type de montage: installation apparente
- entraxe 150 mm ± 12 mm
- cartouche céramique
- tube recoupable par le bas
- ACS 19 ACC NY 097, valide jusqu'au 28.05.2024

comprenant

- **Crometta E** Douche de tête 240 1jet (# 26726000)
  - ACS 16 ACC NY 351, valide jusqu'au 09.12.2021
  - NF_375-M1-20-2
- **Crometta** Douchette à main Vario (# 26330400)
  - ACS 16 ACC LY 610, valide jusqu'au 05.12.2021
  - NF_375-M1-20-2
- **Isiflex** Flexible de douche 1,60 m (# 28276XXX)
  - ACS 18 ACC NY 083, valide jusqu'au 26.03.2023
  - NF_375-M1-20-2

Les mesures des schémas techniques sont en mm.

Les spécifications techniques et les unités de mesure peuvent être sujets à des changements.

	Finition	N° article	Euro h. t.
Crometta E Showerpipe 240 1jet Reno EcoSmart	chromé	27289000	418,00



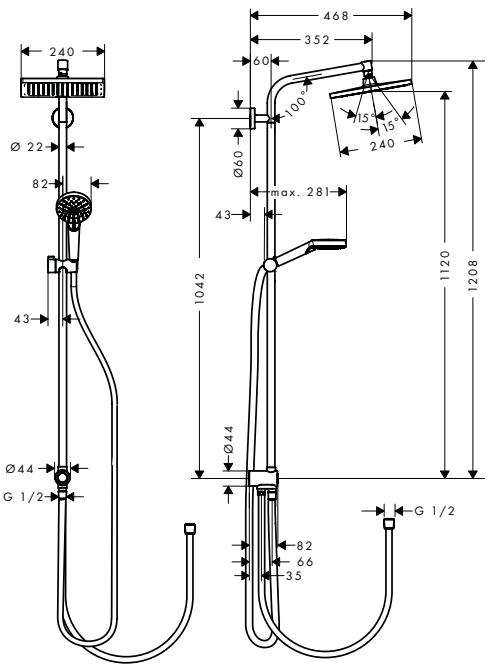

- comprenant : douche de tête, douchette, flexible de douche, curseur, coude de raccordement
- douche de tête Crometta E 240
- dimension: 240 x 240 mm
- jet Rain
- rotule: douche de tête orientable
- longueur du bras de douche: 350 mm
- l'angle d'inclinaison coulissant peut être ajusté sur 45 °
- support de douchette réglage en hauteur
- débit maximal sous 3 bars de pression: 9 l/min
- débit du jet Rain (sous 3 bars de pression): 9 l/min
- type de montage: installation apparente
- raccordement en eau: flexible Isiflex 80 cm
- tube recoupable par le bas
- ACS 17 ACC NY 321, valide jusqu'au 29.09.2022

comprenant

- **Crometta E** Douche de tête 240 1jet EcoSmart 9 l/min (# 26727000)
  - ACS 16 ACC NY 351, valide jusqu'au 09.12.2021
  - NF_375-M1-20-2
- **Crometta** Douchette à main Vario EcoSmart 9l/min (# 26332400)
  - ACS 16 ACC LY 610, valide jusqu'au 05.12.2021
  - NF_375-M1-20-2
- **Isiflex** Flexible de douche 1,60 m (# 28276XXX)
  - ACS 18 ACC NY 083, valide jusqu'au 26.03.2023
  - NF_375-M1-20-2

Les mesures des schémas techniques sont en mm.

Les spécifications techniques et les unités de mesure peuvent être sujets à des changements.

Showerpipes Crometta S



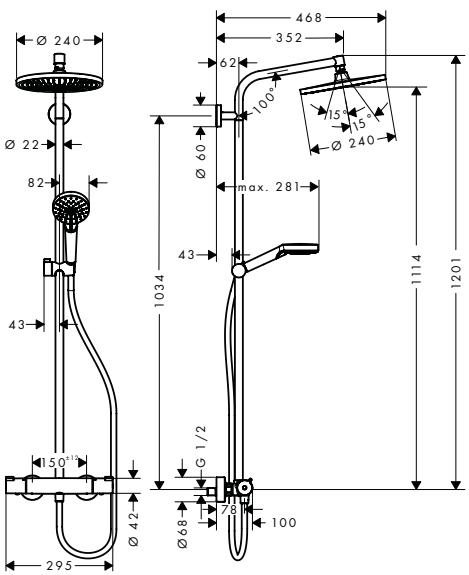

	Finition	N° article	Euro h. t.
Crometta S Showerpipe 240 1jet	chromé	27267000	450,00

Quick Clean | XXL Performance

- comprenant : douche de tête, douchette, thermostatique de douche, flexible de douche, curseur
- douche de tête Crometta S 240
- dimension: 240 mm
- jet Rain
- rotule: douche de tête orientable
- l'angle d'inclinaison coulissant peut être ajusté sur 45 °
- support de douchette réglage en hauteur
- tube recoupable par le bas
- longueur du bras de douche: 350 mm
- débit maximal sous 3 bars de pression: 16 l/ min
- débit du jet Rain (sous 3 bars de pression): 16 l/ min
- butée de confort à 40° C
- limiteur d'eau chaude réglable
- entraxe 150 mm ± 12 mm
- ACS 18 ACC NY 144, valide jusqu'au 23.04.2023
- NF_375-M1-20-2

comprenant

- **Crometta S** Douche de tête 240 1jet (# 26723000)
  - ACS 16 ACC NY 351, valide jusqu'au 09.12.2021
  - NF_375-M1-20-2
- **Crometta** Douchette à main Vario (# 26330400)
  - ACS 16 ACC LY 610, valide jusqu'au 05.12.2021
  - NF_375-M1-20-2
- **Isiflex** Flexible de douche 1,60 m (# 28276XXX)
  - ACS 18 ACC NY 083, valide jusqu'au 26.03.2023
  - NF_375-M1-20-2

Version économie d'eau:

Crometta S Showerpipe 240 1jet EcoSmart 9 l/ min	chromé	27268000	496,00

- ACS 18 ACC NY 144, valide jusqu'au 23.04.2023
- NF_375-M1-20-2

Les mesures des schémas techniques sont en mm.

Les spécifications techniques et les unités de mesure peuvent être sujets à des changements.



	Finition	N° article	Euro h. t.
Crometta S Colonne de douche 240 1jet avec mitigeur baignoire	chromé	27320000	635,00

Quick Clean · XXL Performance

- comprenant : douche de tête, douchette, thermostatique bain/douche, flexible de douche, curseur
- douche de tête Crometta S 240
- dimension: 240 mm
- jet Rain
- rotule: douche de tête orientable
- l'angle d'inclinaison coulissant peut être ajusté sur 45 °
- support de douchette réglage en hauteur
- tube recoupable par le bas
- longueur du bras de douche: 350 mm
- débit du jet Rain (sous 3 bars de pression): 17 l/min
- thermostatique Ecostat Comfort
- débit du remplissage de la baignoire: 20 l/min
- butée de confort à 40° C
- limiteur d'eau chaude réglable
- ne convient pas au chauffe-eau instantané
- entraxe 150 mm ± 12 mm
- ACS 18 ACC LY 730, valide jusqu'au 07.11.2023
- NF_375-M1-20-2

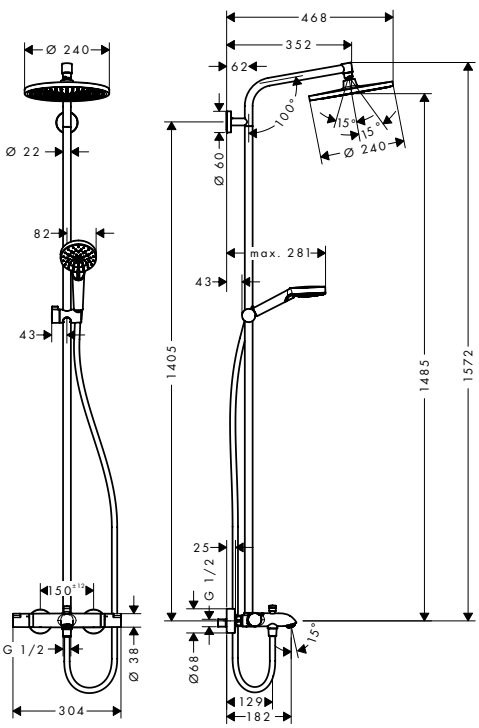

comprenant

- **Cromett S** Douche de tête 240 1jet (# 26723000)
  - ACS 16 ACC NY 351, valide jusqu'au 09.12.2021
  - NF_375-M1-20-2
- **Crometta** Douchette à main Vario (# 26330400)
  - ACS 16 ACC LY 610, valide jusqu'au 05.12.2021
  - NF_375-M1-20-2
- **Isiflex** Flexible de douche 1,60 m (# 28276XXX)
  - ACS 18 ACC NY 083, valide jusqu'au 26.03.2023
  - NF_375-M1-20-2

Les mesures des schémas techniques sont en mm.

Les spécifications techniques et les unités de mesure peuvent être sujets à des changements.

	Finition	N° article	Euro h. t.
Crometta S Showerpipe 240 1jet, mitigeur mécanique	chromé	27269000	419,00



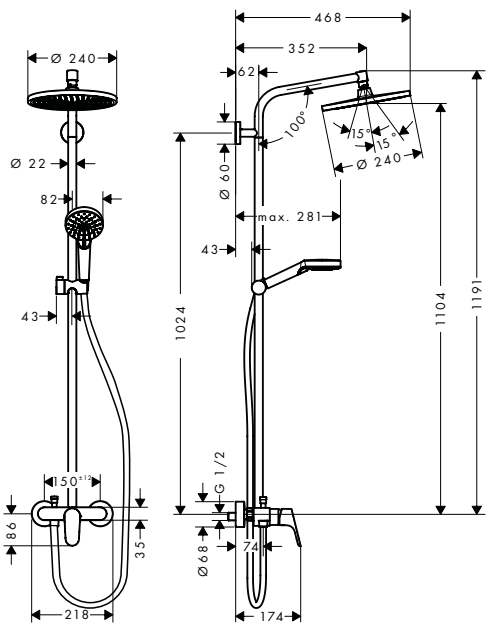

- comprenant : douche de tête, douchette, mitigeur de douche, flexible de douche, curseur
- douche de tête Crometta S 240
- dimension: 240 mm
- rotule: douche de tête orientable
- jet Rain
- l'angle d'inclinaison coulissant peut être ajusté sur 45 °
- support de douchette réglage en hauteur
- longueur du bras de douche: 350 mm
- limiteur d'eau chaude réglable
- débit du jet Rain (sous 3 bars de pression): 15 l/ min
- type de montage: installation apparente
- entraxe 150 mm ± 12 mm
- cartouche céramique
- tube recoupable par le bas
- ACS 19 ACC NY 097, valide jusqu'au 28.05.2024

comprenant

- **Crometta S** Douche de tête 240 1jet (# 26723000)
  - ACS 16 ACC NY 351, valide jusqu'au 09.12.2021
  - NF_375-M1-20-2
- **Crometta** Douchette à main Vario (# 26330400)
  - ACS 16 ACC LY 610, valide jusqu'au 05.12.2021
  - NF_375-M1-20-2
- **Isiflex** Flexible de douche 1,60 m (# 28276XXX)
  - ACS 18 ACC NY 083, valide jusqu'au 26.03.2023
  - NF_375-M1-20-2

Les mesures des schémas techniques sont en mm.

Les spécifications techniques et les unités de mesure peuvent être sujets à des changements.

	Finition	N° article	Euro h. t.
Crometta S Showerpipe 240 1jet Reno EcoSmart	chromé	27270000	408,00



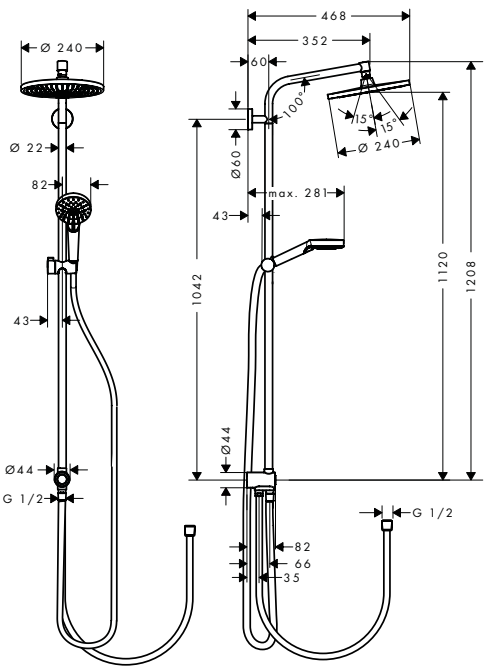

- comprenant : douche de tête, douchette, flexible de douche, curseur, coude de raccordement
- douche de tête Crometta S 240
- dimension: 240 mm
- jet Rain
- rotule: douche de tête orientable
- longueur du bras de douche: 350 mm
- l'angle d'inclinaison coulissant peut être ajusté sur 45 °
- support de douchette réglage en hauteur
- débit maximal sous 3 bars de pression: 9 l/min
- débit du jet Rain (sous 3 bars de pression): 9 l/min
- type de montage: installation apparente
- raccordement en eau: flexible Isiflex 80 cm
- tube recoupable par le bas
- ACS 17 ACC NY 321, valide jusqu'au 29.09.2022

comprenant

- **Crometta S** Douche de tête 240 1jet EcoSmart 9 l/min (# 26724000)
  - ACS 16 ACC NY 351, valide jusqu'au 09.12.2021
  - NF_375-M1-20-2
- **Crometta** Douchette à main Vario EcoSmart 9l/min (# 26332400)
  - ACS 16 ACC LY 610, valide jusqu'au 05.12.2021
  - NF_375-M1-20-2
- **Isiflex** Flexible de douche 1,60 m (# 28276XXX)
  - ACS 18 ACC NY 083, valide jusqu'au 26.03.2023
  - NF_375-M1-20-2

Les mesures des schémas techniques sont en mm.

Les spécifications techniques et les unités de mesure peuvent être sujets à des changements.

Showerpipes Crometta

	Finition	N° article	Euro h. t.



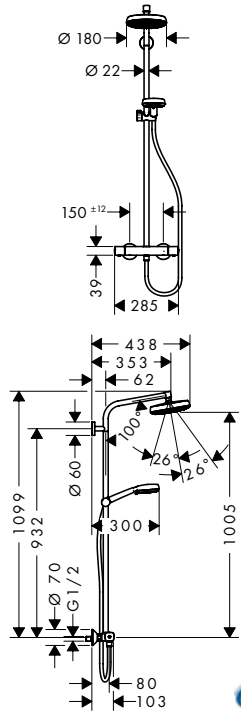

Crometta Colonne de douche 160 1jet avec mitigeur thermostatique — blanc/chromé — 27264400 — 429,00

- comprenant : douche de tête, douchette, thermostatique de douche, flexible de douche, curseur
- douche de tête Crometta 160
- dimension: 160 mm
- jet Rain
- rotule: douche de tête orientable
- l'angle d'inclinaison coulissant peut être ajusté sur 45 °
- support de douchette réglage en hauteur
- tube recoupable par le bas
- longueur du bras de douche: 350 mm
- débit maximal sous 3 bars de pression: 17 l/ min
- débit du jet Rain (sous 3 bars de pression): 17 l/ min
- thermostatique Ecostat Universal
- butée de confort à 40° C
- limiteur d'eau chaude réglable
- entraxe 150 mm ± 12 mm
- ACS 18 ACC LY 454, valide jusqu'au 26.04.2024

comprenant
- **Isiflex** Flexible de douche 1,60 m (# 28276XXX)
  - ACS 18 ACC NY 083, valide jusqu'au 26.03.2023
  - NF_375-M1-20-2

Version économie d'eau: — blanc/chromé — 27265400 — 457,00
- **Crometta** Colonne de douche 1jet EcoSmart 9 l/ min avec mitigeur thermostatique
  - ACS 18 ACC LY 454, valide jusqu'au 26.04.2024
  - NF_375-M1-20-2



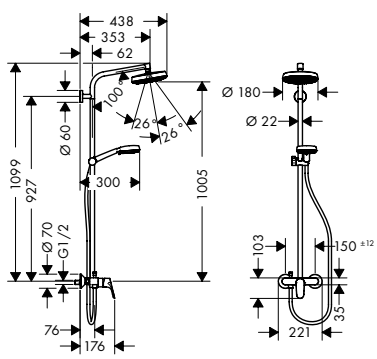

Crometta Colonne de douche 160 1jet avec mitigeur mécanique — blanc/chromé — 27266400 — 384,00

- comprenant : douche de tête, douchette, mitigeur de douche, flexible de douche, curseur
- douche de tête Crometta 160
- dimension: 160 mm
- rotule: douche de tête orientable
- jet Rain
- l'angle d'inclinaison coulissant peut être ajusté sur 45 °
- support de douchette réglage en hauteur
- longueur du bras de douche: 350 mm
- limiteur d'eau chaude réglable
- débit du jet Rain (sous 3 bars de pression): 16 l/ min
- type de montage: installation apparente
- entraxe 150 mm ± 12 mm
- cartouche céramique
- limiteur de température réglable
- tube recoupable par le bas
- ACS 19 ACC NY 097, valide jusqu'au 28.05.2024

comprenant
- **Isiflex** Flexible de douche 1,60 m (# 28276XXX)
  - ACS 18 ACC NY 083, valide jusqu'au 26.03.2023
  - NF_375-M1-20-2

Les mesures des schémas techniques sont en mm.

Duschpaneels Raindance



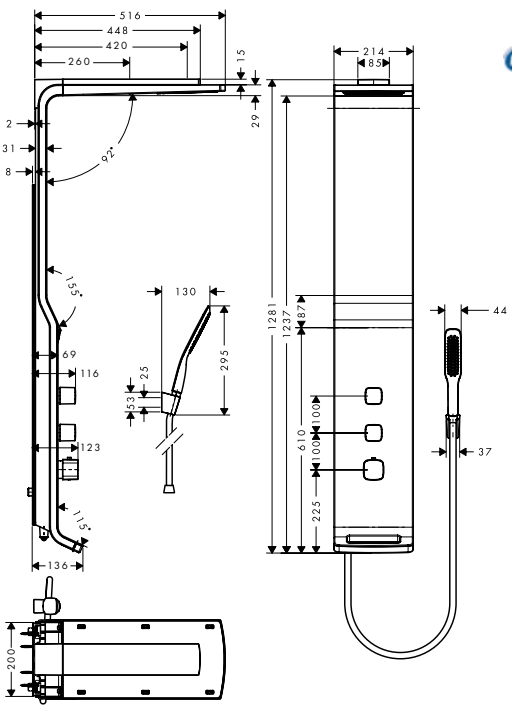

Raindance Duschpaneel Lift

- comprenant : Duschpaneel, douche de tête, douchette tube, flexible de douche, support de douche
- douche de tête Raindance S 180 Air
- dimension: 180 mm
- longueur du bras de douche: 420 mm
- réglage de la hauteur: 200 mm
- douche de tête: jet RainAir, jet lame d'eau
- débit du jet RainAir (sous 3 bars de pression): 14 l/ min
- débit du jet lame d'eau (sous 3 bars de pressions): 17 l/ min
- Pression: min. 2,2 bar/ max. 10 bar
- protection anti-brûlure à 40°
- limiteur d'eau chaude réglable
- avec alimentation d'eau isolée
- entraxe: 150 mm ± 12 mm
- lieu de montage: murale
- type de montage: installation apparente
- convient au chauffe-eau instantané
- ACS 19 ACC NY 269, valide jusqu'au 22.10.2024

comprenant

- **PuraVida** Douchette à main micro 120 1jet (# 28558XXX)
  - ACS 18 ACC NY 461, valide jusqu'au 17.12.2023
- Porter'S. Support mural (# 28331000)
- **Isiflex** Flexible de douche 1,60 m (# 28276XXX)
  - ACS 18 ACC NY 083, valide jusqu'au 26.03.2023
  - NF_375-M1-20-2

Finition	N° article	Euro h. t.
chromé mat	27008000	2.299,00
blanc/chromé	27008400	2.299,00

Air Power | Quick Clean | XXL Performance

Les mesures des schémas techniques sont en mm.

Les spécifications techniques et les unités de mesure peuvent être sujets à des changements.

Rob. thermostatique et robinets d’arrêt



Thermostatiques apparents et combis Page 236



Thermostatiques encastrés Page 250





Mitigeurs thermostatiques apparents hansgrohe

Aperçu des mitigeurs thermostatiques apparents

		ShowerTablet® Select		**Ecostat® Select**	**Ecostat® E**
					
		ShowerTablet® Select Thermostatique bain/douche 700	ShowerTablet® Select Thermostatique bain/douche 300	Ecostat Select® Thermostatique bain/douche	Ecostat® E Thermostatique bain/douche
Versions	Standard	13183, -000, -400	13151, -000, -400	13141, -000, -400	15774, -000
	Débit bec déverseur (l/min variante standard)	20 l/min	20 l/min	20 l/min	18.6 l/min
Caractéristiques	Fermeture de sécurité à 40 °C	■	■	■	■
	Limitation de température réglable	■	■	■	■
	Touche EcoStop				■
	Commande de la sortie	Select	Select	Tourner	Tourner
	Tablette	■	■	■	
	Raccord encastré pour une fonction supplémentaire				
Technologies	Select	■	■		
	CoolContact	■	■	■	■
	AirPower	■	■	■	
	QuickClean	■	■	■	■
					
		ShowerTablet® Select Thermostatique 700 Universal	ShowerTablet® Select Thermostatique de douche 300	Ecostat Select® Thermostatique de douche	Ecostat® E Thermostatique de douche
Versions	Standard	13184, -000, -400	13171, -000, -400	13161, -000, -400	15773, -000
Caractéristiques	Fermeture de sécurité à 40 °C	■	■	■	■
	Limitation de température réglable	■	■	■	■
	Touche EcoStop		■	■	■
	Commande de la sortie	Select	Select	Tourner	Tourner
	Tablette	■	■	■	
	Raccord encastré pour une fonction supplémentaire	■			
Technologies	Select	■	■		
	CoolContact	■	■	■	■

■ Disponible

Ecostat®

		
Ecostat® Thermostatique bain/douche Comfort	Ecostat® Thermostatique bain/douche Universal	Ecostat® Thermostatique bain/ douche1001 CL
13114, -000, -140, -340, -670, -700, -990	13123, -000	13201, -000
23 l/min	20 l/min	20 l/min
■	■	■
■	■	■
Tourner	Tourner	Tourner
■	■	■
■	■	

		
Ecostat® Thermostatique de douche Comfort	Ecostat® Thermostatique de douche Universal	Ecostat® Thermostatique de douche 1001 CL
13116, -000, -140, -340, -670, -700, -990	13122, -000	13211, -000
■	■	■
■	■	■
■	■	■
Tourner	Tourner	Tourner

Tous les débits indiqués sont valables pour une pression de **0,3 MPa** (3 bar)

Mitigeurs thermostatiques encastrés hansgrohe

Aperçu des mitigeurs thermostatiques encastrés

		PuraVida®	**RainSelect®**		**ShowerSelect® Verre**
					
Versions	Surface en verre			■	■
	Variante avec support mural universel incl.			■	
Thermostatique	Solution thermostatique pour 1 fonction				15737, -400, -600
	Solution thermostatique pour 2 fonctions	15771, -000, -400	15380, -000, -140, -340, -670, -700, -990	15355, -000, -400, -600 15359, -000, -400, -600	15738, -400, -600
	Solution thermostatique pour 3 fonctions	15777, -000	15381, -000, -700	15356, -000, -400, -600	15736, -400, -600 + 15734, -400, -600
	Solution thermostatique pour 4 fonctions		15382, -000, -140, -340, -670, -700, -990	15357, -000, -400, -600	15736, -400, -600 + 15735, -400, -600
	Solution thermostatique pour 5 fonctions		15384, -000, -700	15358, -000, -400, -600	
Mitigeur	Solution de mitigeur pour 1 fonction				
	Solution de mitigeur pour 2 fonctions				
Caractéristiques	Fermeture de sécurité à 40 °C	■	■	■	■
	Limitation de température réglable	■	■	■	■
	Commande des sorties	Tourner	Select	Select	Select
	iBox universal	■			■

■ Disponible

ShowerSelect®	**ShowerSelect® S**	**Ecostat® Square**	**Ecostat® E**	**Ecostat® S**
				
■				
15762, -000	15744, -000	15712, -000	15707, -000	15757, -000
15763, -000, -140, -340, -670, -700, -990	15743, -000, -140, -340, -670, -700, -990 15765, -000	15714, -000, -140, -340, -670, -700, -990	15708, -000	15758, -000, -140, -340, -670, -700, -990
15764, -000 + 15760, -000	15745, -000 + 15741, -000		15706, -000 15705, -000	15755, -000 15756, -000
15764, -000 + 15761, -000	15745, -000 + 15742, -000			
15767, -000	15747, -000			
15768, -000	15748, -000			
■	■	■	■	■
■	■	■	■	■
Select	Select	Tourner	Tourner	Tourner
■	■	■	■	■

Tous les débits indiqués sont valables pour une pression de **0,3 MPa** (3 bar)

Sets de finition encastrés hansgrohe pour montage sur l'iBox® universal

Installation encastrée aperçu des fonctions





1 FONCTION



Thermostatique ShowerSelect



ShowerSelect
Mitigeur thermostatique
15762, -000
Surface Glass
15737, -400, -600

Mitigeur ShowerSelect



ShowerSelect
Mitigeur mécanique
15767, -000

Thermostatique Ecostat



Ecostat
Mitigeur thermostatique
pour 1 fonction
15712, -000



Ecostat E
Mitigeur
thermostatique
15707, -000

Thermostatique ShowerSelect



ShowerSelect S
Mitigeur thermostatique
15744, -000

Mitigeur ShowerSelect



ShowerSelect S
Mitigeur mécanique
15747, -000

Thermostatique Ecostat



Ecostat S
Mitigeur thermostatique
15757, -000

Avec la gamme complète de solutions encastrées hansgrohe, pour une à quatre fonctions, vous saurez satisfaire toutes les exigences et tous les budgets de vos clients. Il est même possible de choisir le mode de commande, par rotation de la poignée ou pression de bouton, des douches et douchettes et des types de jets. De plus, vos clients ont le libre choix en matière d'aménagement : ShowerSelect est en effet désormais disponible avec mitigeur mécanique et dans une forme plus ronde. Les thermostatiques Ecostat sont disponibles au design cylindrique, carré ou Softcube. Les possibilités d'installation, pour une intégration harmonieuse dans la salle de bains, sont nombreuses.



2 FONCTIONS



Thermostatique ShowerSelect



ShowerSelect
Mitigeur thermostatique
#15763, -000
Surface Glass
#15738, -400, -600



ShowerSelect
Mitigeur thermostatique
avec 2 fonctions et fixfit porter intégré
#15765, -000

Mitigeur ShowerSelect



ShowerSelect
Mitigeur mécanique
#15768, -000

Thermostatique Ecostat



Ecostat
Mitigeur thermostatique
pour 2 fonctions
#15714, -000



Ecostat E
Mitigeur thermostatique
#15708, -000

Thermostatique ShowerSelect



ShowerSelect S
Mitigeur thermostatique
#15743, -000

Mitigeur ShowerSelect



ShowerSelect S
Mitigeur mécanique
#15748, -000

Thermostatique Ecostat



Ecostat S
Mitigeur thermostatique
#15758, -000

Sets de finition encastrés hansgrohe pour montage sur l'iBox® universal



3 FONCTIONS



ShowerSelect



ShowerSelect
Robinet d'arrêt
15764, -000



ShowerSelect
Mitigeur thermostatique haut débit
15760, -000

Thermostatique Ecostat



iControl E
Robinet d'arrêt
15777, -000



Ecostat E
Mitigeur thermostatique haut débit
15706, -000
Mitigeur thermostatique
15705, -000 (sans ill.)

ShowerSelect



ShowerSelect S
Robinet d'arrêt
15745, -000



ShowerSelect S
Mitigeur thermostatique haut débit
15741, -000

Thermostatique Ecostat



Trio®/Quattro S
Robinet d'arrêt/inverseur
15932, -000



Ecostat S
Mitigeur thermostatique haut débit
15756, -000
Mitigeur thermostatique
15755, -000 (sans ill.)



Robinet d'arrêt S
15972, -000



4 FONCTIONS



ShowerSelect



ShowerSelect
Robinet d'arrêt
15764, -000



ShowerSelect
Mitigeur thermostatique haut débit
avec robinet d'arrêt
15761, -000

Thermostatique Ecostat



iControl E
Robinet d'arrêt
15777, -000



Ecostat E
Mitigeur thermostatique haut débit
15706, -000



Robinet d'arrêt E
15978, -000

ShowerSelect



ShowerSelect S
Robinet d'arrêt
15745, -000



ShowerSelect S
Mitigeur thermostatique haut débit
avec robinet d'arrêt
15742, -000

Thermostatique Ecostat



Trio/Quattro S
Robinet d'arrêt/inverseur
15932, -000



Robinet d'arrêt S
15972, -000



Ecostat S
Mitigeur thermostatique haut débit
15756, -000



Robinet d'arrêt S
15972, -000

Mitigeurs thermostatiques et Combis

	Finition	N° article	Euro h. t.



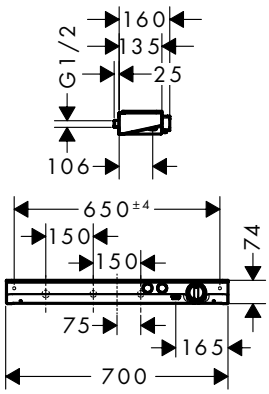

ShowerTablet Select
Thermostatique douche 700
avec 2 sorties

chromé	13184000	1.118,00
blanc/chromé	13184400	1.118,00

Cool Contact · Select

- 2 sorties = 2 fonctions
- utilisation simultanée des 2 sorties
- entraxe: 150 mm
- Débit du raccordement de la douchette sous 3 bar: 14 l/ min
- débit de sortie supérieure: 28 l/ min
- mécanisme Push marche/arrêt, cartouche thermostatique BTC haut débit
- butée de confort à 40° C
- limiteur de température réglable
- avec alimentation d'eau isolée
- clapet anti-retour intégré
- avec silencieux
- matériau des poignées: métallique
- tablette en verre sécurit
- 2 variantes pour la surface de la tablette : -000 = verre miroir ou -400 = verre blanc
- possibilité de contrôler une douche externe ou un remplissage de baignoire par raccordement encastré G ½
- type de raccordement: ½"
- filtre inclus
- Le thermostatique est livré avec les boutons Rain large et douchette à main
- ACS 16 ACC NY 423, valide jusqu'au 17.01.2022

Options:

· **Rainmaker Select** Douche de tête 460 1jet avec raccord plafond	blanc/chromé	24002400	1.476,00
	noir/chromé	24002600	1.476,00
· **Rainmaker Select** Douche de tête 460 1jet avec bras de douche	blanc/chromé	24003400	1.578,00
	noir/chromé	24003600	1.578,00



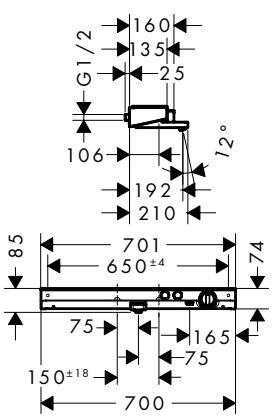

ShowerTablet Select
Thermostatique bain/ douche 700

chromé	13183000	1.323,00
blanc/chromé	13183400	1.323,00

Cool Contact · Select · Air Power · Quick Clean

- Longueur 192 mm
- 2 sorties = 2 fonctions
- utilisation simultanée des 2 sorties
- entraxe: 150 ± 18 mm
- débit du bec déverseur sous 3 bars: 20 l/ min
- débit de la douchette sous 3 bars: 15 l/ min
- mécanisme Push marche/arrêt, cartouche thermostatique BTC haut débit
- pression minimum en fonctionnement: 1 bar
- pression maximum en fonctionnement: 10 bars
- butée de confort à 40° C
- limiteur de température réglable
- avec alimentation d'eau isolée
- clapet anti-retour intégré
- avec silencieux
- matériau des poignées: métallique
- tablette en verre sécurit
- 2 variantes pour la surface de la tablette : -000 = verre miroir ou -400 = verre blanc
- type de raccordement: ½"
- filtre inclus
- Le thermostatique est livré avec les boutons douchette à main et baignoire
- ACS 16 ACC NY 423, valide jusqu'au 17.01.2022

Les mesures des schémas techniques sont en mm.

Les spécifications techniques et les unités de mesure peuvent être sujets à des changements.



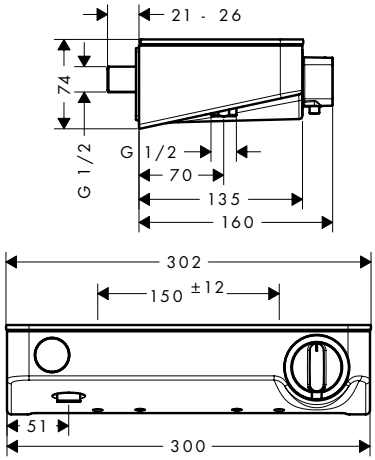

	Finition	N° article	Euro h. t.
ShowerTablet Select Thermostatique douche 300	chromé blanc/chromé	13171000 13171400	470,00 470,00





- 1 sortie = 1 fonction
- entraxe: 150 mm ± 12 mm
- Débit du raccordement de la douchette sous 3 bar: 14 l/min
- cartouche thermostatique SMTC, mécanisme Push marche/arrêt
- butée de confort à 40° C
- limiteur de température réglable
- avec alimentation d'eau isolée
- clapet anti-retour intégré
- avec silencieux
- matériau des poignées: métallique
- tablette en verre sécurit
- 2 variantes pour la surface de la tablette : -000 = verre miroir ou -400 = verre blanc
- dans le cas d'une installation existante en G ¾, l'adaptateur réf. 02026000 doit être utilisé
- type de raccordement: ½"
- filtre inclus
- Le thermostatique est livré avec le bouton douchette à main
- ACS 18 ACC LY 876, valide jusqu'au 25.02.2024

Options:

· Adapteur Ecostat Select sur raccord S 3/4" · ACS 19 ACC LY 499, valide jusqu'au 07.01.2024	chromé	02026000	34,00

Les mesures des schémas techniques sont en mm.

Les spécifications techniques et les unités de mesure peuvent être sujets à des changements.

	Finition	N° article	Euro h. t.
ShowerTablet Select Thermostatique bain/ douche 300	chromé blanc/chromé	13151000 13151400	600,00 600,00



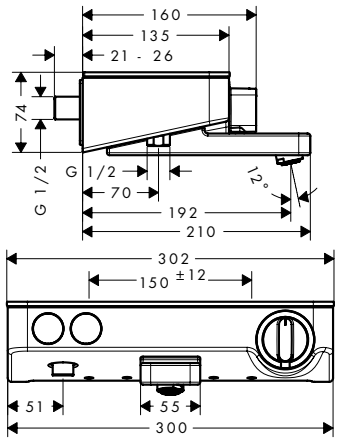

- Longueur 192 mm
- 2 sorties = 2 fonctions
- utilisation simultanée des 2 sorties
- entraxe: 150 mm ± 12 mm
- débit du bec déverseur sous 3 bars: 20 l/ min
- débit de la douchette sous 3 bars: 16 l/ min
- cartouche thermostatique SMTC, mécanisme Push marche/arrêt
- pression minimum en fonctionnement: 1 bar
- pression maximum en fonctionnement: 10 bars
- butée de confort à 40° C
- limiteur de température réglable
- avec alimentation d'eau isolée
- clapet anti-retour intégré
- avec silencieux
- matériau des poignées: métallique
- tablette en verre sécurit
- 2 variantes pour la surface de la tablette : -000 = verre miroir ou -400 = verre blanc
- dans le cas d'une installation existante en G ¾, l'adaptateur réf. 02026000 doit être utilisé
- type de raccordement: ½"
- filtre inclus
- Le thermostatique est livré avec les boutons douchette à main et baignoire
- ACS 18 ACC LY 876, valide jusqu'au 25.02.2024

Options:

· Adapteur Ecostat Select sur raccord S 3/4" · ACS 19 ACC LY 499, valide jusqu'au 07.01.2024	chromé	02026000	34,00



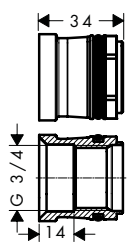

Adapteur Ecostat Select sur raccord S 3/4"	chromé	02026000	34,00

- type d'installation: montage apparent
- Adaptateur pour installation sur raccords existants G ½ x G ¾
- dimension du raccordement Raccordement 3/4"
- ACS 19 ACC LY 499, valide jusqu'au 07.01.2024

Les mesures des schémas techniques sont en mm.

Les spécifications techniques et les unités de mesure peuvent être sujets à des changements.



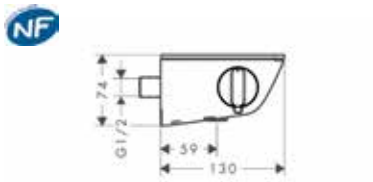

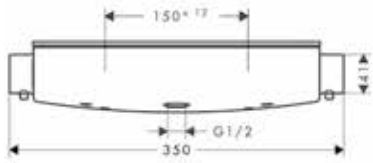

	Finition	N° article	Euro h. t.
Ecostat Select Mitigeur Thermostatique douche	chromé blanc/chromé	13161000 13161400	355,00 355,00

Cool Contact

- 1 sortie = 1 fonction
- Contrôle du débit pour 1 sortie
- entraxe: 150 mm ± 12 mm
- Le bouton Ecostop limite la consommation à 10l/mim
- Débit du raccordement de la douchette sous 3 bar: 12 l/min
- cartouche thermostatique SMTC, mécanisme céramique 180°
- butée de confort à 40° C
- limiteur de température réglable
- avec alimentation d'eau isolée
- clapet anti-retour intégré
- avec silencieux
- tablette en verre sécurit
- dans le cas d'une installation existante en G ¾, l'adaptateur réf. 02026000 doit être utilisé
- 2 variantes pour la surface de la tablette : -000 = verre miroir ou -400 = verre blanc
- type de raccordement: raccords S
- E2, C3, A2, U3
- filtre inclus
- ACS 19 ACC NY 059, valide jusqu'au 19.02.2024
- NF_375-M1-20-2

Options:

· Adapteur Ecostat Select sur raccord S 3/4" · ACS 19 ACC LY 499, valide jusqu'au 07.01.2024	chromé	02026000	34,00

Les mesures des schémas techniques sont en mm.

Les spécifications techniques et les unités de mesure peuvent être sujets à des changements.



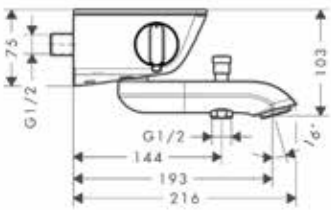

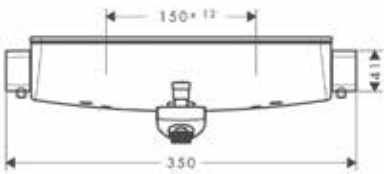

	Finition	N° article	Euro h. t.
Ecostat Select Mitigeur Thermostatique bain/ douche	chromé	13141000	435,00
	blanc/chromé	13141400	435,00

Cool Contact · Air Power · Quick Clean

- Longueur 193 mm
- 2 sorties = 2 fonctions
- entraxe: 150 mm ± 12 mm
- débit du bec déverseur sous 3 bars: 20 l/ min
- débit de la douchette sous 3 bars: 12 l/ min
- cartouche thermostatique SMTC, mécanisme céramique 180°
- pression minimum en fonctionnement: 1 bar
- pression maximum en fonctionnement: 10 bars
- butée de confort à 40° C
- limiteur de température réglable
- avec alimentation d'eau isolée
- sécurité contre le retour de l'eau
- avec silencieux
- matériau des poignées: métallique
- tablette en verre sécurit
- dans le cas d'une installation existante en G ¾, l'adaptateur réf. 02026000 doit être utilisé
- 2 variantes pour la surface de la tablette : -000 = verre miroir ou -400 = verre blanc
- type de raccordement: raccords S
- E3/1, C3, A2, U3
- filtre inclus
- ACS 19 ACC NY 059, valide jusqu'au 19.02.2024
- NF_375-M1-20-2

Options:

· Adapteur Ecostat Select sur raccord S 3/4" · ACS 19 ACC LY 499, valide jusqu'au 07.01.2024	chromé	02026000	34,00

Les mesures des schémas techniques sont en mm.

Les spécifications techniques et les unités de mesure peuvent être sujets à des changements.



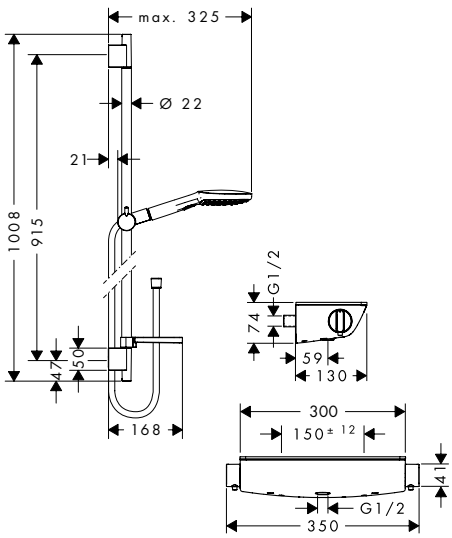

	Finition	N° article	Euro h. t.
Raindance Select E Combi douche E 120 3jet avec barre 90 cm/Ecostat Select	chromé	27039000	497,00
· comprenant : douchette, thermostatique de douche, barre de douche, curseur, porte-savon, flexible de douche · type de jet douche de tête: jet Rain, jet RainAir, jet Whirl · changement de jet via le bouton Select · écrou tournant côté douchette évitant la torsion du flexible · Angle d'inclinaison du curseur 90°, pivote de gauche à droite et de haut en bas · débit: 15 l/ min sous 3 bars de pression · dans le cas d'une installation existante en G ¾, l'adaptateur réf. 02026000 doit être utilisé			
comprenant			
· **Ecostat Select** Mitigeur Thermostatique douche (# 13161XXX) · ACS 19 ACC NY 059, valide jusqu'au 19.02.2024 · NF_375-M1-20-2 · **Raindance Select E** Set de douche 120 3jet avec barre Unica'S puro 90 cm et porte-savon (# 26621XXX)			
autres dimensions			
· **Raindance Select E** Combi douche E 120 3jet avec barre 65 cm/Ecostat Select	chromé blanc/chromé	27038000 27038400	490,00 490,00
Options:			
· Adapteur Ecostat Select sur raccord S 3/4" · ACS 19 ACC LY 499, valide jusqu'au 07.01.2024	chromé	02026000	34,00

Les mesures des schémas techniques sont en mm.

Les spécifications techniques et les unités de mesure peuvent être sujets à des changements.

	Finition	N° article	Euro h. t.



Raindance Select S Combi douche S 150 3jet avec barre 90 cm/Ecostat Select

- comprenant : douchette, thermostatique de douche, barre de douche, curseur, porte-savon, flexible de douche
- type de jet douche de tête: jet RainAir, jet CaresseAir, jet Mix
- changement de jet via le bouton Select
- écrou tournant côté douchette évitant la torsion du flexible
- Angle d'inclinaison du curseur 90°, pivote de gauche à droite et de haut en bas
- débit: 16 l/min sous 3 bars de pression
- dans le cas d'une installation existante en G ¾, l'adaptateur réf. 02026000 doit être utilisé

chromé	27037000	532,00
blanc/chromé	27037400	532,00

Cool Contact · Select · Air Power · Quick Clean · XXL Performance

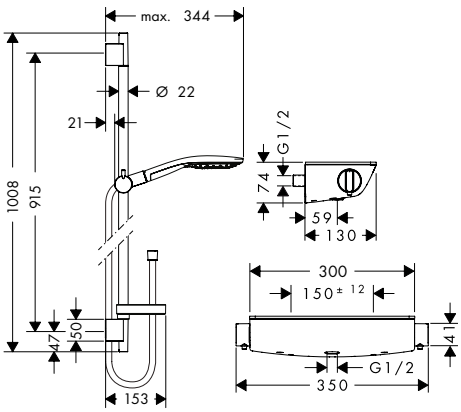

comprenant

- **Ecostat Select** Mitigeur Thermostatique douche (# 13161XXX)
  - ACS 19 ACC NY 059, valide jusqu'au 19.02.2024
  - NF_375-M1-20-2
- **Raindance Select S** Set de douche 150 3jet avec barre Unica'S puro 90 cm et porte-savon (# 27803XXX)

autres dimensions

· **Raindance Select S** Combi douche S 150 3jet avec barre 65 cm/Ecostat Select	chromé blanc/chromé	27036000 27036400	515,00 515,00

Options:

· Adapteur Ecostat Select sur raccord S 3/4" · ACS 19 ACC LY 499, valide jusqu'au 07.01.2024	chromé	02026000	34,00



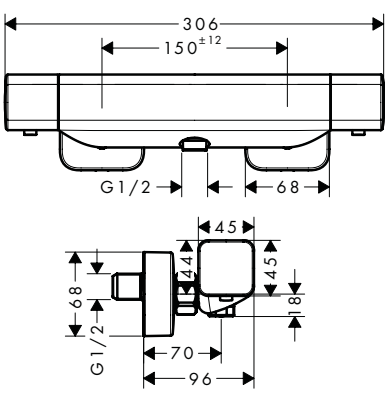

Ecostat E Mitigeur Thermostatique douche

chromé	15773000	285,00

Cool Contact

- 1 sortie = 1 fonction
- entraxe: 150 mm ± 12 mm
- le bouton EcoStop limite la consommation d'eau à 9 l/min
- cartouche thermostatique SMTC
- butée de confort à 40° C
- limiteur de température réglable
- clapet anti-retour intégré
- avec silencieux
- Convient au chauffe-eau instantané
- matériau des poignées: métallique
- type de raccordement: raccords S
- filtre inclus
- ACS 19 ACC NY 059, valide jusqu'au 19.02.2024

Les mesures des schémas techniques sont en mm.

Les spécifications techniques et les unités de mesure peuvent être sujets à des changements.

	Finition	N° article	Euro h. t.

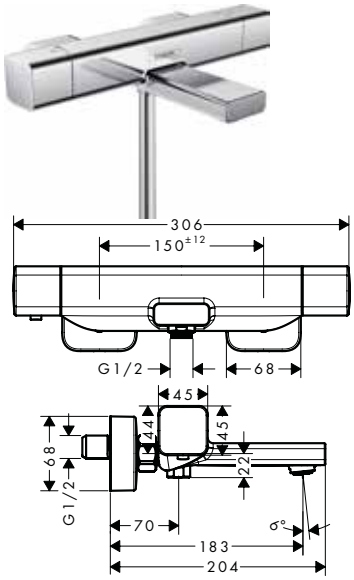

Ecostat E Mitigeur Thermostatique bain/douche

- 2 sorties = 2 fonctions
- entraxe: 150 mm ± 12 mm
- bouton EcoStop: le bouton EcoStop limite la consommation d'eau à 9 l/min
- débit du bec déverseur sous 3 bars: 18,6 l/min
- débit de la douchette sous 3 bars: 15,4 l/min
- cartouche thermostatique SMTC
- pression minimum en fonctionnement: 1 bar
- pression maximum en fonctionnement: 10 bars
- butée de confort à 40° C
- limiteur de température réglable
- clapet anti-retour intégré
- avec silencieux
- matériau des poignées: métallique
- type de raccordement: raccords S
- filtre inclus
- ACS 19 ACC NY 059, valide jusqu'au 19.02.2024

chromé	15774000	350,00

Cool Contact · Quick Clean



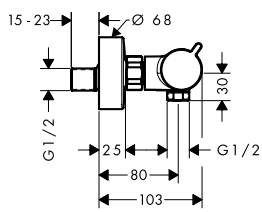

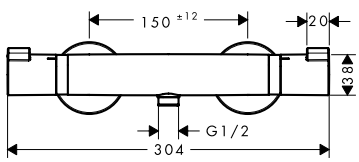

Ecostat Comfort C3 Mitigeur Thermostatique douche

- 1 sortie = 1 fonction
- entraxe: 150 mm ± 12 mm
- Le bouton Ecostop limite la consommation à 10l/mim
- Débit du raccordement de la douchette sous 3 bar: 17 l/min
- cartouche thermostatique SMTC, mécanisme céramique 180°
- butée de confort à 40° C
- limiteur de température réglable
- clapet anti-retour intégré
- avec silencieux
- matériau des poignées: métallique
- type de raccordement: raccords S
- E1, C3, A3, U3
- filtre inclus
- ACS 19 ACC NY 086, valide jusqu'au 19.05.2024
- NF_375-M1-20-2

chromé	13137000	225,00

Eco Smart

variantes

Ecostat Comfort Mitigeur Thermostatique douche
- ACS 19 ACC LY 061, valide jusqu'au 06.03.2024
- NF_375-M1-20-2

chromé	13116000	225,00
bronze brossé	13116140	367,00
noir chromé brossé	13116340	367,00
noir mat	13116670	344,00
blanc mat	13116700	344,00
aspect doré poli	13116990	367,00

Les mesures des schémas techniques sont en mm.

Les spécifications techniques et les unités de mesure peuvent être sujets à des changements.

	Finition	N° article	Euro h. t.



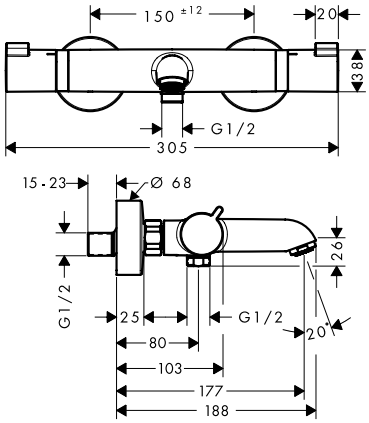

Ecostat Comfort C3 Mitigeur Thermostatique bain/douche

chromé — 13138000 — 285,00

- Longueur 178 mm
- 2 sorties = 2 fonctions
- entraxe: 150 mm ± 12 mm
- bouton EcoStop: Le bouton Ecostop limite la consommation à 10l/mim
- débit du bec déverseur sous 3 bars: 23 l/min
- débit de la douchette sous 3 bars: 15 l/min
- robinet d'arrêt/inverseur, cartouche thermostatique SMTC
- pression minimum en fonctionnement: 1 bar
- pression maximum en fonctionnement: 10 bars
- butée de confort à 40° C
- limiteur de température réglable
- clapet anti-retour intégré
- avec silencieux
- matériau des poignées: métallique
- type de raccordement: raccords S
- E3/1, C3, A2, U3
- filtre inclus
- ACS 19 ACC NY 085, valide jusqu'au 15.05.2024
- NF_375-M1-20-2

variantes

Ecostat Comfort Mitigeur Thermostatique bain/douche	chromé	13114000	285,00
	bronze brossé	13114140	469,00
	noir chromé brossé	13114340	469,00
	noir mat	13114670	441,00
	blanc mat	13114700	441,00
	aspect doré poli	13114990	469,00

- ACS 19 ACC NY 085, valide jusqu'au 15.05.2024
- NF_375-M1-20-2



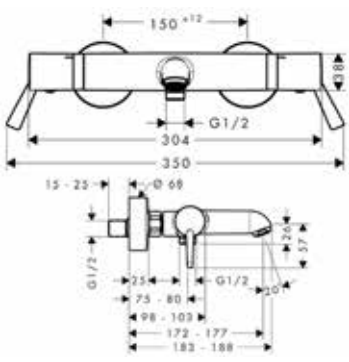

Ecostat Comfort Care Thermostatique bain/douche

chromé — 13115000 — 297,00

- avec poignée extra longue
- Longueur 172 mm - 177 mm
- 2 sorties = 2 fonctions
- entraxe: 150 mm ± 12 mm
- débit du bec déverseur sous 3 bars: 23 l/min
- débit de la douchette sous 3 bars: 15 l/min
- cartouche thermostatique SMTC, robinet d'arrêt/inverseur
- pression minimum en fonctionnement: 1 bar
- pression maximum en fonctionnement: 10 bars
- butée de confort à 40° C
- limiteur de température réglable
- clapet anti-retour intégré
- avec silencieux
- matériau des poignées: métallique
- type de raccordement: raccords S
- E3/1, C3, A2, U3
- filtre inclus
- ACS 19 ACC NY 085, valide jusqu'au 15.05.2024
- NF_375-M1-20-2

Les mesures des schémas techniques sont en mm.

Les spécifications techniques et les unités de mesure peuvent être sujets à des changements.

	Finition	N° article	Euro h. t.



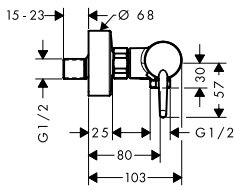

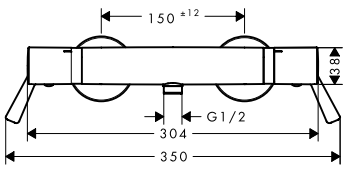

Ecostat Comfort Care Thermostatique douche

chromé | 13117000 | 236,00

- avec poignée extra longue
- 1 sortie = 1 fonction
- entraxe: 150 mm ± 12 mm
- Débit du raccordement de la douchette sous 3 bar: 17 l/ min
- cartouche thermostatique SMTC, mécanisme céramique 180°
- butée de confort à 40° C
- limiteur de température réglable
- clapet anti-retour intégré
- avec silencieux
- matériau des poignées: métallique
- type de raccordement: raccords S
- E1, C3, A3, U3
- filtre inclus
- ACS 19 ACC LY 061, valide jusqu'au 06.03.2024
- NF_375-M1-20-2



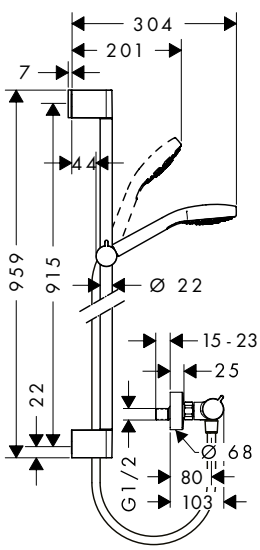

Croma Select E Combi douche Vario avec barre 90 cm / Ecostat Comfort

blanc/chromé | 27082400 | 309,00

- comprenant : douchette, thermostatique de douche, barre de douche, curseur, flexible de douche
- type de jet douche de tête: jet Rain, jet Turbo Rain, jet IntenseRain
- changement de jet via le bouton Select
- écrou tournant côté douchette évitant la torsion du flexible
- l'angle d'inclinaison coulissant peut être ajusté sur 45 °
- débit: 15 l/ min sous 3 bars de pression

comprenant

- **Croma Select E** Set de douche Vario avec barre Unica'Croma 90 cm (# 26592400)
- **Ecostat** Comfort Mitigeur Thermostatique douche (# 13116XXX)
  - ACS 19 ACC LY 061, valide jusqu'au 06.03.2024
  - NF_375-M1-20-2

autres dimensions

- **Croma Select E** Combi douche Vario avec barre 65cm / Ecostat Comfort — blanc/chromé | 27081400 | 295,00

Les mesures des schémas techniques sont en mm.

Les spécifications techniques et les unités de mesure peuvent être sujets à des changements.

	Finition	N° article	Euro h. t.



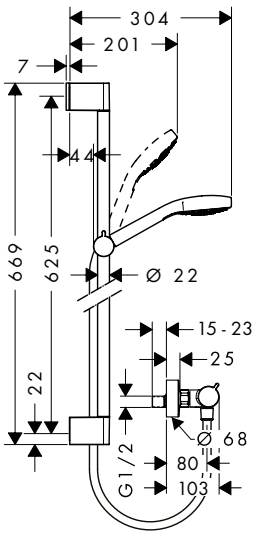

Croma Select S Combi douche Vario avec barre 65 cm / Ecostat Comfort

blanc/chromé — 27013400 — 295,00

Select · Quick Clean · XXL Performance

- comprenant : douchette, thermostatique de douche, barre de douche, curseur, flexible de douche
- type de jet douche de tête: jet Rain, jet Turbo Rain, jet IntenseRain
- changement de jet via le bouton Select
- écrou tournant côté douchette évitant la torsion du flexible
- l'angle d'inclinaison coulissant peut être ajusté sur 45 °
- débit: 15 l/min sous 3 bars de pression

comprenant

- **Croma Select S** Set de douche Vario avec barre Unica'Croma 65 cm (# 26562400)
  - ACS 19 ACC NY 347, valide jusqu'au 08.11.2024
  - NF_375-M1-20-2
- **Ecostat** Comfort Mitigeur Thermostatique douche (# 13116XXX)
  - ACS 19 ACC LY 061, valide jusqu'au 06.03.2024
  - NF_375-M1-20-2

autres dimensions

- **Croma Select S** Combi douche Vario avec barre 90 cm / Ecostat Comfort — blanc/chromé — 27014400 — 309,00



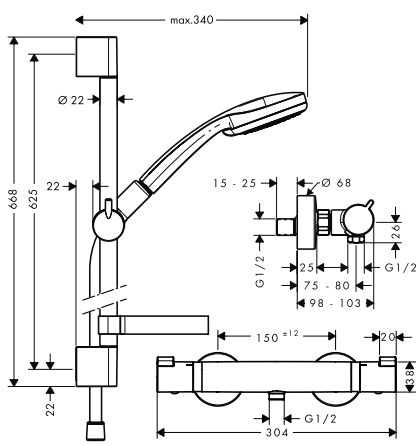

Croma 100 Combi Multi avec barre 90 cm / Ecostat Comfort

chromé — 27085000 — 334,00

Quick Clean

- comprenant : douchette, thermostatique de douche, barre de douche, curseur, porte-savon, flexible de douche
- type de jet douche de tête: jet Rain, jet MonoRain, jet massage
- changement de jet en tournant l'extrémité de la douchette
- écrou tournant côté douchette évitant la torsion du flexible
- Angle d'inclinaison du curseur 90°, pivote de gauche à droite et de haut en bas
- débit: 17 l/min sous 3 bars de pression

comprenant

- **Croma 100** Set de douche Multi avec barre Unica'C 90 cm et porte-savon (# 27774000)
- **Ecostat** Comfort Mitigeur Thermostatique douche (# 13116XXX)
  - ACS 19 ACC LY 061, valide jusqu'au 06.03.2024
  - NF_375-M1-20-2

autres dimensions

- **Croma 100** Combi Multi avec barre 65 cm / Ecostat Comfort — chromé — 27086000 — 328,00

Options:

- Cale de compensation 7 mm — chromé — 97450000 — 12,00

Les mesures des schémas techniques sont en mm.

Les spécifications techniques et les unités de mesure peuvent être sujets à des changements.

	Finition	N° article	Euro h. t.



Croma 100 Combi douche Vario avec barre 90 cm / Ecostat Comfort

· comprenant : douchette, thermostatique de douche, barre de douche, curseur, porte-savon, flexible de douche
· type de jet douche de tête: jet normal, jet Rain, jet massage, jet shampooing
· changement de jet en tournant l'extrémité de la douchette
· écrou tournant côté douchette évitant la torsion du flexible
· Angle d'inclinaison du curseur 90°, pivote de gauche à droite et de haut en bas
· débit: 18 l/ min sous 3 bars de pression

chromé | 27035000 | 323,00

Quick Clean | XXL Performance

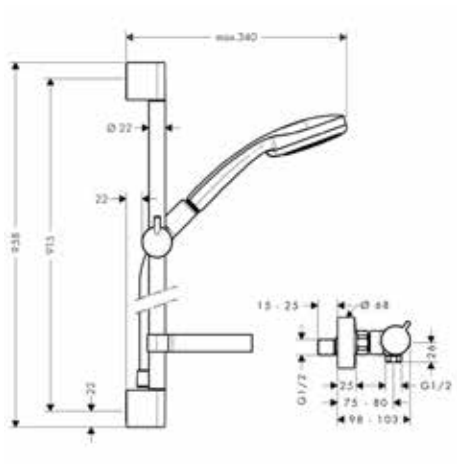

comprenant
· **Croma 100** Set de douche Vario avec barre Unica'C 90 cm et porte-savon (# 27771000)
· **Ecostat** Comfort Mitigeur Thermostatique douche (# 13116XXX)
  · ACS 19 ACC LY 061, valide jusqu'au 06.03.2024
  · NF_375-M1-20-2

autres dimensions
· **Croma 100** Combi douche Vario avec barre 65 cm / Ecostat Comfort — chromé | 27034000 | 318,00

Version économie d'eau:
· **Croma 100** Combi douche Vario EcoSmart avec barre 90 cm / Ecostat Comfort — chromé | 27033000 | 326,00

Options:
· Cale de compensation 7 mm — chromé | 97450000 | 12,00



Croma 100 Combi douche Vario avec barre 65 cm / Ecostat Comfort

· comprenant : douchette, thermostatique de douche, barre de douche, curseur, porte-savon, flexible de douche
· type de jet douche de tête: jet normal, jet Rain, jet massage, jet shampooing
· changement de jet en tournant l'extrémité de la douchette
· écrou tournant côté douchette évitant la torsion du flexible
· Angle d'inclinaison du curseur 90°, pivote de gauche à droite et de haut en bas
· débit: 18 l/ min sous 3 bars de pression

chromé | 27034000 | 318,00

Quick Clean | XXL Performance

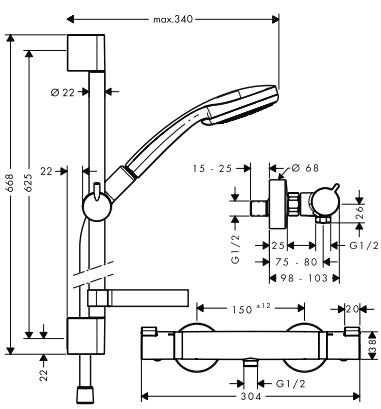

comprenant
· **Croma 100** Set de douche Vario avec barre Unica'C 65 cm et porte-savon (# 27772000)
  · ACS 19 ACC NY 347, valide jusqu'au 08.11.2024
  · NF_375-M1-20-2
· **Ecostat** Comfort Mitigeur Thermostatique douche (# 13116XXX)
  · ACS 19 ACC LY 061, valide jusqu'au 06.03.2024
  · NF_375-M1-20-2

Version économie d'eau:
· **Croma 100** Combi douche Vario EcoSmart avec barre 65 cm / Ecostat Comfort — chromé | 27032000 | 319,00

Les mesures des schémas techniques sont en mm.

Les spécifications techniques et les unités de mesure peuvent être sujets à des changements.

	Finition	N° article	Euro h. t.



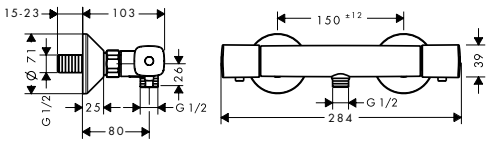

Ecostat Universal Mitigeur thermostatique douche — chromé — 13122000 — 215,00

- 1 sortie = 1 fonction
- entraxe: 150 mm ± 12 mm
- Le bouton Ecostop limite la consommation à 10l/mim
- Débit du raccordement de la douchette sous 3 bar: 17 l/min
- cartouche thermostatique SMTC, mécanisme céramique 180°
- butée de confort à 40° C
- limiteur de température réglable
- clapet anti-retour intégré
- avec silencieux
- type de raccordement: raccords S
- E1, C2, A3, U3
- filtre inclus
- ACS 19 ACC LY 061, valide jusqu'au 06.03.2024
- NF_375-M1-20-2



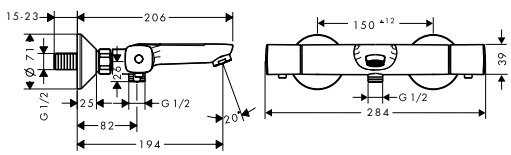

Ecostat Universal Mitigeur thermostatique bain/douche — chromé — 13123000 — 275,00

Air Power — Quick Clean

- Longueur 194 mm
- 2 sorties = 2 fonctions
- entraxe: 150 mm ± 12 mm
- débit du bec déverseur sous 3 bars: 20 l/min
- débit de la douchette sous 3 bars: 16 l/min
- cartouche thermostatique SMTC, robinet d'arrêt/inverseur
- pression minimum en fonctionnement: 1 bar
- pression maximum en fonctionnement: 10 bars
- butée de confort à 40° C
- limiteur de température réglable
- clapet anti-retour intégré
- avec silencieux
- type de raccordement: raccords S
- filtre inclus
- ACS 19 ACC NY 085, valide jusqu'au 15.05.2024



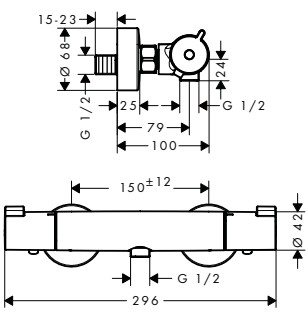

Ecostat Mitigeur Thermostatique 1001 CL douche — chromé — 13211000 — 170,00

- 1 sortie = 1 fonction
- entraxe: 150 mm ± 12 mm
- Le bouton Ecostop limite la consommation à 10l/mim
- Débit du raccordement de la douchette sous 3 bar: 17 l/min
- cartouche thermostatique, mécanisme céramique 180°
- butée de confort à 40° C
- limiteur de température réglable
- clapet anti-retour intégré
- avec silencieux
- matériau des poignées: métallique
- type de raccordement: raccords S
- E1, C2, A3, U3
- filtre inclus
- ACS 19 ACC NY 086, valide jusqu'au 19.05.2024
- NF_375-M1-20-2

Les mesures des schémas techniques sont en mm.

Les spécifications techniques et les unités de mesure peuvent être sujets à des changements.

	Finition	N° article	Euro h. t.



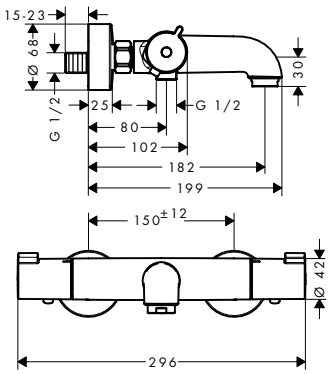

Ecostat Mitigeur Thermostatique 1001 CL bain/douche — chromé — 13201000 — 220,00

- Longueur 182 mm
- 2 sorties = 2 fonctions
- entraxe: 150 mm ± 12 mm
- jet normal
- débit du bec déverseur sous 3 bars: 20 l/min
- débit de la douchette sous 3 bars: 17 l/min
- cartouche thermostatique, robinet d'arrêt/inverseur
- pression minimum en fonctionnement: 1 bar
- pression maximum en fonctionnement: 10 bars
- butée de confort à 40° C
- limiteur de température réglable
- clapet anti-retour intégré
- avec silencieux
- matériau des poignées: métallique
- type de raccordement: raccords S
- E3/1, C1 A1, U3
- filtre inclus
- ACS 19 ACC NY 300, valide jusqu'au 24.09.2024
- NF_375-M1-20-2



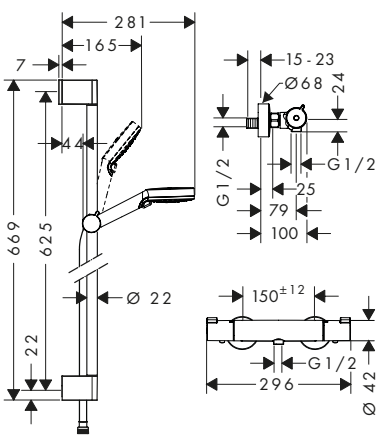

Crometta Combi douche Vario avec barre 65 cm / Ecostat 1001 CL — blanc/chromé — 27812400 — 215,00

- comprenant : douchette, thermostatique de douche, barre de douche, curseur, flexible de douche
- type de jet douche de tête: jet Rain, jet IntenseRain
- changement de jet en tournant l'extrémité de la douchette
- écrou tournant côté douchette évitant la torsion du flexible
- Angle d'inclinaison du curseur 90°, pivote de gauche à droite et de haut en bas
- débit: 14 l/min sous 3 bars de pression

comprenant

- **Crometta** Set de douche Vario avec barre Unica'Croma 65 cm (# 26532400)
  - ACS 19 ACC NY 347, valide jusqu'au 08.11.2024
  - NF_375-M1-20-2
- **Ecostat** Mitigeur Thermostatique 1001 CL douche (# 13211000)
  - ACS 19 ACC NY 086, valide jusqu'au 19.05.2024
  - NF_375-M1-20-2

autres dimensions

- **Crometta** Combi douche Vario avec barre 90 cm / Ecostat 1001 CL — blanc/chromé — 27813400 — 259,00

Les mesures des schémas techniques sont en mm.

Les spécifications techniques et les unités de mesure peuvent être sujets à des changements.

Robinetterie Thermostatique encastrée RainSelect

	Finition	N° article	Euro h. t.
RainSelect Module thermostatique RainSelect encastré avec 2 fonctions	chromé	15380000	1.141,00
	bronze brossé	15380140	1.760,00
	noir chromé brossé	15380340	1.760,00
	noir mat	15380670	1.482,00
	blanc mat	15380700	1.482,00
	aspect doré poli	15380990	1.760,00



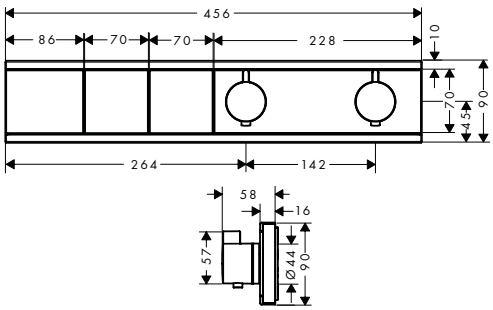

- environ 50% d'économie d'eau en fonction du débit et de l'installation et fonction robinet d'arrêt intégré
- 2 sorties = 2 fonctions
- utilisation simultanée de plusieurs sorties
- Bouton Select marche/arrêt pour 2 sorties
- cartouche thermostatique BTC haut débit, mécanisme Push marche/arrêt
- butée de confort à 40° C
- limiteur de température réglable
- clapet anti-retour intégré
- type de raccordement: corps d'encastrement
- Le thermostatique est livré avec les boutons douchette à main et PowderRain
- ACS 18 ACC LY 046, valide jusqu'au 24.01.2023

A compléter avec:

- **RainSelect** Corps d'encastrement pour module thermostatique encastré avec 2 fonctions — 15310180 — 646,00
  - ACS 18 ACC LY 046, valide jusqu'au 24.01.2023

RainSelect Module thermostatique encastré avec 2 fonctions	chromé	15355000	1.223,00
	blanc/chromé	15355400	1.223,00
	noir/chromé	15355600	1.223,00



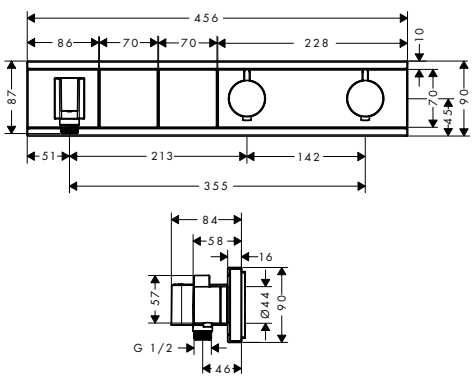

- comprenant : Thermostatique, support de douche
- environ 50% d'économie d'eau en fonction du débit et de l'installation et fonction robinet d'arrêt intégré
- 2 sorties = 2 fonctions
- utilisation simultanée de plusieurs sorties
- Bouton Select marche/arrêt pour 2 sorties
- cartouche thermostatique BTC haut débit, mécanisme Push marche/arrêt
- butée de confort à 40° C
- limiteur de température réglable
- clapet anti-retour intégré
- écrou: pour flexible de douche avec écrou conique ou cylindrique des deux côtés
- type de raccordement: corps d'encastrement
- Le thermostatique est livré avec les boutons Rain large et douchette à main
- ACS 18 ACC LY 046, valide jusqu'au 24.01.2023

A compléter avec:

- **RainSelect** Corps d'encastrement pour module thermostatique encastré avec 2 fonctions — 15310180 — 646,00
  - ACS 18 ACC LY 046, valide jusqu'au 24.01.2023

Les mesures des schémas techniques sont en mm.

Les spécifications techniques et les unités de mesure peuvent être sujets à des changements.

	Finition	N° article	Euro h. t.



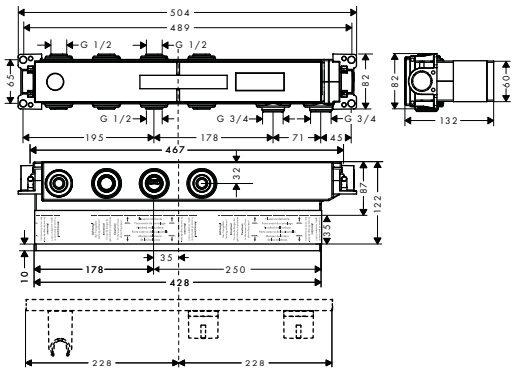

RainSelect Corps d'encastrement pour module thermostatique encastré avec 2 fonctions

- 2 sorties = 2 fonctions
- profondeur de montage: 87 - 122 mm
- installation horizontale
- installation insonorisée
- type de raccordement: 1/2" & 3/4"
- ACS 18 ACC LY 046, valide jusqu'au 24.01.2023

15310180 — 646,00



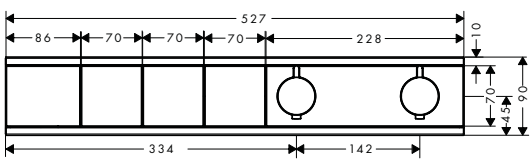

RainSelect Module thermostatique RainSelect encastré avec 3 fonctions

- environ 50% d'économie d'eau en fonction du débit et de l'installation et fonction robinet d'arrêt intégré
- 3 sorties = 3 fonctions
- utilisation simultanée de plusieurs sorties
- bouton Select on/off pour 3 sorties
- cartouche thermostatique BTC haut débit, mécanisme Push marche/arrêt
- butée de confort à 40° C
- limiteur de température réglable
- clapet anti-retour intégré
- type de raccordement: corps d'encastrement
- Le thermostatique est livré avec les boutons douchette à main, PowderRain, douche d'épaule
- ACS 18 ACC LY 046, valide jusqu'au 24.01.2023

Finition	N° article	Euro h. t.
chromé	15381000	1.355,00
blanc mat	15381700	1.761,00

A compléter avec:

- **RainSelect** Corps d'encastrement pour module thermostatique encastré avec 3 fonctions
  - ACS 18 ACC LY 046, valide jusqu'au 24.01.2023

15311180 — 749,00

Les mesures des schémas techniques sont en mm.

Les spécifications techniques et les unités de mesure peuvent être sujets à des changements.

	Finition	N° article	Euro h. t.



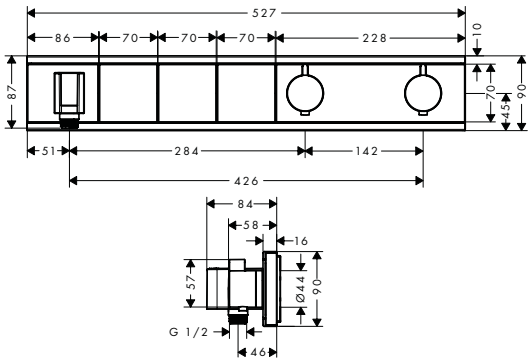

RainSelect Module thermostatique encastré avec 3 fonctions

- comprenant : Thermostatique, support de douche
- environ 50% d'économie d'eau en fonction du débit et de l'installation et fonction robinet d'arrêt intégré
- 3 sorties = 3 fonctions
- utilisation simultanée de plusieurs sorties
- bouton Select on/off pour 3 sorties
- cartouche thermostatique BTC haut débit, mécanisme Push marche/arrêt
- butée de confort à 40° C
- limiteur de température réglable
- clapet anti-retour intégré
- écrou: pour flexible de douche avec écrou conique ou cylindrique des deux côtés
- type de raccordement: corps d'encastrement
- Le thermostatique est livré avec les boutons douchette à main, Waterfall, Rain large
- ACS 18 ACC LY 046, valide jusqu'au 24.01.2023

chromé	15356000	1.413,00
blanc/chromé	15356400	1.413,00
noir/chromé	15356600	1.413,00

A compléter avec:

- **RainSelect** Corps d'encastrement pour module thermostatique encastré avec 3 fonctions
  - ACS 18 ACC LY 046, valide jusqu'au 24.01.2023

15311180	*749,00*



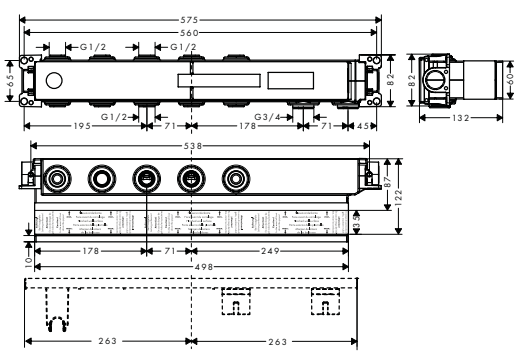

RainSelect Corps d'encastrement pour module thermostatique encastré avec 3 fonctions

- 3 sorties = 3 fonctions
- profondeur de montage: 87 - 122 mm
- installation horizontale
- installation insonorisée
- type de raccordement: 1/2" & 3/4"
- ACS 18 ACC LY 046, valide jusqu'au 24.01.2023

15311180	*749,00*

Les mesures des schémas techniques sont en mm.

Les spécifications techniques et les unités de mesure peuvent être sujets à des changements.



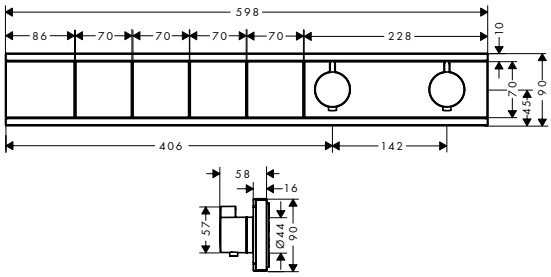

RainSelect Module thermostatique RainSelect encastré avec 4 fonctions

- environ 50% d'économie d'eau en fonction du débit et de l'installation et fonction robinet d'arrêt intégré
- 4 sorties
- utilisation simultanée de plusieurs sorties
- bouton Select on/off pour 4 sorties
- cartouche thermostatique BTC haut débit, mécanisme Push marche/arrêt
- butée de confort à 40° C
- limiteur de température réglable
- clapet anti-retour intégré
- type de raccordement: corps d'encastrement
- Le thermostatique est livré avec les boutons douchette à main, PowderRain, Waterfall, Rain large
- ACS 18 ACC LY 046, valide jusqu'au 24.01.2023

Finition	N° article	Euro h. t.
chromé	15382000	1.569,00
bronze brossé	15382140	2.421,00
noir chromé brossé	15382340	2.421,00
noir mat	15382670	2.038,00
blanc mat	15382700	2.038,00
aspect doré poli	15382990	2.421,00

A compléter avec:

- **RainSelect** Corps d'encastrement pour combiné thermostatique encastré avec 4 fonctions
  - ACS 18 ACC LY 046, valide jusqu'au 24.01.2023

15312180 — 853,00



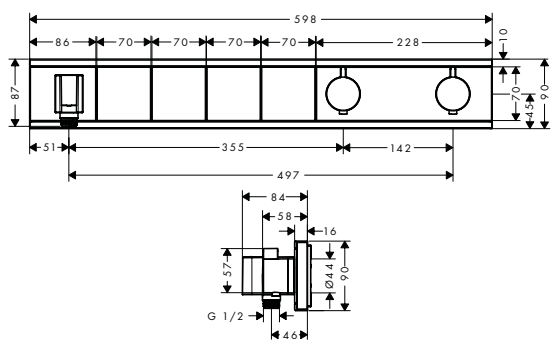

RainSelect Module thermostatique encastré avec 4 fonctions

- comprenant : Thermostatique, support de douche
- environ 50% d'économie d'eau en fonction du débit et de l'installation et fonction robinet d'arrêt intégré
- 4 sorties
- utilisation simultanée de plusieurs sorties
- bouton Select on/off pour 4 sorties
- cartouche thermostatique BTC haut débit, mécanisme Push marche/arrêt
- butée de confort à 40° C
- limiteur de température réglable
- clapet anti-retour intégré
- écrou: pour flexible de douche avec écrou conique ou cylindrique des deux côtés
- type de raccordement: corps d'encastrement
- Le thermostatique est livré avec les boutons douchette à main, Waterfall, Rain large, Mono
- ACS 18 ACC LY 046, valide jusqu'au 24.01.2023

chromé	15357000	1.602,00
blanc/chromé	15357400	1.602,00
noir/chromé	15357600	1.602,00

A compléter avec:

- **RainSelect** Corps d'encastrement pour combiné thermostatique encastré avec 4 fonctions
  - ACS 18 ACC LY 046, valide jusqu'au 24.01.2023

15312180 — 853,00

Les mesures des schémas techniques sont en mm.

Les spécifications techniques et les unités de mesure peuvent être sujets à des changements.

	Finition	N° article	Euro h. t.



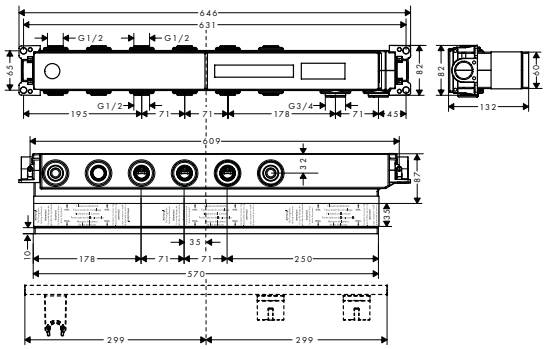

RainSelect Corps d'encastrement pour combiné thermostatique encastré avec 4 fonctions

- 4 sorties
- profondeur de montage: 87 - 122 mm
- installation horizontale
- installation insonorisée
- type de raccordement: 1/2" & 3/4"
- ACS 18 ACC LY 046, valide jusqu'au 24.01.2023

15312180 — 853,00



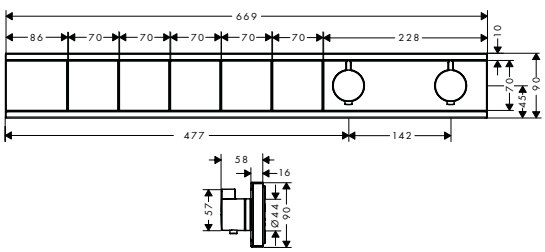

RainSelect Module thermostatique RainSelect encastré avec 5 fonctions

- environ 50% d'économie d'eau en fonction du débit et de l'installation et fonction robinet d'arrêt intégré
- 5 sorties
- utilisation simultanée de plusieurs sorties
- bouton Select on/off pour 5 sorties
- cartouche thermostatique BTC haut débit, mécanisme Push marche/arrêt
- butée de confort à 40° C
- limiteur de température réglable
- clapet anti-retour intégré
- type de raccordement: corps d'encastrement
- Le thermostatique est livré avec les boutons douchette à main, PowderRain, Waterfall, Rain large, douche d'épaule
- ACS 18 ACC LY 046, valide jusqu'au 24.01.2023

chromé	15384000	1.783,00
blanc mat	15384700	2.318,00

A compléter avec:

- **RainSelect** Corps d'encastrement pour module thermostatique encastré avec 5 fonctions
  - ACS 18 ACC LY 046, valide jusqu'au 24.01.2023

15313180 — 969,00

Les mesures des schémas techniques sont en mm.

Les spécifications techniques et les unités de mesure peuvent être sujets à des changements.

	Finition	N° article	Euro h. t.



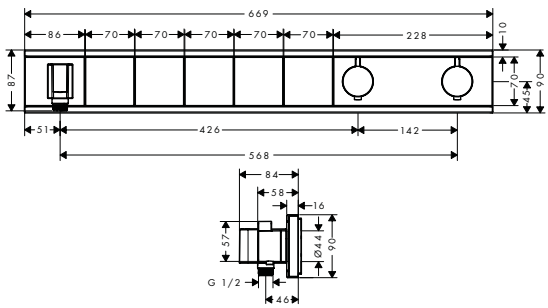

RainSelect Module thermostatique encastré avec 5 fonctions

chromé	15358000	1.789,00
blanc/chromé	15358400	1.789,00
noir/chromé	15358600	1.789,00

· comprenant : Thermostatique, support de douche
· environ 50% d'économie d'eau en fonction du débit et de l'installation et fonction robinet d'arrêt intégré
· 5 sorties
· utilisation simultanée de plusieurs sorties
· bouton Select on/off pour 5 sorties
· cartouche thermostatique BTC haut débit, mécanisme Push marche/arrêt
· butée de confort à 40° C
· limiteur de température réglable
· clapet anti-retour intégré
· écrou: pour flexible de douche avec écrou conique ou cylindrique des deux côtés
· type de raccordement: corps d'encastrement
· Le thermostatique est livré avec les boutons douchette à main, Waterfall, Rain large, Mono, body shower
· ACS 18 ACC LY 046, valide jusqu'au 24.01.2023

A compléter avec:

· **RainSelect** Corps d'encastrement pour module thermostatique encastré avec 5 fonctions · ACS 18 ACC LY 046, valide jusqu'au 24.01.2023	15313180	969,00



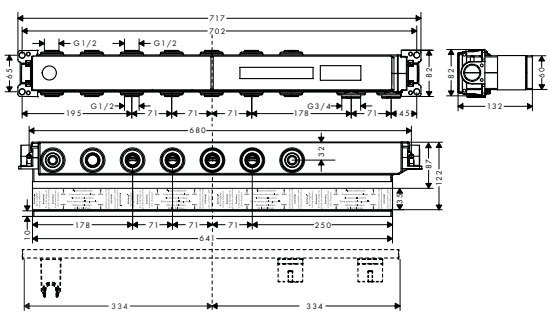

RainSelect Corps d'encastrement pour module thermostatique encastré avec 5 fonctions

	15313180	969,00

· 5 sorties
· profondeur de montage: 87 - 122 mm
· installation horizontale
· installation insonorisée
· type de raccordement: 1/2" & 3/4"
· ACS 18 ACC LY 046, valide jusqu'au 24.01.2023

Les mesures des schémas techniques sont en mm.

Les spécifications techniques et les unités de mesure peuvent être sujets à des changements.

	Finition	N° article	Euro h. t.



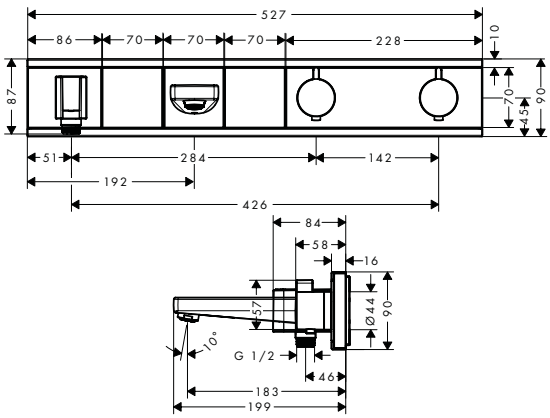

RainSelect Module thermostatique encastré bain/douche

- comprenant : Thermostatique, support de douche
- environ 50% d'économie d'eau en fonction du débit et de l'installation et fonction robinet d'arrêt intégré
- 2 sorties = 2 fonctions
- utilisation simultanée de plusieurs sorties
- Bouton Select marche/arrêt pour 2 sorties
- cartouche thermostatique BTC haut débit, mécanisme Push marche/arrêt
- butée de confort à 40° C
- limiteur de température réglable
- clapet anti-retour intégré
- écrou: pour flexible de douche avec écrou conique ou cylindrique des deux côtés
- type de raccordement: corps d'encastrement
- Le thermostatique est livré avec les boutons douchette à main et baignoire
- ACS 18 ACC LY 046, valide jusqu'au 24.01.2023

chromé	15359000	1.412,00
blanc/chromé	15359400	1.412,00
noir/chromé	15359600	1.412,00

A compléter avec:

- **RainSelect** Corps d'encastrement pour module thermostatique bain/douche encastré
  - ACS 18 ACC LY 046, valide jusqu'au 24.01.2023

15314180 — 861,00



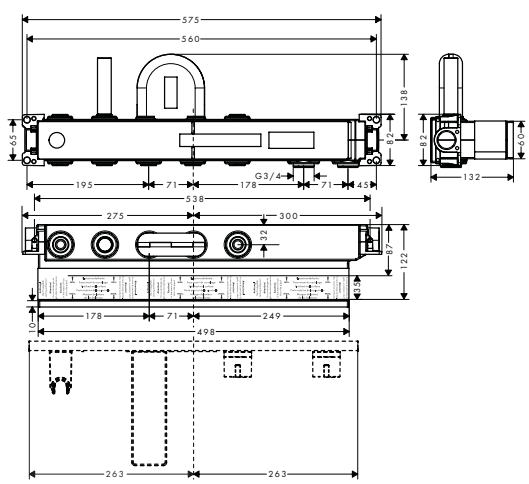

RainSelect Corps d'encastrement pour module thermostatique bain/douche encastré

- convient: toutes robinetteries douche et bain/douche mécaniques et thermostatiques encastrées avec ou sans robinet d'arrêt
- profondeur de montage: 87 - 122 mm
- installation insonorisée
- type de raccordement: 1/2" & 3/4"
- ACS 18 ACC LY 046, valide jusqu'au 24.01.2023

15314180 — 861,00

Les mesures des schémas techniques sont en mm.

Les spécifications techniques et les unités de mesure peuvent être sujets à des changements.

Robinetterie Thermostatique encastrée ShowerSelect

	Finition	N° article	Euro h. t.
 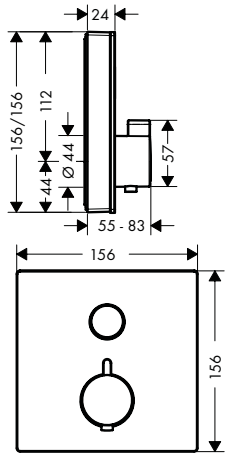			
ShowerSelect Glass Set de finition en verre pour mitigeur thermostatique encastré avec robinet d'arrêt · 1 sortie = 1 fonction · bouton Select marche/arrêt pour une sortie · Débit du raccordement de la douchette sous 3 bar: 26 l/ min · cartouche thermostatique SMTC, mécanisme Push marche/arrêt · butée de confort à 40° C · limiteur de température réglable · type de raccordement: corps d'encastrement · Le thermostatique est livré avec le bouton On/Off · ACS 19 ACC LY 234, valide jusqu'au 05.11.2023	blanc/chromé noir/chromé	15737400 15737600	683,00 683,00
A compléter avec: · iBox universal · NF_375-M1-20-2		01800180	103,00
Options: · Rallonge · ACS 19 ACC LY 499, valide jusqu'au 07.01.2024		13595000	46,00
· **ShowerSelect Glass** Rosace de compensation	chromé	13604000	90,00
 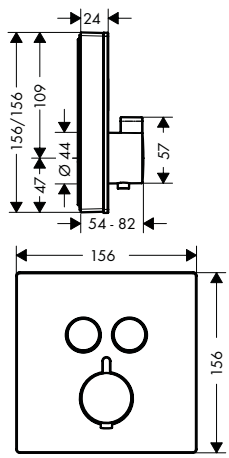			
ShowerSelect Glass Set de finition en verre pour mitigeur thermostatique encastré avec 2 fonctions · 2 sorties = 2 fonctions · utilisation simultanée de plusieurs sorties · Bouton Select marche/arrêt pour 2 sorties · débit de sortie supérieure: 25 l/ min · débit de sortie inférieure: 23 l/ min · cartouche thermostatique SMTC, mécanisme Push marche/arrêt · butée de confort à 40° C · limiteur de température réglable · type de raccordement: corps d'encastrement · Le thermostatique est livré avec les boutons douchette à main et Rain large · ACS 19 ACC LY 234, valide jusqu'au 05.11.2023 · ACS 15 ACC LY 577, valide jusqu'au 18.01.2021	blanc/chromé noir/chromé	15738400 15738600	745,00 745,00
A compléter avec: · iBox universal · NF_375-M1-20-2		01800180	103,00
Options: · Rallonge · ACS 19 ACC LY 499, valide jusqu'au 07.01.2024		13595000	46,00
· **ShowerSelect Glass** Rosace de compensation	chromé	13604000	90,00

Les mesures des schémas techniques sont en mm.

Les spécifications techniques et les unités de mesure peuvent être sujets à des changements.

	Finition	N° article	Euro h. t.



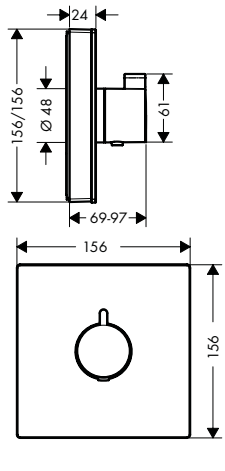

ShowerSelect Glass Set de finition en verre pour mitigeur thermostatique encastré haut débit

- débit de sortie supérieure: 42 l/ min
- débit de sortie inférieure: 42 l/ min
- cartouche thermostatique BTC haut débit
- butée de confort à 40° C
- limiteur de température réglable
- type de raccordement: corps d'encastrement
- filtre inclus
- ACS 19 ACC LY 234, valide jusqu'au 05.11.2023

	blanc/chromé	15734400	501,00
	noir/chromé	15734600	501,00

A compléter avec:

· iBox universal · NF_375-M1-20-2		01800180	103,00

Options:

· **ShowerSelect Glass** Set de finition en verre Robinet d'arrêt pour 3 fonctions · ACS 19 ACC LY 234, valide jusqu'au 05.11.2023	blanc/chromé noir/chromé	15736400 15736600	501,00 501,00
· Rallonge · ACS 19 ACC LY 499, valide jusqu'au 07.01.2024		13595000	46,00
· **ShowerSelect Glass** Rosace de compensation	chromé	13604000	90,00



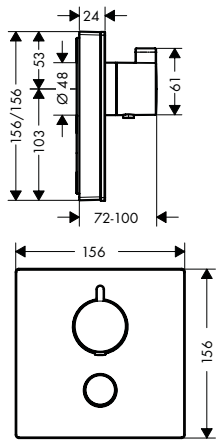

ShowerSelect Glass Set de finition en verre pour mitigeur thermostatique encastré haut débit avec une sortie permanente et un robinet d'arrêt

- 1 sortie et 1 sortie additionnelle
- bouton Select marche/arrêt pour une sortie
- Débit du raccordement de la douchette sous 3 bar: 34 l/ min
- débit de sortie supérieure: 59 l/ min
- cartouche thermostatique BTC haut débit, mécanisme Push marche/arrêt
- butée de confort à 40° C
- limiteur de température réglable
- type de raccordement: corps d'encastrement
- filtre inclus
- Le thermostatique est livré avec le bouton douchette à main
- ACS 19 ACC LY 234, valide jusqu'au 05.11.2023

	blanc/chromé	15735400	683,00
	noir/chromé	15735600	683,00

A compléter avec:

· iBox universal · NF_375-M1-20-2		01800180	103,00

Options:

· **ShowerSelect Glass** Set de finition en verre Robinet d'arrêt pour 3 fonctions · ACS 19 ACC LY 234, valide jusqu'au 05.11.2023	blanc/chromé noir/chromé	15736400 15736600	501,00 501,00
· Rallonge · ACS 19 ACC LY 499, valide jusqu'au 07.01.2024		13595000	46,00
· **ShowerSelect Glass** Rosace de compensation	chromé	13604000	90,00

Les mesures des schémas techniques sont en mm.

Les spécifications techniques et les unités de mesure peuvent être sujets à des changements.

	Finition	N° article	Euro h. t.
 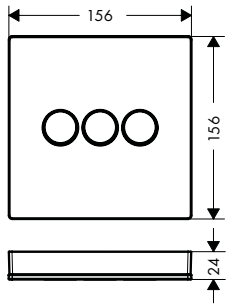 **ShowerSelect Glass** Set de finition en verre Robinet d'arrêt pour 3 fonctions · 3 sorties = 3 fonctions · utilisation simultanée de plusieurs sorties · mécanisme Push marche/arrêt · type de raccordement: corps d'encastrement · Le thermostatique est livré avec les boutons Waterfall, Rain large, Mono · ACS 19 ACC LY 234, valide jusqu'au 05.11.2023	blanc/chromé noir/chromé	15736400 15736600	501,00 501,00
A compléter avec: · iBox universel · NF_375-M1-20-2		01800180	103,00
Options:			
· **ShowerSelect Glass** Set de finition en verre pour mitigeur thermostatique encastré haut débit · ACS 19 ACC LY 234, valide jusqu'au 05.11.2023	blanc/chromé noir/chromé	15734400 15734600	501,00 501,00
· **ShowerSelect Glass** Set de finition en verre pour mitigeur thermostatique encastré haut débit avec une sortie permanente et un robinet d'arrêt · ACS 19 ACC LY 234, valide jusqu'au 05.11.2023	blanc/chromé noir/chromé	15735400 15735600	683,00 683,00
· Rallonge · ACS 19 ACC LY 499, valide jusqu'au 07.01.2024		13595000	46,00
· **ShowerSelect Glass** Rosace de compensation	chromé	13604000	90,00

Accessoires - boutons - à commander séparément

 Bouton douchette à main	blanc noir	92573450 92573610	24,00 24,00
 Bouton jet Rain large	blanc noir	92571450 92571610	24,00 24,00
 Bouton Baignoire	blanc noir	92577450 92577610	24,00 24,00
 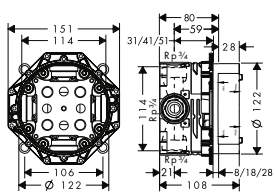 iBox universal · convient: toutes robinetteries douche et bain/ douche mécaniques et thermostatiques encastrées avec ou sans robinet d'arrêt · montage symétrique · installation insonorisée · type de raccordement: 3/4" · E3/1, C1, A2, U3 · NF_375-M1-20-2		01800180	103,00
Options:			
· Rallonge · ACS 19 ACC LY 499, valide jusqu'au 07.01.2024		13595000	46,00
· Aide au montage pour iBox universal		93500000	13,00

Les mesures des schémas techniques sont en mm.

Les spécifications techniques et les unités de mesure peuvent être sujets à des changements.

	Finition	N° article	Euro h. t.
 			
ShowerSelect Glass Rosace de compensation · pour montage entre le carrelage et le set de finition lorsque l'iBox est installé dans un mur compris entre 58 et 80 mm · diamètre : 157 mm · épaisseur: 22 mm	chromé	13604000	90,00

Robinetterie ShowerSelect pour installation encastrée

 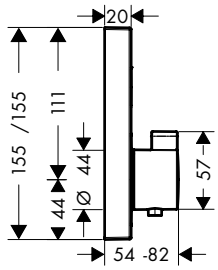			
ShowerSelect Set de finition pour mitigeur thermostatique encastré avec robinet d'arrêt · 1 sortie = 1 fonction · bouton Select marche/arrêt pour une sortie · Débit du raccordement de la douchette sous 3 bar: 26 l/ min · cartouche thermostatique SMTC, mécanisme Push marche/arrêt · butée de confort à 40° C · limiteur de température réglable · type de raccordement: corps d'encastrement · Le thermostatique est livré avec le bouton On/Off · ACS 19 ACC LY 234, valide jusqu'au 05.11.2023 · NF_375-M1-20-2	chromé	15762000	563,00
A compléter avec: · iBox universal · NF_375-M1-20-2		01800180	103,00
Options: · **ShowerSelect** Rosace de compensation · Rallonge · ACS 19 ACC LY 499, valide jusqu'au 07.01.2024	chromé	13593000 13595000	52,00 46,00
 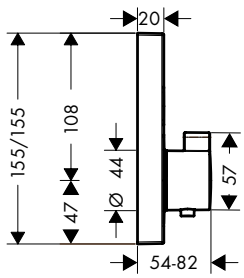			
ShowerSelect Set de finition pour mitigeur thermostatique encastré avec 2 fonctions · 2 sorties = 2 fonctions · utilisation simultanée de plusieurs sorties · Bouton Select marche/arrêt pour 2 sorties · débit de sortie supérieure: 25 l/ min · débit de sortie inférieure: 23 l/ min · cartouche thermostatique SMTC, mécanisme Push marche/arrêt · butée de confort à 40° C · limiteur de température réglable · type de raccordement: corps d'encastrement · E3, C1, A2, U3 · Le thermostatique est livré avec les boutons douchette à main et Rain large · ACS 19 ACC LY 234, valide jusqu'au 05.11.2023 · NF_375-M1-20-2	chromé bronze brossé noir chromé brossé noir mat blanc mat aspect doré poli	15763000 15763140 15763340 15763670 15763700 15763990	604,00 938,00 938,00 872,00 872,00 938,00
A compléter avec: · iBox universal · NF_375-M1-20-2		01800180	103,00
Options: · **ShowerSelect** Rosace de compensation · Rallonge · ACS 19 ACC LY 499, valide jusqu'au 07.01.2024	chromé	13593000 13595000	52,00 46,00

Les mesures des schémas techniques sont en mm.

Les spécifications techniques et les unités de mesure peuvent être sujets à des changements.

	Finition	N° article	Euro h. t.
ShowerSelect Set de finition pour mitigeur thermostatique encastré avec 2 fonctions, fixfit et porter	chromé	15765000	723,00



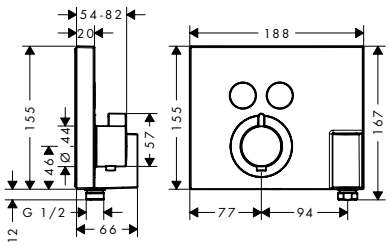

- comprenant : Thermostatique, support de douche
- 2 sorties = 2 fonctions
- utilisation simultanée de plusieurs sorties
- Bouton Select marche/arrêt pour 2 sorties
- Débit du raccordement de la douchette sous 3 bar: 14 l/ min
- débit de sortie supérieure: 29 l/ min
- cartouche thermostatique SMTC, mécanisme Push marche/arrêt
- butée de confort à 40° C
- limiteur de température réglable
- écrou: pour flexible de douche avec écrou conique des deux côtés
- type de raccordement: corps d'encastrement
- E3, C1, A2, U3
- Le thermostatique est livré avec les boutons douchette à main et Rain large
- ACS 19 ACC LY 234, valide jusqu'au 05.11.2023
- NF_375-M1-20-2

A compléter avec:

· iBox universal · NF_375-M1-20-2		01800180	103,00

Options:

· Rosace de compensation pour ShowerSelect avec porter/fixfit intégré	chromé	13601000	102,00

Rosace de compensation pour ShowerSelect avec porter/ fixfit intégré	chromé	13601000	102,00



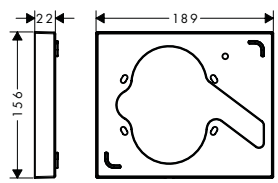

- pour montage entre le carrelage et le set de finition lorsque l'iBox est installé dans un mur compris entre 58 et 80 mm
- épaisseur: 22 mm

Options:

· **ShowerSelect** Set de finition pour mitigeur thermostatique encastré avec 2 fonctions, fixfit et porter · ACS 19 ACC LY 234, valide jusqu'au 05.11.2023 · NF_375-M1-20-2	chromé	15765000	723,00

Les mesures des schémas techniques sont en mm.

Les spécifications techniques et les unités de mesure peuvent être sujets à des changements.

		Finition	N° article	Euro h. t.
	**ShowerSelect** Set de finition pour mitigeur thermostatique encastré haut débit · débit de sortie supérieure: 42 l/ min · débit de sortie inférieure: 42 l/ min · cartouche thermostatique BTC haut débit · butée de confort à 40° C · limiteur de température réglable · type de raccordement: corps d'encastrement · filtre inclus · ACS 19 ACC LY 234, valide jusqu'au 05.11.2023 · NF_375-M1-20-2	chromé	15760000	411,00
	A compléter avec: · iBox universal · NF_375-M1-20-2		01800180	103,00
	Options: · **ShowerSelect** Set de finition Robinet d'arrêt pour 3 fonctions · ACS 19 ACC LY 234, valide jusqu'au 05.11.2023 · NF_375-M1-20-2	chromé	15764000	411,00
	· **ShowerSelect** Rosace de compensation	chromé	13593000	52,00
	· Rallonge · ACS 19 ACC LY 499, valide jusqu'au 07.01.2024		13595000	46,00
	**ShowerSelect** Set de finition pour mitigeur thermostatique encastré haut débit avec une sortie permanente et un robinet d'arrêt · 1 sortie et 1 sortie additionnelle · bouton Select marche/arrêt pour une sortie · Débit du raccordement de la douchette sous 3 bar: 34 l/ min · débit de sortie supérieure: 59 l/ min · cartouche thermostatique BTC haut débit, mécanisme Push marche/arrêt · butée de confort à 40° C · limiteur de température réglable · type de raccordement: corps d'encastrement · filtre inclus · Le thermostatique est livré avec le bouton douchette à main · ACS 19 ACC LY 234, valide jusqu'au 05.11.2023 · NF_375-M1-20-2	chromé	15761000	563,00
	A compléter avec: · iBox universal · NF_375-M1-20-2		01800180	103,00
	Options: · **ShowerSelect** Set de finition Robinet d'arrêt pour 3 fonctions · ACS 19 ACC LY 234, valide jusqu'au 05.11.2023 · NF_375-M1-20-2	chromé	15764000	411,00
	· **ShowerSelect** Rosace de compensation	chromé	13593000	52,00
	· Rallonge · ACS 19 ACC LY 499, valide jusqu'au 07.01.2024		13595000	46,00

Les mesures des schémas techniques sont en mm.

Les spécifications techniques et les unités de mesure peuvent être sujets à des changements.

	Finition	N° article	Euro h. t.
 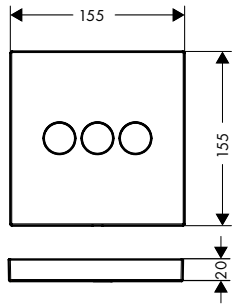			
ShowerSelect Set de finition Robinet d'arrêt pour 3 fonctions · 3 sorties = 3 fonctions · utilisation simultanée de plusieurs sorties · mécanisme Push marche/arrêt · type de raccordement: corps d'encastrement · Le thermostatique est livré avec les boutons douchette à main, Rain large, Waterfall · ACS 19 ACC LY 234, valide jusqu'au 05.11.2023 · NF_375-M1-20-2	chromé	15764000	411,00
A compléter avec: · iBox universal · NF_375-M1-20-2		01800180	103,00
Options: · **ShowerSelect** Set de finition pour mitigeur thermostatique encastré haut débit · ACS 19 ACC LY 234, valide jusqu'au 05.11.2023 · NF_375-M1-20-2	chromé	15760000	411,00
· **ShowerSelect** Set de finition pour mitigeur thermostatique encastré haut débit avec une sortie permanente et un robinet d'arrêt · ACS 19 ACC LY 234, valide jusqu'au 05.11.2023 · NF_375-M1-20-2	chromé	15761000	563,00
· **ShowerSelect** Rosace de compensation	chromé	13593000	52,00
· Rallonge · ACS 19 ACC LY 499, valide jusqu'au 07.01.2024		13595000	46,00

Robinetterie ShowerSelect pour installation encastrée

	Finition	N° article	Euro h. t.
 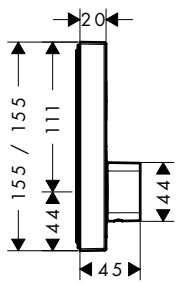			
ShowerSelect Set de finition pour mitigeur mécanique encastré avec robinet d'arrêt · 1 sortie = 1 fonction · type de raccordement: corps d'encastrement · débit de la douchette sous 3 bars: 21 l/min · cartouche céramique pour régulation de température, mécanisme Push marche/arrêt · limiteur de température réglable · Le thermostatique est livré avec le bouton On/Off · ACS 19 ACC LY 233, valide jusqu'au 09.12.2023	chromé	15767000	492,00
A compléter avec: · iBox universal · NF_375-M1-20-2		01800180	103,00
Options: · **ShowerSelect** Rosace de compensation	chromé	13593000	52,00
· Rallonge · ACS 19 ACC LY 499, valide jusqu'au 07.01.2024		13595000	46,00

Les mesures des schémas techniques sont en mm.

		Finition	N° article	Euro h. t.
	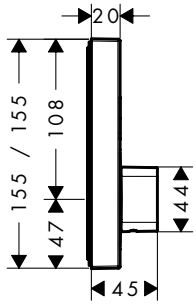	**ShowerSelect** Set de finition pour mitigeur mécanique encastré avec 2 fonctions · 2 sorties = 2 fonctions · utilisation simultanée de plusieurs sorties · type de raccordement: corps d'encastrement · débit de sortie supérieure: 20 l/ min · sortie inférieur du débit: 20 l/ min · cartouche céramique pour régulation de température, mécanisme Push marche/ arrêt · limiteur de température réglable · Le thermostatique est livré avec les boutons douchette à main et Rain large · ACS 19 ACC LY 233, valide jusqu'au 09.12.2023	chromé	15768000	532,00
		A compléter avec:			
		· iBox universal · NF_375-M1-20-2		01800180	103,00
		Options:			
		· **ShowerSelect** Rosace de compensation	chromé	13593000	52,00
		· Rallonge · ACS 19 ACC LY 499, valide jusqu'au 07.01.2024		13595000	46,00
	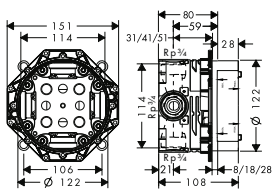	iBox universal · convient: toutes robinetteries douche et bain/ douche mécaniques et thermostatiques encastrées avec ou sans robinet d'arrêt · montage symétrique · installation insonorisée · type de raccordement: 3/4" · E3/1, C1, A2, U3 · NF_375-M1-20-2		01800180	103,00
		Options:			
		· Rallonge · ACS 19 ACC LY 499, valide jusqu'au 07.01.2024		13595000	46,00
		· Aide au montage pour iBox universal		93500000	13,00

Les mesures des schémas techniques sont en mm.

Les spécifications techniques et les unités de mesure peuvent être sujets à des changements.

Robinetterie Thermostatique encastrée ShowerSelect S



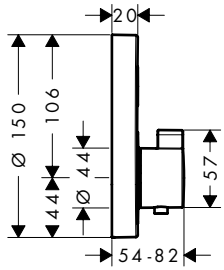

	Finition	N° article	Euro h. t.
ShowerSelect S Set de finition pour mitigeur thermostatique encastré avec robinet d'arrêt · 1 sortie = 1 fonction · bouton Select marche/arrêt pour une sortie · cartouche thermostatique SMTC, mécanisme Push marche/arrêt · butée de confort à 40° C · limiteur de température réglable · type de raccordement: corps d'encastrement · Le thermostatique est livré avec le bouton On/Off · ACS 19 ACC LY 234, valide jusqu'au 05.11.2023 · NF_375-M1-20-2	chromé	15744000	563,00
A compléter avec: · iBox universal · NF_375-M1-20-2		01800180	103,00
Options: · Rosace de compensation Ø 152mm · Rallonge · ACS 19 ACC LY 499, valide jusqu'au 07.01.2024	chromé	13597000 13595000	45,00 46,00



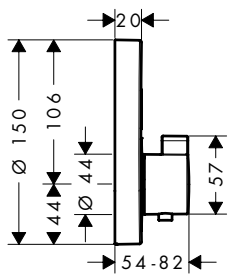

ShowerSelect S Set de finition pour mitigeur thermostatique encastré avec 2 fonctions · 2 sorties = 2 fonctions · utilisation simultanée de plusieurs sorties · Bouton Select marche/arrêt pour 2 sorties · débit de sortie supérieure: 25 l/min · débit de sortie inférieure: 23 l/min · cartouche thermostatique SMTC, mécanisme Push marche/arrêt · butée de confort à 40° C · limiteur de température réglable · type de raccordement: corps d'encastrement · E3, C1, A2, U3 · Le thermostatique est livré avec les boutons douchette à main et Rain large · ACS 19 ACC LY 234, valide jusqu'au 05.11.2023 · NF_375-M1-20-2	chromé bronze brossé noir chromé brossé noir mat blanc mat aspect doré poli	15743000 15743140 15743340 15743670 15743700 15743990	604,00 934,00 934,00 869,00 869,00 934,00
A compléter avec: · iBox universal · NF_375-M1-20-2		01800180	103,00
Options: · Rosace de compensation Ø 152mm · Rallonge · ACS 19 ACC LY 499, valide jusqu'au 07.01.2024	chromé	13597000 13595000	45,00 46,00

Les mesures des schémas techniques sont en mm.

Les spécifications techniques et les unités de mesure peuvent être sujets à des changements.

		Finition	N° article	Euro h. t.
 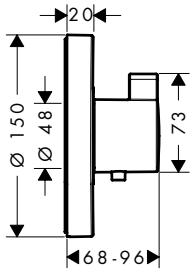	**ShowerSelect S** Set de finition pour mitigeur thermostatique encastré haut débit · débit de sortie supérieure: 42 l/min · débit de sortie inférieure: 42 l/min · cartouche thermostatique BTC haut débit · butée de confort à 40° C · limiteur de température réglable · type de raccordement: corps d'encastrement · filtre inclus · ACS 19 ACC LY 234, valide jusqu'au 05.11.2023 · NF_375-M1-20-2	chromé	15741000	411,00
	A compléter avec: · iBox universal · NF_375-M1-20-2		01800180	103,00
	Options: · **ShowerSelect S** Set de finition Robinet d'arrêt pour 3 fonctions · ACS 19 ACC LY 234, valide jusqu'au 05.11.2023 · NF_375-M1-20-2	chromé	15745000	411,00
	· Rosace de compensation Ø 152mm	chromé	13597000	45,00
	· Rallonge · ACS 19 ACC LY 499, valide jusqu'au 07.01.2024		13595000	46,00
 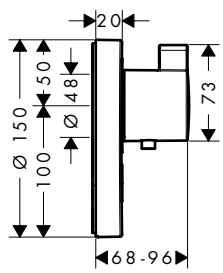	**ShowerSelect S** Set de finition pour mitigeur thermostatique encastré haut débit avec une sortie permanente et un robinet d'arrêt · 1 sortie et 1 sortie additionnelle · Débit du raccordement de la douchette sous 3 bar: 34 l/min · débit de sortie supérieure: 59 l/min · cartouche thermostatique BTC haut débit · butée de confort à 40° C · limiteur de température réglable · type de raccordement: corps d'encastrement · Le thermostatique est livré avec le bouton douchette à main · ACS 19 ACC LY 234, valide jusqu'au 05.11.2023 · NF_375-M1-20-2	chromé	15742000	563,00
	A compléter avec: · iBox universal · NF_375-M1-20-2		01800180	103,00
	Options: · **ShowerSelect S** Set de finition Robinet d'arrêt pour 3 fonctions · ACS 19 ACC LY 234, valide jusqu'au 05.11.2023 · NF_375-M1-20-2	chromé	15745000	411,00
	· Rosace de compensation Ø 152mm	chromé	13597000	45,00
	· Rallonge · ACS 19 ACC LY 499, valide jusqu'au 07.01.2024		13595000	46,00

Les mesures des schémas techniques sont en mm.

Les spécifications techniques et les unités de mesure peuvent être sujets à des changements.

	Finition	N° article	Euro h. t.
ShowerSelect S Set de finition Robinet d'arrêt pour 3 fonctions	chromé	15745000	411,00



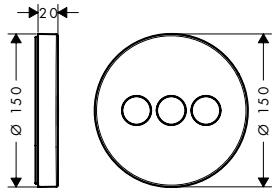

- 3 sorties = 3 fonctions
- utilisation simultanée de plusieurs sorties
- mécanisme Push marche/arrêt
- type de raccordement: corps d'encastrement
- Le thermostatique est livré avec les boutons Rain large, Whirl, Waterfall
- ACS 19 ACC LY 234, valide jusqu'au 05.11.2023
- NF_375-M1-20-2

A compléter avec:

· iBox universal · NF_375-M1-20-2		01800180	103,00

Options:

· **ShowerSelect S** Set de finition pour mitigeur thermostatique encastré haut débit · ACS 19 ACC LY 234, valide jusqu'au 05.11.2023 · NF_375-M1-20-2	chromé	15741000	411,00
· **ShowerSelect S** Set de finition pour mitigeur thermostatique encastré haut débit avec une sortie permanente et un robinet d'arrêt · ACS 19 ACC LY 234, valide jusqu'au 05.11.2023 · NF_375-M1-20-2	chromé	15742000	563,00
· Rosace de compensation Ø 152mm	chromé	13597000	45,00
· Rallonge · ACS 19 ACC LY 499, valide jusqu'au 07.01.2024		13595000	46,00

Robinetterie ShowerSelect S pour installation encastrée

	Finition	N° article	Euro h. t.
ShowerSelect S Set de finition pour mitigeur mécanique encastré avec robinet d'arrêt	chromé	15747000	494,00



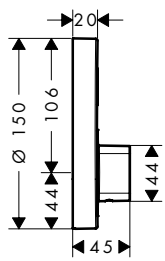

- 1 sortie = 1 fonction
- type de raccordement: corps d'encastrement
- débit de la douchette sous 3 bars: 21 l/min
- cartouche céramique pour régulation de température, mécanisme Push marche/arrêt
- limiteur de température réglable
- Le thermostatique est livré avec le bouton On/Off
- ACS 19 ACC LY 233, valide jusqu'au 09.12.2023

A compléter avec:

· iBox universal · NF_375-M1-20-2		01800180	103,00

Options:

· Rosace de compensation Ø 152mm	chromé	13597000	45,00
· Rallonge · ACS 19 ACC LY 499, valide jusqu'au 07.01.2024		13595000	46,00

Les mesures des schémas techniques sont en mm.

Les spécifications techniques et les unités de mesure peuvent être sujets à des changements.

		Finition	N° article	Euro h. t.
 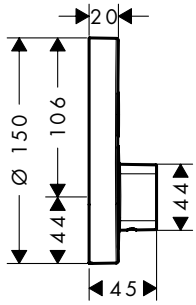	**ShowerSelect S** Set de finition pour mitigeur mécanique encastré avec 2 fonctions · 2 sorties = 2 fonctions · utilisation simultanée de plusieurs sorties · type de raccordement: corps d'encastrement · débit de sortie supérieure: 20 l/ min · sortie inférieur du débit: 20 l/ min · cartouche céramique pour régulation de température, mécanisme Push marche/ arrêt · limiteur de température réglable · Le thermostatique est livré avec les boutons douchette à main et Rain large · ACS 19 ACC LY 233, valide jusqu'au 09.12.2023	chromé	15748000	532,00
	A compléter avec: · iBox universal · NF_375-M1-20-2		01800180	103,00
	Options: · Rosace de compensation Ø 152mm · Rallonge · ACS 19 ACC LY 499, valide jusqu'au 07.01.2024	chromé	13597000 13595000	45,00 46,00

Accessoires - boutons - à commander séparément

	Bouton On/Off	noir mat blanc mat chromé mat	93579670 93579700 93579880	13,00 13,00 9,00
	Bouton douchette à main	noir mat blanc mat chromé mat	93573670 93573700 93573880	13,00 13,00 9,00
	Bouton jet Rain large	noir mat blanc mat chromé mat	93571670 93571700 93571880	13,00 13,00 9,00
	Bouton jet Rain petit	noir mat blanc mat chromé mat	93572670 93572700 93572880	13,00 13,00 9,00
	Bouton lame d'eau cascade	noir mat blanc mat chromé mat	93574670 93574700 93574880	13,00 13,00 9,00
	Bouton jet Whirl	noir mat blanc mat chromé mat	93575670 93575700 93575880	13,00 13,00 9,00

Les mesures des schémas techniques sont en mm.

Les spécifications techniques et les unités de mesure peuvent être sujets à des changements.

		Finition	N° article	Euro h. t.
	Bouton jet Mono	noir mat blanc mat chromé mat	93576670 93576700 93576880	13,00 13,00 9,00
	Bouton Baignoire	noir mat blanc mat chromé mat	93577670 93577700 93577880	13,00 13,00 9,00
	Bouton douche latérale	noir mat blanc mat chromé mat	93578670 93578700 93578880	13,00 13,00 9,00
 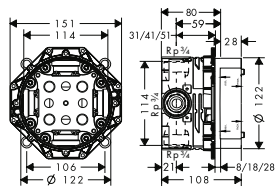	iBox universal · convient: toutes robinetteries douche et bain/ douche mécaniques et thermostatiques encastrées avec ou sans robinet d'arrêt · montage symétrique · installation insonorisée · type de raccordement: 3/4" · E3/1, C1, A2, U3 · NF_375-M1-20-2		01800180	103,00
	Options:			
	· Rallonge · ACS 19 ACC LY 499, valide jusqu'au 07.01.2024		13595000	46,00
	· Aide au montage pour iBox universal		93500000	13,00

Robinetterie encastrée thermostatique et robinets d'arrêt Ecostat Square

 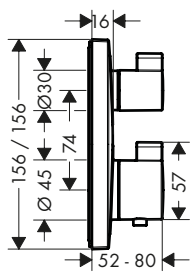	**Ecostat Square** Set de finition pour mitigeur thermostatique encastré avec robinet d'arrêt · 1 sortie = 1 fonction · cartouche thermostatique SMTC · butée de confort à 40° C · limiteur de température réglable · type de raccordement: corps d'encastrement · ACS 19 ACC LY 234, valide jusqu'au 05.11.2023 · NF_375-M1-20-2	chromé	15712000	390,00
	A compléter avec:			
	· iBox universal · NF_375-M1-20-2		01800180	103,00
	Options:			
	· **ShowerSelect** Rosace de compensation	chromé	13593000	52,00
	· Rallonge · ACS 19 ACC LY 499, valide jusqu'au 07.01.2024		13595000	46,00

Les mesures des schémas techniques sont en mm.

	Finition	N° article	Euro h. t.



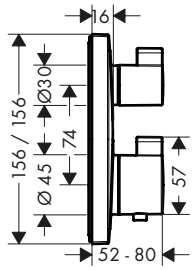

Ecostat Square Set de finition pour mitigeur thermostatique encastré avec robinet d'arrêt et inverseur

- 2 sorties = 2 fonctions
- cartouche thermostatique SMTC, robinet d'arrêt/inverseur
- butée de confort à 40° C
- limiteur de température réglable
- type de raccordement: corps d'encastrement
- E3, C1, A2, U3
- ACS 19 ACC LY 234, valide jusqu'au 05.11.2023
- NF_375-M1-20-2

	Finition	N° article	Euro h. t.
	chromé	15714000	441,00
	bronze brossé	15714140	674,00
	noir chromé brossé	15714340	674,00
	noir mat	15714670	631,00
	blanc mat	15714700	631,00
	aspect doré poli	15714990	674,00

A compléter avec:

- iBox universal
  - NF_375-M1-20-2

	01800180	103,00

Options:

- **ShowerSelect** Rosace de compensation
- Rallonge
  - ACS 19 ACC LY 499, valide jusqu'au 07.01.2024

chromé	13593000	52,00
	13595000	46,00

Robinetterie encastrée thermostatique et robinets d'arrêt Ecostat E



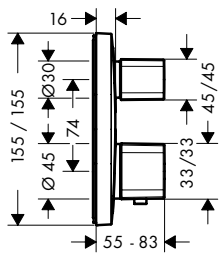

Ecostat E Set de finition pour mitigeur thermostatique encastré avec robinet d'arrêt

- 1 sortie = 1 fonction
- débit sous 3 bars: 26 l/ min
- cartouche thermostatique SMTC
- butée de confort à 40° C
- limiteur de température réglable
- type de raccordement: corps d'encastrement
- ACS 19 ACC LY 234, valide jusqu'au 05.11.2023
- NF_375-M1-20-2

	Finition	N° article	Euro h. t.
	chromé	15707000	390,00

A compléter avec:

- iBox universal
  - NF_375-M1-20-2

	01800180	103,00

Options:

- **PuraVida** Rosace de compensation 157 x 157mm
- Rallonge
  - ACS 19 ACC LY 499, valide jusqu'au 07.01.2024

chromé	15597000	46,00
	13595000	46,00

Les mesures des schémas techniques sont en mm.

Les spécifications techniques et les unités de mesure peuvent être sujets à des changements.

	Finition	N° article	Euro h. t.



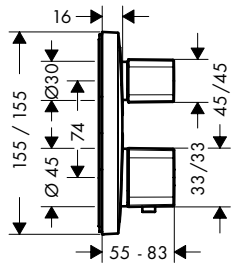

Ecostat E Set de finition pour mitigeur thermostatique encastré avec robinet d'arrêt et inverseur

- 2 sorties = 2 fonctions
- débit sous 3 bars: 26 l/ min
- cartouche thermostatique SMTC, robinet d'arrêt/inverseur
- butée de confort à 40° C
- limiteur de température réglable
- type de raccordement: corps d'encastrement
- E3, C1, A2, U3
- ACS 19 ACC LY 234, valide jusqu'au 05.11.2023
- NF_375-M1-20-2

	chromé	15708000	441,00

A compléter avec:

· iBox universal · NF_375-M1-20-2		01800180	103,00

Options:

· **PuraVida** Rosace de compensation 157 x 157mm	chromé	15597000	46,00
· Rallonge · ACS 19 ACC LY 499, valide jusqu'au 07.01.2024		13595000	46,00



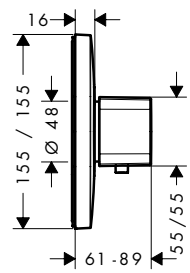

Ecostat E Set de finition pour mitigeur thermostatique encastré haut débit

- débit sous 3 bars: 59 l/ min
- cartouche thermostatique BTC haut débit
- butée de confort à 40° C
- limiteur de température réglable
- type de raccordement: corps d'encastrement
- ACS 19 ACC LY 234, valide jusqu'au 05.11.2023

	chromé	15706000	390,00

A compléter avec:

· iBox universal · NF_375-M1-20-2		01800180	103,00

Options:

· **PuraVida** Set de finition pour robinet d'arrêt et inverseur Softcube pour solution encastrée · ACS 19 ACC LY 233, valide jusqu'au 09.12.2023	chromé	15777000	419,00
· **PuraVida** Rosace de compensation 157 x 157mm	chromé	15597000	46,00
· Rallonge · ACS 19 ACC LY 499, valide jusqu'au 07.01.2024		13595000	46,00

Les mesures des schémas techniques sont en mm.

Les spécifications techniques et les unités de mesure peuvent être sujets à des changements.

	Finition	N° article	Euro h. t.



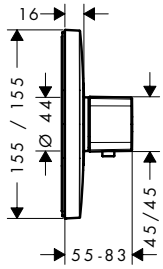

Ecostat E Set de finition pour mitigeur thermostatique encastré

- débit sous 3 bars: 37,9 l/ min
- cartouche thermostatique SMTC
- butée de confort à 40° C
- limiteur de température réglable
- type de raccordement: corps d'encastrement
- ACS 19 ACC LY 234, valide jusqu'au 05.11.2023

	chromé	15705000 244,00

A compléter avec:

- iBox universal
  - NF_375-M1-20-2

01800180	103,00

Options:

· **PuraVida** Rosace de compensation 157 x 157mm	chromé	15597000 46,00
· Rallonge · ACS 19 ACC LY 499, valide jusqu'au 07.01.2024		13595000 46,00

Robinetterie encastrée thermostatique et robinets d'arrêt Ecostat S



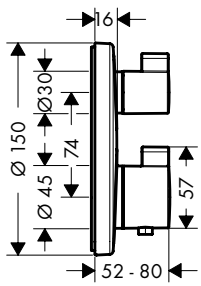

Ecostat S Set de finition pour mitigeur thermostatique encastré avec robinet d'arrêt

- 1 sortie = 1 fonction
- cartouche thermostatique SMTC, mécanisme céramique 90°
- butée de confort à 40° C
- limiteur de température réglable
- type de raccordement: corps d'encastrement
- ACS 19 ACC LY 234, valide jusqu'au 05.11.2023
- NF_375-M1-20-2

	chromé	15757000 390,00

A compléter avec:

- iBox universal
  - NF_375-M1-20-2

01800180	103,00

Options:

· Rosace de compensation Ø 152mm	chromé	13597000 45,00
· Rallonge · ACS 19 ACC LY 499, valide jusqu'au 07.01.2024		13595000 46,00

Les mesures des schémas techniques sont en mm.

Les spécifications techniques et les unités de mesure peuvent être sujets à des changements.

	Finition	N° article	Euro h. t.



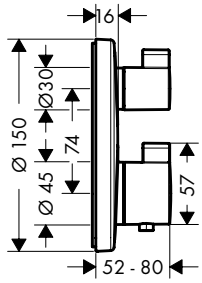

Ecostat S Set de finition pour mitigeur thermostatique encastré avec robinet d'arrêt et inverseur

- 2 sorties = 2 fonctions
- Contrôle du débit et inverseur pour 2 sorties
- cartouche thermostatique SMTC, robinet d'arrêt/inverseur
- butée de confort à 40° C
- limiteur de température réglable
- type de raccordement: corps d'encastrement
- E3, C1, A2, U3
- ACS 19 ACC LY 234, valide jusqu'au 05.11.2023
- NF_375-M1-20-2

chromé	15758000	441,00
bronze brossé	15758140	682,00
noir chromé brossé	15758340	682,00
noir mat	15758670	639,00
blanc mat	15758700	639,00
aspect doré poli	15758990	682,00

A compléter avec:

- iBox universal
  - NF_375-M1-20-2

	01800180	103,00

Options:

· Rosace de compensation Ø 152mm	chromé	13597000	45,00
· Rallonge		13595000	46,00
· ACS 19 ACC LY 499, valide jusqu'au 07.01.2024			



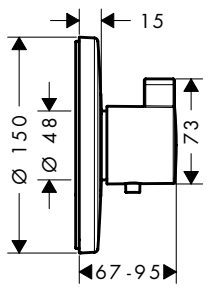

Ecostat S Set de finition pour mitigeur thermostatique encastré haut débit

- débit sous 3 bars: 59 l/ min
- cartouche thermostatique BTC haut débit
- butée de confort à 40° C
- limiteur de température réglable
- type de raccordement: corps d'encastrement
- ACS 19 ACC LY 234, valide jusqu'au 05.11.2023

chromé	15756000	390,00

A compléter avec:

- iBox universal
  - NF_375-M1-20-2

	01800180	103,00

Options:

· Rosace de compensation Ø 152mm	chromé	13597000	45,00
· Rallonge		13595000	46,00
· ACS 19 ACC LY 499, valide jusqu'au 07.01.2024			

Les mesures des schémas techniques sont en mm.

Les spécifications techniques et les unités de mesure peuvent être sujets à des changements.

		Finition	N° article	Euro h. t.
	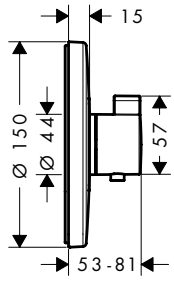			
	Ecostat S Set de finition pour mitigeur thermostatique encastré · cartouche thermostatique SMTC · butée de confort à 40° C · limiteur de température réglable · type de raccordement: corps d'encastrement · ACS 19 ACC LY 234, valide jusqu'au 05.11.2023	chromé	15755000	244,00
	A compléter avec: · iBox universal · NF_375-M1-20-2		01800180	103,00
	Options: · Rosace de compensation Ø 152mm · Rallonge · ACS 19 ACC LY 499, valide jusqu'au 07.01.2024	chromé	13597000 13595000	45,00 46,00
	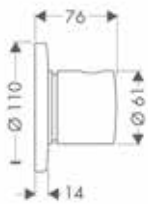			
	Set de finition pour robinet d'arrêt et inverseur Trio/Quattro pour solution encastrée	chromé	15932000	113,00
	A compléter avec: · Corps d'encastrement pour robinet d'arrêt et inverseur Trio · ACS 19 ACC LY 235, valide jusqu'au 09.07.2024		15981180	156,00
	· Corps d'encastrement Quattro pour inverseur à quatre voies · ACS 19 ACC LY 235, valide jusqu'au 09.07.2024		15930180	251,00
	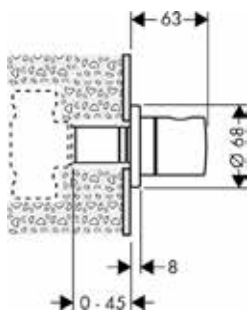			
	Set de finition pour robinet d'arrêt S pour solution encastrée	chromé	15972000	86,00
	A compléter avec: · Corps d'encastrement 1/2" à clapet · ACS 19 ACC LY 041, valide jusqu'au 07.11.2023		15973180	81,00
	· Corps d'encastrement 1/2" à disques céramique · ACS 19 ACC LY 041, valide jusqu'au 07.11.2023		15974180	85,00
	· Corps d'encastrement 3/4" à clapet · ACS 19 ACC LY 041, valide jusqu'au 07.11.2023		15970180	88,00
	Options: · Rallonge 25 mm pour robinet d'arrêt Trio/Quattro		96370000	56,00
	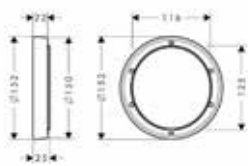			
	Rosace de compensation Ø 152mm · pour montage entre le carrelage et le set de finition lorsque l'iBox est installé dans un mur compris entre 58 et 80 mm · convient à tous les sets de finition douche et bain/ douche Ø 150 mm · diamètre : 152 mm · épaisseur: 22 mm	chromé	13597000	45,00

Les mesures des schémas techniques sont en mm.

Les spécifications techniques et les unités de mesure peuvent être sujets à des changements.

Robinetterie encastrée PuraVida

	Finition	N° article	Euro h. t.
 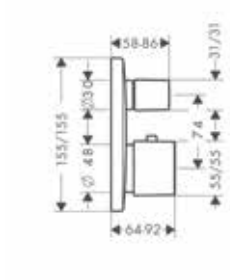			
PuraVida Set de finition pour mitigeur thermostatique encastré avec robinet d'arrêt et inverseur · 2 sorties = 2 fonctions · débit: 26 l/ min sous 3 bars de pression · cartouche thermostatique · pression minimum en fonctionnement: 1 bar · pression maximum en fonctionnement: 10 bars · butée de confort à 40° C · limiteur de température réglable · type de raccordement: corps d'encastrement · ACS 19 ACC LY 234, valide jusqu'au 05.11.2023	chromé blanc/chromé	15771000 15771400	1.119,00 1.119,00
A compléter avec: · iBox universal · NF_375-M1-20-2		01800180	103,00
Options: · **PuraVida** Rosace de compensation 157 x 157mm	chromé	15597000	46,00
 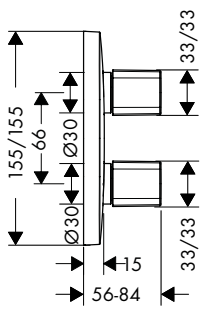			
PuraVida Set de finition pour robinet d'arrêt et inverseur Softcube pour solution encastrée · 3 sorties = 3 fonctions · utilisation simultanée des 3 sorties · Attention : prévoir obligatoirement en plus un thermostatique encastré avec son corps d'encastrement 01800180 · ACS 19 ACC LY 233, valide jusqu'au 09.12.2023	chromé	15777000	419,00
A compléter avec: · iBox universal · NF_375-M1-20-2		01800180	103,00
Options: · **PuraVida** Rosace de compensation 157 x 157mm	chromé	15597000	46,00
· Rallonge · ACS 19 ACC LY 499, valide jusqu'au 07.01.2024		13595000	46,00
· Bloc de rinçage iControl	chromé	15956000	61,00
 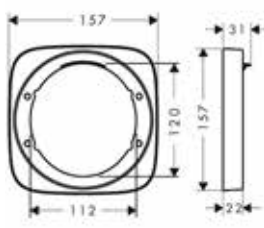			
PuraVida Rosace de compensation 157 x 157mm · pour montage entre le carrelage et le set de finition lorsque l'iBox est installé dans un mur compris entre 58 et 80 mm · diamètre : 157 mm · épaisseur: 22 mm	chromé	15597000	46,00

Les mesures des schémas techniques sont en mm.

Les spécifications techniques et les unités de mesure peuvent être sujets à des changements.

		Finition	N° article	Euro h. t.
	**PuraVida** Set de finition pour robinet d'arrêt Softcube pour solution encastrée · type de raccordement: 1/2" & 3/4"	chromé blanc/chromé	15978000 15978400	144,00 144,00
	A compléter avec:			
	· Corps d'encastrement 1/2" à clapet · ACS 19 ACC LY 041, valide jusqu'au 07.11.2023		15973180	81,00
	· Corps d'encastrement 1/2" à disques céramique · ACS 19 ACC LY 041, valide jusqu'au 07.11.2023		15974180	85,00
	· Corps d'encastrement 3/4" à clapet · ACS 19 ACC LY 041, valide jusqu'au 07.11.2023		15970180	88,00
	**Metris** Set de finition pour robinet d'arrêt E pour solution encastrée · type de raccordement: 1/2" & 3/4"	chromé	31677000	41,00
	A compléter avec:			
	· Corps d'encastrement 1/2" à clapet · ACS 19 ACC LY 041, valide jusqu'au 07.11.2023		15973180	81,00
	· Corps d'encastrement 1/2" à disques céramique · ACS 19 ACC LY 041, valide jusqu'au 07.11.2023		15974180	85,00
	· Corps d'encastrement 3/4" à clapet · ACS 19 ACC LY 041, valide jusqu'au 07.11.2023		15970180	88,00
	· Rallonge 25 mm pour robinet d'arrêt Trio/Quattro		96370000	56,00
	**Logis** Set de finition pour robinet d'arrêt pour solution encastrée · type de raccordement: 1/2" & 3/4"	chromé	71970000	29,00
	A compléter avec:			
	· Corps d'encastrement 1/2" à clapet · ACS 19 ACC LY 041, valide jusqu'au 07.11.2023		15973180	81,00
	· Corps d'encastrement 1/2" à disques céramique · ACS 19 ACC LY 041, valide jusqu'au 07.11.2023		15974180	85,00
	· Corps d'encastrement 3/4" à clapet · ACS 19 ACC LY 041, valide jusqu'au 07.11.2023		15970180	88,00
	Options:			
	· Rallonge 25 mm pour robinet d'arrêt Trio/Quattro		96370000	56,00

Les mesures des schémas techniques sont en mm.

Les spécifications techniques et les unités de mesure peuvent être sujets à des changements.

Corps d'encastrement

	Finition	N° article	Euro h. t.
 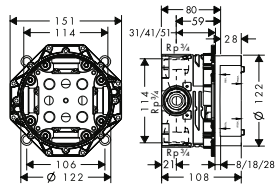		01800180	103,00

iBox universal

- convient: toutes robinetteries douche et bain/douche mécaniques et thermostatiques encastrées avec ou sans robinet d'arrêt
- montage symétrique
- installation insonorisée
- type de raccordement: 3/4"
- E3/1, C1, A2, U3
- NF_375-M1-20-2

Options:

· Rallonge · ACS 19 ACC LY 499, valide jusqu'au 07.01.2024	13595000	46,00
· Aide au montage pour iBox universal	93500000	13,00


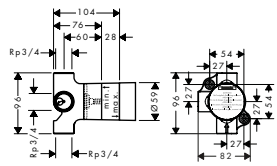

Corps d'encastrement pour robinet d'arrêt et inverseur Trio

- 2 sorties = 2 fonctions
- utilisation simultanée des 2 sorties
- convient à tous les sets de finition Trio
- débit: 65 l/min
- ACS 19 ACC LY 235, valide jusqu'au 09.07.2024

Options:

· Rallonge 25 mm pour robinet d'arrêt Trio/Quattro	96370000	56,00


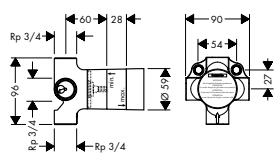

Corps d'encastrement Quattro pour inverseur à quatre voies

- Nécessite une commande de volume
- 3 sorties = 3 fonctions
- utilisation simultanée des 2 sorties
- convient à tous les sets de finition Quattro
- débit: 65 l/min
- Attention: Prévoir un robinet d'arrêt !
- ACS 19 ACC LY 235, valide jusqu'au 09.07.2024

Options:

· Rallonge 25 mm pour robinet d'arrêt Trio/Quattro	96370000	56,00


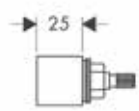

Rallonge 25 mm pour robinet d'arrêt Trio/Quattro

96370000 56,00

- épaisseur: 25 mm

Les mesures des schémas techniques sont en mm.

Les spécifications techniques et les unités de mesure peuvent être sujets à des changements.



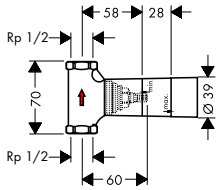

	Finition	N° article	Euro h. t.
Corps d'encastrement 1/2" à clapet · type de raccordement: M 1/2" · convient à tous les sets de finition robinet d'arrêt · débit: 52 l/min · ACS 19 ACC LY 041, valide jusqu'au 07.11.2023		15973180	81,00
variantes			
· Corps d'encastrement 1/2" à disques céramique · ACS 19 ACC LY 041, valide jusqu'au 07.11.2023		15974180	85,00
· Corps d'encastrement 3/4" à clapet · ACS 19 ACC LY 041, valide jusqu'au 07.11.2023		15970180	88,00
Options:			
· Rallonge 25 mm pour robinet d'arrêt Trio/Quattro		96370000	56,00

Les mesures des schémas techniques sont en mm.

Les spécifications techniques et les unités de mesure peuvent être sujets à des changements.

hansgrohe

iBox® universal



Hansgrohe iBox® universal: one for all. Tous les sets de finition et douche de tête d'un coup d'oeil.

iBox universal



01800180

PuraVida bain/douche



15445, -000, -400

PuraVida douche



15665, -000, -400
15677, -000, -400

PuraVida thermostatique avec robinet d'arrêt



15771, -000, -400

PuraVida iControl avec robinet d'arrêt et inverseur



15777, -000

Metropol bain/douche poignée manette



32545, -000

Metropol bain/douche poignee etrier



74545, -000

Metropol douche poignée manette



32565, -000

Metropol douche poignée étrier



74565, -000

Metropol Classic bain/douche



31345, -000, -090

Metropol Classic douche



31365, -000, -090

Metris bain/douche



31493, -000

Metris douche



31685, -000

Metris bain/douche



31454, -000

Metris douche



31456, -000

Metris S bain/douche



31465, -000

Metris S douche



31665, -000

Talis E bain/douche



71745, -000

Talis E douche



71765, -000
71768, -000

Talis S bain/douche



72405, -000

Talis S douche



72605, -000
72607, -000

Talis S bain/douche



32475, -000

Talis S douche



32675, -000

Logis bain/douche



71405, -000

Logis douche



71605, -000

Focus bain/douche



31945, -000

Focus douche



31965, -000

Novus bain/douche



71045, -000

Novus douche



71065, -000

Square
Mitigeur thermostatique pour 1 fonction



15712, -000

Square
Mitigeur thermostatique pour 2 fonctions



15714, -000

Ecostat E
Mitigeur thermostatique



15705, -000

Ecostat E
Thermostatique haut débit



15706, -000

Ecostat E
Mitigeur thermostatique pour 1 fonction



15707, -000

Ecostat E
Mitigeur thermostatique pour 2 fonctions



15708, -000

Ecostat S
Mitigeur thermostatique



15755, -000

Ecostat S
Thermostatique haut débit



15756, -000

Ecostat S
Thermostatique avec robinet d'arrêt



15757, -000

Ecostat S
Thermostatique avec robinet d'arrêt et inverseur



15758, -000

ShowerSelect
Thermostatique pour 1 fonction



15762, -000

ShowerSelect
Thermostatique pour 2 fonctions



15763, -000

ShowerSelect
Thermostatique haut débit



15760, -000

ShowerSelect
Thermostatique haut débit avec une sortie permanente et un robinet d'arrêt



15761, -000

ShowerSelect
Robinet d'arrêt pour 3 fonctions



15764, -000

ShowerSelect
Thermostatique pour 2 fonctions avec fixfit et porter



15765, -000

ShowerSelect
Mitigeur mécanique pour 1 fonction



15767, -000

ShowerSelect
Mitigeur mécanique pour 2 fonctions



15768, -000

ShowerSelect glass
Thermostatique pour 1 fonction



15737, -400, -600

ShowerSelect glass
Thermostatique pour 2 fonctions



15738, -400, -600

ShowerSelect glass
Thermostatique haut débit



15734, -400, -600

ShowerSelect glass
Thermostatique haut débit avec une sortie permanente et un robinet d'arrêt



15735, -400, -600

ShowerSelect glass
Robinet d'arrêt pour 3 fonctions



15736, -400, -600

ShowerSelect S
Thermostatique pour 1 fonction



15744, -000

ShowerSelect S ther-
Thermostatique pour 2 fonctions



15743, -000

ShowerSelect S
Thermostatique haut débit



15741, -000

ShowerSelect S
Thermostatique haut débit avec une sortie permanente et un robinet d'arrêt



15742, -000

ShowerSelect S
Robinet d'arrêt pour 3 fonctions



15745, -000

ShowerSelect S
Mitigeur mécanique pour 1 fonction



15747, -000

ShowerSelect S
Mitigeur mécanique pour 2 fonctions



15748, -000

Rainmaker Select
460 3jet



24007, -400

Rainmaker Select
460 2jet



24005, -400

Rainmaker Select
580 3jet



24001, -400

Raindance Rainfall
240 Air 3jet



28410, -000

Raindance Rainfall
180 Air 2jet



28433, -000

Raindance Select E
300 3jet



26468, -000

iBox universal

		Finition	N° article	Euro h. t.
	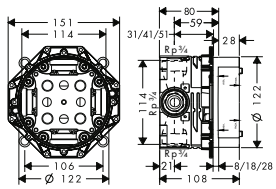			
	iBox universal · convient: toutes robinetteries douche et bain/ douche mécaniques et thermostatiques encastrées avec ou sans robinet d'arrêt · montage symétrique · installation insonorisée · type de raccordement: 3/4" · E3/1, C1, A2, U3 · NF_375-M1-20-2		01800180	103,00
	Options:			
	· Rallonge · ACS 19 ACC LY 499, valide jusqu'au 07.01.2024		13595000	46,00
	· Aide au montage pour iBox universal		93500000	13,00
	Aide au montage pour iBox universal		93500000	13,00
	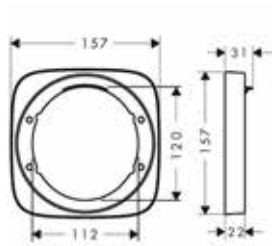			
	Rosace de compensation 157 x 157mm · pour montage entre le carrelage et le set de finition lorsque l'iBox est installé dans un mur compris entre 58 et 80 mm · diamètre : 157 mm · épaisseur: 22 mm	chromé	15597000	46,00
	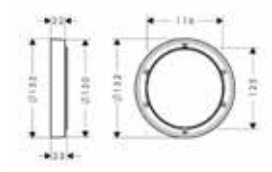			
	Rosace de compensation Ø 152mm · pour montage entre le carrelage et le set de finition lorsque l'iBox est installé dans un mur compris entre 58 et 80 mm · convient à tous les sets de finition douche et bain/ douche Ø 150 mm · diamètre : 152 mm · épaisseur: 22 mm	chromé	13597000	45,00
	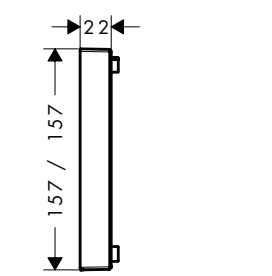			
	Rosace de compensation · pour montage entre le carrelage et le set de finition lorsque l'iBox est installé dans un mur compris entre 58 et 80 mm · convient à tous les sets de finition douche et bain/ douche Ø 150 mm · diamètre : 157 mm · épaisseur: 22 mm	chromé	13593000	52,00

Les mesures des schémas techniques sont en mm.

Les spécifications techniques et les unités de mesure peuvent être sujets à des changements.

		Finition	N° article	Euro h. t.
	Rosace de compensation · pour montage entre le carrelage et le set de finition lorsque l'iBox est installé dans un mur compris entre 58 et 80 mm · diamètre : 157 mm · épaisseur: 22 mm	chromé	13604000	90,00
	Rosace de compensation pour ShowerSelect avec porter/ fixfit intégré · pour montage entre le carrelage et le set de finition lorsque l'iBox est installé dans un mur compris entre 58 et 80 mm · épaisseur: 22 mm	chromé	13601000	102,00
	Options: · Set de finition pour mitigeur thermostatique encastré avec 2 fonctions, fixfit et porter · ACS 19 ACC LY 234, valide jusqu'au 05.11.2023 · NF_375-M1-20-2	chromé	15765000	723,00
	Rallonge · rallonge du corps d'encastrement · épaisseur: 25 mm · ACS 19 ACC LY 499, valide jusqu'au 07.01.2024		13595000	46,00
	A compléter avec: · iBox universal · NF_375-M1-20-2		01800180	103,00
	Bloc de rinçage iControl	chromé	15956000	61,00

Les mesures des schémas techniques sont en mm.

Les spécifications techniques et les unités de mesure peuvent être sujets à des changements.

Lignes de robinetterie



PuraVida	Page 291		Metropol	Page 307	
Metris	Page 337		Talis	Page 353	
Novus	Page 379		Focus	Page 391	
Logis	Page 405				

ROBINETTERIE DE SALLE DE BAINS

Le produit parfait pour chaque style



Robinetterie de salle de bains hansgrohe

Aperçu de la robinetterie de salle de bains

		PuraVida	**Metropol Select**	**Metropol** poignée étrier	**Metropol** poignées manettes	**Metropol Classic**
						
Mitigeur lavabo						
Standard ComfortZone 70–110	Mitigeur				32501, -000	
	Avec garniture de vidage à tirette	15074, -000, -400		74506, -000	32506, -000	31300, -000, -090
	avec Push-Open	15070, -000, -400 15075, -000, -400	32571, -000 32570, -000	74507, -000 74502, -000 74500, -000	32507, -XXX 32502, -000 32500, -XXX	
	Sans garniture de vidage					31301, -000, -090
	CoolStart				32508, -000 32503, -000	
Modèles surélevés ComfortZone 130–260	Avec garniture de vidage à tirette					31303, -000, -090 31302, -000, -090
	avec Push-Open	15072, -000, -400 15081, -000, -400	32572, -000	74512, -000 74511, -000	32512, -XXX 32511, -XXX	
	Sans garniture de vidage					
Avec bec pivotant	Avec garniture de vidage à tirette					
	avec Push-Open					
	Sans garniture de vidage					
Sur pied				74530, -000	32530, -000	
3 trous		15063, -000		74515, -000 74514, -000	32515, -XXX 32514, -000	31331, -000, -090 31307, -000, -090 31330, -000, -090 31306, -000, -090
Montage mural		15084, -000, -400 15085, -000, -400		74525, -000 74526, -000	32525, -000 32526, -XXX	
Bidet						
		15270, -000, -400		74520, -000	32520, -XXX	31320, -000, -090
Baignoire						
	version apparente	15472, -000, -400		74540, -000	32540, -XXX	31340, -000, -090
	version apparente, poignée à manette	15445, -000, -400		74545, -000	32545, -XXX	31345, -000, -090
	Avec système de sécurité	15447, -000, -400				
Sur pied		15473, -000, -400		74532, -000	32532, -XXX 32531, -000	31445, -000, -090
2 trous				74548, -000	32548, -000	
3 trous		15432, -000, -400		74550, -000	32550, -000	
4 trous				74552, -000	32552, -000	31441, -000, -090 31449, -000, -090
Bec déverseur de baignoire		15412, -000, -400		32543, -000 32542, -000	32542, -000 32543, -XXX	13425, -000, -090
Douche						
	version apparente	15672, -000, -400		74560, -000	32560, -XXX	31360, -000, -090
	version apparente, poignée à manette	15665, -000, -400		74565, -000	32565, -XXX	31365, -000, -090

Robinetterie de salle de bains hansgrohe

Aperçu de la robinetterie de salle de bains

		Metris	Metris S	Talis Select E	Talis E
					
Mitigeur lavabo					
Standard ComfortZone 70–110	Mitigeur	31166, -000			71706, -000
	Avec garniture de vidage à tirette	31080, -000 31088, -000	31060, -000	71750, -000	71710, -XXX 71700, -000
	avec Push-Open				71711, -000 71701, -000
	Sans garniture de vidage	31084, -000 31186, -000	31068, -000	71751, -000	71712, -XXX 71702, -000
	CoolStart	31121, -000			71713, -XXX 71714, -XXX 71703, -000 71704, -000
Modèles surélevés ComfortZone 130–260	Avec garniture de vidage à tirette	31082, -000 31087, -000 31183, -000	31022, -000	71752, -000	71716, -XXX 71754, -XXX
	avec Push-Open	31187, -000			
	Sans garniture de vidage	31184, -000 31081, -000 31185, -000	31023, -000	71753, -000	71717, -XXX 71755, -000
Avec bec pivotant	Avec garniture de vidage à tirette		31159, -000		
	avec Push-Open		31161, -000		
	Sans garniture de vidage				
Sur pied					
3 trous					71733, -XXX
Montage mural		31085, -000 31086, -000	31162, -000 31163, -000		71732, -000 71734, -XXX
Bidet					
		31280, -000	31261, -000		71720, -XXX 71721, -000
Baignoire					
	version apparente	31480, -000	31460, -000		71740, -XXX
	version apparente, poignée à manette	31493, -000 31454, -000	31465, -000		71745, -000
	Avec système de sécurité				
Sur pied		31471, -000			
2 trous					
3 trous		31190, -000			71747, -000 71730, -000
4 trous		31442, -000	31446, -000 31447, -000		71748, -XXX
Bec déverseur de baignoire		31494, -000	14420, -000		71410, -000
Douche					
	version apparente	31680, -000	31660, -000		71760, -XXX
	version apparente, poignée à manette	31685, -000 31456, -000	31665, -000		71765, -XXX

Talis Select S	Talis S	Talis S Talis	Novus	Focus	Logis
					
	72017, -000	13132, -000		31130, -000	71120, -000
72042, -000 72040, -000	72020, -000 72010, -000	32040, -000 32020, -000	71030, -000 71020, -000	31607, -000 31730, -000	71100, -000 71070, -000 71222, -000
	72011, -000			31604, -000	71107, -000 71077, -000
72043, -000 72041, -000	72021, -000 72012, -000	32041, -000 32031, -000	71031, -000 71021, -000	31517, -000 31733, -000	71101, -000 71071, -000 71221, -000
	72022, -000 72023, -000 72013, -000 72014, -000		71032, -000 71022, -000	31621, -000 31539, -000	71102, -000 71103, -000 71072, -000 71073, -000
72044, -000	72031, -000 72115, -000 72113, -000		71123, -000	31531, -000 31608, -000	71090, -000
		32080, -000			
72045, -000	72032, -000 72116, -000 72114, -000		71124, -000	31532, -000 31518, -000	71091, -000
	72105, -000	32084, -000 32070, -000	71126, -000	31609, -000	71130, -000
		32082, -000			
			71128, -000	31519, -000	71131, -000
			71140, -000		71133, -000
	72110, -000 72111, -000		71127, -000	31923, -000	71220, -000 71225, -000
72202, -000	72200, -000	32240, -000	71142, -000	31920, -000 31922, -000	71204, -000 71200, -000
	72400, -000	32440, -000 32420, -000	71040, -000	31940, -000	71400, -000 71243, -000
	72405, -000	32475, -000	71045, -000	31945, -000	71405, -000
	72412, -000				
	72416, -000				71310, -000
	72418, -000				
	72410, -000	13414, -000	71320, -000	13414, -000	71410, -000
	72600, -000	32640, -000 32620, -000	71060, -000	31960, -000	71600, -000 71263, -000
	72605, -000 72607, -000	32675, -000	71065, -000	31965, -000	71605, -000 71607, -000

PuraVida®





Lavabo	Page 293		Bain/douche	Page 295	
Douche	Page 298		Thermostatiques/robinets d'arrêt/inverseurs	Page 299	
Douchettes et Supports de douche	Page 300		Douches de tête	Page 303	
Accessoires	Page 303				

Possible combinations PuraVida

Lavabo


no.15072000, -400


no.15081000, -400


no.15075000, -400


no.15085000, -400*


no.15170000, -400*

Bain/douche


no.15472000, -400


no.15445000, -400*


no.15771000, -400*


no.15473000, -400


no.15432000, -400

Douche


no.15672000, -400


no.15665000, -400*


no.15777000


no.28558000, -400*


no.28557000, -400*


no.27437000, -400*


no.27853000, -400

Accessoires


no.41503000


no.41508000


no.41505000


no.01800180

* à titre d'exemple

Lavabo

	Finition	N° article	Euro h. t.



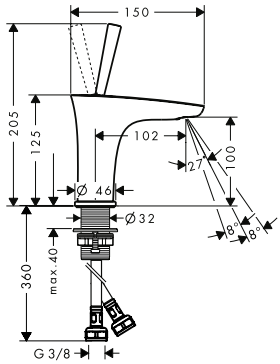

Mitigeur de lave-mains 100, bonde Push-Open

- comprenant : mitigeur de lavabo, garniture de vidage
- ComfortZone 100
- Longueur 102 mm
- jet laminaire
- mousseur orientable
- débit sous 3 bars: 5 l/ min
- cartouche céramique joystick
- convient au chauffe-eau instantané
- bonde Push-Open 1 ¼
- matériau de la garniture de vidage: métallique
- ACS 17 ACC LY 518, valide jusqu'au 02.10.2022

chromé	15075000	384,00
blanc/chromé	15075400	384,00



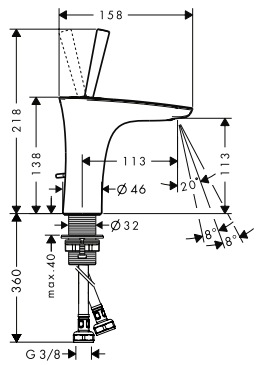

Mitigeur de lavabo 110, avec tirette et vidage

- comprenant : mitigeur de lavabo, garniture de vidage
- ComfortZone 110
- Longueur 113 mm
- jet laminaire
- mousseur orientable
- débit sous 3 bars: 5 l/ min
- cartouche céramique joystick
- convient au chauffe-eau instantané
- garniture de vidage 1 ¼"
- matériau de la garniture de vidage: métallique
- ACS 17 ACC LY 518, valide jusqu'au 02.10.2022

chromé	15074000	410,00
blanc/chromé	15074400	410,00

variantes

- Mitigeur de lavabo 110, bonde Push-Open
  - ACS 17 ACC LY 518, valide jusqu'au 02.10.2022

chromé	15070000	418,00
blanc/chromé	15070400	418,00



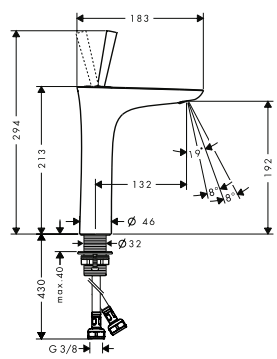

Mitigeur de lavabo 200, bonde Push-Open

- comprenant : mitigeur de lavabo, garniture de vidage
- ComfortZone 200
- Longueur 132 mm
- jet laminaire
- mousseur orientable
- débit sous 3 bars: 5 l/ min
- cartouche céramique joystick
- convient au chauffe-eau instantané
- bonde Push-Open 1 ¼
- matériau de la garniture de vidage: métallique
- ACS 17 ACC LY 518, valide jusqu'au 02.10.2022

chromé	15081000	528,00
blanc/chromé	15081400	528,00

Les mesures des schémas techniques sont en mm.

Les spécifications techniques et les unités de mesure peuvent être sujets à des changements.

	Finition	N° article	Euro h. t.



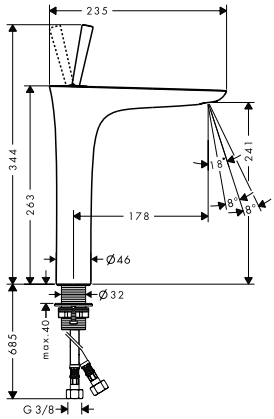

Mitigeur de lavabo 240 surélevé pour vasque libre avec flexibles de raccordement 900 mm, bonde Push-Open

- comprenant : mitigeur de lavabo, garniture de vidage
- ComfortZone 240
- Longueur 178 mm
- jet laminaire
- mousseur orientable
- débit sous 3 bars: 5 l/ min
- cartouche céramique joystick
- convient au chauffe-eau instantané
- bonde Push-Open 1 ¼
- matériau de la garniture de vidage: métallique
- ACS 17 ACC LY 518, valide jusqu'au 02.10.2022

chromé	15072000	630,00
blanc/chromé	15072400	630,00

Eco Smart · Quick Clean · Comfort Zone



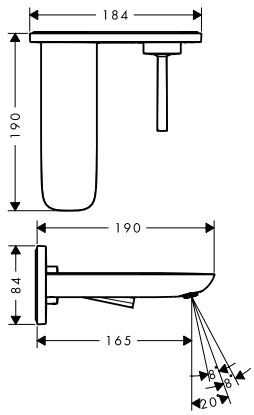

Mitigeur de lavabo encastré mural, bec court 165mm, bonde à écoulement libre

- comprenant : mitigeur lavabo encastré mural, garniture de vidage
- Longueur 165 mm
- jet laminaire
- mousseur orientable
- débit sous 3 bars: 5 l/ min
- cartouche céramique joystick
- convient au chauffe-eau instantané
- bonde à écoulement libre
- matériau de la garniture de vidage: métallique
- positionnement de la poignée à gauche ou à droite
- ACS 17 ACC LY 328, valide jusqu'au 15.05.2022

chromé	15084000	550,00
blanc/chromé	15084400	550,00

Eco Smart · Quick Clean

autres dimensions

- Mitigeur de lavabo encastré mural, bec long 225mm, bonde à écoulement libre
  - ACS 17 ACC LY 328, valide jusqu'au 15.05.2022

chromé	15085000	577,00
blanc/chromé	15085400	577,00

A compléter avec:

- Corps d'encastrement pour mitigeur de lavavo encastré au mur
  - ACS 17 ACC LY 328, valide jusqu'au 15.05.2022
  - NF_375-M1-20-2

	13622180	219,00



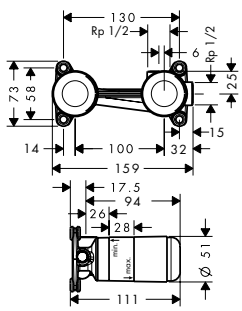

Corps d'encastrement pour mitigeur de lavavo encastré au mur

- positionnement de la poignée à gauche ou à droite du bec
- E00, CH2, A2, U3
- ACS 17 ACC LY 328, valide jusqu'au 15.05.2022
- NF_375-M1-20-2

	13622180	219,00

Options:

- Rallonge 25 mm
  - ACS 17 ACC LY 328, valide jusqu'au 15.05.2022

	31971000	106,00

Les mesures des schémas techniques sont en mm.

Les spécifications techniques et les unités de mesure peuvent être sujets à des changements.

	Finition	N° article	Euro h. t.



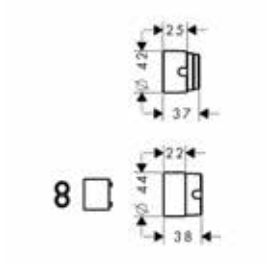

Rallonge 25 mm

31971000 — 106,00

- épaisseur: 25 mm
- ACS 17 ACC LY 328, valide jusqu'au 15.05.2022



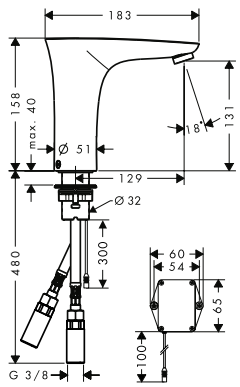

Mitigeur de lavabo électronique avec manette de réglage de température sur batterie

chromé — 15170000 — 831,00
blanc/chromé — 15170400 — 831,00

Air Power | Eco Smart | Comfort Zone

- ComfortZone 130
- débit sous 3 bars: 5 l/min
- mousseur avec antivol
- température réglable par la manette latérale
- clapet anti-retour intégré
- convient au chauffe-eau instantané
- système infrarouge
- ajustement automatique du capteur infrarouge
- plage optique réglable du capteur infrarouge (2 réglages)
- alimentation par batterie lithium CR/P2 / 6 V incluse (durée de vie env. 2 ans)
- arrêt manuel de l'eau pour nettoyage du lavabo
- la fonction de l'infrarouge peut être limitée si le lavabo est avec rebord ou si il est trop large (> 75 mm)
- fonction restreinte dûe à une distance trop importante
- ACS 18 ACC NY 332, valide jusqu'au 13.09.2023

variantes

- Mitigeur de lavabo électronique avec manette de réglage de température sur secteur — chromé — 15172000 — 865,00
  - ACS 18 ACC NY 332, valide jusqu'au 13.09.2023

Bain/douche



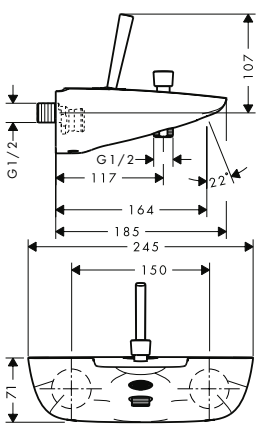

Mitigeur bain/douche

chromé — 15472000 — 738,00
blanc/chromé — 15472400 — 738,00

- Longueur 164 mm
- 2 sorties = 2 fonctions
- type de raccordement: raccords S
- entraxe: 150 mm ± 12 mm
- type de jet du mitigeur: jet normal
- débit du bec déverseur sous 3 bars: 19 l/min
- débit de la douchette sous 3 bars: 23 l/min
- cartouche céramique joystick
- limiteur de température non réglable
- inverseur avec réinitialisation automatique
- clapet anti-retour intégré
- avec silencieux
- Convient au chauffe-eau instantané
- ACS 17 ACC LY 742, valide jusqu'au 05.05.2021

Les mesures des schémas techniques sont en mm.

Les spécifications techniques et les unités de mesure peuvent être sujets à des changements.



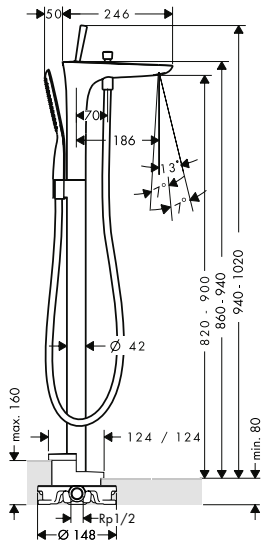

Mitigeur bain/douche, set de finition

Finition	N° article	Euro h. t.
chromé	15473000	2.241,00
blanc/chromé	15473400	2.241,00

- comprenant : mitigeur bain/douche sur pied, douchette tube, flexible de douche, support de douche
- Longueur 186 mm
- 2 sorties = 2 fonctions
- type de raccordement: corps d'encastrement
- type de jet du mitigeur: jet normal
- type de jet de la douchette: jet RainAir
- débit sous 3 bars: 20 l/min
- cartouche céramique joystick
- limiteur de température non réglable
- inverseur avec réinitialisation automatique
- sécurité contre le retour de l'eau
- attention : uniquement pour baignoire à bord étroit !
- ACS 19 ACC LY 432, valide jusqu'au 14.08.2024

comprenant

- Douchette à main micro 120 1jet (# 28558XXX)
  - ACS 18 ACC NY 461, valide jusqu'au 17.12.2023
- Flexible de douche 125 cm (# 28272XXX)
  - ACS 18 ACC NY 083, valide jusqu'au 26.03.2023
  - NF_375-M1-20-2

A compléter avec:

· Corps d'encastrement pour mitigeur encastré au sol	10452180	465,00
· Rosace d'étanchéité	96441000	115,00



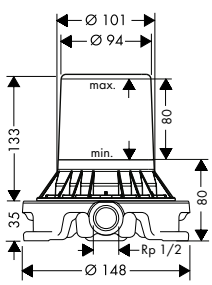

Corps d'encastrement pour mitigeur encastré au sol

10452180 465,00

- pour montage sur sol brut
- convient à mitigeur de baignoire, mitigeur de lavabo et bec déverseur à encastrer au sol

Options:

· Rosace d'étanchéité	96441000	115,00



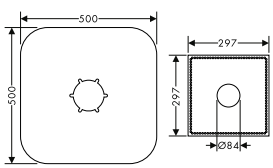

Rosace d'étanchéité

96441000 115,00

Les mesures des schémas techniques sont en mm.

Les spécifications techniques et les unités de mesure peuvent être sujets à des changements.

	Finition	N° article	Euro h. t.
Set de finition pour mitigeur bain/ douche encastré	chromé	15445000	445,00
	blanc/chromé	15445400	445,00



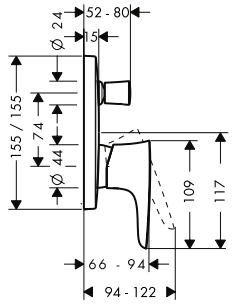

- 2 sorties = 2 fonctions
- type de raccordement: corps d'encastrement
- cartouche céramique
- limiteur de température réglable
- inverseur avec réinitialisation automatique
- ACS 19 ACC NY 249, valide jusqu'au 01.08.2024

A compléter avec:

· iBox universal · NF_375-M1-20-2	01800180	103,00

Options:

· Rosace de compensation 157 x 157mm	chromé	15597000	46,00

iBox universal

01800180 103,00



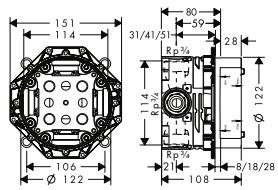

- convient: toutes robinetteries douche et bain/ douche mécaniques et thermostatiques encastrées avec ou sans robinet d'arrêt
- montage symétrique
- installation insonorisée
- type de raccordement: 3/4"
- E3/1, C1, A2, U3
- NF_375-M1-20-2

Options:

· Rallonge · ACS 19 ACC LY 499, valide jusqu'au 07.01.2024	13595000	46,00
· Aide au montage pour iBox universal	93500000	13,00

Set de finition mitigeur 3 trous pour montage sur bord de baignoire

chromé	15432000	1.064,00
blanc/chromé	15432400	1.064,00



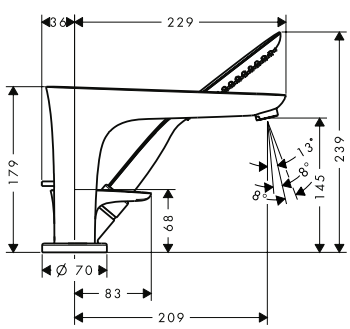

- comprenant : mitigeur bain/ douche 3 trous pour montage sur bord de baignoire, douchette tube, support de douche
- Longueur 229 mm
- 2 sorties = 2 fonctions
- type de raccordement: corps d'encastrement
- type de jet du mitigeur: jet normal
- type de jet de la douchette: jet RainAir
- longueur maximum d'extension de la douchette: 1,10 m
- débit sous 3 bars: 22 l/ min
- cartouche céramique
- limiteur de température réglable
- clapet anti-retour intégré

comprenant

- Douchette à main micro 120 1jet (# 28558XXX)
  - ACS 18 ACC NY 461, valide jusqu'au 17.12.2023

A compléter avec:

· Corps d'encastrement pour combiné mitigeur 3 trous de baignoire · ACS 20 ACC NY 233, valide jusqu'au 03.09.2025	13437180	671,00

Les mesures des schémas techniques sont en mm.

Les spécifications techniques et les unités de mesure peuvent être sujets à des changements.

	Finition	N° article	Euro h. t.
 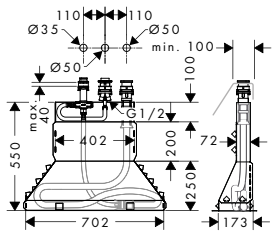			
Corps d'encastrement pour combiné mitigeur 3 trous de baignoire · comprenant : corps d'encastrement, flexible de douche, Secubox · longueur maximale d'extension de la douchette: 1,10 m · raccord G ½ · épaisseur de la boite 160 mm (obligatoire) · attention: largeur utile du bord de la baignoire = 90 mm minimum · ACS 20 ACC NY 233, valide jusqu'au 03.09.2025		13437180	671,00
Options: · Prolongation insert Secuflex		98806000	7,00
Douche			
 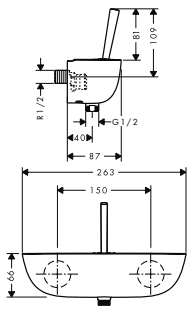			
Mitigeur douche · 1 sortie = 1 fonction · type de raccordement: raccords S · entraxe: 150 mm ± 12 mm · débit de la douchette sous 3 bars: 25 l/ min · cartouche céramique joystick · clapet anti-retour · avec silencieux · ACS 17 ACC LY 154, valide jusqu'au 05.05.2021	chromé blanc/chromé	15672000 15672400	584,00 584,00
 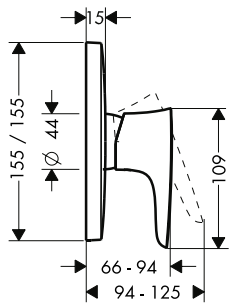			
Set de finition pour mitigeur douche encastré · 1 sortie = 1 fonction · type de raccordement: corps d'encastrement · débit sous 3 bars: 29,3 l/ min · cartouche céramique · limiteur de température réglable · ACS 19 ACC LY 233, valide jusqu'au 09.12.2023	chromé blanc/chromé	15665000 15665400	392,00 392,00
A compléter avec: · iBox universal · NF_375-M1-20-2		01800180	103,00
Options: · Rosace de compensation 157 x 157mm	chromé	15597000	46,00
 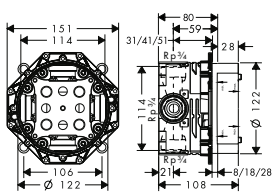			
iBox universal · convient: toutes robinetteries douche et bain/ douche mécaniques et thermostatiques encastrées avec ou sans robinet d'arrêt · montage symétrique · installation insonorisée · type de raccordement: 3/4" · E3/1, C1, A2, U3 · NF_375-M1-20-2		01800180	103,00
Options: · Rallonge · ACS 19 ACC LY 499, valide jusqu'au 07.01.2024		13595000	46,00
· Aide au montage pour iBox universal		93500000	13,00

Les mesures des schémas techniques sont en mm.

Les spécifications techniques et les unités de mesure peuvent être sujets à des changements.

Robinetterie thermostatique / robinets d'arrêt / inverseurs

	Finition	N° article	Euro h. t.
Set de finition pour mitigeur thermostatique encastré avec robinet d'arrêt et inverseur	chromé	15771000	1.119,00
	blanc/chromé	15771400	1.119,00



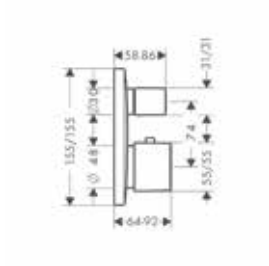

- 2 sorties = 2 fonctions
- débit: 26 l/min sous 3 bars de pression
- cartouche thermostatique
- pression minimum en fonctionnement: 1 bar
- pression maximum en fonctionnement: 10 bars
- butée de confort à 40° C
- limiteur de température réglable
- type de raccordement: corps d'encastrement
- ACS 19 ACC LY 234, valide jusqu'au 05.11.2023

A compléter avec:

· iBox universel · NF_375-M1-20-2		01800180	103,00

Options:

· Rosace de compensation 157 x 157mm	chromé	15597000	46,00

Set de finition pour robinet d'arrêt et inverseur Softcube pour solution encastrée	chromé	15777000	419,00



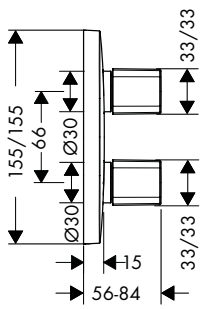

- 3 sorties = 3 fonctions
- utilisation simultanée des 3 sorties
- Attention : prévoir obligatoirement en plus un thermostatique encastré avec son corps d'encastrement 01800180
- ACS 19 ACC LY 233, valide jusqu'au 09.12.2023

A compléter avec:

· iBox universel · NF_375-M1-20-2		01800180	103,00

Options:

· Rosace de compensation 157 x 157mm	chromé	15597000	46,00
· Rallonge · ACS 19 ACC LY 499, valide jusqu'au 07.01.2024		13595000	46,00
· Bloc de rinçage iControl	chromé	15956000	61,00

---

iBox universel		01800180	103,00



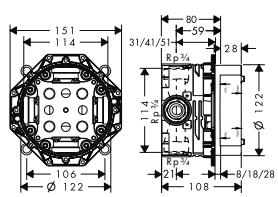

- convient: toutes robinetteries douche et bain/douche mécaniques et thermostatiques encastrées avec ou sans robinet d'arrêt
- montage symétrique
- installation insonorisée
- type de raccordement: 3/4"
- E3/1, C1, A2, U3
- NF_375-M1-20-2

Options:

· Rallonge · ACS 19 ACC LY 499, valide jusqu'au 07.01.2024		13595000	46,00
· Aide au montage pour iBox universal		93500000	13,00

Les mesures des schémas techniques sont en mm.

Les spécifications techniques et les unités de mesure peuvent être sujets à des changements.

	Finition	N° article	Euro h. t.
 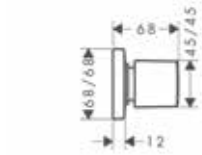			
Set de finition pour robinet d'arrêt Softcube pour solution encastrée	chromé blanc/chromé	15978000 15978400	144,00 144,00
· type de raccordement: 1/2" & 3/4"			
A compléter avec:			
· Corps d'encastrement 1/2" à clapet · ACS 19 ACC LY 041, valide jusqu'au 07.11.2023		15973180	81,00
· Corps d'encastrement 1/2" à disques céramique · ACS 19 ACC LY 041, valide jusqu'au 07.11.2023		15974180	85,00
· Corps d'encastrement 3/4" à clapet · ACS 19 ACC LY 041, valide jusqu'au 07.11.2023		15970180	88,00
 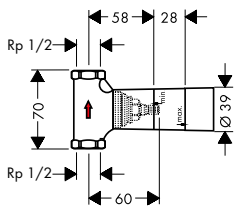			
Corps d'encastrement 1/2" à clapet		15973180	81,00
· type de raccordement: M 1/2" · convient à tous les sets de finition robinet d'arrêt · débit: 52 l/min · ACS 19 ACC LY 041, valide jusqu'au 07.11.2023			
variantes			
· Corps d'encastrement 1/2" à disques céramique · ACS 19 ACC LY 041, valide jusqu'au 07.11.2023		15974180	85,00
· Corps d'encastrement 3/4" à clapet · ACS 19 ACC LY 041, valide jusqu'au 07.11.2023		15970180	88,00
Options:			
· Rallonge 25 mm pour robinet d'arrêt Trio/Quattro		96370000	56,00

Douches et supports de douche

 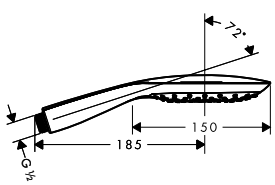			
Douchette à main 150 3jet	chromé blanc/chromé	28557000 28557400	164,00 164,00
· dimension: 150 mm · jet RainAir, jet CaresseAir, jet Mix · changement de jet via le bouton Select · débit: 16 l/min sous 3 bars de pression · filtre nettoyable · Convient au chauffe-eau instantané · ACS 18 ACC NY 461, valide jusqu'au 17.12.2023			
Version économie d'eau:			
· Douchette à main 3jet EcoSmart 9l/min · ACS 18 ACC NY 461, valide jusqu'au 17.12.2023 · NF_375-M1-20-2	chromé blanc/chromé	28567000 28567400	164,00 164,00

Les mesures des schémas techniques sont en mm.

Les spécifications techniques et les unités de mesure peuvent être sujets à des changements.

	Finition	N° article	Euro h. t.
Douchette à main micro 120 1jet	chromé	28558000	103,00
	blanc/chromé	28558400	103,00



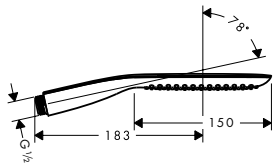

· dimension: 150 mm
· jet RainAir
· débit: 16 l/ min sous 3 bars de pression
· filtre nettoyable
· Convient au chauffe-eau instantané
· ACS 18 ACC NY 461, valide jusqu'au 17.12.2023

Version économie d'eau:

· Douchette à main 120 1jet EcoSmart 9l/ min · ACS 18 ACC NY 461, valide jusqu'au 17.12.2023	chromé	28568000	103,00
	blanc/chromé	28568400	103,00

Coude de raccordement SoftCube sur rotule	chromé	27414000	46,00



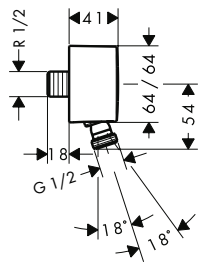

· avec rotule pour une meilleure liberté de mouvement du flexible
· avec clapet anti-retour
· type d'installation: murale
· écrou: pour flexible de douche avec écrou conique des deux côtés

---

Coude de raccordement synthétique SoftCube	chromé	26457000	32,00
	bronze brossé	26457140	48,00
	noir chromé brossé	26457340	48,00
	noir mat	26457670	40,00
	blanc mat	26457700	40,00
	aspect doré poli	26457990	48,00



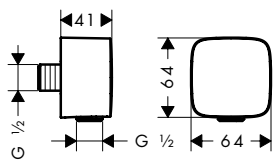

· avec clapet anti-retour
· type d'installation: murale

Porter'S. Support mural	chromé	28331000	26,00



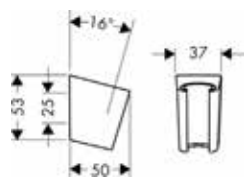

· support fixe
· pour les flexibles avec écrou conique

Les mesures des schémas techniques sont en mm.

Les spécifications techniques et les unités de mesure peuvent être sujets à des changements.

	Finition	N° article	Euro h. t.
Set de douche avec barre Unica PuraVida 90 cm	chromé	27853000	408,00
	blanc/chromé	27853400	408,00



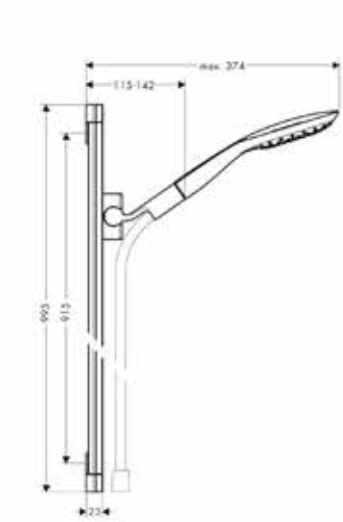

- comprenant : douchette, barre de douche, flexible de douche, curseur
- dimension: 150 mm
- jet RainAir, jet CaresseAir, jet Mix
- changement de jet via le bouton Select
- écrou tournant côté douchette évitant la torsion du flexible
- Angle d'inclinaison du curseur 90°, pivote de gauche à droite et de haut en bas
- débit: 16 l/min sous 3 bars de pression
- supports muraux synthétique

comprenant
- Douchette à main 150 3jet (# 28557XXX)
  - ACS 18 ACC NY 461, valide jusqu'au 17.12.2023
- Barre de douche PuraVida 90 cm avec flexible de douche (# 27844000)
  - ACS 20 ACC NY 126, valide jusqu'au 04.06.2025

Barre de douche PuraVida 90 cm avec flexible de douche	chromé	27844000	277,00





- comprenant : barre de douche, flexible de douche, curseur
- type de barre de douche: profilé plat en aluminium
- curseur métallique
- curseur auto-bloquant
- curseur réglable
- ajustement de l'angle d'inclinaison silencieux
- ACS 20 ACC NY 126, valide jusqu'au 04.06.2025

comprenant
- Flexible de douche 1,60 m (# 28276XXX)
  - ACS 18 ACC NY 083, valide jusqu'au 26.03.2023
  - NF_375-M1-20-2

Douches latérales

Douchette latérale 100 1jet	chromé	28430000	139,00
	blanc/chromé	28430400	139,00



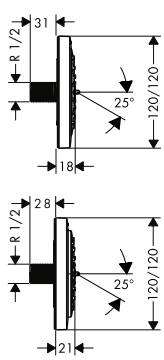

- dimension: 100 mm
- jet RainAir
- changement de jet en tournant l'extrémité de la douchette
- Orientable 360°
- rosace: carré
- débit du jet RainAir (sous 3 bars de pression): 4,5 l/min
- ACS 18 ACC NY 441, valide jusqu'au 22.11.2023

Les mesures des schémas techniques sont en mm.

Les spécifications techniques et les unités de mesure peuvent être sujets à des changements.

Douches de tête

	Finition	N° article	Euro h. t.
Douche de tête 400 1jet avec raccord au plafond · comprenant : douche de tête, raccord plafond · jet RainAir · dimension: 390 x 260 mm · rotule: douche de tête orientable · débit du jet RainAir (sous 3 bars de pression): 21 l/ min · surface du disque de jet possible en deux finitions : chromé ou blanc · matériau du disque de jet: métallique · type d'installation plafond	chromé blanc/chromé	27390000 27390400	1.130,00 1.130,00
Options: · Set de finition pour mitigeur thermostatique encastré avec robinet d'arrêt et inverseur · ACS 19 ACC LY 234, valide jusqu'au 05.11.2023	chromé blanc/chromé	15771000 15771400	1.119,00 1.119,00

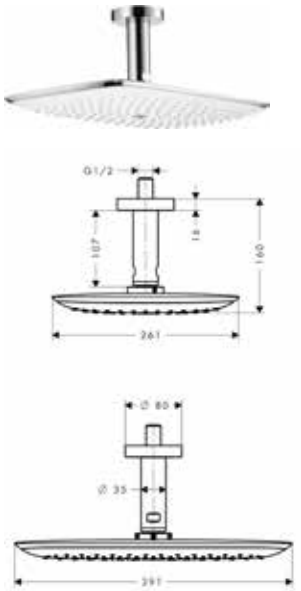

	Finition	N° article	Euro h. t.
Douche de tête 400 1jet avec bras de douche · comprenant : douche de tête, bras de douche · jet RainAir · dimension: 390 x 260 mm · longueur du bras de douche: 390 mm · débit du jet RainAir (sous 3 bars de pression): 21 l/ min · surface du disque de jet possible en deux finitions : chromé ou blanc · matériau du disque de jet: métallique · type d'installation murale	chromé blanc/chromé	27437000 27437400	1.222,00 1.222,00
Options: · Set de finition pour mitigeur thermostatique encastré avec robinet d'arrêt et inverseur · ACS 19 ACC LY 234, valide jusqu'au 05.11.2023	chromé blanc/chromé	15771000 15771400	1.119,00 1.119,00

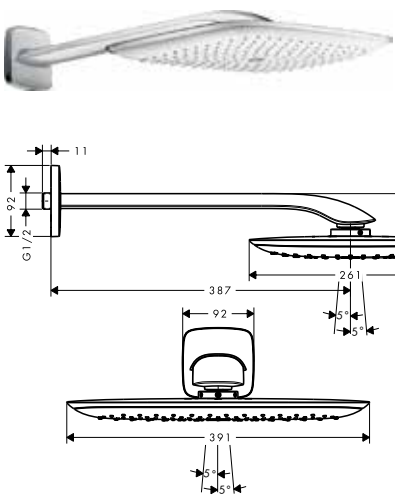

Accessoires

	Finition	N° article	Euro h. t.
Distributeur de savon liquide · montage mural · matériau: laiton, céramique · capacité de remplissage: 125 ml · dosage: 1,5 ml · matériau de la fixation: métallique	chromé	41503000	136,00

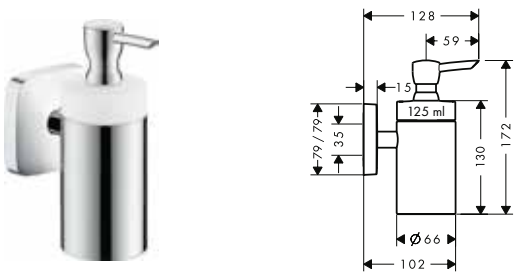

	Finition	N° article	Euro h. t.
Porte-verre · matériau: laiton, céramique · montage mural · matériau de la fixation: métallique	chromé	41504000	103,00

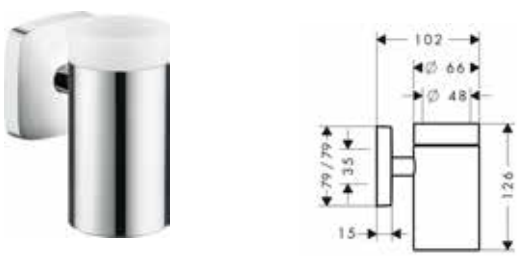

Les mesures des schémas techniques sont en mm.

Les spécifications techniques et les unités de mesure peuvent être sujets à des changements.

		Finition	N° article	Euro h. t.
 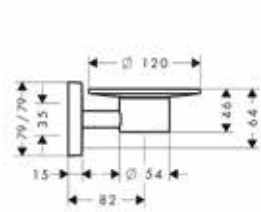	**Porte-savon** · matériau: laiton, céramique · montage mural · matériau de la fixation: métallique	chromé	41502000	102,00
 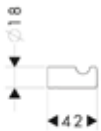	**Crochet porte-serviette** · matériau: laiton · montage mural	chromé	41501000	21,00
 	**Porte-serviettes double** · matériau: laiton · montage mural · matériau de la fixation: métallique · longueur: 445 mm · orientable	chromé	41512000	119,00
 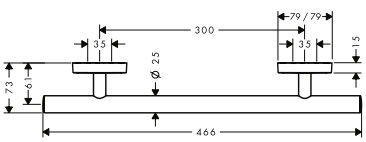	**Poignée d'appui** · distance de percement 300 mm · matériau: laiton · montage mural · matériau de la fixation: métallique · longueur: 466 mm	chromé	41513000	119,00
 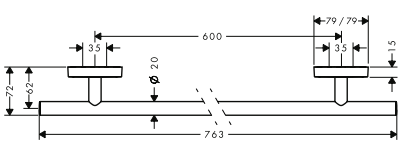	**Porte-serviette** · distance de percement 600 mm · matériau: laiton · montage mural · matériau de la fixation: métallique · longueur: 763 mm	chromé	41506000	136,00
 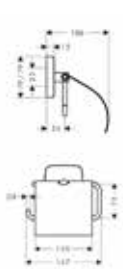	**Porte-rouleau de toilette avec couvercle** · matériau: laiton · montage mural · matériau de la fixation: métallique	chromé	41508000	128,00

Les mesures des schémas techniques sont en mm.

Les spécifications techniques et les unités de mesure peuvent être sujets à des changements.

		Finition	N° article	Euro h. t.
	## Réserve porte-papier · matériau: laiton · montage mural · matériau de la fixation: métallique · pour rouleaux de papier toilettes	chromé	41518000	102,00
	## Porte-brosse de toilette pour montage mural · matériau de la fixation: métallique · matériau: laiton, céramique · montage mural	chromé	41505000	164,00

Les mesures des schémas techniques sont en mm.

Les spécifications techniques et les unités de mesure peuvent être sujets à des changements.

Metropol®



Metropol Page 308



Metropol Classic Page 329



Possible combinations Metropol

Mitigeur de lavabo 260


no.32572000


no.32512000


no.74512000

Mitigeur de lavabo 230


no.32511000


no.74511000

Mitigeur de lavabo 110


no.32571000


no.32507000*


no.74507000*

Mitigeur de lavabo 100


no.32570000


no.32502000*


no.74502000


no.32500000


no.74500000

Mélangeur de lavabo 3 trous


no.32515000


no.74515000


no.32514000


no.74514000

Mitigeur de lavabo encastré mural


no.32526000


no.74526000


no.32525000


no.74525000

Mitigeur bain/douche encastré au sol



no.32530000



no.74530000

Mitigeur de lavabo encastré au sol



no.32532000



no.74532000

Bain



no.32540000*



no.74540000*



no.32545000*



no.74545000*



no.13151000, -400



no.32550000*



no.74550000*



no.32552000*



no.74552000*



no.32531000



no.32548000



no.74548000



no.32543000



no.32542000

Douche



no.32560000*



no.74560000*



no.32565000



no.74565000



no.13171000, -400

* à titre d'exemple

Lavabo

	Finition	N° article	Euro h. t.



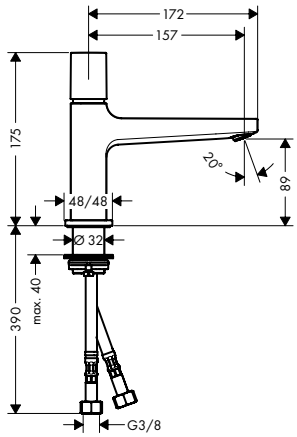

Mitigeur de lavabo 100 Select, bec long, bonde Push-Open

chromé — 32570000 — 273,00

- comprenant : Mitigeur lavabo, garniture de vidage
- ComfortZone 100
- Longueur 157 mm
- jet normal
- débit sous 3 bars: 5 l/min
- ouverture / fermeture du débit par simple pression du bouton Select
- limiteur de température réglable
- convient au chauffe-eau instantané
- bonde Push-Open 1 ¼
- matériau de la garniture de vidage: métallique
- ACS 16 ACC NY 226, valide jusqu'au 08.07.2021



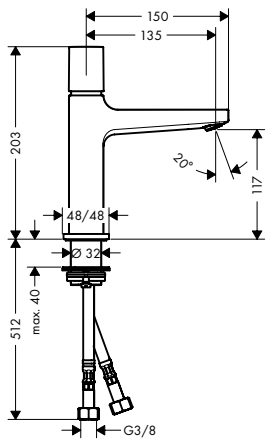

Mitigeur de lavabo 110 Select, bonde Push-Open

chromé — 32571000 — 277,00

- comprenant : Mitigeur lavabo, garniture de vidage
- ComfortZone 110
- Longueur 135 mm
- jet normal
- débit sous 3 bars: 5 l/min
- ouverture / fermeture du débit par simple pression du bouton Select
- limiteur de température réglable
- convient au chauffe-eau instantané
- bonde Push-Open 1 ¼
- matériau de la garniture de vidage: métallique
- ACS 16 ACC NY 226, valide jusqu'au 08.07.2021



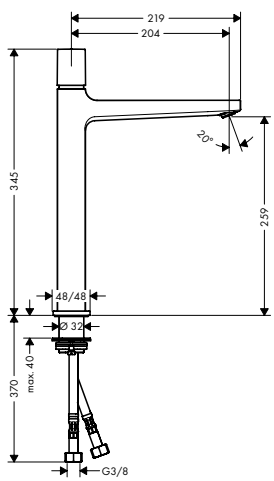

Mitigeur de lavabo 260 Select, bonde Push-Open

chromé — 32572000 — 388,00

- comprenant : Mitigeur lavabo, garniture de vidage
- ComfortZone 260
- Longueur 204 mm
- jet normal
- débit sous 3 bars: 5 l/min
- ouverture / fermeture du débit par simple pression du bouton Select
- limiteur de température réglable
- convient au chauffe-eau instantané
- bonde Push-Open 1 ¼
- matériau de la garniture de vidage: métallique
- ACS 16 ACC NY 226, valide jusqu'au 08.07.2021



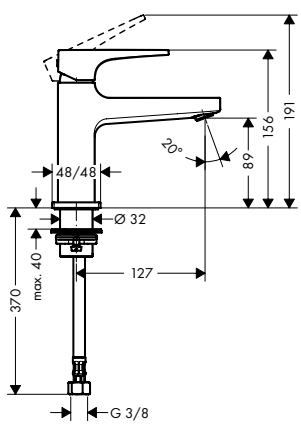

Robinet de lave-mains 100 eau froide sans tirette ni vidage

chromé — 32501000 — 215,00

- ComfortZone 100
- Longueur 127 mm
- jet normal
- débit sous 3 bars: 5 l/min
- cartouche céramique
- Attention : alimentation en eau froide uniquement
- ACS 18 ACC LY 832, valide jusqu'au 27.12.2023

Les mesures des schémas techniques sont en mm.

Les spécifications techniques et les unités de mesure peuvent être sujets à des changements.

	Finition	N° article	Euro h. t.
Mitigeur de lavabo 100 poignée manette bec court, bonde Push-Open	chromé	32500000	227,00
	bronze brossé	32500140	387,00
	noir chromé brossé	32500340	387,00
	noir mat	32500670	342,00
	blanc mat	32500700	342,00
	aspect doré poli	32500990	387,00



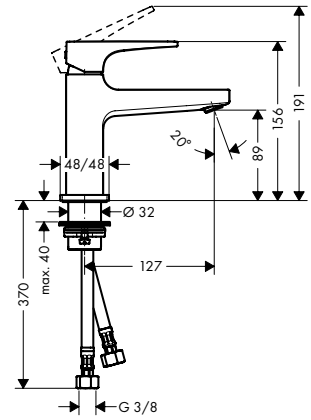

- comprenant : mitigeur de lavabo, garniture de vidage
- ComfortZone 100
- Longueur 127 mm
- jet normal
- débit sous 3 bars: 5 l/min
- cartouche céramique
- limiteur de température réglable
- convient au chauffe-eau instantané
- bonde Push-Open 1 ¼
- matériau de la garniture de vidage: métallique
- ACS 18 ACC LY 832, valide jusqu'au 27.12.2023

Mitigeur de lavabo 100 poignée manette bec long, bonde Push-Open	chromé	32502000	231,00



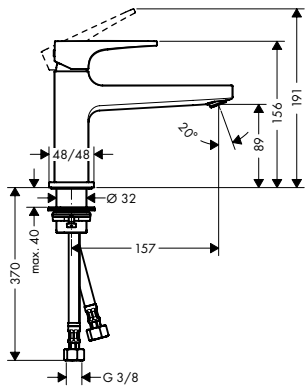

- comprenant : mitigeur de lavabo, garniture de vidage
- ComfortZone 100
- Longueur 157 mm
- jet normal
- débit sous 3 bars: 5 l/min
- cartouche céramique
- limiteur de température réglable
- convient au chauffe-eau instantané
- bonde Push-Open 1 ¼
- matériau de la garniture de vidage: métallique
- ACS 18 ACC LY 832, valide jusqu'au 27.12.2023

variantes

· Mitigeur de lavabo 100 CoolStart poignée manette bec long, bonde Push-Open · ACS 18 ACC LY 832, valide jusqu'au 27.12.2023	chromé	32503000	235,00

Mitigeur de lavabo 100 CoolStart poignée manette bec long, bonde Push-Open	chromé	32503000	235,00



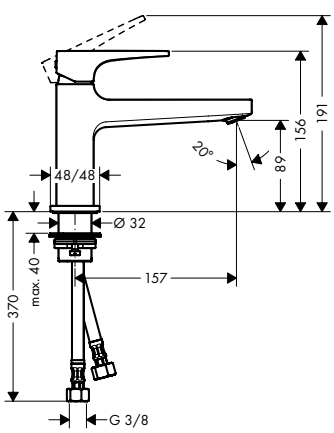

- comprenant : mitigeur de lavabo, garniture de vidage
- ComfortZone 100
- Longueur 157 mm
- jet normal
- débit sous 3 bars: 5 l/min
- cartouche céramique
- limiteur de température réglable
- convient au chauffe-eau instantané
- bonde Push-Open 1 ¼
- matériau de la garniture de vidage: métallique
- CoolStart : démarrage en eau froide en position de poignée centrée
- ACS 18 ACC LY 832, valide jusqu'au 27.12.2023

variantes

· Mitigeur de lavabo 100 poignée manette bec long, bonde Push-Open · ACS 18 ACC LY 832, valide jusqu'au 27.12.2023	chromé	32502000	231,00

Les mesures des schémas techniques sont en mm.

Les spécifications techniques et les unités de mesure peuvent être sujets à des changements.

	Finition	N° article	Euro h. t.



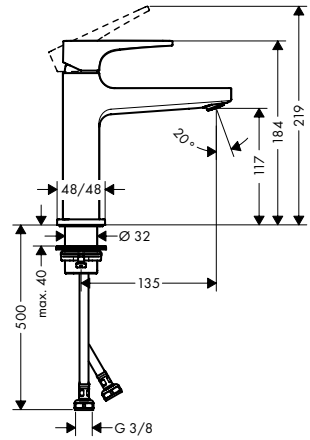

Mitigeur de lavabo 110 poignée manette, bonde Push-Open

- comprenant : mitigeur de lavabo, garniture de vidage
- ComfortZone 110
- Longueur 135 mm
- jet normal
- débit sous 3 bars: 5 l/min
- cartouche céramique
- limiteur de température réglable
- convient au chauffe-eau instantané
- bonde Push-Open 1 ¼
- matériau de la garniture de vidage: métallique
- ACS 18 ACC LY 832, valide jusqu'au 27.12.2023

	Finition	N° article	Euro h. t.
	chromé	32507000	244,00
	bronze brossé	32507140	416,00
	noir chromé brossé	32507340	416,00
	noir mat	32507670	367,00
	blanc mat	32507700	367,00
	aspect doré poli	32507990	416,00

Air Power · Eco Smart · Quick Clean · Comfort Zone

variantes

- Mitigeur de lavabo 110 poignée manette, avec tirette et vidage
  - ACS 18 ACC LY 832, valide jusqu'au 27.12.2023

chromé	32506000	240,00

- Mitigeur de lavabo 110 CoolStart poignée manette, bonde Push-Open
  - ACS 18 ACC LY 832, valide jusqu'au 27.12.2023

chromé	32508000	252,00



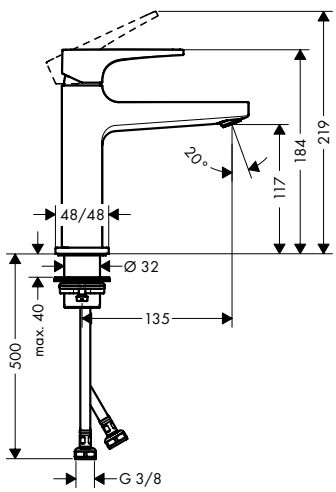

Mitigeur de lavabo 110 CoolStart poignée manette, bonde Push-Open

	Finition	N° article	Euro h. t.
	chromé	32508000	252,00

Air Power · Eco Smart · Quick Clean · Comfort Zone · Cool Start

- comprenant : mitigeur de lavabo, garniture de vidage
- ComfortZone 110
- Longueur 135 mm
- jet normal
- débit sous 3 bars: 5 l/min
- cartouche céramique
- limiteur de température réglable
- convient au chauffe-eau instantané
- bonde Push-Open 1 ¼
- matériau de la garniture de vidage: métallique
- CoolStart : démarrage en eau froide en position de poignée centrée
- ACS 18 ACC LY 832, valide jusqu'au 27.12.2023

variantes

- Mitigeur de lavabo 110 poignée manette, avec tirette et vidage
  - ACS 18 ACC LY 832, valide jusqu'au 27.12.2023

chromé	32506000	240,00

- Mitigeur de lavabo 110 poignée manette, bonde Push-Open
  - ACS 18 ACC LY 832, valide jusqu'au 27.12.2023

chromé	32507000	244,00
bronze brossé	32507140	416,00
noir chromé brossé	32507340	416,00
noir mat	32507670	367,00
blanc mat	32507700	367,00
aspect doré poli	32507990	416,00

Les mesures des schémas techniques sont en mm.

Les spécifications techniques et les unités de mesure peuvent être sujets à des changements.

	Finition	N° article	Euro h. t.
Mitigeur de lavabo 230 poignée manette, bonde Push-Open	chromé	32511000	339,00
	bronze brossé	32511140	576,00
	noir chromé brossé	32511340	576,00
	noir mat	32511670	508,00
	blanc mat	32511700	508,00
	aspect doré poli	32511990	576,00



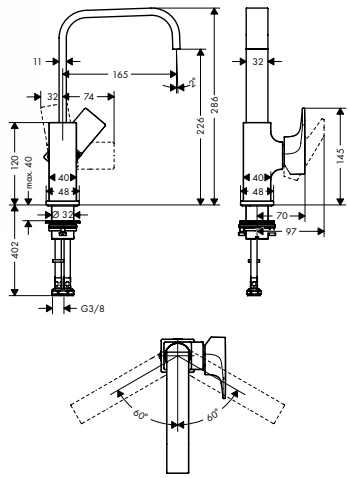

- comprenant : mitigeur de lavabo, garniture de vidage
- ComfortZone 230
- Longueur 165 mm
- bec orientable à 120°
- jet normal
- débit sous 3 bars: 5 l/min
- cartouche céramique
- limiteur de température réglable
- convient au chauffe-eau instantané
- bonde Push-Open 1 ¼
- matériau de la garniture de vidage: métallique
- ne convient pas aux vasques surélevées
- ACS 17 ACC LY 653, valide jusqu'au 20.07.2022

Mitigeur de lavabo 260 poignée manette, bonde Push-Open	chromé	32512000	347,00
	bronze brossé	32512140	589,00
	noir chromé brossé	32512340	589,00
	noir mat	32512670	521,00
	blanc mat	32512700	521,00
	aspect doré poli	32512990	589,00



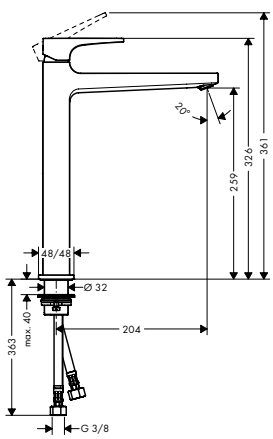

- comprenant : mitigeur de lavabo, garniture de vidage
- ComfortZone 260
- Longueur 204 mm
- jet normal
- débit sous 3 bars: 5 l/min
- cartouche céramique
- limiteur de température réglable
- convient au chauffe-eau instantané
- bonde Push-Open 1 ¼
- matériau de la garniture de vidage: métallique
- ACS 18 ACC LY 832, valide jusqu'au 27.12.2023

Mitigeur de lavabo 100 poignée étrier bec court, bonde Push-Open	chromé	74500000	246,00



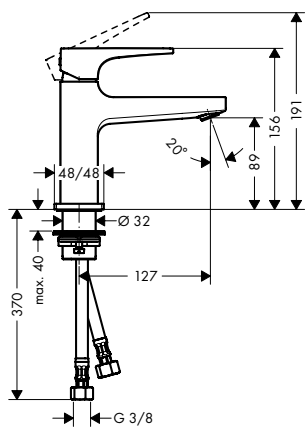

- comprenant : mitigeur de lavabo, garniture de vidage
- ComfortZone 100
- Longueur 127 mm
- jet normal
- débit sous 3 bars: 5 l/min
- cartouche céramique
- limiteur de température réglable
- convient au chauffe-eau instantané
- bonde Push-Open 1 ¼
- matériau de la garniture de vidage: métallique
- ACS 18 ACC LY 832, valide jusqu'au 27.12.2023

Les mesures des schémas techniques sont en mm.

Les spécifications techniques et les unités de mesure peuvent être sujets à des changements.

	Finition	N° article	Euro h. t.



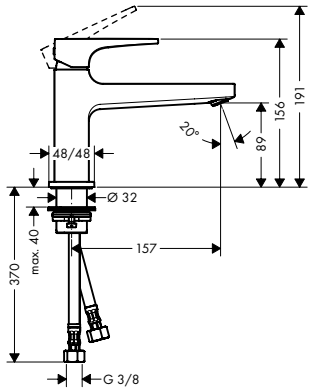

Mitigeur de lavabo 100 poignée étrier bec long, bonde Push-Open

chromé — 74502000 — 252,00

Air Power · Eco Smart · Quick Clean · Comfort Zone

- comprenant : mitigeur de lavabo, garniture de vidage
- ComfortZone 100
- Longueur 157 mm
- jet normal
- débit sous 3 bars: 5 l/min
- cartouche céramique
- limiteur de température réglable
- convient au chauffe-eau instantané
- bonde Push-Open 1 ¼
- matériau de la garniture de vidage: métallique
- ACS 18 ACC LY 832, valide jusqu'au 27.12.2023



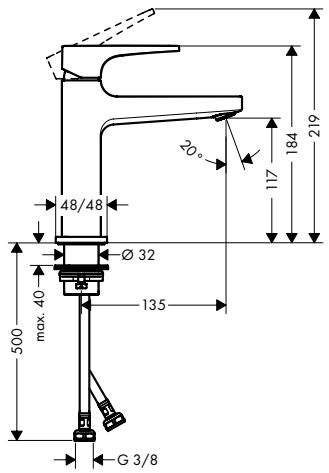

Mitigeur de lavabo 110 poignée étrier, bonde Push-Open

chromé — 74507000 — 273,00

Air Power · Eco Smart · Quick Clean · Comfort Zone

- comprenant : mitigeur de lavabo, garniture de vidage
- ComfortZone 110
- Longueur 135 mm
- jet normal
- débit sous 3 bars: 5 l/min
- cartouche céramique
- limiteur de température réglable
- convient au chauffe-eau instantané
- bonde Push-Open 1 ¼
- matériau de la garniture de vidage: métallique
- ACS 18 ACC LY 832, valide jusqu'au 27.12.2023

variantes

- Mitigeur de lavabo 110 poignée étrier, avec tirette et vidage
  - ACS 18 ACC LY 832, valide jusqu'au 27.12.2023

chromé — 74506000 — 264,00

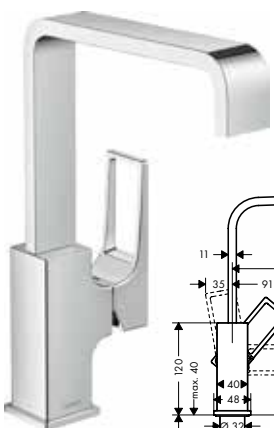

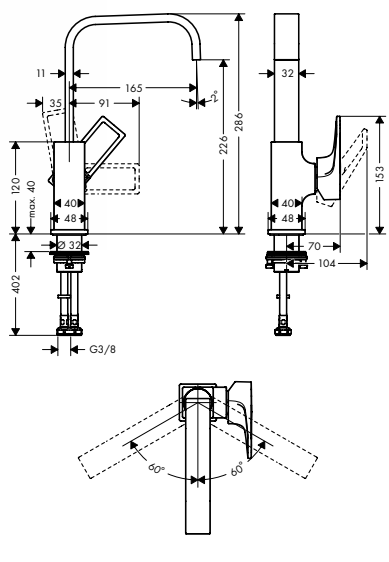

Mitigeur de lavabo 230 poignée étrier, bonde Push-Open

chromé — 74511000 — 355,00

Air Power · Eco Smart · Comfort Zone

- comprenant : mitigeur de lavabo, garniture de vidage
- ComfortZone 230
- Longueur 165 mm
- bec orientable à 120°
- jet normal
- débit sous 3 bars: 5 l/min
- cartouche céramique
- limiteur de température réglable
- convient au chauffe-eau instantané
- bonde Push-Open 1 ¼
- matériau de la garniture de vidage: métallique
- ne convient pas aux vasques surélevées
- ACS 17 ACC LY 653, valide jusqu'au 20.07.2022

Les mesures des schémas techniques sont en mm.

Les spécifications techniques et les unités de mesure peuvent être sujets à des changements.

	Finition	N° article	Euro h. t.

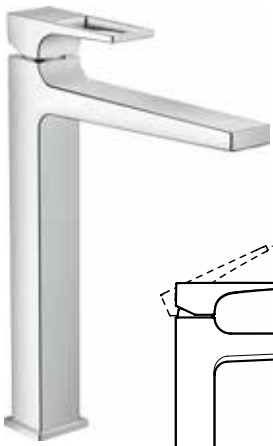

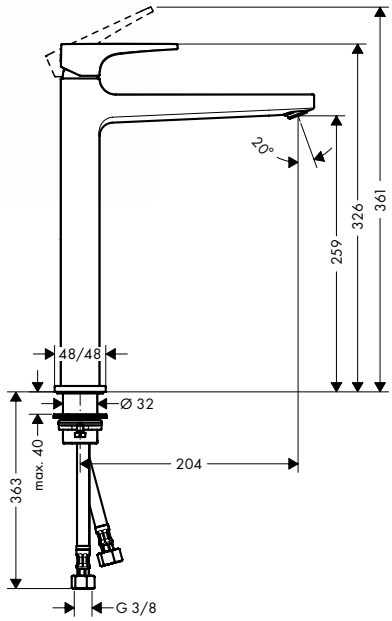

Mitigeur de lavabo 260 poignée étrier, bonde Push-Open

- comprenant : mitigeur de lavabo, garniture de vidage
- ComfortZone 260
- Longueur 204 mm
- jet normal
- débit sous 3 bars: 5 l/ min
- cartouche céramique
- limiteur de température réglable
- convient au chauffe-eau instantané
- bonde Push-Open 1 ¼
- matériau de la garniture de vidage: métallique
- ACS 18 ACC LY 832, valide jusqu'au 27.12.2023

chromé	74512000	368,00

Air Power · Eco Smart · Quick Clean · Comfort Zone



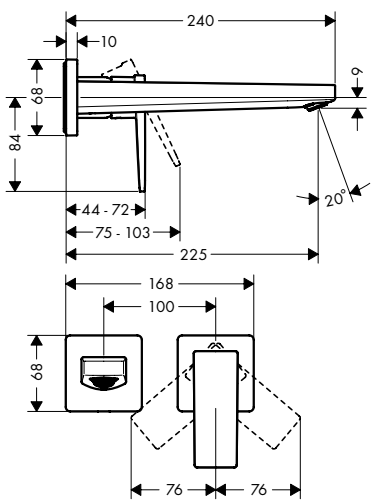

Mitigeur de lavabo encastré mural, bec 225mm, poignée manette, bonde à écoulement libre

- comprenant : mitigeur lavabo encastré mural, garniture de vidage
- Longueur 225 mm
- jet normal
- débit sous 3 bars: 5 l/ min
- cartouche céramique
- limiteur de température réglable
- convient au chauffe-eau instantané
- bonde à écoulement libre
- matériau de la garniture de vidage: métallique
- positionnement de la poignée à gauche ou à droite
- ACS 17 ACC LY 328, valide jusqu'au 15.05.2022

chromé	32526000	310,00
bronze brossé	32526140	528,00
noir chromé brossé	32526340	528,00
noir mat	32526670	465,00
blanc mat	32526700	465,00
aspect doré poli	32526990	528,00

Air Power · Eco Smart · Quick Clean

autres dimensions

- Mitigeur de lavabo encastré mural, bec 165mm, poignée manette, bonde à écoulement libre
  - ACS 17 ACC LY 328, valide jusqu'au 15.05.2022

chromé	32525000	289,00

A compléter avec:

- Corps d'encastrement pour mitigeur de lavavo encastré au mur
  - ACS 17 ACC LY 328, valide jusqu'au 15.05.2022
  - NF_375-M1-20-2

	13622180	219,00

Les mesures des schémas techniques sont en mm.

Les spécifications techniques et les unités de mesure peuvent être sujets à des changements.

	Finition	N° article	Euro h. t.



Mitigeur de lavabo encastré mural, bec 225mm, poignée étrier, bonde à écoulement libre

chromé — 74526000 — 326,00

Air Power · Eco Smart · Quick Clean

- comprenant : mitigeur lavabo encastré mural, garniture de vidage
- Longueur 225 mm
- jet normal
- débit sous 3 bars: 5 l/min
- cartouche céramique
- limiteur de température réglable
- convient au chauffe-eau instantané
- bonde à écoulement libre
- matériau de la garniture de vidage: métallique
- positionnement de la poignée à gauche ou à droite
- ACS 17 ACC LY 328, valide jusqu'au 15.05.2022

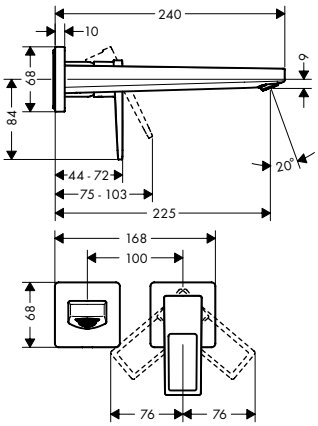

autres dimensions

- Mitigeur de lavabo encastré mural, bec 165mm, poignée étrier, bonde à écoulement libre
  - ACS 17 ACC LY 328, valide jusqu'au 15.05.2022

chromé — 74525000 — 310,00

A compléter avec:

- Corps d'encastrement pour mitigeur de lavavo encastré au mur
  - ACS 17 ACC LY 328, valide jusqu'au 15.05.2022
  - NF_375-M1-20-2

13622180 — 219,00



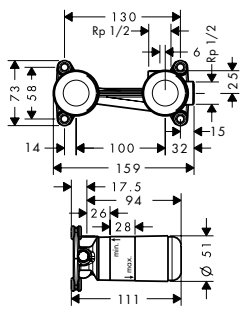

Corps d'encastrement pour mitigeur de lavavo encastré au mur

13622180 — 219,00

- positionnement de la poignée à gauche ou à droite du bec
- E00, CH2, A2, U3
- ACS 17 ACC LY 328, valide jusqu'au 15.05.2022
- NF_375-M1-20-2

Options:

- Rallonge 25 mm
  - ACS 17 ACC LY 328, valide jusqu'au 15.05.2022

31971000 — 106,00



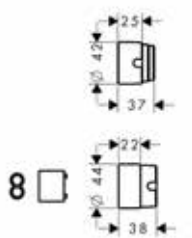

Rallonge 25 mm

31971000 — 106,00

- épaisseur: 25 mm
- ACS 17 ACC LY 328, valide jusqu'au 15.05.2022

Les mesures des schémas techniques sont en mm.

Les spécifications techniques et les unités de mesure peuvent être sujets à des changements.

	Finition	N° article	Euro h. t.
Mélangeur de lavabo 110, 3 trous poignées manettes, bonde Push-Open	chromé	32514000	322,00



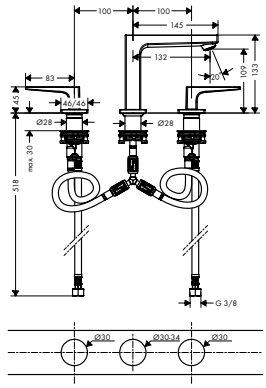

- comprenant : mélangeur lavabo 3 trous, garniture de vidage
- ComfortZone 110
- Longueur 132 mm
- débit sous 3 bars: 5 l/ min
- mécanismes céramiques chaud/froid 90°
- convient au chauffe-eau instantané
- bonde Push-Open 1 ¼
- matériau de la garniture de vidage: métallique
- ACS 18 ACC NY 145, valide jusqu'au 17.05.2023

	Finition	N° article	Euro h. t.
Metropol 160 Mélangeur de lavabo 3 trous poignées manettes, bonde Push-Open	chromé	32515000	339,00
	bronze brossé	32515140	576,00
	noir chromé brossé	32515340	576,00
	noir mat	32515670	508,00
	blanc mat	32515700	508,00
	aspect doré poli	32515990	576,00



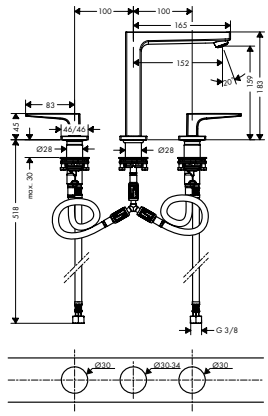

- comprenant : mélangeur lavabo 3 trous, garniture de vidage
- ComfortZone 160
- Longueur 152 mm
- débit sous 3 bars: 5 l/ min
- mécanismes céramiques chaud/froid 90°
- convient au chauffe-eau instantané
- bonde Push-Open 1 ¼
- matériau de la garniture de vidage: métallique
- ACS 18 ACC NY 145, valide jusqu'au 17.05.2023

	Finition	N° article	Euro h. t.
Metropol 110 Mélangeur de lavabo 3 trous poignées étriers, bonde Push-Open	chromé	74514000	343,00



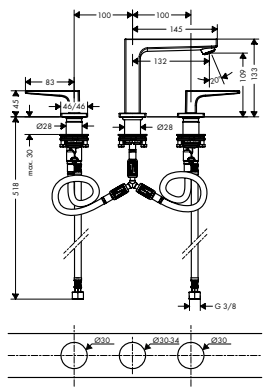

- comprenant : mélangeur lavabo 3 trous, garniture de vidage
- ComfortZone 110
- Longueur 132 mm
- débit sous 3 bars: 5 l/ min
- mécanismes céramiques chaud/froid 90°
- convient au chauffe-eau instantané
- bonde Push-Open 1 ¼
- matériau de la garniture de vidage: métallique
- ACS 18 ACC NY 145, valide jusqu'au 17.05.2023

	Finition	N° article	Euro h. t.
Mélangeur de lavabo 160, 3 trous poignée étrier, bonde Push-Open	chromé	74515000	355,00



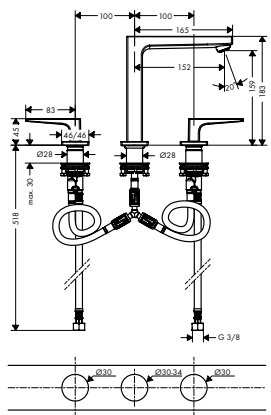

- comprenant : mélangeur lavabo 3 trous, garniture de vidage
- ComfortZone 160
- Longueur 152 mm
- débit sous 3 bars: 5 l/ min
- mécanismes céramiques chaud/froid 90°
- convient au chauffe-eau instantané
- bonde Push-Open 1 ¼
- matériau de la garniture de vidage: métallique
- ACS 18 ACC NY 145, valide jusqu'au 17.05.2023

Les mesures des schémas techniques sont en mm.

Les spécifications techniques et les unités de mesure peuvent être sujets à des changements.

		Finition	N° article	Euro h. t.
	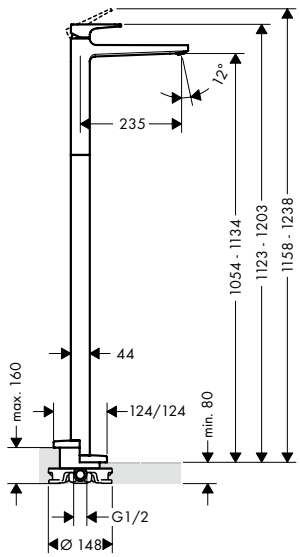	chromé	32530000	1.016,00
	Mitigeur de lavabo encastré au sol, poignée manette, sans tirette ni vidage · Longueur 235 mm · jet normal · débit sous 3 bars: 5 l/min · cartouche céramique · limiteur de température réglable · convient au chauffe-eau instantané · ACS 18 ACC LY 445, valide jusqu'au 11.07.2023			
	A compléter avec: · Corps d'encastrement pour mitigeur encastré au sol		10452180	465,00
	Options: · Rosace d'étanchéité		96441000	115,00
	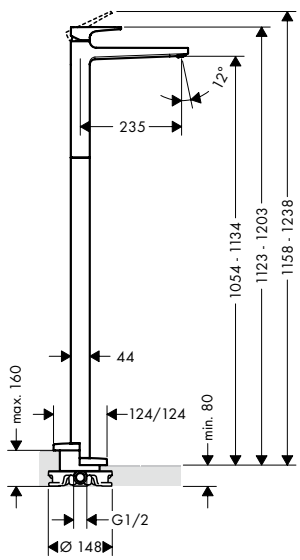	chromé	74530000	1.033,00
	Mitigeur de lavabo encastré au sol, poignée étrier, sans tirette ni vidage · Longueur 235 mm · jet normal · débit sous 3 bars: 5 l/min · cartouche céramique · limiteur de température réglable · convient au chauffe-eau instantané · ACS 18 ACC LY 445, valide jusqu'au 11.07.2023			
	A compléter avec: · Corps d'encastrement pour mitigeur encastré au sol		10452180	465,00
	Options: · Rosace d'étanchéité		96441000	115,00
	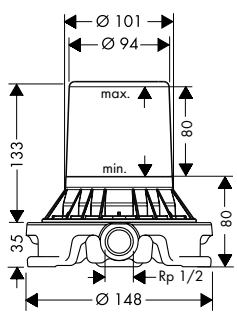		10452180	465,00
	Corps d'encastrement pour mitigeur encastré au sol · pour montage sur sol brut · convient à mitigeur de baignoire, mitigeur de lavabo et bec déverseur à encastrer au sol			
	Options: · Rosace d'étanchéité		96441000	115,00
	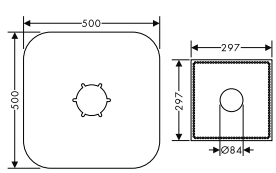		96441000	115,00
	Rosace d'étanchéité			

Les mesures des schémas techniques sont en mm.

Les spécifications techniques et les unités de mesure peuvent être sujets à des changements.

Bidet



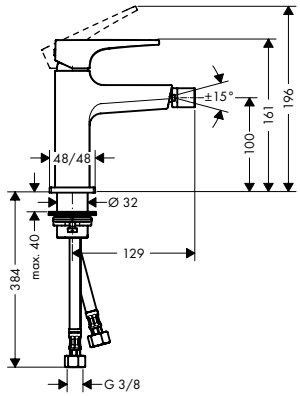

Mitigeur bidet poignée manette, bonde Push-Open

- comprenant : mitigeur de bidet, garniture de vidage
- Longueur 129 mm
- mousseur sur rotule
- jet laminaire
- débit sous 3 bars: 7,2 l/min
- cartouche céramique
- limiteur de température réglable
- Convient au chauffe-eau instantané
- matériau de la garniture de vidage: métallique
- ACS 18 ACC LY 832, valide jusqu'au 27.12.2023

Finition	N° article	Euro h. t.
chromé	32520000	318,00
bronze brossé	32520140	541,00
noir chromé brossé	32520340	541,00
noir mat	32520670	478,00
blanc mat	32520700	478,00
aspect doré poli	32520990	541,00

Air Power



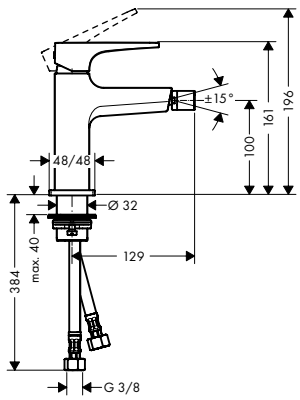

Mitigeur de bidet poignée étrier, bonde Push-Open

- comprenant : mitigeur de bidet, garniture de vidage
- Longueur 129 mm
- mousseur sur rotule
- jet laminaire
- débit sous 3 bars: 7,2 l/min
- cartouche céramique
- limiteur de température réglable
- Convient au chauffe-eau instantané
- matériau de la garniture de vidage: métallique
- ACS 18 ACC LY 832, valide jusqu'au 27.12.2023

Finition	N° article	Euro h. t.
chromé	74520000	339,00

Air Power

Bain/douche



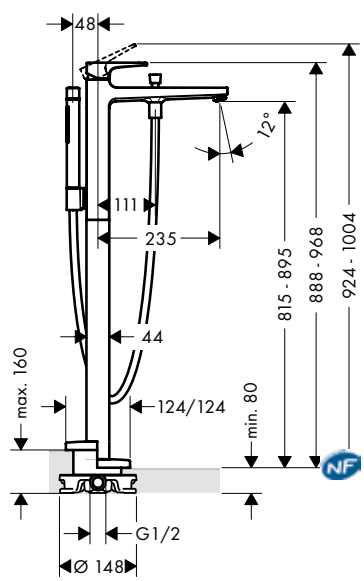

Mitigeur bain/douche, set de finition, poignée manette

- comprenant : mitigeur bain/douche sur pied, douchette tube, flexible de douche, support de douche
- Longueur 235 mm
- 2 sorties = 2 fonctions
- type de raccordement: corps d'encastrement
- type de jet du mitigeur: jet normal
- type de jet de la douchette: jet Rain, jet MonoRain
- débit sous 3 bars: 18 l/min
- cartouche céramique
- limiteur de température réglable
- inverseur avec réinitialisation automatique
- clapet anti-retour intégré
- ACS 19 ACC LY 432, valide jusqu'au 14.08.2024

comprenant

- Flexible de douche 125 cm (# 28272XXX)
  - ACS 18 ACC NY 083, valide jusqu'au 26.03.2023
  - NF_375-M1-20-2
- Douchette à main tube 2jet (# 28532000)
  - ACS 20 ACC NY 013, valide jusqu'au 06.03.2025

A compléter avec:

- Corps d'encastrement pour mitigeur encastré au sol

Options:

- Rosace d'étanchéité

Finition	N° article	Euro h. t.
chromé	32532000	1.499,00
bronze brossé	32532140	2.549,00
noir chromé brossé	32532340	2.549,00
noir mat	32532670	2.249,00
blanc mat	32532700	2.249,00
aspect doré poli	32532990	2.549,00
	10452180	465,00
	96441000	115,00

Air Power Quick Clean

Les mesures des schémas techniques sont en mm.

Les spécifications techniques et les unités de mesure peuvent être sujets à des changements.

	Finition	N° article	Euro h. t.
Mitigeur bain/ douche, set de finition, poignée étrier	chromé	74532000	1.516,00



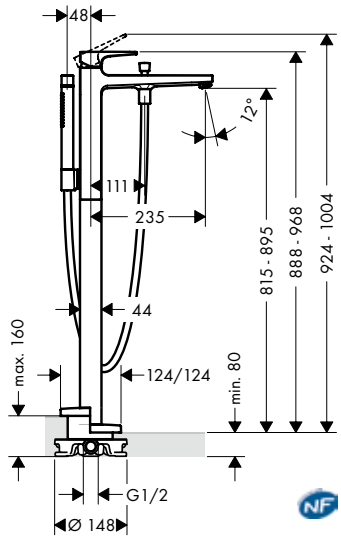

- comprenant : mitigeur bain/ douche sur pied, douchette tube, flexible de douche, support de douche
- Longueur 235 mm
- 2 sorties = 2 fonctions
- type de raccordement: corps d'encastrement
- type de jet du mitigeur: jet normal
- type de jet de la douchette: jet Rain, jet MonoRain
- débit sous 3 bars: 21 l/ min
- cartouche céramique
- limiteur de température réglable
- inverseur avec réinitialisation automatique
- clapet anti-retour intégré
- ACS 19 ACC LY 432, valide jusqu'au 14.08.2024

comprenant
- Flexible de douche 125 cm (# 28272XXX)
  - ACS 18 ACC NY 083, valide jusqu'au 26.03.2023
  - NF_375-M1-20-2
- Douchette à main tube 2jet (# 28532000)
  - ACS 20 ACC NY 013, valide jusqu'au 06.03.2025

A compléter avec:
- Corps d'encastrement pour mitigeur encastré au sol — 10452180 — 465,00

Options:
- Rosace d'étanchéité — 96441000 — 115,00

Corps d'encastrement pour mitigeur encastré au sol	10452180	465,00



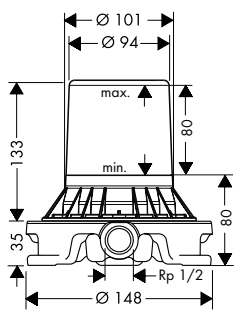

- pour montage sur sol brut
- convient à mitigeur de baignoire, mitigeur de lavabo et bec déverseur à encastrer au sol

Options:
- Rosace d'étanchéité — 96441000 — 115,00

Rosace d'étanchéité	96441000	115,00



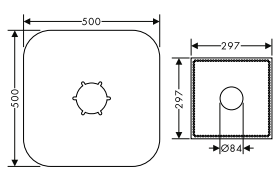

Les mesures des schémas techniques sont en mm.

Les spécifications techniques et les unités de mesure peuvent être sujets à des changements.

	Finition	N° article	Euro h. t.



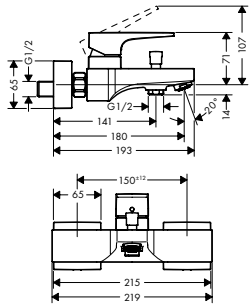

Mitigeur bain/douche

- Longueur 180 mm
- 2 sorties = 2 fonctions
- type de raccordement: raccords S
- entraxe: 150 mm ± 12 mm
- type de jet du mitigeur: jet normal
- débit sous 3 bars: 22 l/min
- cartouche céramique
- limiteur de température réglable
- inverseur avec réinitialisation automatique
- sécurité contre le retour de l'eau
- Convient au chauffe-eau instantané
- ACS 17 ACC LY 742, valide jusqu'au 05.05.2021

chromé	32540000	297,00
bronze brossé	32540140	505,00
noir chromé brossé	32540340	505,00
noir mat	32540670	446,00
blanc mat	32540700	446,00
aspect doré poli	32540990	505,00

Air Power | Quick Clean



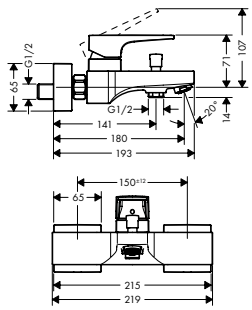

Mitigeur bain/douche

- Longueur 180 mm
- 2 sorties = 2 fonctions
- type de raccordement: raccords S
- entraxe: 150 mm ± 12 mm
- type de jet du mitigeur: jet normal
- débit sous 3 bars: 22 l/min
- cartouche céramique
- limiteur de température réglable
- inverseur avec réinitialisation automatique
- sécurité contre le retour de l'eau
- avec silencieux
- Convient au chauffe-eau instantané
- ACS 17 ACC LY 742, valide jusqu'au 05.05.2021

chromé	74540000	318,00

Air Power | Quick Clean



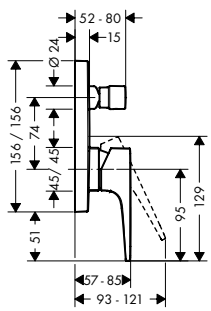

Set de finition pour mitigeur bain/douche encastré

- 2 sorties = 2 fonctions
- type de raccordement: corps d'encastrement
- cartouche céramique
- limiteur de température réglable
- inverseur avec réinitialisation automatique
- clapet anti-retour intégré
- avec silencieux
- ACS 19 ACC NY 249, valide jusqu'au 01.08.2024

chromé	32545000	202,00
bronze brossé	32545140	344,00
noir chromé brossé	32545340	344,00
noir mat	32545670	304,00
blanc mat	32545700	304,00
aspect doré poli	32545990	344,00

A compléter avec:

- iBox universal
  - NF_375-M1-20-2

	01800180	103,00

Options:

- Rosace de compensation

chromé	13593000	52,00

Les mesures des schémas techniques sont en mm.

Les spécifications techniques et les unités de mesure peuvent être sujets à des changements.

	Finition	N° article	Euro h. t.
 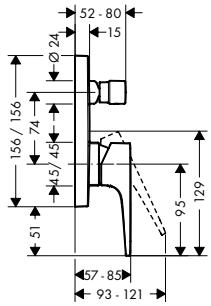			
Set de finition pour mitigeur bain/ douche encastré poignée étrier · 2 sorties = 2 fonctions · type de raccordement: corps d'encastrement · cartouche céramique · limiteur de température réglable · inverseur avec réinitialisation automatique · clapet anti-retour intégré · avec silencieux · ACS 19 ACC NY 249, valide jusqu'au 01.08.2024	chromé	74545000	223,00
A compléter avec:			
· iBox universal · NF_375-M1-20-2		01800180	103,00
Options:			
· Rosace de compensation	chromé	13593000	52,00
 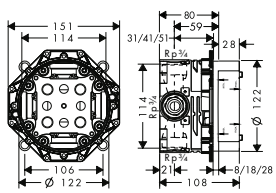			
iBox universal · convient: toutes robinetteries douche et bain/ douche mécaniques et thermostatiques encastrées avec ou sans robinet d'arrêt · montage symétrique · installation insonorisée · type de raccordement: 3/4" · E3/1, C1, A2, U3 · NF_375-M1-20-2		01800180	103,00
Options:			
· Rallonge · ACS 19 ACC LY 499, valide jusqu'au 07.01.2024		13595000	46,00
· Aide au montage pour iBox universal		93500000	13,00
 			
Rosace de compensation · pour montage entre le carrelage et le set de finition lorsque l'iBox est installé dans un mur compris entre 58 et 80 mm · convient à tous les sets de finition douche et bain/ douche Ø 150 mm · diamètre : 157 mm · épaisseur: 22 mm	chromé	13593000	52,00
 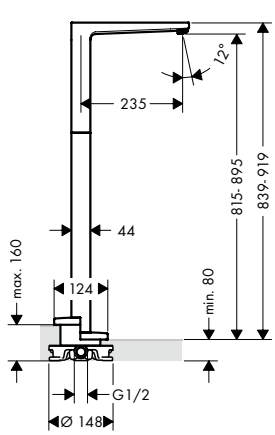			
Bec déverseur avec inverseur · type de raccordement: corps d'encastrement · Longueur 235 mm · installation libre · débit: 20 l/ min · jet normal · ACS 18 ACC LY 445, valide jusqu'au 11.07.2023	chromé	32531000	772,00
A compléter avec:			
· Corps d'encastrement pour mitigeur encastré au sol		10452180	465,00
Options:			
· Rosace d'étanchéité		96441000	115,00

Les mesures des schémas techniques sont en mm.

Les spécifications techniques et les unités de mesure peuvent être sujets à des changements.

		Finition	N° article	Euro h. t.
	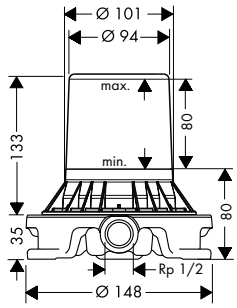			
Corps d'encastrement pour mitigeur encastré au sol · pour montage sur sol brut · convient à mitigeur de baignoire, mitigeur de lavabo et bec déverseur à encastrer au sol			10452180	465,00
Options:				
· Rosace d'étanchéité			96441000	115,00
	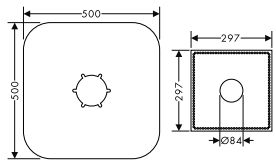			
Rosace d'étanchéité			96441000	115,00
	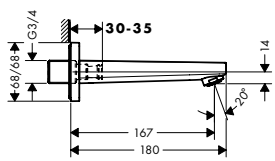			
Bec déverseur · type de raccordement: G ¾ · Longueur 167,5 mm · montage mural · débit: 20 l/ min · jet normal · ACS 19 ACC LY 062, valide jusqu'au 06.09.2023		chromé	32542000	194,00
				Air Power · Quick Clean
	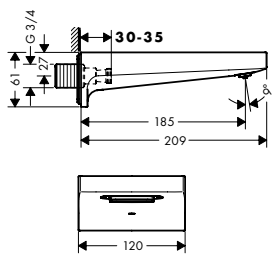			
Bec déverseur · Longueur 185 mm · montage mural · débit: 28 l/ min · jet lame d'eau · ACS 16 ACC LY 617, valide jusqu'au 05.12.2021		chromé bronze brossé noir chromé brossé noir mat blanc mat aspect doré poli	32543000 32543140 32543340 32543670 32543700 32543990	289,00 491,00 491,00 433,00 433,00 491,00
				Air Power · Quick Clean
	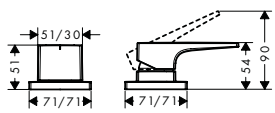			
Mitigeur de baignoire 2 trous poignée manette · 2 sorties = 2 fonctions · type de raccordement: corps d'encastrement · cartouche céramique · limiteur de température réglable · ACS 18 ACC LY 113, valide jusqu'au 13.02.2023		chromé	32548000	240,00
A compléter avec:				
· Corps d'encastrement pour mitigeur 2 trous sur bord de baignoire · ACS 20 ACC NY 147, valide jusqu'au 18.06.2025			13159180	220,00

Les mesures des schémas techniques sont en mm.

Les spécifications techniques et les unités de mesure peuvent être sujets à des changements.

	Finition	N° article	Euro h. t.
 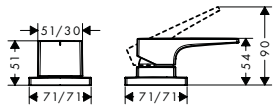			
Mitigeur de baignoire 2 trous poignée étrier · 2 sorties = 2 fonctions · type de raccordement: corps d'encastrement · cartouche céramique · limiteur de température réglable · ACS 18 ACC LY 113, valide jusqu'au 13.02.2023	chromé	74548000	260,00
A compléter avec: · Corps d'encastrement pour mitigeur 2 trous sur bord de baignoire · ACS 20 ACC NY 147, valide jusqu'au 18.06.2025		13159180	220,00
 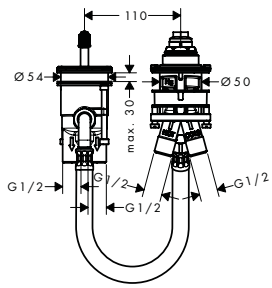			
Corps d'encastrement pour mitigeur 2 trous sur bord de baignoire · convient à un bec de remplissage éloigné ou Exafill · raccord G ½ · cartouche céramique · ACS 20 ACC NY 147, valide jusqu'au 18.06.2025		13159180	220,00
Options:			
· Gaine de raccordement 3/4" 800 mm · ACS 17 ACC NY 117, valide jusqu'au 31.03.2022		58192000	110,00
· Support de douchette sur bord de baignoire Secuflex Secubox avec douchette à main	chromé	19418000	434,00
 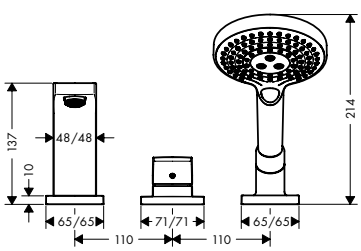 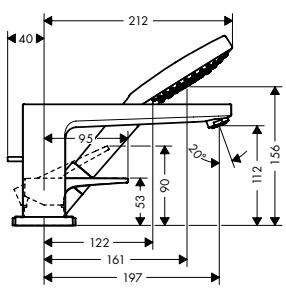			
Set de finition mitigeur 3 trous pour montage sur bord de baignoire avec Secuflex, poignée manette · comprenant : mitigeur bain/ douche 3 trous pour montage sur bord de baignoire, douchette, support de douche · Longueur 197 mm · 2 sorties = 2 fonctions · type de raccordement: corps d'encastrement · type de jet du mitigeur: jet normal · type de jet de la douchette: jet Rain, jet RainAir, jet Whirl · longueur maximum d'extension de la douchette: 1,10 m · débit sous 3 bars: 22 l/ min · cartouche céramique · limiteur de température réglable	chromé	32550000	578,00
comprenant · Douchette à main 120 3jet (# 26530XXX) · ACS 18 ACC LY 872, valide jusqu'au 07.02.2024 · NF_375-M1-20-2			
A compléter avec: · Corps d'encastrement pour combiné mitigeur 3 trous de baignoire · ACS 20 ACC NY 233, valide jusqu'au 03.09.2025		13437180	671,00

Les mesures des schémas techniques sont en mm.

Les spécifications techniques et les unités de mesure peuvent être sujets à des changements.

	Finition	N° article	Euro h. t.



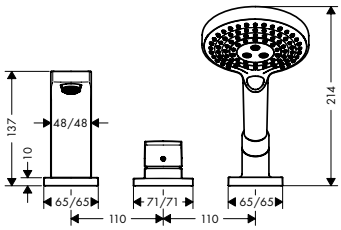

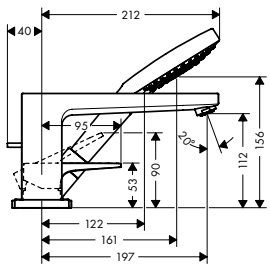

Set de finition mitigeur 3 trous pour montage sur bord de baignoire avec Secuflex, poignée étrier

chromé | 74550000 | 599,00

Air Power | Quick Clean

- comprenant : mitigeur bain/douche 3 trous pour montage sur bord de baignoire, douchette, support de douche
- Longueur 197 mm
- 2 sorties = 2 fonctions
- type de raccordement: corps d'encastrement
- type de jet du mitigeur: jet normal
- type de jet de la douchette: jet Rain, jet RainAir, jet Whirl
- longueur maximum d'extension de la douchette: 1,10 m
- débit sous 3 bars: 22 l/min
- cartouche céramique
- limiteur de température réglable

comprenant

- Douchette à main 120 3jet (# 26530XXX)
  - ACS 18 ACC LY 872, valide jusqu'au 07.02.2024
  - NF_375-M1-20-2

A compléter avec:

- Corps d'encastrement pour combiné mitigeur 3 trous de baignoire — 13437180 — 671,00
  - ACS 20 ACC NY 233, valide jusqu'au 03.09.2025



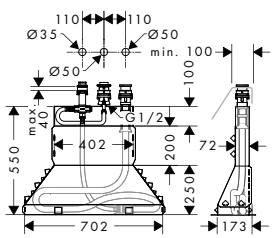

Corps d'encastrement pour combiné mitigeur 3 trous de baignoire

13437180 | 671,00

- comprenant : corps d'encastrement, flexible de douche, Secubox
- longueur maximale d'extension de la douchette: 1,10 m
- raccord G ½
- épaisseur de la boite 160 mm (obligatoire)
- attention: largeur utile du bord de la baignoire = 90 mm minimum
- ACS 20 ACC NY 233, valide jusqu'au 03.09.2025

Options:

- Prolongation insert Secuflex — 98806000 — 7,00

Les mesures des schémas techniques sont en mm.

Les spécifications techniques et les unités de mesure peuvent être sujets à des changements.

	Finition	N° article	Euro h. t.
Set de finition Mélangeur 4 trous pour montage sur bord de baignoire avec Secuflex, poignée manette	chromé	32552000	578,00



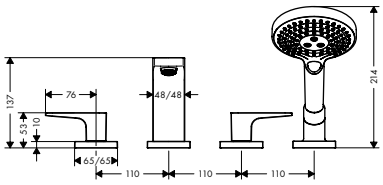

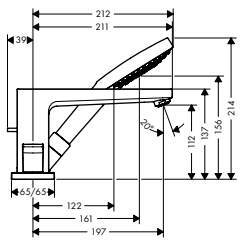

- comprenant : mélangeur bain/douche 4 trous pour montage sur bord de baignoire, douchette, support de douche
- Longueur 197 mm
- 2 sorties = 2 fonctions
- type de raccordement: corps d'encastrement
- type de jet du mitigeur: jet normal
- type de jet de la douchette: jet Rain, jet RainAir, jet Whirl
- longueur maximum d'extension de la douchette: 1,10 m
- débit sous 3 bars: 22 l/min
- mécanismes céramiques chaud/froid 90°
- ACS 19 ACC NY 075, valide jusqu'au 07.03.2024

comprenant

- Douchette à main 120 3jet (# 26530XXX)
  - ACS 18 ACC LY 872, valide jusqu'au 07.02.2024
  - NF_375-M1-20-2

A compléter avec:

· Corps d'encastrement pour combiné mélangeur 4 trous de baignoire · ACS 20 ACC NY 233, valide jusqu'au 03.09.2025	13444180	828,00

	Finition	N° article	Euro h. t.
Set de finition Mélangeur 4 trous pour montage sur bord de baignoire avec Secuflex, poignée étrier	chromé	74552000	599,00



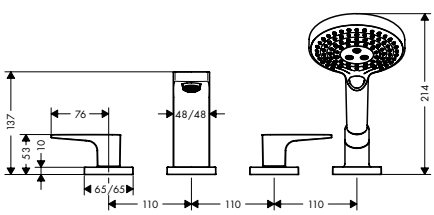

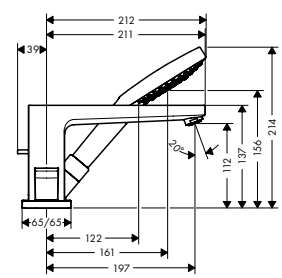

- comprenant : mélangeur bain/douche 4 trous pour montage sur bord de baignoire, douchette, support de douche
- Longueur 197 mm
- 2 sorties = 2 fonctions
- type de raccordement: corps d'encastrement
- type de jet du mitigeur: jet normal
- type de jet de la douchette: jet Rain, jet RainAir, jet Whirl
- longueur maximum d'extension de la douchette: 1,10 m
- débit sous 3 bars: 22 l/min
- mécanismes céramiques chaud/froid 90°
- ACS 19 ACC NY 075, valide jusqu'au 07.03.2024

comprenant

- Douchette à main 120 3jet (# 26530XXX)
  - ACS 18 ACC LY 872, valide jusqu'au 07.02.2024
  - NF_375-M1-20-2

A compléter avec:

· Corps d'encastrement pour combiné mélangeur 4 trous de baignoire · ACS 20 ACC NY 233, valide jusqu'au 03.09.2025	13444180	828,00

Les mesures des schémas techniques sont en mm.

Les spécifications techniques et les unités de mesure peuvent être sujets à des changements.

	Finition	N° article	Euro h. t.
 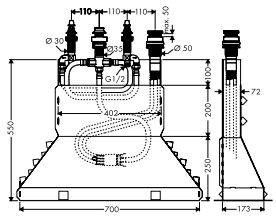 **Corps d'encastrement pour combiné mélangeur 4 trous de baignoire** · comprenant : corps d'encastrement, flexible de douche, Secubox · longueur maximale d'extension de la douchette: 1,10 m · épaisseur de la boite 160 mm (obligatoire) · attention: largeur utile du bord de la baignoire = 90 mm minimum · ACS 20 ACC NY 233, valide jusqu'au 03.09.2025		13444180	828,00
Options: · Prolongation insert Secuflex		98806000	7,00

Douche

 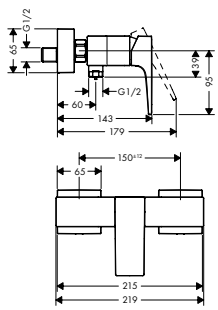 **Mitigeur douche** · type de raccordement: raccords S · entraxe: 150 mm ± 12 mm · débit sous 3 bars: 22 l/ min · cartouche céramique · limiteur de température réglable · clapet anti-retour · avec silencieux · ACS 17 ACC LY 154, valide jusqu'au 05.05.2021	chromé bronze brossé noir chromé brossé noir mat blanc mat aspect doré poli	32560000 32560140 32560340 32560670 32560700 32560990	202,00 344,00 344,00 304,00 304,00 344,00
 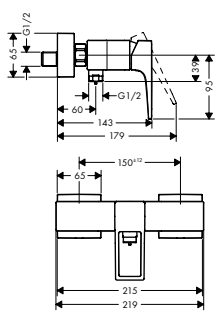 **Mitigeur douche poignée étrier** · type de raccordement: raccords S · entraxe: 150 mm ± 12 mm · débit sous 3 bars: 22 l/ min · cartouche céramique · limiteur de température réglable · clapet anti-retour · avec silencieux · ACS 17 ACC LY 154, valide jusqu'au 05.05.2021	chromé	74560000	223,00
 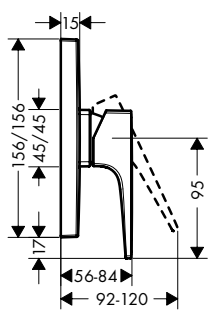 **Set de finition pour mitigeur douche encastré, poignée manette** · 1 sortie = 1 fonction · type de raccordement: corps d'encastrement · débit sous 3 bars: 29,3 l/ min · cartouche céramique · limiteur de température réglable · avec silencieux · ACS 19 ACC LY 233, valide jusqu'au 09.12.2023	chromé bronze brossé noir chromé brossé noir mat blanc mat aspect doré poli	32565000 32565140 32565340 32565670 32565700 32565990	190,00 323,00 323,00 285,00 285,00 323,00
A compléter avec: · iBox universel · NF_375-M1-20-2		01800180	103,00
Options: · Rosace de compensation	chromé	13593000	52,00

Les mesures des schémas techniques sont en mm.

Les spécifications techniques et les unités de mesure peuvent être sujets à des changements.

		Finition	N° article	Euro h. t.
	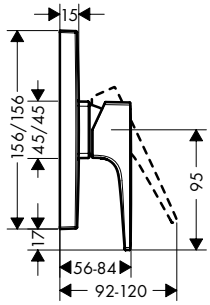			
	Set de finition pour mitigeur douche encastré, poignée étrier · type de raccordement: corps d'encastrement · débit sous 3 bars: 29,3 l/ min · cartouche céramique · limiteur de température réglable · avec silencieux · ACS 19 ACC LY 233, valide jusqu'au 09.12.2023	chromé	74565000	207,00
	A compléter avec: · iBox universal · NF_375-M1-20-2		01800180	103,00
	Options: · Rosace de compensation	chromé	13593000	52,00
	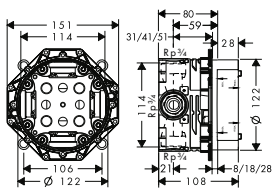			
	iBox universal · convient: toutes robinetteries douche et bain/ douche mécaniques et thermostatiques encastrées avec ou sans robinet d'arrêt · montage symétrique · installation insonorisée · type de raccordement: 3/4" · E3/1, C1, A2, U3 · NF_375-M1-20-2		01800180	103,00
	Options: · Rallonge · ACS 19 ACC LY 499, valide jusqu'au 07.01.2024		13595000	46,00
	· Aide au montage pour iBox universal		93500000	13,00
				
	Rosace de compensation · pour montage entre le carrelage et le set de finition lorsque l'iBox est installé dans un mur compris entre 58 et 80 mm · convient à tous les sets de finition douche et bain/ douche Ø 150 mm · diamètre : 157 mm · épaisseur: 22 mm	chromé	13593000	52,00

Les mesures des schémas techniques sont en mm.

Les spécifications techniques et les unités de mesure peuvent être sujets à des changements.

Combinaisons Possibles Metropol Classic

Lavabo


31303000, -090


31302000, -090


31300000, -090*


31330000, -090


31306000, -090


31331000, -090


31307000, -090

Bain


31340000, -090


31345000, -090


31441000, -090


31449000, -090


31445000, -090

Douche


31360000, -090


31365000, -090


28548000, -090


27424000, -090

Accessoires


no.41614000


no.41623000


no.41632000


no.01800180

* à titre d'exemple

Lavabo

	Finition	N° article	Euro h. t.
 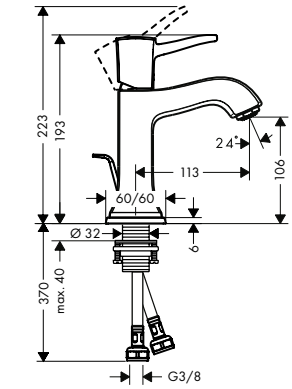			
Mitigeur de lavabo 110, avec tirette et vidage · comprenant : mitigeur de lavabo, garniture de vidage · ComfortZone 110 · Longueur 113 mm · jet normal · débit sous 3 bars: 5 l/min · cartouche céramique · limiteur de température réglable · convient au chauffe-eau instantané · garniture de vidage 1 ¼" · matériau de la garniture de vidage: métallique · ACS 18 ACC LY 495, valide jusqu'au 14.08.2023	chromé aspect chromé/or	31300000 31300090	369,00 457,00
variantes · Mitigeur de lavabo 110 sans tirette ni vidage · ACS 18 ACC LY 495, valide jusqu'au 14.08.2023	chromé aspect chromé/or	31301000 31301090	369,00 456,00
 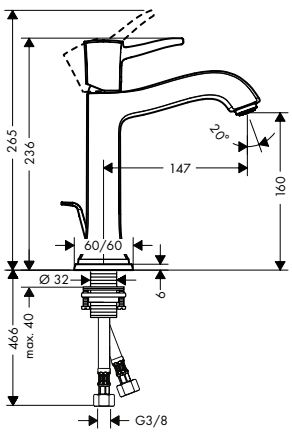			
Mitigeur de lavabo 160, avec tirette et vidage · comprenant : mitigeur de lavabo, garniture de vidage · ComfortZone 160 · Longueur 147 mm · jet normal · débit sous 3 bars: 5 l/min · cartouche céramique · limiteur de température réglable · convient au chauffe-eau instantané · garniture de vidage 1 ¼" · matériau de la garniture de vidage: métallique · ACS 18 ACC LY 495, valide jusqu'au 14.08.2023	chromé aspect chromé/or	31302000 31302090	408,00 509,00
 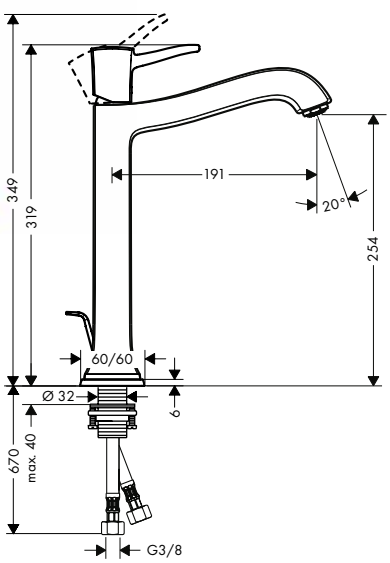			
Mitigeur de lavabo 260 surélevé pour vasque libre, avec tirette et vidage · comprenant : mitigeur de lavabo, garniture de vidage · ComfortZone 260 · Longueur 191 mm · jet normal · débit sous 3 bars: 5 l/min · cartouche céramique · limiteur de température réglable · convient au chauffe-eau instantané · garniture de vidage 1 ¼" · matériau de la garniture de vidage: métallique · ACS 18 ACC LY 495, valide jusqu'au 14.08.2023	chromé aspect chromé/or	31303000 31303090	477,00 583,00

Les mesures des schémas techniques sont en mm.

Les spécifications techniques et les unités de mesure peuvent être sujets à des changements.

	Finition	N° article	Euro h. t.
Mélangeur de lavabo 110, 3 trous poignées manettes, avec tirette et vidage	chromé	31330000	526,00
	aspect chromé/or	31330090	656,00



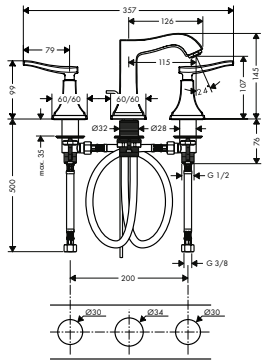

- comprenant : mélangeur lavabo 3 trous, garniture de vidage
- ComfortZone 110
- Longueur 115 mm
- jet normal
- débit sous 3 bars: 5 l/ min
- mécanismes céramiques chaud/froid 90°
- limiteur de température réglable
- convient au chauffe-eau instantané
- garniture de vidage 1 ¼"
- matériau de la garniture de vidage: métallique
- ACS 18 ACC NY 145, valide jusqu'au 17.05.2023

	Finition	N° article	Euro h. t.
Mélangeur de lavabo 160, 3 trous poignées manettes, avec tirette et vidage	chromé	31331000	551,00
	aspect chromé/or	31331090	681,00



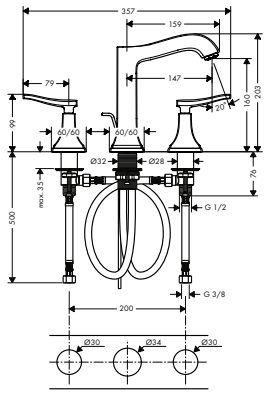

- comprenant : mélangeur lavabo 3 trous, garniture de vidage
- ComfortZone 160
- Longueur 147 mm
- jet normal
- débit sous 3 bars: 5 l/ min
- mécanismes céramiques chaud/froid 90°
- limiteur de température réglable
- convient au chauffe-eau instantané
- garniture de vidage 1 ¼"
- matériau de la garniture de vidage: métallique
- ACS 18 ACC NY 145, valide jusqu'au 17.05.2023

	Finition	N° article	Euro h. t.
Mélangeur de lavabo 110, 3 trous poignées croisillons, avec tirette et vidage	chromé	31306000	564,00
	aspect chromé/or	31306090	711,00



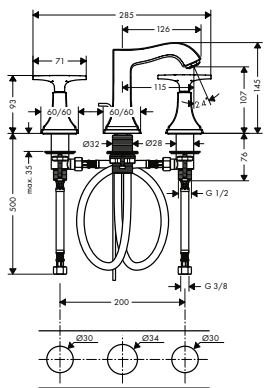

- comprenant : mélangeur lavabo 3 trous, garniture de vidage
- ComfortZone 110
- Longueur 115 mm
- jet normal
- débit sous 3 bars: 5 l/ min
- mécanismes céramiques chaud/froid 90°
- limiteur de température réglable
- convient au chauffe-eau instantané
- garniture de vidage 1 ¼"
- matériau de la garniture de vidage: métallique
- ACS 18 ACC NY 145, valide jusqu'au 17.05.2023

	Finition	N° article	Euro h. t.
Mélangeur de lavabo 160, 3 trous poignées croisillons, avec tirette et vidage	chromé	31307000	586,00
	aspect chromé/or	31307090	750,00



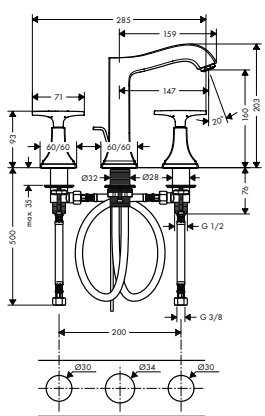

- comprenant : mélangeur lavabo 3 trous, garniture de vidage
- ComfortZone 160
- Longueur 147 mm
- jet normal
- débit sous 3 bars: 5 l/ min
- mécanismes céramiques chaud/froid 90°
- limiteur de température réglable
- convient au chauffe-eau instantané
- garniture de vidage 1 ¼"
- matériau de la garniture de vidage: métallique
- ACS 18 ACC NY 145, valide jusqu'au 17.05.2023

Les mesures des schémas techniques sont en mm.

Les spécifications techniques et les unités de mesure peuvent être sujets à des changements.

Bidet



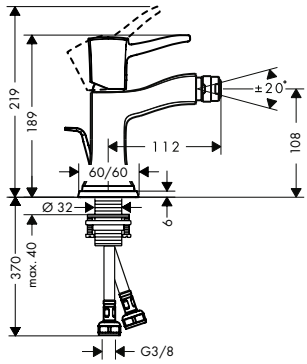

	Finition	N° article	Euro h. t.
Mitigeur de bidet, avec tirette et vidage	chromé	31320000	418,00
	aspect chromé/or	31320090	524,00

Air Power · Eco Smart · Quick Clean

- comprenant : mitigeur de bidet, garniture de vidage
- Longueur 112 mm
- mousseur sur rotule
- jet normal
- débit sous 3 bars: 5 l/ min
- cartouche céramique
- limiteur de température réglable
- Convient au chauffe-eau instantané
- matériau de la garniture de vidage: métallique
- ACS 18 ACC LY 495, valide jusqu'au 14.08.2023

Bain/ douche



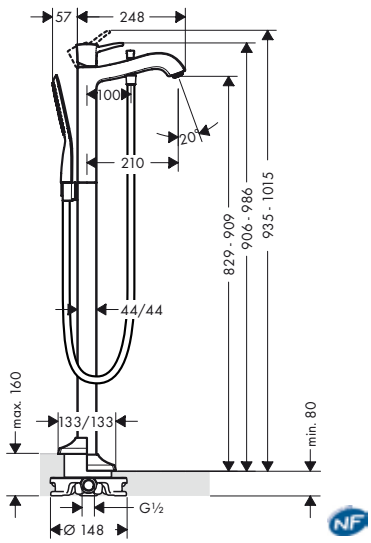

Mitigeur bain/ douche, set de finition	chromé	31445000	1.759,00
	aspect chromé/or	31445090	2.248,00

Air Power · Quick Clean

- comprenant : mitigeur bain/ douche sur pied, douchette tube, flexible de douche, support de douche
- Longueur 210 mm
- 2 sorties = 2 fonctions
- type de raccordement: corps d'encastrement
- type de jet du mitigeur: jet normal
- type de jet de la douchette: jet RainAir
- débit sous 3 bars: 20 l/ min
- cartouche céramique
- limiteur de température réglable
- inverseur avec réinitialisation automatique
- sécurité contre le retour de l'eau

comprenant

- Douchette à main micro 120 1jet (# 28558XXX)
  - ACS 18 ACC NY 461, valide jusqu'au 17.12.2023
- Flexible de douche 125 cm (# 28272XXX)
  - ACS 18 ACC NY 083, valide jusqu'au 26.03.2023
  - NF_375-M1-20-2

A compléter avec:

· Corps d'encastrement pour mitigeur encastré au sol	10452180	465,00
· Rosace d'étanchéité	96441000	115,00



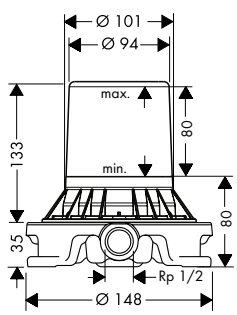

Corps d'encastrement pour mitigeur encastré au sol	10452180	465,00

- pour montage sur sol brut
- convient à mitigeur de baignoire, mitigeur de lavabo et bec déverseur à encastrer au sol

Options:

· Rosace d'étanchéité	96441000	115,00



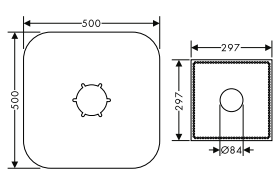

Rosace d'étanchéité	96441000	115,00

Les mesures des schémas techniques sont en mm.

Les spécifications techniques et les unités de mesure peuvent être sujets à des changements.

	Finition	N° article	Euro h. t.



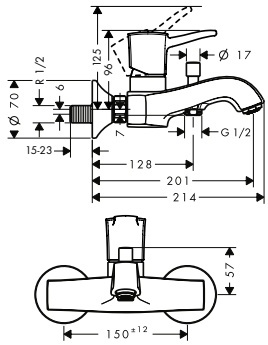

Mitigeur bain/ douche

chromé	31340000	501,00
aspect chromé/or	31340090	622,00

- 2 sorties = 2 fonctions
- type de raccordement: raccords S
- entraxe: 150 mm ± 12 mm
- type de jet du mitigeur: jet normal
- débit sous 3 bars: 22 l/ min
- cartouche céramique
- limiteur de température réglable
- inverseur avec réinitialisation automatique
- sécurité contre le retour de l'eau
- avec silencieux
- Convient au chauffe-eau instantané
- ACS 17 ACC LY 742, valide jusqu'au 05.05.2021



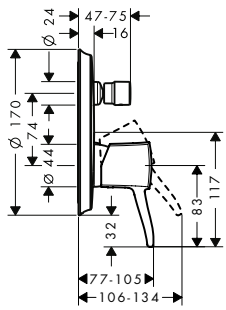

Set de finition pour mitigeur bain/ douche encastré

chromé	31345000	339,00
aspect chromé/or	31345090	426,00

- 2 sorties = 2 fonctions
- type de raccordement: corps d'encastrement
- cartouche céramique
- limiteur de température réglable
- inverseur avec réinitialisation automatique
- avec silencieux
- ACS 19 ACC NY 249, valide jusqu'au 01.08.2024

A compléter avec:

· iBox universal · NF_375-M1-20-2	01800180	103,00



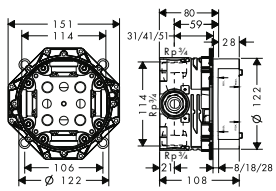

iBox universal

01800180 103,00

- convient: toutes robinetteries douche et bain/ douche mécaniques et thermostatiques encastrées avec ou sans robinet d'arrêt
- montage symétrique
- installation insonorisée
- type de raccordement: 3/4"
- E3/1, C1, A2, U3
- NF_375-M1-20-2

Options:

· Rallonge · ACS 19 ACC LY 499, valide jusqu'au 07.01.2024	13595000	46,00
· Aide au montage pour iBox universal	93500000	13,00



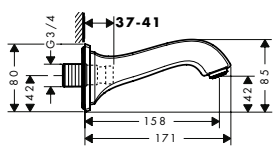

Bec déverseur

chromé	13425000	191,00
aspect chromé/or	13425090	246,00

- Longueur 158 mm
- montage mural
- débit: 22 l/ min
- jet normal
- ACS 19 ACC LY 062, valide jusqu'au 06.09.2023

Les mesures des schémas techniques sont en mm.

Les spécifications techniques et les unités de mesure peuvent être sujets à des changements.

	Finition	N° article	Euro h. t.
Set de finition Mélangeur 4 trous pour montage sur bord de baignoire poignées manettes	chromé aspect chromé/or	31441000 31441090	714,00 907,00



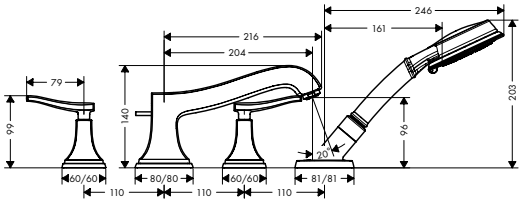

- comprenant : mélangeur bain/douche 4 trous pour montage sur bord de baignoire, douchette, support de douche
- Longueur 204 mm
- 2 sorties = 2 fonctions
- type de raccordement: corps d'encastrement
- débit sous 3 bars: 22 l/min
- mécanisme céramique 180°
- inverseur avec réinitialisation automatique
- clapet anti-retour intégré

comprenant
- Douchette à main 100 3jet (# 28548XXX)
  - ACS 18 ACC LY 793, valide jusqu'au 03.01.2024

A compléter avec:
- Corps d'encastrement pour combiné mélangeur 4 trous de baignoire
  - ACS 20 ACC NY 233, valide jusqu'au 03.09.2025

13444180 — 828,00

Set de finition Mélangeur 4 trous pour montage sur bord de baignoire poignées croisillons	chromé aspect chromé/or	31449000 31449090	779,00 976,00



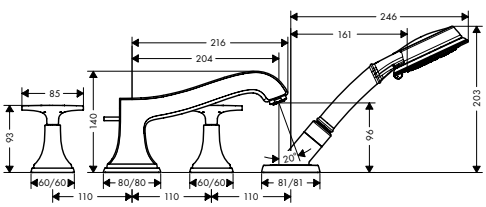

- comprenant : mélangeur bain/douche 4 trous pour montage sur bord de baignoire, douchette, support de douche
- Longueur 204 mm
- 2 sorties = 2 fonctions
- type de raccordement: corps d'encastrement
- débit sous 3 bars: 22 l/min
- mécanisme céramique 180°
- inverseur avec réinitialisation automatique
- clapet anti-retour intégré

comprenant
- Douchette à main 100 3jet (# 28548XXX)
  - ACS 18 ACC LY 793, valide jusqu'au 03.01.2024

A compléter avec:
- Corps d'encastrement pour combiné mélangeur 4 trous de baignoire
  - ACS 20 ACC NY 233, valide jusqu'au 03.09.2025

13444180 — 828,00

Les mesures des schémas techniques sont en mm.

Les spécifications techniques et les unités de mesure peuvent être sujets à des changements.

		Finition	N° article	Euro h. t.
	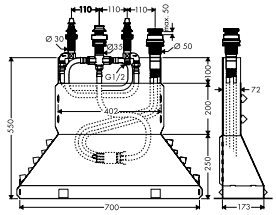		13444180	828,00

Corps d'encastrement pour combiné mélangeur 4 trous de baignoire

- comprenant : corps d'encastrement, flexible de douche, Secubox
- longueur maximale d'extension de la douchette: 1,10 m
- épaisseur de la boite 160 mm (obligatoire)
- attention: largeur utile du bord de la baignoire = 90 mm minimum
- ACS 20 ACC NY 233, valide jusqu'au 03.09.2025

Options:

· Prolongation insert Secuflex	98806000	7,00

Douche

	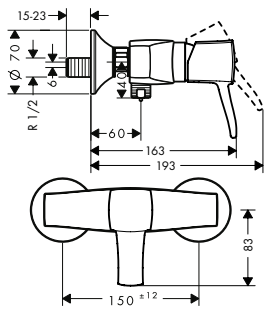	chromé aspect chromé/or	31360000 31360090	379,00 475,00

Mitigeur douche

- 1 sortie = 1 fonction
- type de raccordement: raccords S
- entraxe: 150 mm ± 12 mm
- débit sous 3 bars: 16 l/ min
- cartouche céramique
- limiteur de température réglable
- clapet anti-retour
- avec silencieux
- ACS 17 ACC LY 154, valide jusqu'au 05.05.2021

	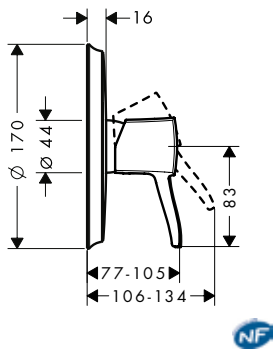	chromé aspect chromé/or	31365000 31365090	305,00 383,00

Set de finition pour mitigeur douche encastré

- 1 sortie = 1 fonction
- type de raccordement: corps d'encastrement
- débit sous 3 bars: 29,3 l/ min
- cartouche céramique
- limiteur de température réglable
- ACS 19 ACC LY 233, valide jusqu'au 09.12.2023

A compléter avec:

· iBox universal · NF_375-M1-20-2	01800180	103,00

	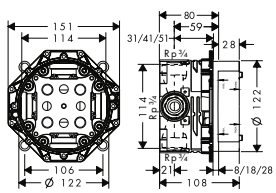		01800180	103,00

iBox universal

- convient: toutes robinetteries douche et bain/ douche mécaniques et thermostatiques encastrées avec ou sans robinet d'arrêt
- montage symétrique
- installation insonorisée
- type de raccordement: 3/4"
- E3/1, C1, A2, U3
- NF_375-M1-20-2

Options:

· Rallonge · ACS 19 ACC LY 499, valide jusqu'au 07.01.2024	13595000	46,00
· Aide au montage pour iBox universal	93500000	13,00

Les mesures des schémas techniques sont en mm.

Les spécifications techniques et les unités de mesure peuvent être sujets à des changements.

Metris®



Metris Page 338



Metris S Page 347



Combinaisons Possibles Metris

Lavabo


no.31082000*


no.31087000*


no.31183000*


no.31080000*


no.31088000*


no.31086000*

Bain


no.31480000


no.31454000*


no.13151000, -400


no.31471000


no.15763000


no.15708000


no.31190000


no.31442000

Douche


no.31680000


no.31456000*


no.13171000, -400


no.15762000


no.15707000


no.28557000, -400*


no.26238000*


no.27648000, -400*


no.27361000*

Accessoires


no.40514000


no.40523000


no.40522000


no.01800180

* à titre d'exemple

Lavabo

	Finition	N° article	Euro h. t.



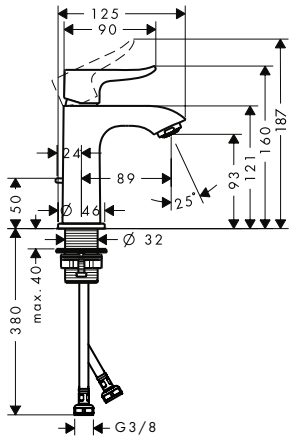

Mitigeur petit lavabo 100, avec tirette et vidage

chromé — 31088000 — 215,00

Air Power · Eco Smart · Quick Clean · Comfort Zone

- comprenant : mitigeur de lavabo, garniture de vidage
- ComfortZone 100
- Longueur 89 mm
- jet normal
- débit sous 3 bars: 5 l/ min
- cartouche céramique
- limiteur de température réglable
- convient au chauffe-eau instantané
- garniture de vidage 1 ¼"
- matériau de la garniture de vidage: métallique
- E00, CH2, A3, U3
- ACS 17 ACC LY 654, valide jusqu'au 20.06.2022
- NF_375-M1-20-2

variantes

- Mitigeur petit lavabo 100, sans tirette ni vidage — chromé — 31186000 — 213,00
  - ACS 17 ACC LY 654, valide jusqu'au 20.06.2022



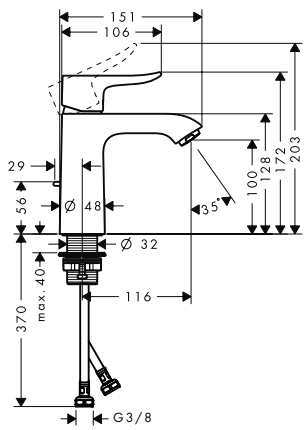

Mitigeur de lavabo 110, avec tirette et vidage

chromé — 31080000 — 235,00

Air Power · Eco Smart · Quick Clean · Comfort Zone

- comprenant : mitigeur de lavabo, garniture de vidage
- ComfortZone 110
- Longueur 116 mm
- jet normal
- débit sous 3 bars: 5 l/ min
- cartouche céramique
- limiteur de température réglable
- convient au chauffe-eau instantané
- garniture de vidage 1 ¼"
- matériau de la garniture de vidage: métallique
- ACS 17 ACC LY 655, valide jusqu'au 20.06.2022

variantes

- Mitigeur de lavabo 110, sans tirette ni vidage — chromé — 31084000 — 227,00
  - ACS 17 ACC LY 655, valide jusqu'au 20.06.2022



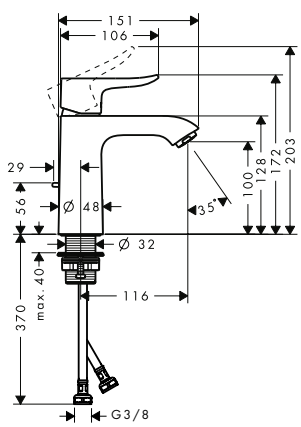

Mitigeur de lavabo 110 Eco CH3 CoolStart , avec tirette et vidage

chromé — 31121000 — 235,00

Air Power · Eco Smart · Quick Clean · Comfort Zone · Cool Start

- comprenant : mitigeur de lavabo, garniture de vidage
- ComfortZone 110
- jet normal
- débit sous 3 bars: 5 l/ min
- cartouche céramique
- limiteur de température réglable
- convient au chauffe-eau instantané
- garniture de vidage 1 ¼"
- matériau de la garniture de vidage: métallique
- E00, CH3, A3, U3
- CoolStart : démarrage en eau froide en position de poignée centrée
- ACS 17 ACC LY 655, valide jusqu'au 20.06.2022
- NF_375-M1-20-2

Les mesures des schémas techniques sont en mm.

Les spécifications techniques et les unités de mesure peuvent être sujets à des changements.

	Finition	N° article	Euro h. t.

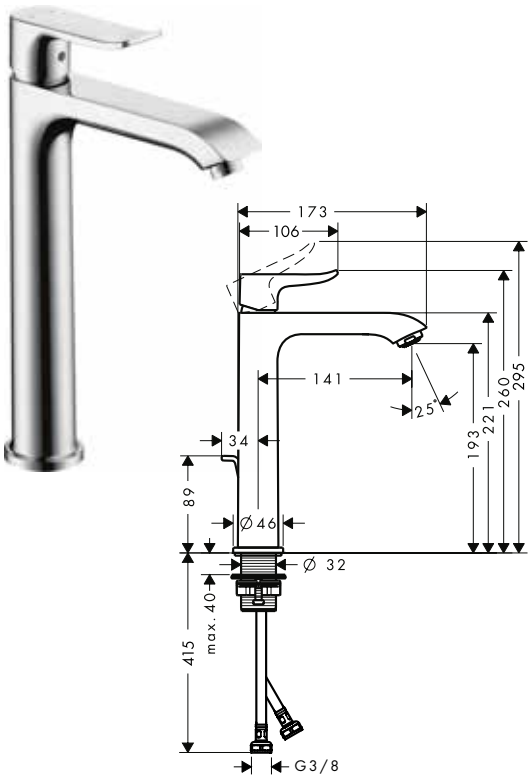

Mitigeur de lavabo 200 surélevé pour vasque libre, avec tirette et vidage

chromé — 31183000 — 285,00

Air Power · Eco Smart · Quick Clean · Comfort Zone

- comprenant : mitigeur de lavabo, garniture de vidage
- ComfortZone 200
- Longueur 141 mm
- jet normal
- débit sous 3 bars: 5 l/min
- cartouche céramique
- limiteur de température réglable
- convient au chauffe-eau instantané
- garniture de vidage 1 ¼"
- matériau de la garniture de vidage: métallique
- ACS 17 ACC LY 654, valide jusqu'au 20.06.2022

variantes

- Mitigeur de lavabo 200 surélevé pour vasque libre sans tirette ni vidage — chromé — 31185000 — 280,00
  - ACS 17 ACC LY 654, valide jusqu'au 20.06.2022



Mitigeur de lavabo 230, avec tirette et vidage

chromé — 31087000 — 305,00

Air Power · Eco Smart · Quick Clean · Comfort Zone

- comprenant : mitigeur de lavabo, garniture de vidage
- ComfortZone 230
- Longueur 155 mm
- bec orientable à 120°
- jet normal
- débit sous 3 bars: 5 l/min
- cartouche céramique
- limiteur de température réglable
- convient au chauffe-eau instantané
- garniture de vidage 1 ¼"
- matériau de la garniture de vidage: métallique
- ne convient pas aux vasques surélevées
- ACS 17 ACC LY 653, valide jusqu'au 20.07.2022

variantes

- Mitigeur de lavabo 230, bonde Push-Open — chromé — 31187000 — 307,00
  - ACS 17 ACC LY 653, valide jusqu'au 20.07.2022
- Mitigeur de lavabo 230, sans tirette ni vidage — chromé — 31081000 — 301,00
  - ACS 17 ACC LY 653, valide jusqu'au 20.07.2022

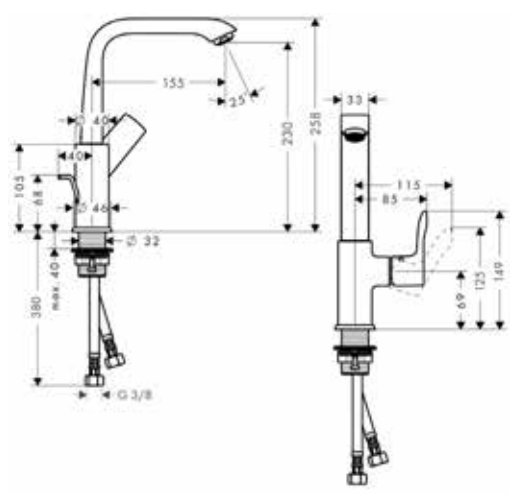

Les mesures des schémas techniques sont en mm.

Les spécifications techniques et les unités de mesure peuvent être sujets à des changements.

	Finition	N° article	Euro h. t.



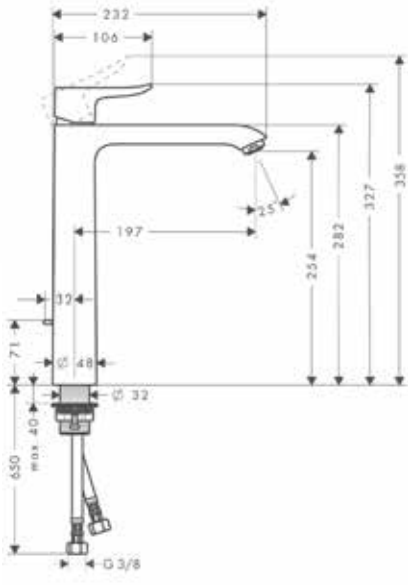

Mitigeur de lavabo 260 surélevé pour vasque libre, avec tirette et vidage

chromé — 31082000 — 310,00

Air Power · Eco Smart · Quick Clean · Comfort Zone

- comprenant : mitigeur de lavabo, garniture de vidage
- ComfortZone 260
- Longueur 197 mm
- jet normal
- débit sous 3 bars: 5 l/min
- cartouche céramique
- limiteur de température réglable
- convient au chauffe-eau instantané
- garniture de vidage 1 ¼"
- matériau de la garniture de vidage: métallique
- ACS 17 ACC LY 655, valide jusqu'au 20.06.2022

variantes

- Mitigeur de lavabo 260 surélevé pour vasque libre sans tirette ni vidage
  - ACS 17 ACC LY 655, valide jusqu'au 20.06.2022

chromé — 31184000 — 304,00



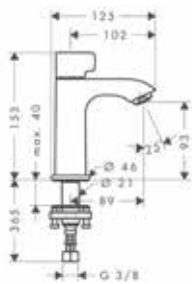

Robinet de lave-mains 100 eau froide sans tirette ni vidage

chromé — 31166000 — 205,00

Air Power · Eco Smart · Quick Clean · Comfort Zone

- ComfortZone 100
- Longueur 89 mm
- jet normal
- débit sous 3 bars: 5 l/min
- mécanisme céramique 90°
- Attention : alimentation en eau froide uniquement
- ACS 19 ACC NY 362, valide jusqu'au 21.11.2024



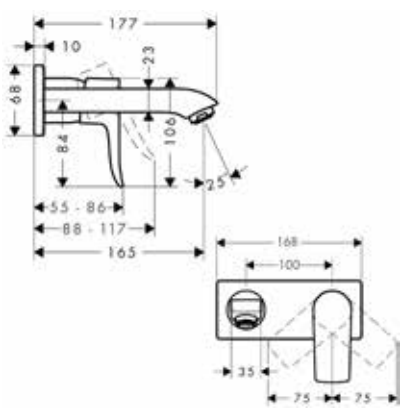

Mitigeur de lavabo encastré mural, Bec court 165mm, bonde à écoulement libre

chromé — 31085000 — 293,00

Air Power · Eco Smart · Quick Clean

- comprenant : mitigeur lavabo encastré mural, garniture de vidage
- Longueur 165 mm
- jet normal
- débit sous 3 bars: 5 l/min
- cartouche céramique
- limiteur de température réglable
- bonde à écoulement libre
- matériau de la garniture de vidage: métallique
- positionnement de la poignée à gauche ou à droite
- ACS 17 ACC LY 328, valide jusqu'au 15.05.2022

autres dimensions

- Mitigeur de lavabo encastré mural, Bec long 225mm, bonde à écoulement libre
  - ACS 17 ACC LY 328, valide jusqu'au 15.05.2022

chromé — 31086000 — 321,00

A compléter avec:

- Corps d'encastrement pour mitigeur de lavavo encastré au mur
  - ACS 17 ACC LY 328, valide jusqu'au 15.05.2022
  - NF_375-M1-20-2

13622180 — 219,00

Les mesures des schémas techniques sont en mm.

Les spécifications techniques et les unités de mesure peuvent être sujets à des changements.

Metris

		Finition	N° article	Euro h. t.
	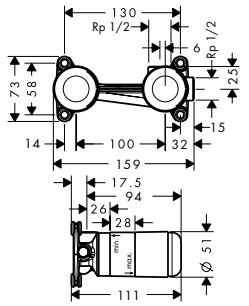	Corps d'encastrement pour mitigeur de lavavo encastré au mur · positionnement de la poignée à gauche ou à droite du bec · E00, CH2, A2, U3 · ACS 17 ACC LY 328, valide jusqu'au 15.05.2022 · NF_375-M1-20-2		13622180	219,00
		Options: · Rallonge 25 mm · ACS 17 ACC LY 328, valide jusqu'au 15.05.2022		31971000	106,00
	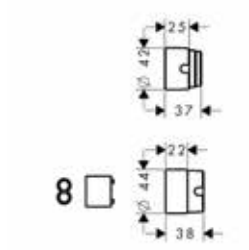	Rallonge 25 mm · épaisseur: 25 mm · ACS 17 ACC LY 328, valide jusqu'au 15.05.2022		31971000	106,00

Bidet

	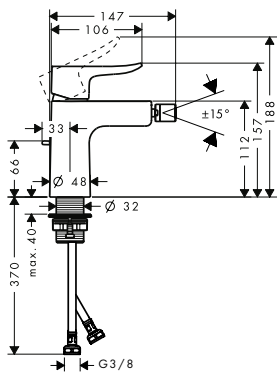	Mitigeur de bidet, avec tirette et vidage · comprenant : mitigeur de bidet, garniture de vidage · Longueur 123 mm · mousseur sur rotule · jet laminaire · débit sous 3 bars: 7,2 l/ min · cartouche céramique · limiteur de température réglable · Convient au chauffe-eau instantané · garniture de vidage 1 ¼" · matériau de la garniture de vidage: métallique · ACS 17 ACC LY 655, valide jusqu'au 20.06.2022	chromé	31280000	271,00

Les mesures des schémas techniques sont en mm.

Les spécifications techniques et les unités de mesure peuvent être sujets à des changements.

Bain/ douche

	Finition	N° article	Euro h. t.



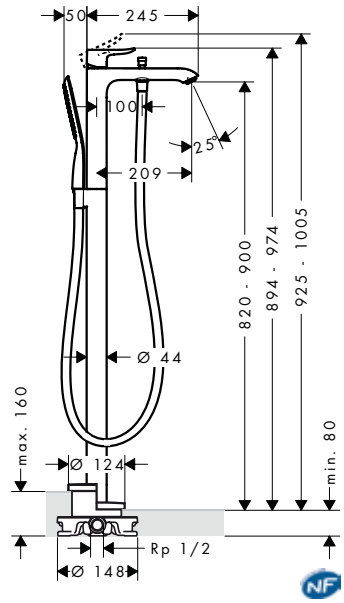

Mitigeur bain/ douche, set de finition

chromé — 31471000 — 1.666,00

Air Power — Quick Clean

- comprenant : mitigeur bain/ douche sur pied, douchette tube, flexible de douche, support de douche
- Longueur 209 mm
- 2 sorties = 2 fonctions
- type de raccordement: corps d'encastrement
- type de jet du mitigeur: jet normal
- type de jet de la douchette: jet RainAir
- débit sous 3 bars: 21 l/ min
- cartouche céramique
- limiteur de température réglable
- inverseur avec réinitialisation automatique
- clapet anti-retour intégré
- ACS 19 ACC LY 432, valide jusqu'au 14.08.2024

comprenant

- Douchette à main micro 120 1jet (# 28558XXX)
  - ACS 18 ACC NY 461, valide jusqu'au 17.12.2023
- Flexible de douche 125 cm (# 28272XXX)
  - ACS 18 ACC NY 083, valide jusqu'au 26.03.2023
  - NF_375-M1-20-2

A compléter avec:

- Corps d'encastrement pour mitigeur encastré au sol — 10452180 — 465,00

Options:

- Rosace d'étanchéité — 96441000 — 115,00



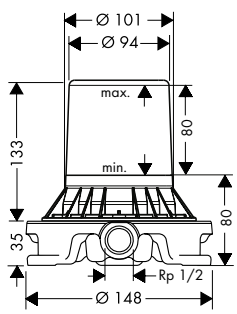

Corps d'encastrement pour mitigeur encastré au sol

10452180 — 465,00

- pour montage sur sol brut
- convient à mitigeur de baignoire, mitigeur de lavabo et bec déverseur à encastrer au sol

Options:

- Rosace d'étanchéité — 96441000 — 115,00



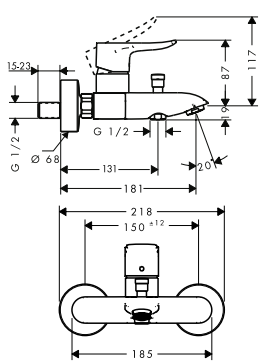

Mitigeur bain/ douche

chromé — 31480000 — 300,00

Air Power — Quick Clean

- Longueur 123 mm - 130,5 mm
- 2 sorties = 2 fonctions
- type de raccordement: raccords S
- entraxe: 150 mm ± 12 mm
- type de jet du mitigeur: jet normal
- débit du bec déverseur sous 3 bars: 21 l/ min
- débit de la douchette sous 3 bars: 8 l/ min
- cartouche céramique
- limiteur de température réglable
- inverseur avec réinitialisation automatique
- sécurité contre le retour de l'eau
- avec silencieux
- Convient au chauffe-eau instantané
- ACS 17 ACC LY 742, valide jusqu'au 05.05.2021

Les mesures des schémas techniques sont en mm.

		Finition	N° article	Euro h. t.
	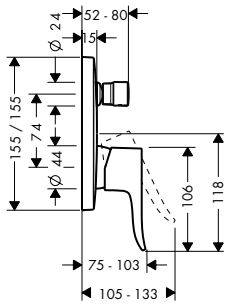			
Set de finition pour mitigeur bain/douche encastré · 2 sorties = 2 fonctions · type de raccordement: corps d'encastrement · cartouche céramique · limiteur de température réglable · inverseur avec réinitialisation automatique · avec silencieux · ACS 19 ACC NY 249, valide jusqu'au 01.08.2024		chromé	31454000	211,00
A compléter avec: · iBox universal · NF_375-M1-20-2			01800180	103,00
Options: · Rosace de compensation 157 x 157mm		chromé	15597000	46,00
	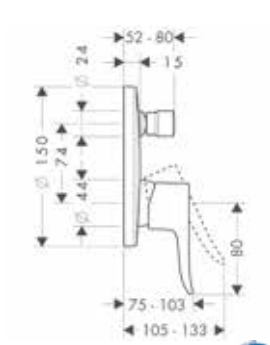			
Set de finition pour mitigeur bain/douche encastré · 2 sorties = 2 fonctions · type de raccordement: corps d'encastrement · cartouche céramique · limiteur de température réglable · inverseur avec réinitialisation automatique · avec silencieux · ACS 19 ACC NY 249, valide jusqu'au 01.08.2024		chromé	31493000	211,00
A compléter avec: · iBox universal · NF_375-M1-20-2			01800180	103,00
Options: · Rosace de compensation Ø 152mm		chromé	13597000	45,00
	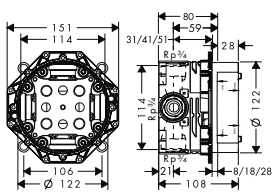			
iBox universal · convient: toutes robinetteries douche et bain/douche mécaniques et thermostatiques encastrées avec ou sans robinet d'arrêt · montage symétrique · installation insonorisée · type de raccordement: 3/4" · E3/1, C1, A2, U3 · NF_375-M1-20-2			01800180	103,00
Options: · Rallonge · ACS 19 ACC LY 499, valide jusqu'au 07.01.2024			13595000	46,00
· Aide au montage pour iBox universal			93500000	13,00
	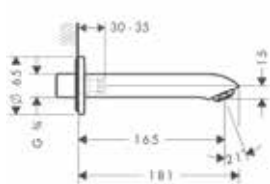			
Bec déverseur · Longueur 165 mm · montage mural · débit: 20 l/min · jet normal · ACS 19 ACC LY 062, valide jusqu'au 06.09.2023		chromé	31494000	202,00

Les mesures des schémas techniques sont en mm.

Les spécifications techniques et les unités de mesure peuvent être sujets à des changements.

	Finition	N° article	Euro h. t.
Set de finition mitigeur 3 trous pour montage sur bord de baignoire	chromé	31190000	721,00



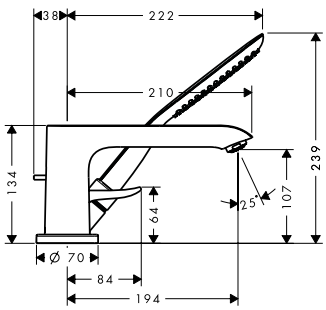

- comprenant : mitigeur bain/douche 3 trous pour montage sur bord de baignoire, douchette tube, support de douche
- Longueur 220 mm
- 2 sorties = 2 fonctions
- type de raccordement: corps d'encastrement
- type de jet du mitigeur: jet normal
- type de jet de la douchette: jet RainAir
- longueur maximum d'extension de la douchette: 1,10 m
- débit sous 3 bars: 22 l/min
- cartouche céramique
- limiteur de température réglable

A compléter avec:

· Corps d'encastrement pour combiné mitigeur 3 trous de baignoire · ACS 20 ACC NY 233, valide jusqu'au 03.09.2025	13437180	671,00

Corps d'encastrement pour combiné mitigeur 3 trous de baignoire		13437180	671,00



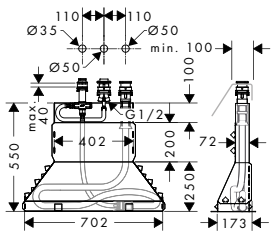

- comprenant : corps d'encastrement, flexible de douche, Secubox
- longueur maximale d'extension de la douchette: 1,10 m
- raccord G ½
- épaisseur de la boite 160 mm (obligatoire)
- attention: largeur utile du bord de la baignoire = 90 mm minimum
- ACS 20 ACC NY 233, valide jusqu'au 03.09.2025

Options:

· Prolongation insert Secuflex	98806000	7,00

Douche

Mitigeur douche	chromé	31680000	255,00



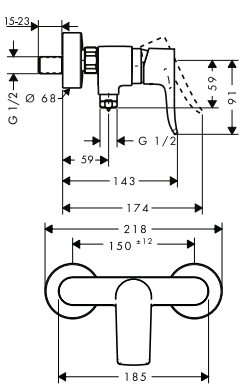

- 1 sortie = 1 fonction
- type de raccordement: raccords S
- entraxe: 150 mm ± 12 mm
- débit de la douchette sous 3 bars: 16 l/min
- cartouche céramique
- limiteur de température réglable
- clapet anti-retour
- avec silencieux
- ACS 17 ACC LY 154, valide jusqu'au 05.05.2021

Les mesures des schémas techniques sont en mm.

	Finition	N° article	Euro h. t.
 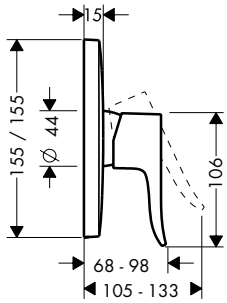			
Set de finition pour mitigeur douche encastré · 1 sortie = 1 fonction · type de raccordement: corps d'encastrement · débit sous 3 bars: 29,3 l/ min · cartouche céramique · limiteur de température réglable · avec silencieux · ACS 19 ACC LY 233, valide jusqu'au 09.12.2023	chromé	31456000	201,00
A compléter avec: · iBox universal · NF_375-M1-20-2		01800180	103,00
Options: · Rosace de compensation 157 x 157mm	chromé	15597000	46,00
 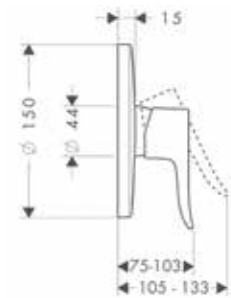			
Set de finition pour mitigeur douche encastré · 1 sortie = 1 fonction · type de raccordement: corps d'encastrement · débit sous 3 bars: 29,3 l/ min · cartouche céramique · limiteur de température réglable · avec silencieux · ACS 19 ACC LY 233, valide jusqu'au 09.12.2023	chromé	31685000	201,00
A compléter avec: · iBox universal · NF_375-M1-20-2		01800180	103,00
Options: · Rosace de compensation Ø 152mm	chromé	13597000	45,00
 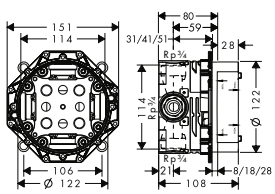			
iBox universal · convient: toutes robinetteries douche et bain/ douche mécaniques et thermostatiques encastrées avec ou sans robinet d'arrêt · montage symétrique · installation insonorisée · type de raccordement: 3/4" · E3/1, C1, A2, U3 · NF_375-M1-20-2		01800180	103,00
Options: · Rallonge · ACS 19 ACC LY 499, valide jusqu'au 07.01.2024		13595000	46,00
· Aide au montage pour iBox universal		93500000	13,00

Les mesures des schémas techniques sont en mm.

Les spécifications techniques et les unités de mesure peuvent être sujets à des changements.

Combinaisons Possibles Metris S

Lavabo


no.31022000*


no.31159000*


no.31060000*


no.31163000*


no.31100000*

Bain


no.31460000


no.31465000*


no.13114000


no.15743000


no.15758000


no.31446000

Douche


no.31660000


no.31665000


no.13116000


no.15744000


no.15757000


no.26530000, -400*


no.27378000, -400


no.26631000, -400*


no.27133000, -400

Accessoires


no.40514000


no.40523000


no.40522000


no.01800180

* à titre d'exemple

Lavabo

	Finition	N° article	Euro h. t.



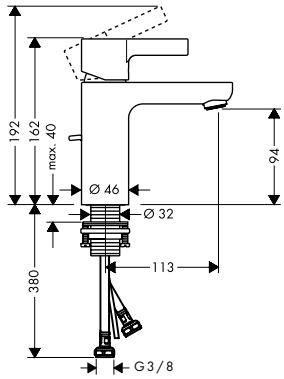

Mitigeur de lavabo 100, avec tirette et vidage

chromé — 31060000 — 243,00

Air Power · Eco Smart · Quick Clean · Comfort Zone

- comprenant : mitigeur de lavabo, garniture de vidage
- ComfortZone 100
- Longueur 113 mm
- jet normal
- débit sous 3 bars: 5 l/min
- cartouche céramique
- limiteur de température réglable
- convient au chauffe-eau instantané
- garniture de vidage 1 ¼"
- matériau de la garniture de vidage: métallique
- ACS 17 ACC LY 655, valide jusqu'au 20.06.2022

variantes

- Mitigeur de lavabo 100, sans tirette ni vidage
  - ACS 17 ACC LY 655, valide jusqu'au 20.06.2022

chromé — 31068000 — 240,00

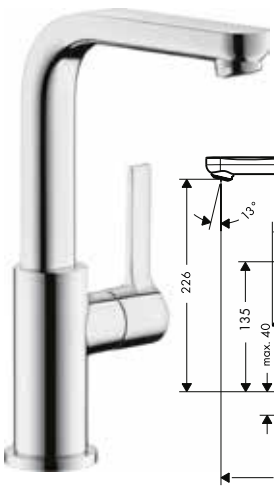

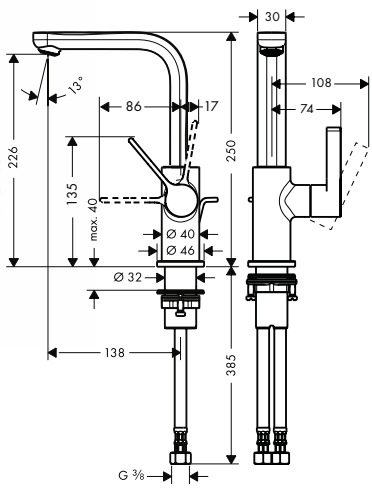

Mitigeur de lavabo 230 bec haut, avec tirette et vidage

chromé — 31159000 — 324,00

Air Power · Eco Smart · Quick Clean · Comfort Zone

- comprenant : mitigeur de lavabo, garniture de vidage
- ComfortZone 230
- Longueur 138 mm
- bec orientable à 120°
- jet normal
- débit sous 3 bars: 5 l/min
- cartouche céramique
- limiteur de température réglable
- convient au chauffe-eau instantané
- garniture de vidage 1 ¼"
- matériau de la garniture de vidage: métallique
- ne convient pas aux vasques surélevées
- ACS 17 ACC LY 653, valide jusqu'au 20.07.2022

variantes

- Mitigeur de lavabo 230 bec haut, bonde Push-Open
  - ACS 17 ACC LY 653, valide jusqu'au 20.07.2022

chromé — 31161000 — 324,00



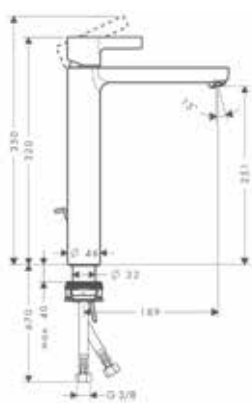

Mitigeur de lavabo 260 surélevé pour vasque libre, avec tirette et vidage

chromé — 31022000 — 329,00

Air Power · Eco Smart · Quick Clean · Comfort Zone

- comprenant : mitigeur de lavabo, garniture de vidage
- ComfortZone 260
- Longueur 189 mm
- jet normal
- débit sous 3 bars: 5 l/min
- cartouche céramique
- limiteur de température réglable
- convient au chauffe-eau instantané
- garniture de vidage 1 ¼"
- matériau de la garniture de vidage: métallique
- ACS 17 ACC LY 655, valide jusqu'au 20.06.2022

variantes

- Mitigeur de lavabo 260 surélevé pour vasque libre sans tirette ni vidage
  - ACS 17 ACC LY 655, valide jusqu'au 20.06.2022

chromé — 31023000 — 325,00

Les mesures des schémas techniques sont en mm.

Les spécifications techniques et les unités de mesure peuvent être sujets à des changements.

	Finition	N° article	Euro h. t.



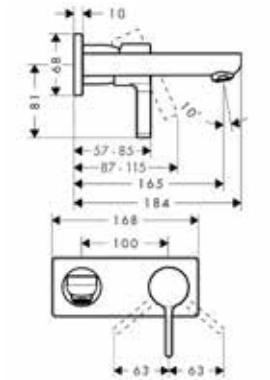

Mitigeur de lavabo encastré mural, Bec 165mm, bonde à écoulement libre

chromé — 31162000 — 339,00

Air Power · Eco Smart · Quick Clean

- comprenant : mitigeur lavabo encastré mural, garniture de vidage
- Longueur 165 mm
- jet normal
- débit sous 3 bars: 5 l/ min
- cartouche céramique
- limiteur de température réglable
- convient au chauffe-eau instantané
- bonde à écoulement libre
- matériau de la garniture de vidage: métallique
- positionnement de la poignée à gauche ou à droite
- ACS 17 ACC LY 328, valide jusqu'au 15.05.2022

autres dimensions

- Mitigeur de lavabo encastré mural, Bec 225mm, bonde à écoulement libre — chromé — 31163000 — 370,00
  - ACS 17 ACC LY 328, valide jusqu'au 15.05.2022

A compléter avec:

- Corps d'encastrement pour mitigeur de lavavo encastré au mur — 13622180 — 219,00
  - ACS 17 ACC LY 328, valide jusqu'au 15.05.2022
  - NF_375-M1-20-2



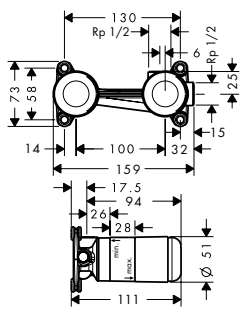

Corps d'encastrement pour mitigeur de lavavo encastré au mur

13622180 — 219,00

- positionnement de la poignée à gauche ou à droite du bec
- E00, CH2, A2, U3
- ACS 17 ACC LY 328, valide jusqu'au 15.05.2022
- NF_375-M1-20-2

Options:

- Rallonge 25 mm — 31971000 — 106,00
  - ACS 17 ACC LY 328, valide jusqu'au 15.05.2022



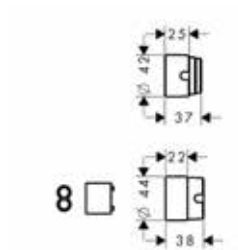

Rallonge 25 mm

31971000 — 106,00

- épaisseur: 25 mm
- ACS 17 ACC LY 328, valide jusqu'au 15.05.2022

Les mesures des schémas techniques sont en mm.

Les spécifications techniques et les unités de mesure peuvent être sujets à des changements.

	Finition	N° article	Euro h. t.



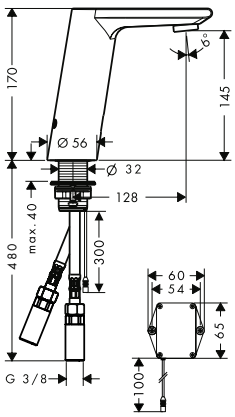

Mitigeur de lavabo électronique avec manette de réglage de température sur batterie

chromé — 31100000 — 632,00

Air Power · Eco Smart · Comfort Zone

- ComfortZone 150
- débit sous 3 bars: 5 l/min
- mousseur avec antivol
- température réglable par la manette latérale
- clapet anti-retour intégré
- convient au chauffe-eau instantané
- système infrarouge
- ajustement automatique du capteur infrarouge
- plage optique réglable du capteur infrarouge (2 réglages)
- alimentation par batterie lithium CR/P2 / 6 V incluse (durée de vie env. 2 ans)
- arrêt manuel de l'eau pour nettoyage du lavabo
- la fonction de l'infrarouge peut être limitée si le lavabo est avec rebord ou si il est trop large (> 75 mm)
- fonction restreinte dûe à une distance trop importante
- ACS 18 ACC NY 332, valide jusqu'au 13.09.2023

variantes

- Mitigeur de lavabo électronique sans manette de réglage de température sur batterie — chromé — 31101000 — 591,00
  - ACS 18 ACC NY 332, valide jusqu'au 13.09.2023
- Mitigeur de lavabo électronique avec manette de réglage de température sur secteur — chromé — 31102000 — 670,00
  - ACS 18 ACC NY 332, valide jusqu'au 13.09.2023
- Mitigeur de lavabo électronique sans manette de réglage de température sur secteur — chromé — 31103000 — 623,00
  - ACS 18 ACC NY 332, valide jusqu'au 13.09.2023

Bain/douche



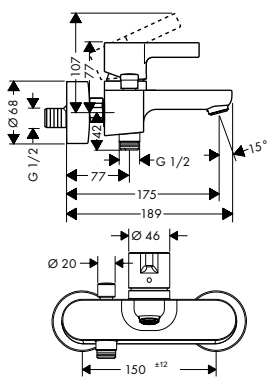

Mitigeur bain/douche

chromé — 31460000 — 317,00

Air Power · Quick Clean

- Longueur 167,5 mm - 175 mm
- 2 sorties = 2 fonctions
- type de raccordement: raccords S
- entraxe: 150 mm
- type de jet du mitigeur: jet normal
- débit du bec déverseur sous 3 bars: 22 l/min
- débit de la douchette sous 3 bars: 16 l/min
- cartouche céramique
- limiteur de température réglable
- inverseur avec réinitialisation automatique
- clapet anti-retour intégré
- avec silencieux
- ACS 17 ACC LY 742, valide jusqu'au 05.05.2021

Les mesures des schémas techniques sont en mm.

Les spécifications techniques et les unités de mesure peuvent être sujets à des changements.

Douche

	Finition	N° article	Euro h. t.
Mitigeur douche	chromé	31660000	266,00



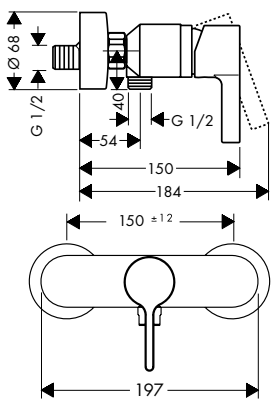

- 1 sortie = 1 fonction
- type de raccordement: raccords S
- entraxe: 150 mm ± 12 mm
- débit de la douchette sous 3 bars: 12 l/min
- cartouche céramique
- limiteur de température réglable
- clapet anti-retour
- avec silencieux
- ACS 17 ACC LY 154, valide jusqu'au 05.05.2021

Talis®



Talis Select E / Talis E Page 354



Talis Select S / Talis S Page 365



Talis Page 376



Combinaisons Possibles Talis Select E / Talis E

Lavabo


no.71752000*


no.71716000*


no.71754000*


no.71750000*


no.71710000*


no.71700000*


no.71706000


no.71733000


no.71734000*

Bain


no.71740000*


no.71745000*


no.71747000


no.71748000


no.15763000


no.15707000


no.13114000

Douche


no.71760000*


no.71765000*


no.13116000


no.26590400*


no.27256400


no.15762000


no.15708000


no.26810400*


no.26524000, -400

Accessoires


no.41503000


no.41508000


no.41505000


no.01800180

* à titre d'exemple

Lavabo

	Finition	N° article	Euro h. t.



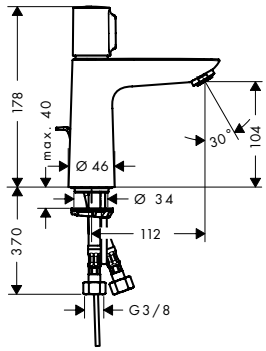

Mitigeur de lavabo 110, avec tirette et vidage

chromé — 71750000 — 194,00

- comprenant : Mitigeur lavabo, garniture de vidage
- ComfortZone 110
- Longueur 112 mm
- jet normal
- débit sous 3 bars: 5 l/min
- ouverture / fermeture du débit par simple pression du bouton Select
- limiteur de température réglable
- convient au chauffe-eau instantané
- garniture de vidage 1 ¼"
- matériau de la garniture de vidage: métallique
- ACS 16 ACC NY 226, valide jusqu'au 08.07.2021

variantes

- Mitigeur de lavabo 110, sans tirette ni vidage
  - ACS 16 ACC NY 226, valide jusqu'au 08.07.2021

chromé — 71751000 — 190,00



Mitigeur de lavabo 240, avec tirette et vidage

chromé — 71752000 — 283,00

- comprenant : Mitigeur lavabo, garniture de vidage
- ComfortZone 240
- Longueur 183 mm
- jet normal
- débit sous 3 bars: 5 l/min
- ouverture / fermeture du débit par simple pression du bouton Select
- limiteur de température réglable
- convient au chauffe-eau instantané
- garniture de vidage 1 ¼"
- matériau de la garniture de vidage: métallique
- ACS 16 ACC NY 226, valide jusqu'au 08.07.2021

variantes

- Mitigeur de lavabo 240, sans tirette ni vidage
  - ACS 16 ACC NY 226, valide jusqu'au 08.07.2021

chromé — 71753000 — 278,00

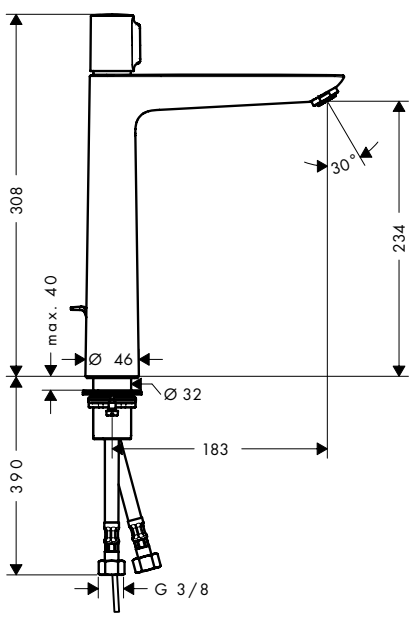

Les mesures des schémas techniques sont en mm.

Les spécifications techniques et les unités de mesure peuvent être sujets à des changements.

	Finition	N° article	Euro h. t.



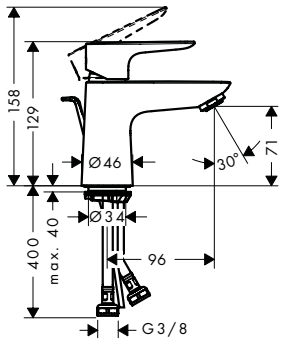

Mitigeur de lavabo 80, avec tirette et vidage

chromé — 71700000 — 119,00

Air Power · Eco Smart · Quick Clean · Comfort Zone

- comprenant : mitigeur de lavabo, garniture de vidage
- ComfortZone 80
- Longueur 96 mm
- jet normal
- débit sous 3 bars: 5 l/min
- cartouche céramique
- limiteur de température réglable
- convient au chauffe-eau instantané
- garniture de vidage 1 ¼"
- matériau de la garniture de vidage: métallique
- E00, CH2, A2, U3
- ACS 17 ACC LY 654, valide jusqu'au 20.06.2022
- NF_375-M1-20-2

variantes

- Mitigeur de lavabo 80, bonde Push-Open — chromé — 71701000 — 119,00
  - ACS 17 ACC LY 654, valide jusqu'au 20.06.2022
- Mitigeur de lavabo 80, sans tirette ni vidage — chromé — 71702000 — 115,00
  - ACS 17 ACC LY 654, valide jusqu'au 20.06.2022



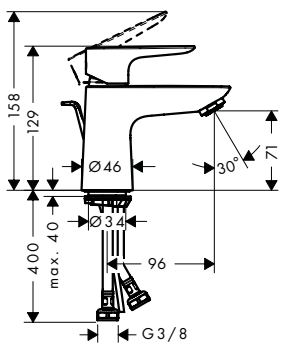

Mitigeur de lavabo 80 CH3 CoolStart avec tirette et vidage

chromé — 71703000 — 119,00

Air Power · Eco Smart · Quick Clean · Comfort Zone · Cool Start

- comprenant : mitigeur de lavabo, garniture de vidage
- ComfortZone 80
- Longueur 96 mm
- jet normal
- débit sous 3 bars: 5 l/min
- cartouche céramique
- limiteur de température réglable
- convient au chauffe-eau instantané
- garniture de vidage 1 ¼"
- matériau de la garniture de vidage: métallique
- E00, CH3, A2, U3
- CoolStart : démarrage en eau froide en position de poignée centrée
- ACS 17 ACC LY 654, valide jusqu'au 20.06.2022
- NF_375-M1-20-2

variantes

- Mitigeur de lavabo 80 CoolStart sans tirette ni vidage — chromé — 71704000 — 115,00
  - ACS 17 ACC LY 654, valide jusqu'au 20.06.2022

Les mesures des schémas techniques sont en mm.

Les spécifications techniques et les unités de mesure peuvent être sujets à des changements.



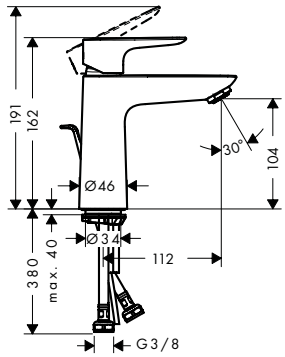

Mitigeur de lavabo 110, avec tirette et vidage

- comprenant : mitigeur de lavabo, garniture de vidage
- ComfortZone 110
- Longueur 112 mm
- jet normal
- débit sous 3 bars: 5 l/min
- cartouche céramique
- limiteur de température réglable
- convient au chauffe-eau instantané
- garniture de vidage 1 ¼"
- matériau de la garniture de vidage: métallique
- E00, CH2, A2, U3
- **Attention, pour les finitions noir mat et blanc mat, la tirette est chromée**
- ACS 17 ACC LY 654, valide jusqu'au 20.06.2022
- NF_375-M1-20-2

Finition	N° article	Euro h. t.
chromé	71710000	145,00
bronze brossé	71710140	227,00
noir chromé brossé	71710340	227,00
noir mat	71710670	196,00
blanc mat	71710700	196,00
aspect doré poli	71710990	227,00

variantes

- Mitigeur de lavabo 110, bonde Push-Open
  - ACS 17 ACC LY 654, valide jusqu'au 20.06.2022

chromé	71711000	145,00

- Mitigeur de lavabo 110, sans tirette ni vidage
  - ACS 17 ACC LY 654, valide jusqu'au 20.06.2022

chromé	71712000	142,00
bronze brossé	71712140	217,00
noir chromé brossé	71712340	217,00
noir mat	71712670	188,00
blanc mat	71712700	188,00
aspect doré poli	71712990	217,00



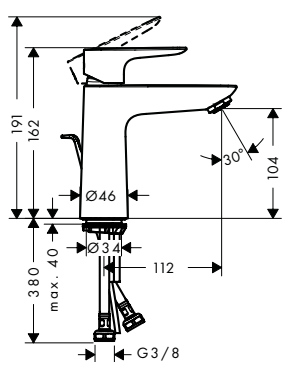

Mitigeur de lavabo 110 CH3 CoolStart avec tirette et vidage

- comprenant : mitigeur de lavabo, garniture de vidage
- ComfortZone 110
- Longueur 112 mm
- jet normal
- débit sous 3 bars: 5 l/min
- cartouche céramique
- limiteur de température réglable
- convient au chauffe-eau instantané
- garniture de vidage 1 ¼"
- matériau de la garniture de vidage: métallique
- E00, CH3, A2, U3
- CoolStart : démarrage en eau froide en position de poignée centrée
- **Attention, pour les finitions noir mat et blanc mat, la tirette est chromée**
- ACS 17 ACC LY 654, valide jusqu'au 20.06.2022
- NF_375-M1-20-2

Finition	N° article	Euro h. t.
chromé	71713000	145,00
bronze brossé	71713140	227,00
noir chromé brossé	71713340	227,00
noir mat	71713670	196,00
blanc mat	71713700	196,00
aspect doré poli	71713990	227,00

variantes

- Mitigeur de lavabo 110 CoolStart sans tirette ni vidage
  - ACS 17 ACC LY 654, valide jusqu'au 20.06.2022

chromé	71714000	142,00
bronze brossé	71714140	217,00
noir chromé brossé	71714340	217,00
noir mat	71714670	188,00
blanc mat	71714700	188,00
aspect doré poli	71714990	217,00

Les mesures des schémas techniques sont en mm.

Les spécifications techniques et les unités de mesure peuvent être sujets à des changements.

	Finition	N° article	Euro h. t.



Mitigeur de lavabo 150, avec tirette et vidage

- comprenant : mitigeur de lavabo, garniture de vidage
- ComfortZone 150
- Longueur 141 mm
- jet normal
- débit sous 3 bars: 5 l/min
- cartouche céramique
- limiteur de température réglable
- convient au chauffe-eau instantané
- garniture de vidage 1 ¼"
- matériau de la garniture de vidage: métallique
- **Attention, pour les finitions noir mat et blanc mat, la tirette est chromée**
- ACS 17 ACC LY 654, valide jusqu'au 20.06.2022

chromé	71754000	220,00
bronze brossé	71754140	339,00
noir chromé brossé	71754340	339,00
noir mat	71754670	294,00
blanc mat	71754700	294,00
aspect doré poli	71754990	339,00

Air Power · Eco Smart · Quick Clean · Comfort Zone

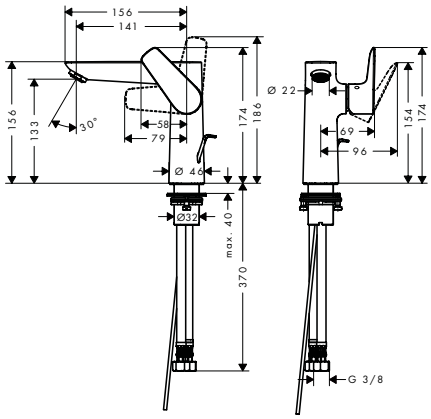

variantes

- Mitigeur de lavabo 150 sans tirette ni vidage
  - ACS 17 ACC LY 654, valide jusqu'au 20.06.2022

chromé	71755000	218,00

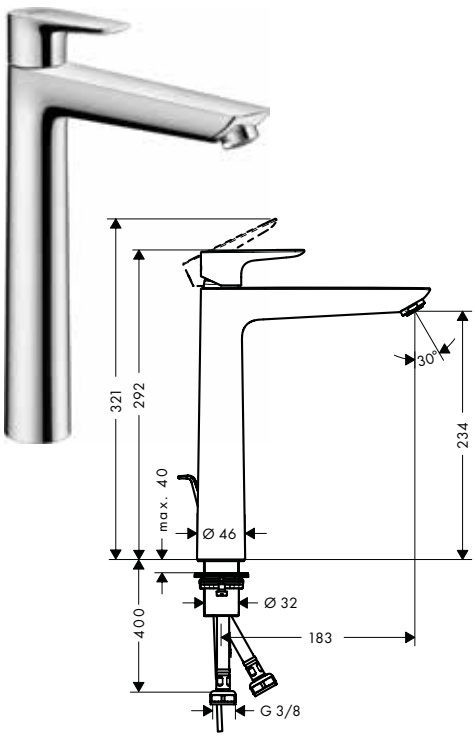

Talis E 240 Mitigeur de lavabo, avec tirette et vidage

- comprenant : mitigeur de lavabo, garniture de vidage
- ComfortZone 240
- Longueur 183 mm
- jet normal
- débit sous 3 bars: 5 l/min
- cartouche céramique
- limiteur de température réglable
- convient au chauffe-eau instantané
- garniture de vidage 1 ¼"
- matériau de la garniture de vidage: métallique
- **Attention, pour les finitions noir mat et blanc mat, la tirette est chromée**
- ACS 17 ACC LY 654, valide jusqu'au 20.06.2022

chromé	71716000	235,00
bronze brossé	71716140	379,00
noir chromé brossé	71716340	379,00
noir mat	71716670	328,00
blanc mat	71716700	328,00
aspect doré poli	71716990	379,00

Air Power · Eco Smart · Quick Clean · Comfort Zone

variantes

- Mitigeur de lavabo 240, sans tirette ni vidage
  - ACS 17 ACC LY 654, valide jusqu'au 20.06.2022

chromé	71717000	230,00
bronze brossé	71717140	375,00
noir chromé brossé	71717340	375,00
noir mat	71717670	325,00
blanc mat	71717700	325,00
aspect doré poli	71717990	375,00



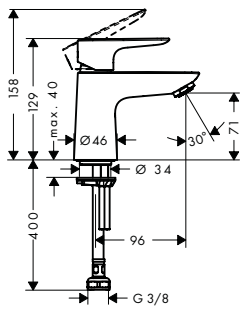

Robinet lave-mains 80 eau froide sans tirette ni vidage

- ComfortZone 80
- Longueur 96 mm
- jet normal
- débit sous 3 bars: 5 l/min
- cartouche céramique
- Attention : alimentation en eau froide uniquement
- ACS 17 ACC LY 654, valide jusqu'au 20.06.2022

chromé	71706000	105,00

Air Power · Eco Smart · Quick Clean · Comfort Zone

Les mesures des schémas techniques sont en mm.

Les spécifications techniques et les unités de mesure peuvent être sujets à des changements.

	Finition	N° article	Euro h. t.
Mitigeur de lavabo encastré mural, bec 225mm, bonde à écoulement libre	chromé	71734000	235,00
	bronze brossé	71734140	352,00
	noir chromé brossé	71734340	352,00
	noir mat	71734670	305,00
	blanc mat	71734700	305,00
	aspect doré poli	71734990	352,00



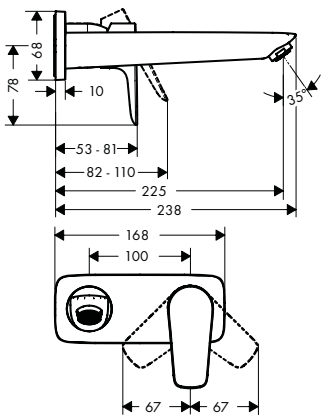

- comprenant : mitigeur lavabo encastré mural, garniture de vidage
- Longueur 225 mm
- jet normal
- débit sous 3 bars: 5 l/ min
- cartouche céramique
- limiteur de température réglable
- convient au chauffe-eau instantané
- bonde à écoulement libre
- matériau de la garniture de vidage: métallique
- positionnement de la poignée à gauche ou à droite
- E00, CH2, A2, U3
- ACS 17 ACC LY 328, valide jusqu'au 15.05.2022
- NF_375-M1-20-2

autres dimensions

· Mitigeur de lavabo encastré mural, bec 165mm, bonde à écoulement libre · ACS 17 ACC LY 328, valide jusqu'au 15.05.2022 · NF_375-M1-20-2	chromé	71732000	211,00

A compléter avec:

· Corps d'encastrement pour mitigeur de lavavo encastré au mur · ACS 17 ACC LY 328, valide jusqu'au 15.05.2022 · NF_375-M1-20-2	13622180	219,00



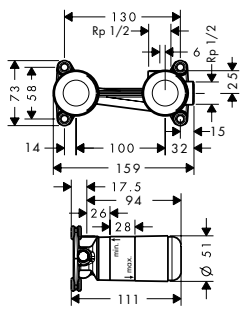

Corps d'encastrement pour mitigeur de lavavo encastré au mur

13622180 — 219,00

- positionnement de la poignée à gauche ou à droite du bec
- E00, CH2, A2, U3
- ACS 17 ACC LY 328, valide jusqu'au 15.05.2022
- NF_375-M1-20-2

Options:

- Rallonge 25 mm — 31971000 — 106,00
  - ACS 17 ACC LY 328, valide jusqu'au 15.05.2022



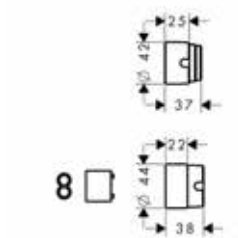

Rallonge 25 mm

31971000 — 106,00

- épaisseur: 25 mm
- ACS 17 ACC LY 328, valide jusqu'au 15.05.2022

Les mesures des schémas techniques sont en mm.

Les spécifications techniques et les unités de mesure peuvent être sujets à des changements.

	Finition	N° article	Euro h. t.
Mélangeur de lavabo 150, 3 trous, avec tirette et vidage	chromé	71733000	265,00
	bronze brossé	71733140	398,00
	noir chromé brossé	71733340	398,00
	noir mat	71733670	344,00
	blanc mat	71733700	344,00
	aspect doré poli	71733990	398,00



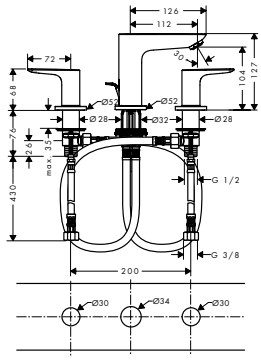

- comprenant : mélangeur lavabo 3 trous, garniture de vidage
- ComfortZone 150
- Longueur 112 mm
- débit sous 3 bars: 5 l/min
- mécanismes céramiques chaud/froid 90°
- convient au chauffe-eau instantané
- garniture de vidage 1 ¼"
- matériau de la garniture de vidage: métallique
- **Attention, pour les finitions noir mat et blanc mat, la tirette est chromée**
- ACS 18 ACC NY 145, valide jusqu'au 17.05.2023

Bidet

Mitigeur bidet, avec tirette et vidage	chromé	71720000	151,00
	bronze brossé	71720140	226,00
	noir chromé brossé	71720340	226,00
	noir mat	71720670	195,00
	blanc mat	71720700	195,00
	aspect doré poli	71720990	226,00



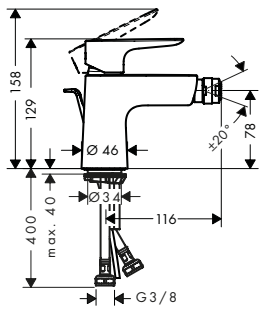

- comprenant : mitigeur de bidet, garniture de vidage
- Longueur 116 mm
- mousseur sur rotule
- jet normal
- débit sous 3 bars: 5 l/min
- cartouche céramique
- limiteur de température réglable
- Convient au chauffe-eau instantané
- matériau de la garniture de vidage: métallique
- E00, CH2, A2, U3
- **Attention, pour les finitions noir mat et blanc mat, la tirette est chromée**
- ACS 17 ACC LY 654, valide jusqu'au 20.06.2022
- NF_375-M1-20-2

variantes

Mitigeur bidet sans tirette ni vidage	chromé	71721000	145,00

- ACS 17 ACC LY 654, valide jusqu'au 20.06.2022
- NF_375-M1-20-2

Set bidette, bonde Push-Open	chromé	71729000	226,00



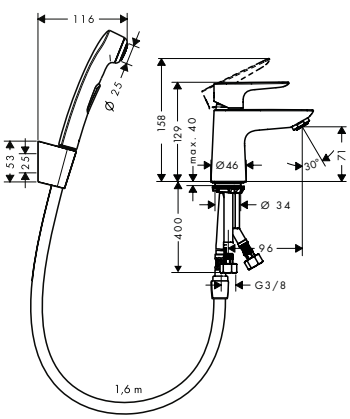

- comprenant : mitigeur de lavabo, douchette bidette, support de douche, flexible de douche, garniture de vidage
- débit sous 3 bars: 5 l/min
- cartouche céramique
- limiteur de température réglable
- convient au chauffe-eau instantané
- bonde Push-Open 1 ¼
- matériau de la garniture de vidage: métallique
- ACS 19 ACC NY 072, valide jusqu'au 04.05.2024

Les mesures des schémas techniques sont en mm.

Les spécifications techniques et les unités de mesure peuvent être sujets à des changements.

Bain/ douche

	Finition	N° article	Euro h. t.
Mitigeur bain/ douche	chromé	71740000	185,00
	bronze brossé	71740140	291,00
	noir chromé brossé	71740340	291,00
	noir mat	71740670	251,00
	blanc mat	71740700	251,00
	aspect doré poli	71740990	291,00



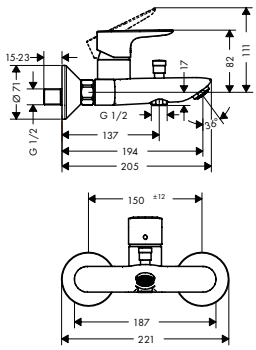

- Longueur 194 mm
- 2 sorties = 2 fonctions
- type de raccordement: raccords S
- entraxe: 150 mm ± 12 mm
- type de jet du mitigeur: jet normal
- débit du bec déverseur sous 3 bars: 19 l/ min
- débit de la douchette sous 3 bars: 17 l/ min
- cartouche céramique
- limiteur de température réglable
- inverseur avec réinitialisation automatique
- avec silencieux
- Convient au chauffe-eau instantané
- E3/1, C1, A2, U3
- ACS 17 ACC LY 742, valide jusqu'au 05.05.2021
- NF_375-M1-20-2

Set de finition pour mitigeur bain/ douche encastré	chromé	71745000	163,00
	bronze brossé	71745140	245,00
	noir chromé brossé	71745340	245,00
	noir mat	71745670	212,00
	blanc mat	71745700	212,00
	aspect doré poli	71745990	245,00



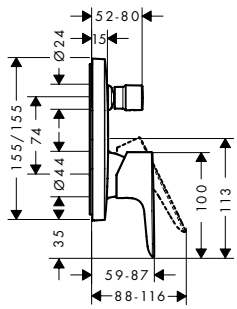

- 2 sorties = 2 fonctions
- type de raccordement: corps d'encastrement
- cartouche céramique
- limiteur de température réglable
- inverseur avec réinitialisation automatique
- avec silencieux
- ACS 19 ACC NY 249, valide jusqu'au 01.08.2024

A compléter avec:

· iBox universal · NF_375-M1-20-2	01800180	103,00

---

iBox universal	01800180	103,00



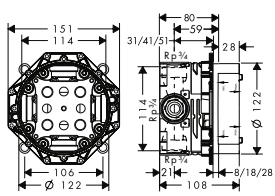

- convient: toutes robinetteries douche et bain/ douche mécaniques et thermostatiques encastrées avec ou sans robinet d'arrêt
- montage symétrique
- installation insonorisée
- type de raccordement: 3/4"
- E3/1, C1, A2, U3
- NF_375-M1-20-2

Options:

· Rallonge · ACS 19 ACC LY 499, valide jusqu'au 07.01.2024	13595000	46,00
· Aide au montage pour iBox universal	93500000	13,00

Bec déverseur	chromé	71410000	89,00



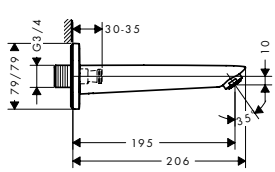

- type de raccordement: G ¾
- Longueur 195 mm
- montage mural
- jet normal
- ACS 19 ACC LY 062, valide jusqu'au 06.09.2023

Les mesures des schémas techniques sont en mm.

Les spécifications techniques et les unités de mesure peuvent être sujets à des changements.

	Finition	N° article	Euro h. t.
Set de finition mitigeur 3 trous pour montage sur bord de baignoire	chromé	71730000	543,00



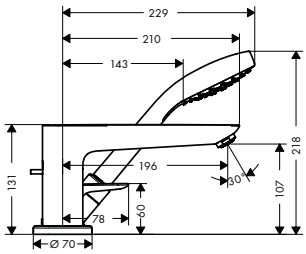

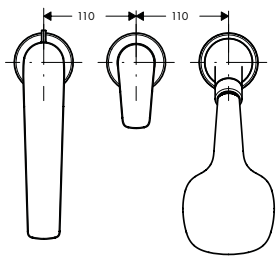

Air Power

Quick Clean

- comprenant : mitigeur bain/ douche 3 trous pour montage sur bord de baignoire, douchette, support de douche
- Longueur 196 mm
- 2 sorties = 2 fonctions
- type de raccordement: corps d'encastrement
- type de jet du mitigeur: jet normal
- type de jet de la douchette: jet Rain
- longueur maximum d'extension de la douchette: 1,10 m
- débit sous 3 bars: 20 l/ min
- cartouche céramique
- limiteur de température réglable
- inverseur avec réinitialisation automatique
- clapet anti-retour intégré

comprenant

- Douchette à main 110 1jet (# 26814400)
  - ACS 20 ACC NY 027, valide jusqu'au 06.03.2025
  - NF_375-M1-20-2

A compléter avec:

· Corps d'encastrement pour combiné mitigeur 3 trous de baignoire · ACS 20 ACC NY 233, valide jusqu'au 03.09.2025	13437180	671,00



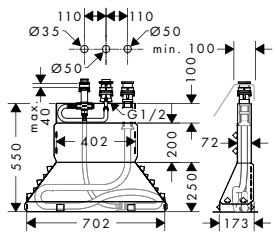

Corps d'encastrement pour combiné mitigeur 3 trous de baignoire	13437180	671,00

- comprenant : corps d'encastrement, flexible de douche, Secubox
- longueur maximale d'extension de la douchette: 1,10 m
- raccord G ½
- épaisseur de la boite 160 mm (obligatoire)
- attention: largeur utile du bord de la baignoire = 90 mm minimum
- ACS 20 ACC NY 233, valide jusqu'au 03.09.2025

Options:

· Prolongation insert Secuflex	98806000	7,00

Les mesures des schémas techniques sont en mm.

Les spécifications techniques et les unités de mesure peuvent être sujets à des changements.



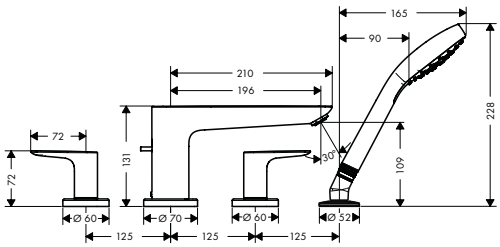

Set de finition Mélangeur 4 trous pour montage sur bord de baignoire

- comprenant : mélangeur bain/ douche 4 trous pour montage sur bord de baignoire, douchette
- Longueur 196 mm
- 2 sorties = 2 fonctions
- longueur maximum d'extension de la douchette: 1,60 m
- débit sous 3 bars: 22 l/ min
- clapet anti-retour intégré
- ACS 19 ACC NY 075, valide jusqu'au 07.03.2024

A compléter avec:

- Corps d'encastrement pour combiné mélangeur 4 trous de baignoire
  - ACS 20 ACC NY 233, valide jusqu'au 03.09.2025

Finition	N° article	Euro h. t.
chromé	71748000	406,00
bronze brossé	71748140	609,00
noir chromé brossé	71748340	609,00
noir mat	71748670	528,00
blanc mat	71748700	528,00
aspect doré poli	71748990	609,00
	13244180	279,00



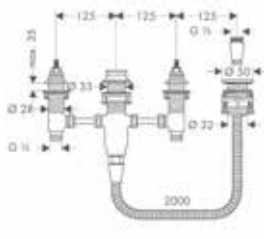

Corps d'encastrement pour combiné mélangeur 4 trous de baignoire

- comprenant : corps d'encastrement, support de douche, flexible de douche
- longueur maximale d'extension de la douchette: 1,60 m
- trappe de visite nécessaire
- compatible avec set de finition 4 trous pour montage sur bord de baignoire
- raccord G ½
- mécanismes céramiques chaud/froid 90°
- ACS 20 ACC NY 233, valide jusqu'au 03.09.2025

N° article	Euro h. t.
13244180	279,00

Douche



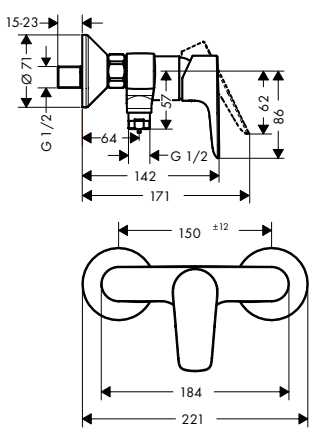

Mitigeur douche

- type de raccordement: raccords S
- entraxe: 150 mm ± 12 mm
- débit de la douchette sous 3 bars: 17 l/ min
- cartouche céramique
- limiteur de température réglable
- clapet anti-retour
- avec silencieux
- E1, C1, A3, U3
- ACS 17 ACC LY 154, valide jusqu'au 05.05.2021
- NF_375-M1-20-2

Finition	N° article	Euro h. t.
chromé	71760000	163,00
bronze brossé	71760140	254,00
noir chromé brossé	71760340	254,00
noir mat	71760670	220,00
blanc mat	71760700	220,00
aspect doré poli	71760990	254,00

Les mesures des schémas techniques sont en mm.

	Finition	N° article	Euro h. t.
 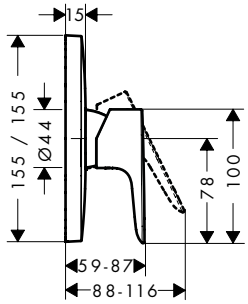			
Talis E Set de finition pour mitigeur douche encastré · 1 sortie = 1 fonction · type de raccordement: corps d'encastrement · débit sous 3 bars: 29,3 l/ min · cartouche céramique · limiteur de température réglable · ACS 19 ACC LY 233, valide jusqu'au 09.12.2023	chromé bronze brossé noir chromé brossé noir mat blanc mat aspect doré poli	71765000 71765140 71765340 71765670 71765700 71765990	133,00 200,00 200,00 173,00 173,00 200,00
variantes · Talis E Set de finition pour mitigeur douche haut débit encastré · ACS 19 ACC LY 233, valide jusqu'au 09.12.2023	chromé	71768000	138,00
A compléter avec: · iBox universal · NF_375-M1-20-2		01800180	103,00
iBox universal · convient: toutes robinetteries douche et bain/ douche mécaniques et thermostatiques encastrées avec ou sans robinet d'arrêt · montage symétrique · installation insonorisée · type de raccordement: 3/4" · E3/1, C1, A2, U3 · NF_375-M1-20-2		01800180	103,00
 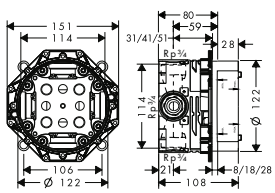			
Options: · Rallonge · ACS 19 ACC LY 499, valide jusqu'au 07.01.2024		13595000	46,00
· Aide au montage pour iBox universal		93500000	13,00

Les mesures des schémas techniques sont en mm.

Les spécifications techniques et les unités de mesure peuvent être sujets à des changements.

Combinaisons Possibles Talis Select S / Talis S

Lavabo


no.72115000*


no.72105000


no.72044000*


no.72031000*


no.72113000*


no.72042000*


no.72020000*


no.72040000*


no.72010000*


no.72017000


no.72111000*

Bain


no.72400000*


no.72405000*


no.72419000


no.72412000


no.15743000


no.15758000


no.13114000

Douche


no.72600000*


no.72605000*


no.13116000


no.15744000


no.15757000


no.26800400*


no.26522000, -400*


no.26570400*


no.27253400*

Accessoires/Rob. cuisine


no.40514000


no.40523000


no.40522000


no.72810000*


no.01800180

* à titre d'exemple

Lavabo

	Finition	N° article	Euro h. t.



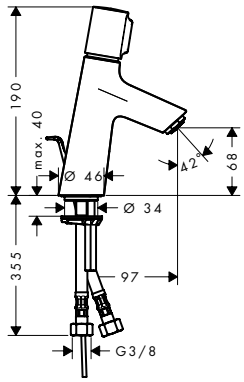

Mitigeur de lavabo 80, avec tirette et vidage

chromé — 72040000 — 195,00

- comprenant : Mitigeur lavabo, garniture de vidage
- ComfortZone 80
- Longueur 97 mm
- jet normal
- débit sous 3 bars: 5 l/min
- ouverture / fermeture du débit par simple pression du bouton Select
- limiteur de température réglable
- convient au chauffe-eau instantané
- garniture de vidage 1 ¼"
- matériau de la garniture de vidage: métallique
- ACS 16 ACC NY 226, valide jusqu'au 08.07.2021

variantes

- Mitigeur de lavabo 80 sans tirette ni vidage
  - ACS 16 ACC NY 226, valide jusqu'au 08.07.2021

chromé — 72041000 — 190,00



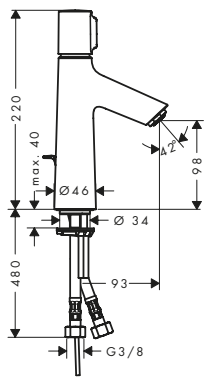

Mitigeur de lavabo 100, avec tirette et vidage

chromé — 72042000 — 235,00

- comprenant : Mitigeur lavabo, garniture de vidage
- ComfortZone 100
- jet normal
- débit sous 3 bars: 5 l/min
- ouverture / fermeture du débit par simple pression du bouton Select
- limiteur de température réglable
- convient au chauffe-eau instantané
- garniture de vidage 1 ¼"
- matériau de la garniture de vidage: métallique
- ACS 16 ACC NY 226, valide jusqu'au 08.07.2021

variantes

- Mitigeur de lavabo 100, sans tirette ni vidage
  - ACS 16 ACC NY 226, valide jusqu'au 08.07.2021

chromé — 72043000 — 231,00



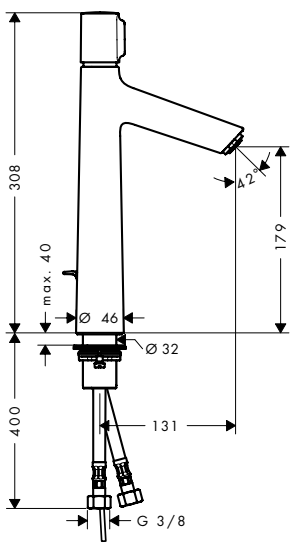

Mitigeur de lavabo 190, avec tirette et vidage

chromé — 72044000 — 310,00

- comprenant : Mitigeur lavabo, garniture de vidage
- ComfortZone 190
- jet normal
- débit sous 3 bars: 5 l/min
- ouverture / fermeture du débit par simple pression du bouton Select
- limiteur de température réglable
- convient au chauffe-eau instantané
- garniture de vidage 1 ¼"
- matériau de la garniture de vidage: métallique
- ACS 16 ACC NY 226, valide jusqu'au 08.07.2021

variantes

- Mitigeur de lavabo 190, sans tirette ni vidage
  - ACS 16 ACC NY 226, valide jusqu'au 08.07.2021

chromé — 72045000 — 304,00

Les mesures des schémas techniques sont en mm.

Les spécifications techniques et les unités de mesure peuvent être sujets à des changements.

	Finition	N° article	Euro h. t.



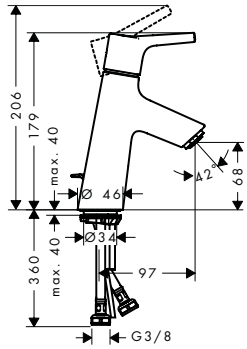

Mitigeur de lavabo 80, avec tirette et vidage

chromé — 72010000 — 145,00

Air Power · Eco Smart · Quick Clean · Comfort Zone

- comprenant : mitigeur de lavabo, garniture de vidage
- ComfortZone 80
- Longueur 97 mm
- jet normal
- débit sous 3 bars: 5 l/ min
- cartouche céramique
- limiteur de température réglable
- convient au chauffe-eau instantané
- garniture de vidage 1 ¼"
- matériau de la garniture de vidage: métallique
- E00, CH2, A2, U3
- ACS 17 ACC LY 654, valide jusqu'au 20.06.2022
- NF_375-M1-20-2

variantes

- Mitigeur de lavabo 80, bonde PushOpen — chromé — 72011000 — 145,00
  - ACS 17 ACC LY 654, valide jusqu'au 20.06.2022
- Mitigeur de lavabo 80, sans tirette ni vidage — chromé — 72012000 — 142,00
  - ACS 17 ACC LY 654, valide jusqu'au 20.06.2022

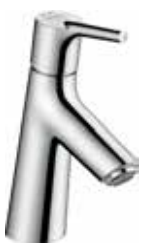

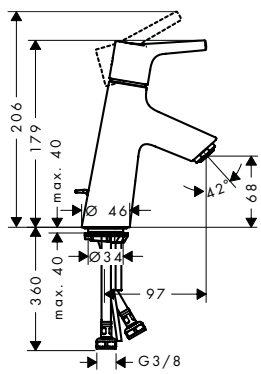

Mitigeur de lavabo 80 CH3 CoolStart avec tirette et vidage

chromé — 72013000 — 145,00

Air Power · Eco Smart · Quick Clean · Comfort Zone · Cool Start

- comprenant : mitigeur de lavabo, garniture de vidage
- ComfortZone 80
- Longueur 97 mm
- jet normal
- débit sous 3 bars: 5 l/ min
- cartouche céramique
- limiteur de température réglable
- convient au chauffe-eau instantané
- garniture de vidage 1 ¼"
- matériau de la garniture de vidage: métallique
- E00, CH3, A2, U3
- CoolStart : démarrage en eau froide en position de poignée centrée
- ACS 17 ACC LY 654, valide jusqu'au 20.06.2022
- NF_375-M1-20-2

variantes

- Mitigeur de lavabo 80 CoolStart sans tirette ni vidage — chromé — 72014000 — 142,00
  - ACS 17 ACC LY 654, valide jusqu'au 20.06.2022

Les mesures des schémas techniques sont en mm.

Les spécifications techniques et les unités de mesure peuvent être sujets à des changements.

	Finition	N° article	Euro h. t.



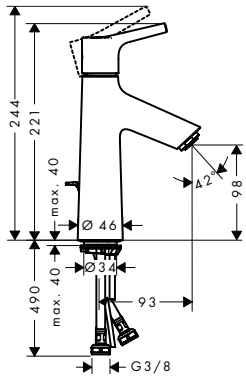

Mitigeur de lavabo 100, avec tirette et vidage

- comprenant : mitigeur de lavabo, garniture de vidage
- ComfortZone 100
- jet normal
- débit sous 3 bars: 5 l/min
- cartouche céramique
- limiteur de température réglable
- convient au chauffe-eau instantané
- garniture de vidage 1 ¼"
- matériau de la garniture de vidage: métallique
- ACS 17 ACC LY 654, valide jusqu'au 20.06.2022

chromé — 72020000 — 169,00

variantes

- Mitigeur de lavabo 100, sans tirette ni vidage
  - ACS 17 ACC LY 654, valide jusqu'au 20.06.2022

chromé — 72021000 — 165,00



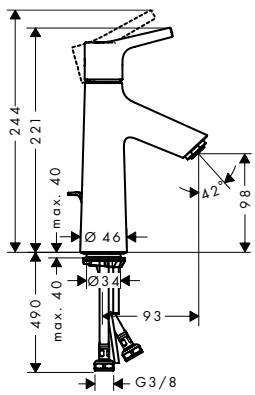

Mitigeur de lavabo 100 CH3 CoolStart avec tirette et vidage

- comprenant : mitigeur de lavabo, garniture de vidage
- ComfortZone 100
- jet normal
- débit sous 3 bars: 5 l/min
- cartouche céramique
- limiteur de température réglable
- convient au chauffe-eau instantané
- garniture de vidage 1 ¼"
- matériau de la garniture de vidage: métallique
- E00, CH3, A2, U3
- CoolStart : démarrage en eau froide en position de poignée centrée
- ACS 17 ACC LY 654, valide jusqu'au 20.06.2022
- NF_375-M1-20-2

chromé — 72022000 — 169,00

variantes

- Mitigeur de lavabo 100 CoolStart sans tirette ni vidage
  - ACS 17 ACC LY 654, valide jusqu'au 20.06.2022

chromé — 72023000 — 165,00



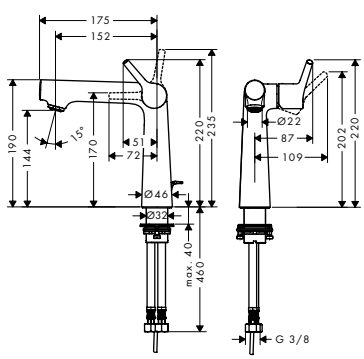

Mitigeur de lavabo 140, avec tirette et vidage

- comprenant : mitigeur de lavabo, garniture de vidage
- ComfortZone 140
- Longueur 152 mm
- jet normal
- débit sous 3 bars: 5 l/min
- cartouche céramique
- limiteur de température réglable
- convient au chauffe-eau instantané
- garniture de vidage 1 ¼"
- matériau de la garniture de vidage: métallique
- ACS 17 ACC LY 654, valide jusqu'au 20.06.2022

chromé — 72113000 — 461,00

Les mesures des schémas techniques sont en mm.

Les spécifications techniques et les unités de mesure peuvent être sujets à des changements.

	Finition	N° article	Euro h. t.



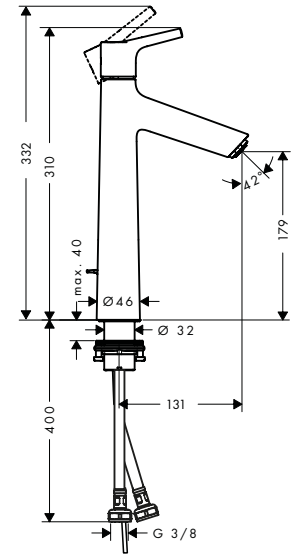

Mitigeur de lavabo 190, avec tirette et vidage

chromé — 72031000 — 259,00

- comprenant : mitigeur de lavabo, garniture de vidage
- ComfortZone 190
- jet normal
- débit sous 3 bars: 5 l/ min
- cartouche céramique
- limiteur de température réglable
- convient au chauffe-eau instantané
- garniture de vidage 1 ¼"
- matériau de la garniture de vidage: métallique
- ACS 17 ACC LY 654, valide jusqu'au 20.06.2022

variantes

- Mitigeur de lavabo 190, sans tirette ni vidage
  - ACS 17 ACC LY 654, valide jusqu'au 20.06.2022

chromé — 72032000 — 255,00

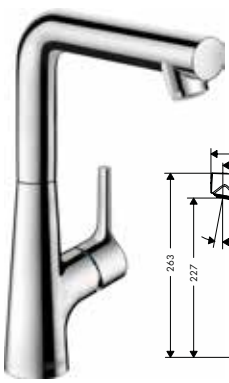

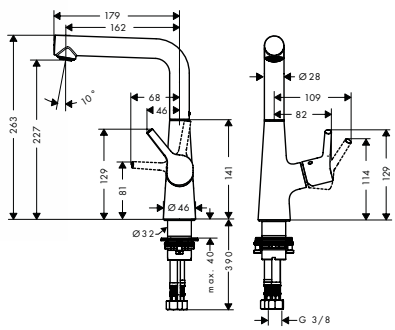

Mitigeur de lavabo 210, avec tirette et vidage

chromé — 72105000 — 286,00

- comprenant : mitigeur de lavabo, garniture de vidage
- ComfortZone 210
- Longueur 162 mm
- bec orientable à 120°
- jet normal
- débit sous 3 bars: 5 l/ min
- cartouche céramique
- limiteur de température réglable
- convient au chauffe-eau instantané
- garniture de vidage 1 ¼"
- matériau de la garniture de vidage: métallique
- ACS 17 ACC LY 653, valide jusqu'au 20.07.2022



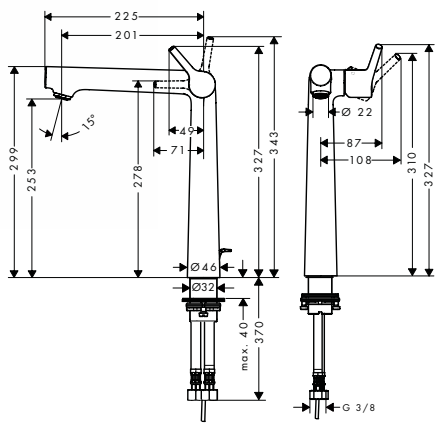

Mitigeur de lavabo 250, avec tirette et vidage

chromé — 72115000 — 564,00

- comprenant : mitigeur de lavabo, garniture de vidage
- ComfortZone 250
- Longueur 201 mm
- jet normal
- débit sous 3 bars: 5 l/ min
- cartouche céramique
- limiteur de température réglable
- convient au chauffe-eau instantané
- garniture de vidage 1 ¼"
- matériau de la garniture de vidage: métallique
- ACS 17 ACC LY 654, valide jusqu'au 20.06.2022

variantes

- Mitigeur de lavabo 250, sans tirette ni vidage
  - ACS 17 ACC LY 654, valide jusqu'au 20.06.2022

chromé — 72116000 — 559,00

Les mesures des schémas techniques sont en mm.

Les spécifications techniques et les unités de mesure peuvent être sujets à des changements.

		Finition	N° article	Euro h. t.
	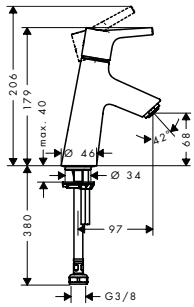	chromé	72017000	128,00

Robinet de lave-mains 80 eau froide sans tirette ni vidage

- ComfortZone 80
- Longueur 97 mm
- jet normal
- débit sous 3 bars: 5 l/min
- cartouche céramique
- Attention : alimentation en eau froide uniquement
- ACS 17 ACC LY 654, valide jusqu'au 20.06.2022



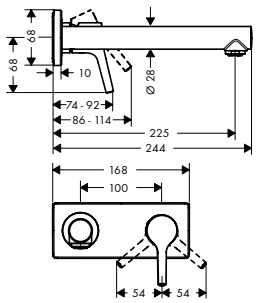

Mitigeur de lavabo encastré mural, bec 225mm, bonde à écoulement libre

chromé — 72111000 — 261,00

- comprenant : mitigeur lavabo encastré mural, garniture de vidage
- Longueur 225 mm
- jet normal
- débit sous 3 bars: 5 l/min
- cartouche céramique
- limiteur de température réglable
- convient au chauffe-eau instantané
- bonde à écoulement libre
- matériau de la garniture de vidage: métallique
- positionnement de la poignée à gauche ou à droite
- ACS 17 ACC LY 328, valide jusqu'au 15.05.2022

autres dimensions

- Mitigeur de lavabo encastré mural, bec 165mm, bonde à écoulement libre
  - ACS 17 ACC LY 328, valide jusqu'au 15.05.2022

chromé — 72110000 — 235,00

A compléter avec:

- Corps d'encastrement pour mitigeur de lavavo encastré au mur
  - ACS 17 ACC LY 328, valide jusqu'au 15.05.2022
  - NF_375-M1-20-2

13622180 — 219,00



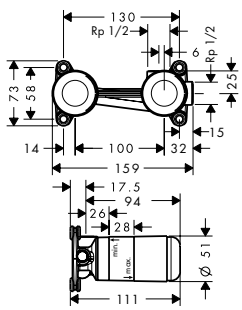

Corps d'encastrement pour mitigeur de lavavo encastré au mur

13622180 — 219,00

- positionnement de la poignée à gauche ou à droite du bec
- E00, CH2, A2, U3
- ACS 17 ACC LY 328, valide jusqu'au 15.05.2022
- NF_375-M1-20-2

Options:

- Rallonge 25 mm
  - ACS 17 ACC LY 328, valide jusqu'au 15.05.2022

31971000 — 106,00



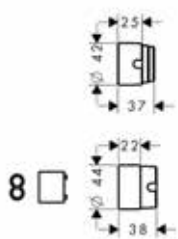

Rallonge 25 mm

31971000 — 106,00

- épaisseur: 25 mm
- ACS 17 ACC LY 328, valide jusqu'au 15.05.2022

Les mesures des schémas techniques sont en mm.

Les spécifications techniques et les unités de mesure peuvent être sujets à des changements.

Bidet

	Finition	N° article	Euro h. t.



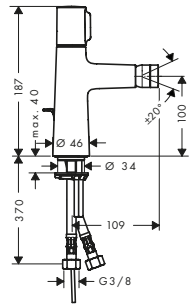

Mitigeur bidet, avec tirette et vidage

chromé — 72202000 — 235,00

Select · Air Power · Quick Clean

- comprenant : Mitigeur bidet, garniture de vidage
- bec fixe
- mousseur sur rotule
- jet normal
- débit sous 3 bars: 5 l/ min
- ouverture / fermeture du débit par simple pression du bouton Select
- limiteur de température réglable
- Convient au chauffe-eau instantané
- matériau de la garniture de vidage: métallique
- ACS 16 ACC NY 226, valide jusqu'au 08.07.2021



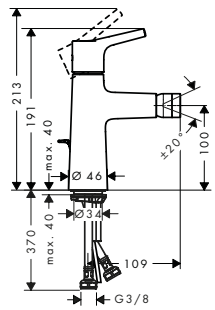

Mitigeur bidet, avec tirette et vidage

chromé — 72200000 — 185,00

Air Power · Quick Clean

- comprenant : mitigeur de bidet, garniture de vidage
- Longueur 109 mm
- bec fixe
- mousseur sur rotule
- jet normal
- débit sous 3 bars: 5 l/ min
- cartouche céramique
- limiteur de température réglable
- Convient au chauffe-eau instantané
- matériau de la garniture de vidage: métallique
- ACS 17 ACC LY 654, valide jusqu'au 20.06.2022

Bain/ douche



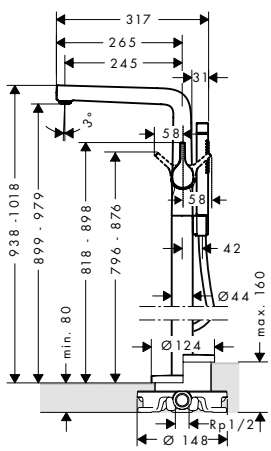

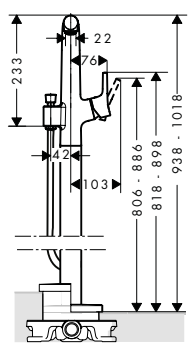

Mitigeur bain/ douche, set de finition

chromé — 72412000 — 1.531,00

Air Power · Quick Clean

- comprenant : mitigeur bain/ douche sur pied, douchette tube, flexible de douche, support de douche
- Longueur 245 mm
- 2 sorties = 2 fonctions
- type de raccordement: corps d'encastrement
- type de jet du mitigeur: jet normal
- type de jet de la douchette: jet Rain, jet MonoRain
- débit sous 3 bars: 20 l/ min
- cartouche céramique
- limiteur de température non réglable
- inverseur avec réinitialisation automatique
- clapet anti-retour intégré
- ACS 19 ACC LY 432, valide jusqu'au 14.08.2024

comprenant

- Douchette à main tube 2jet (# 28532000)
  - ACS 20 ACC NY 013, valide jusqu'au 06.03.2025
- Flexible de douche 125 cm (# 28272XXX)
  - ACS 18 ACC NY 083, valide jusqu'au 26.03.2023
  - NF_375-M1-20-2

A compléter avec:

- Corps d'encastrement pour mitigeur encastré au sol — 10452180 — 465,00
- Rosace d'étanchéité — 96441000 — 115,00

Les mesures des schémas techniques sont en mm.

Les spécifications techniques et les unités de mesure peuvent être sujets à des changements.

		Finition	N° article	Euro h. t.
	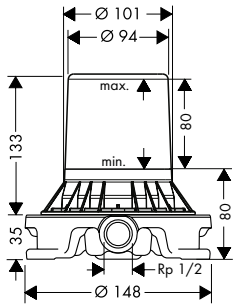			
Corps d'encastrement pour mitigeur encastré au sol · pour montage sur sol brut · convient à mitigeur de baignoire, mitigeur de lavabo et bec déverseur à encastrer au sol			10452180	465,00
Options: · Rosace d'étanchéité			96441000	115,00
 NF	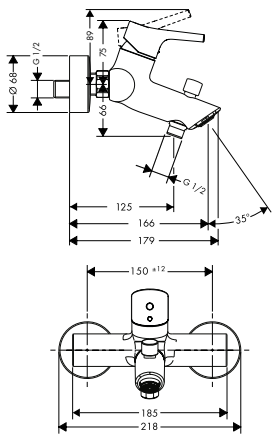			
Mitigeur bain/douche · Longueur 166 mm · 2 sorties = 2 fonctions · type de raccordement: raccords S · entraxe: 150 mm ± 12 mm · type de jet du mitigeur: jet normal · débit du bec déverseur sous 3 bars: 20 l/min · débit de la douchette sous 3 bars: 14 l/min · cartouche céramique · limiteur de température réglable · inverseur avec réinitialisation automatique · sécurité contre le retour de l'eau · avec silencieux · Convient au chauffe-eau instantané · E3/1, C1, A2, U3 · ACS 17 ACC LY 742, valide jusqu'au 05.05.2021 · NF_375-M1-20-2		chromé	72400000	214,00
	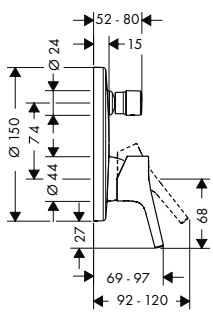			
Set de finition pour mitigeur bain/douche encastré · 2 sorties = 2 fonctions · type de raccordement: corps d'encastrement · cartouche céramique · limiteur de température réglable · inverseur avec réinitialisation automatique · avec silencieux · ACS 19 ACC NY 249, valide jusqu'au 01.08.2024		chromé	72405000	190,00
A compléter avec: · iBox universal · NF_375-M1-20-2			01800180	103,00
Options: · Rosace de compensation Ø 152mm		chromé	13597000	45,00
 NF	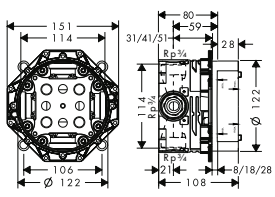			
iBox universal · convient: toutes robinetteries douche et bain/douche mécaniques et thermostatiques encastrées avec ou sans robinet d'arrêt · montage symétrique · installation insonorisée · type de raccordement: 3/4" · E3/1, C1, A2, U3 · NF_375-M1-20-2			01800180	103,00
Options: · Rallonge · ACS 19 ACC LY 499, valide jusqu'au 07.01.2024			13595000	46,00
· Aide au montage pour iBox universal			93500000	13,00

Les mesures des schémas techniques sont en mm.

Les spécifications techniques et les unités de mesure peuvent être sujets à des changements.

		Finition	N° article	Euro h. t.
	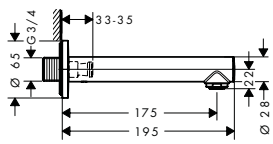	chromé	72410000	119,00

Bec déverseur

- type de raccordement: G ¾
- avec silencieux
- Longueur 175 mm
- montage mural
- jet normal
- ACS 19 ACC LY 062, valide jusqu'au 06.09.2023

	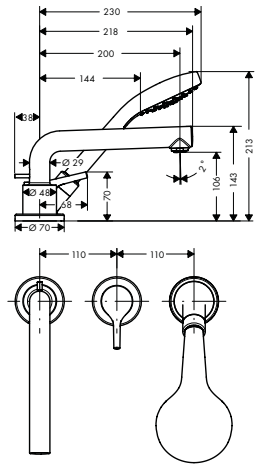	chromé	72416000	595,00

Set de finition mitigeur 3 trous 200 mm pour montage sur bord de baignoire

- comprenant : mitigeur bain/ douche 3 trous pour montage sur bord de baignoire, douchette, support de douche
- Longueur 200 mm
- 2 sorties = 2 fonctions
- type de jet du mitigeur: jet normal
- type de jet de la douchette: jet Rain
- longueur maximum d'extension de la douchette: 1,10 m
- débit sous 3 bars: 22 l/ min
- cartouche céramique
- limiteur de température réglable

comprenant

- Douchette à main 110 1jet (# 26804400)
  - ACS 20 ACC NY 027, valide jusqu'au 06.03.2025

A compléter avec:

· Corps d'encastrement pour combiné mitigeur 3 trous de baignoire · ACS 20 ACC NY 233, valide jusqu'au 03.09.2025	13437180	671,00

	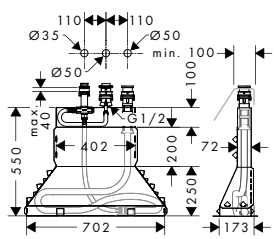		13437180	671,00

Corps d'encastrement pour combiné mitigeur 3 trous de baignoire

- comprenant : corps d'encastrement, flexible de douche, Secubox
- longueur maximale d'extension de la douchette: 1,10 m
- raccord G ½
- épaisseur de la boite 160 mm (obligatoire)
- attention: largeur utile du bord de la baignoire = 90 mm minimum
- ACS 20 ACC NY 233, valide jusqu'au 03.09.2025

Options:

· Prolongation insert Secuflex	98806000	7,00

Les mesures des schémas techniques sont en mm.

Les spécifications techniques et les unités de mesure peuvent être sujets à des changements.

	Finition	N° article	Euro h. t.



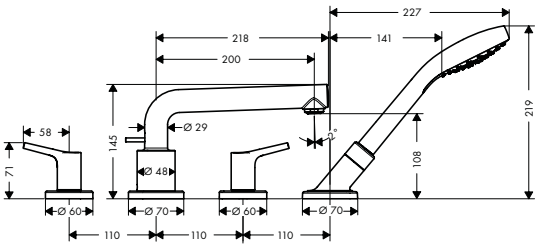

Set de finition Mélangeur 4 trous pour montage sur bord de baignoire

chromé | 72418000 | 592,00

Air Power | Quick Clean

- comprenant : mélangeur bain/douche 4 trous pour montage sur bord de baignoire, douchette, support de douche
- Longueur 200 mm
- 2 sorties = 2 fonctions
- type de raccordement: corps d'encastrement
- type de jet du mitigeur: jet normal
- type de jet de la douchette: jet Rain
- longueur maximum d'extension de la douchette: 1,10 m
- débit sous 3 bars: 22 l/min
- mécanismes céramiques chaud/froid 90°
- clapet anti-retour intégré
- ACS 19 ACC NY 075, valide jusqu'au 07.03.2024

comprenant

- Douchette à main 110 1jet (# 26804400)
  - ACS 20 ACC NY 027, valide jusqu'au 06.03.2025

A compléter avec:

- Corps d'encastrement pour combiné mélangeur 4 trous de baignoire | 13444180 | 828,00
  - ACS 20 ACC NY 233, valide jusqu'au 03.09.2025



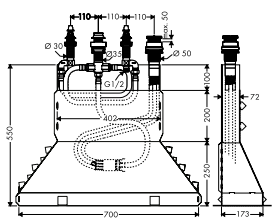

Corps d'encastrement pour combiné mélangeur 4 trous de baignoire

13444180 | 828,00

- comprenant : corps d'encastrement, flexible de douche, Secubox
- longueur maximale d'extension de la douchette: 1,10 m
- épaisseur de la boite 160 mm (obligatoire)
- attention: largeur utile du bord de la baignoire = 90 mm minimum
- ACS 20 ACC NY 233, valide jusqu'au 03.09.2025

Options:

- Prolongation insert Secuflex | 98806000 | 7,00

Douche



NF

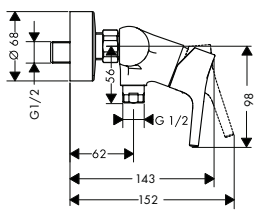

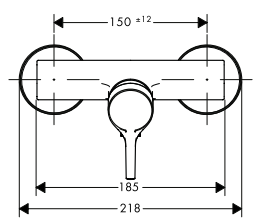

Mitigeur douche

chromé | 72600000 | 169,00

- type de raccordement: raccords S
- entraxe: 150 mm ± 12 mm
- débit de la douchette sous 3 bars: 14 l/min
- cartouche céramique
- limiteur de température réglable
- clapet anti-retour
- avec silencieux
- E1, C1, A3, U3
- ACS 17 ACC LY 154, valide jusqu'au 05.05.2021
- NF_375-M1-20-2

Les mesures des schémas techniques sont en mm.

Les spécifications techniques et les unités de mesure peuvent être sujets à des changements.

		Finition	N° article	Euro h. t.
	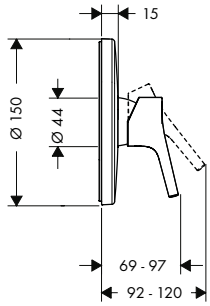			
Set de finition pour mitigeur douche encastré · 1 sortie = 1 fonction · type de raccordement: corps d'encastrement · débit sous 3 bars: 29,3 l/min · cartouche céramique · limiteur de température réglable · ACS 19 ACC LY 233, valide jusqu'au 09.12.2023		chromé	72605000	163,00
A compléter avec:				
· iBox universal · NF_375-M1-20-2			01800180	103,00
Options:				
· Rosace de compensation Ø 152mm		chromé	13597000	45,00
iBox universal · convient: toutes robinetteries douche et bain/douche mécaniques et thermostatiques encastrées avec ou sans robinet d'arrêt · montage symétrique · installation insonorisée · type de raccordement: 3/4" · E3/1, C1, A2, U3 · NF_375-M1-20-2			01800180	103,00
	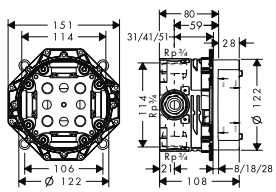			
Options:				
· Rallonge · ACS 19 ACC LY 499, valide jusqu'au 07.01.2024			13595000	46,00
· Aide au montage pour iBox universal			93500000	13,00

Les mesures des schémas techniques sont en mm.

Les spécifications techniques et les unités de mesure peuvent être sujets à des changements.

Lavabo

	Finition	N° article	Euro h. t.
 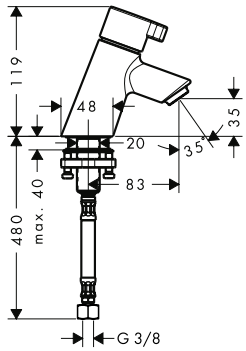			
Robinet lave-mains 40 eau froide sans tirette ni vidage · ComfortZone 40 · Longueur 83 mm · jet normal · débit sous 3 bars: 5 l/min · mécanisme céramique 90° · Attention : alimentation en eau froide uniquement · ACS 19 ACC NY 362, valide jusqu'au 21.11.2024	chromé	13132000	137,00

Bain/douche

 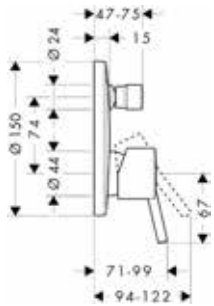			
Set de finition pour mitigeur bain/douche encastré · 2 sorties = 2 fonctions · type de raccordement: corps d'encastrement · cartouche céramique · limiteur de température réglable · inverseur avec réinitialisation automatique · avec silencieux · ACS 19 ACC NY 249, valide jusqu'au 01.08.2024	chromé	32475000	177,00
A compléter avec: · iBox universal · NF_375-M1-20-2		01800180	103,00
Options: · Rosace de compensation Ø 152mm	chromé	13597000	45,00
 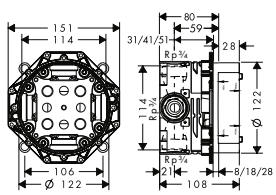			
iBox universal · convient: toutes robinetteries douche et bain/douche mécaniques et thermostatiques encastrées avec ou sans robinet d'arrêt · montage symétrique · installation insonorisée · type de raccordement: 3/4" · E3/1, C1, A2, U3 · NF_375-M1-20-2		01800180	103,00
Options: · Rallonge · ACS 19 ACC LY 499, valide jusqu'au 07.01.2024		13595000	46,00
· Aide au montage pour iBox universal		93500000	13,00
 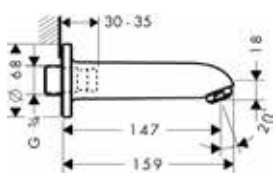			
Bec déverseur · avec silencieux · Longueur 147 mm · montage mural · débit: 32 l/min · ACS 19 ACC LY 062, valide jusqu'au 06.09.2023	chromé	13414000	104,00

Les mesures des schémas techniques sont en mm.

Les spécifications techniques et les unités de mesure peuvent être sujets à des changements.

	Finition	N° article	Euro h. t.
Bec déverseur 15,2 cm avec inverseur	chromé	13423000	108,00



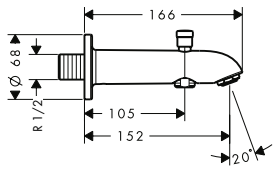

- type de raccordement: ½"
- inverseur à retour automatique
- avec combinaison de sécurité intégrée EN1717
- Longueur 152 mm
- montage mural
- débit: 25 l/ min
- sécurité contre le retour de l'eau
- ACS 16 ACC NY 322, valide jusqu'au 11.10.2021

Les mesures des schémas techniques sont en mm.

Les spécifications techniques et les unités de mesure peuvent être sujets à des changements.

Novus®



Lavabo	Page 381		Bidet	Page 384	
Bain	Page 385		Douche	Page 387	

Combinaisons Possibles Novus

Lavabo


no.71126000*


no.71123000*


no.71030000*


no.71020000*


no.71140000


no.71127000

Bain


no.71040000*


no.71045000*


no.13201000


no.15758000


no.71333000


no.71320000

Douche


no.71060000*


no.71065000*


no.13211000


no.15757000


no.26330400*


no.26723000*


no.26657400*


no.27264400*

Accessoires


no.40514000


no.40523000


no.40522000


no.01800180

* à titre d'exemple

Lavabo

	Finition	N° article	Euro h. t.



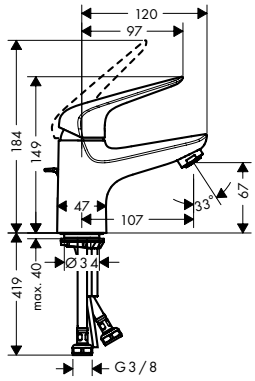

Mitigeur de lavabo 70, avec tirette et vidage

chromé — 71020000 — 103,00

Air Power · Eco Smart · Quick Clean · Comfort Zone

- comprenant : mitigeur de lavabo, garniture de vidage
- ComfortZone 70
- Longueur 107 mm
- jet normal
- débit sous 3 bars: 5 l/ min
- cartouche céramique
- limiteur de température réglable
- convient au chauffe-eau instantané
- garniture de vidage 1 ¼"
- matériau de la garniture de vidage: métallique
- E00, CH2, A3, U3
- ACS 17 ACC LY 602, valide jusqu'au 10.10.2022
- NF_375-M1-20-2



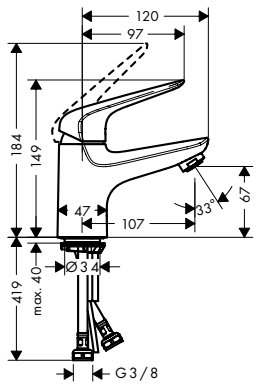

Mitigeur de lavabo 70 CoolStart , bonde Push-Open

chromé — 71022000 — 103,00

Air Power · Eco Smart · Quick Clean · Comfort Zone · Cool Start

- comprenant : mitigeur de lavabo, garniture de vidage
- ComfortZone 70
- Longueur 107 mm
- jet normal
- débit sous 3 bars: 5 l/ min
- cartouche céramique
- limiteur de température réglable
- convient au chauffe-eau instantané
- bonde Push-Open 1 ¼
- matériau de la garniture de vidage: synthétique
- E00, CH3, A3, U3
- CoolStart : démarrage en eau froide en position de poignée centrée
- ACS 17 ACC LY 602, valide jusqu'au 10.10.2022
- NF_375-M1-20-2



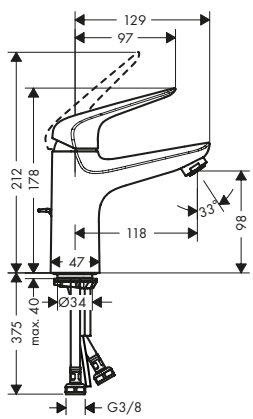

Mitigeur de lavabo 100, avec tirette et vidage

chromé — 71030000 — 124,00

Air Power · Eco Smart · Quick Clean · Comfort Zone

- comprenant : mitigeur de lavabo, garniture de vidage
- ComfortZone 100
- Longueur 118 mm
- jet normal
- débit sous 3 bars: 5 l/ min
- cartouche céramique
- limiteur de température réglable
- convient au chauffe-eau instantané
- garniture de vidage 1 ¼"
- matériau de la garniture de vidage: métallique
- E00, CH2, A2, U3
- ACS 17 ACC LY 602, valide jusqu'au 10.10.2022
- NF_375-M1-20-2

Les mesures des schémas techniques sont en mm.

Les spécifications techniques et les unités de mesure peuvent être sujets à des changements.

	Finition	N° article	Euro h. t.



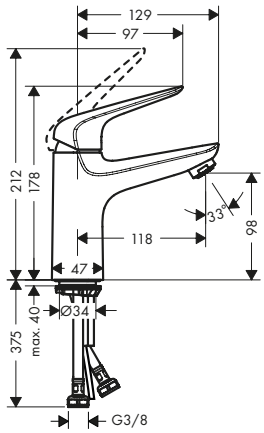

Mitigeur de lavabo 100 CoolStart, bonde Push-Open

chromé — 71032000 — 124,00

- comprenant : mitigeur de lavabo, garniture de vidage
- ComfortZone 100
- Longueur 118 mm
- jet normal
- débit sous 3 bars: 5 l/min
- cartouche céramique
- limiteur de température réglable
- convient au chauffe-eau instantané
- bonde Push-Open 1 ¼
- matériau de la garniture de vidage: synthétique
- E00, CH3, A3, U3
- CoolStart : démarrage en eau froide en position de poignée centrée
- ACS 17 ACC LY 602, valide jusqu'au 10.10.2022
- NF_375-M1-20-2



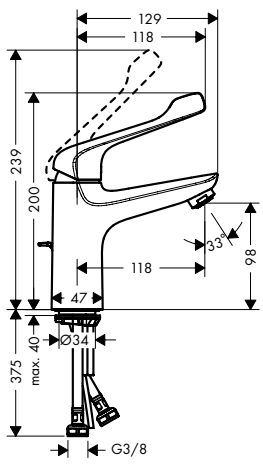

Mitigeur de lavabo 100 Care avec poignée extra longue avec tirette et vidage

chromé — 71921000 — 135,00

- comprenant : mitigeur de lavabo, garniture de vidage
- ComfortZone 100
- avec poignée extra longue
- Longueur 118 mm
- jet normal
- débit sous 3 bars: 5 l/min
- cartouche céramique
- limiteur de température réglable
- convient au chauffe-eau instantané
- garniture de vidage 1 ¼"
- matériau de la garniture de vidage: métallique
- ACS 17 ACC LY 602, valide jusqu'au 10.10.2022



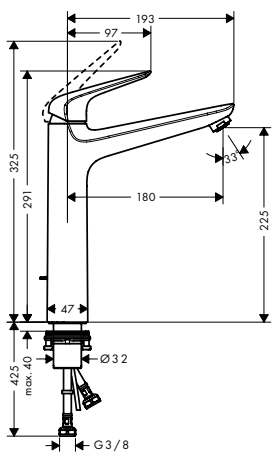

Mitigeur de lavabo 230, avec tirette et vidage

chromé — 71123000 — 157,00

- comprenant : mitigeur de lavabo, garniture de vidage
- ComfortZone 230
- Longueur 180 mm
- jet normal
- débit sous 3 bars: 5 l/min
- cartouche céramique
- limiteur de température réglable
- convient au chauffe-eau instantané
- garniture de vidage 1 ¼"
- matériau de la garniture de vidage: métallique
- ACS 17 ACC LY 602, valide jusqu'au 10.10.2022

variantes

- Mitigeur de lavabo 230, sans tirette ni vidage
  - ACS 17 ACC LY 602, valide jusqu'au 10.10.2022

chromé — 71124000 — 153,00

Les mesures des schémas techniques sont en mm.

Les spécifications techniques et les unités de mesure peuvent être sujets à des changements.

	Finition	N° article	Euro h. t.

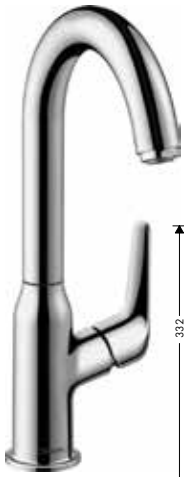

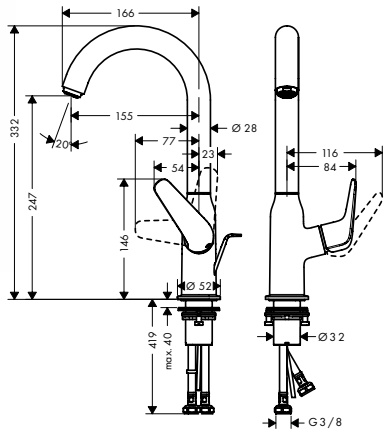

Mitigeur de lavabo 240 avec bec pivotant à 120°, avec tirette et vidage

chromé — 71126000 — 194,00

Air Power · Eco Smart · Quick Clean · Comfort Zone

- comprenant : mitigeur de lavabo, garniture de vidage
- ComfortZone 240
- Longueur 155 mm
- bec orientable à 120°
- jet normal
- débit sous 3 bars: 5 l/min
- cartouche céramique
- limiteur de température réglable
- avec alimentation d'eau isolée
- convient au chauffe-eau instantané
- garniture de vidage 1 ¼"
- matériau de la garniture de vidage: métallique
- ne convient pas aux vasques surélevées
- ACS 17 ACC LY 602, valide jusqu'au 10.10.2022

variantes

- Mitigeur de lavabo 240 avec bec pivotant à 120° sans tirette ni vidage
  - ACS 17 ACC LY 602, valide jusqu'au 10.10.2022

chromé — 71128000 — 189,00



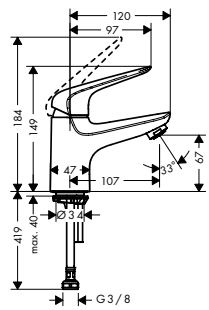

Robinet de lave-mains 70 eau froide sans tirette ni vidage

chromé — 71050000 — 99,00

Air Power · Eco Smart · Quick Clean · Comfort Zone

- ComfortZone 70
- Longueur 107 mm
- jet normal
- débit sous 3 bars: 5 l/min
- cartouche céramique
- Attention : alimentation en eau froide uniquement
- ACS 17 ACC LY 603, valide jusqu'au 10.10.2022



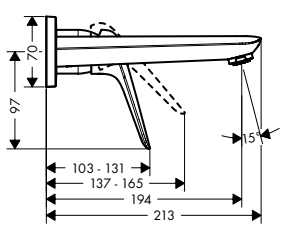

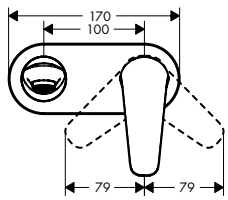

Mitigeur de lavabo encastré mural, bec 195 mm, bonde à écoulement libre

chromé — 71127000 — 166,00

Air Power · Eco Smart · Quick Clean

- comprenant : mitigeur lavabo encastré mural, garniture de vidage
- Longueur 194 mm
- jet normal
- débit sous 3 bars: 5 l/min
- cartouche céramique
- limiteur de température réglable
- convient au chauffe-eau instantané
- bonde à écoulement libre
- matériau de la garniture de vidage: métallique
- positionnement de la poignée à gauche ou à droite
- ACS 17 ACC LY 717, valide jusqu'au 17.11.2022

A compléter avec:

- Corps d'encastrement pour mitigeur de lavavo encastré au mur
  - ACS 17 ACC LY 328, valide jusqu'au 15.05.2022
  - NF_375-M1-20-2

13622180 — 219,00

Les mesures des schémas techniques sont en mm.

Les spécifications techniques et les unités de mesure peuvent être sujets à des changements.

		Finition	N° article	Euro h. t.
	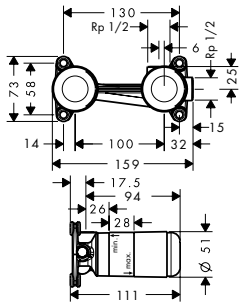		13622180	219,00

Corps d'encastrement pour mitigeur de lavavo encastré au mur

- positionnement de la poignée à gauche ou à droite du bec
- E00, CH2, A2, U3
- ACS 17 ACC LY 328, valide jusqu'au 15.05.2022
- NF_375-M1-20-2

Options:

· Rallonge 25 mm · ACS 17 ACC LY 328, valide jusqu'au 15.05.2022	31971000	106,00

	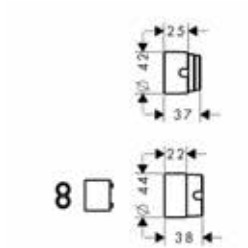		31971000	106,00

Rallonge 25 mm

- épaisseur: 25 mm
- ACS 17 ACC LY 328, valide jusqu'au 15.05.2022

	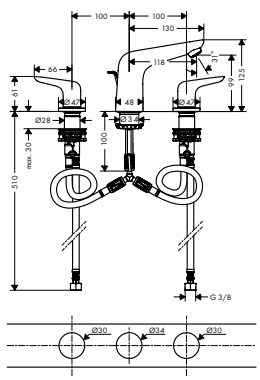	chromé	71140000	234,00

Mélangeur de lavabo 100, 3 trous, avec tirette et vidage

- comprenant : mélangeur lavabo 3 trous, garniture de vidage
- ComfortZone 100
- Longueur 118 mm
- débit sous 3 bars: 5 l/ min
- mécanismes céramiques chaud/froid 90°
- convient au chauffe-eau instantané
- garniture de vidage 1 ¼"
- matériau de la garniture de vidage: métallique

Bidet

	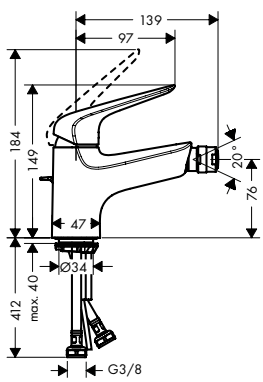	chromé	71142000	113,00

Mitigeur bidet 70, avec tirette et vidage

- comprenant : mitigeur de bidet, garniture de vidage
- Longueur 139 mm
- mousseur sur rotule
- jet normal
- débit sous 3 bars: 7,2 l/ min
- cartouche céramique
- limiteur de température réglable
- Convient au chauffe-eau instantané
- matériau de la garniture de vidage: métallique
- ACS 17 ACC LY 602, valide jusqu'au 10.10.2022

Les mesures des schémas techniques sont en mm.

Les spécifications techniques et les unités de mesure peuvent être sujets à des changements.

Bain/ douche

	Finition	N° article	Euro h. t.



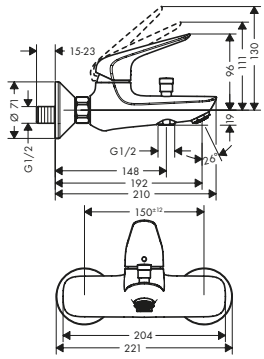

Mitigeur bain/ douche C2 avec cartouche à 2 vitesses

chromé — 71042000 — 135,00

- Longueur 192 mm
- 2 sorties = 2 fonctions
- type de raccordement: raccords S
- entraxe: 150 mm ± 12 mm
- type de jet du mitigeur: jet normal
- débit du bec déverseur sous 3 bars: 20 l/ min
- débit de la douchette sous 3 bars: 18 l/ min
- cartouche céramique à 2 vitesses
- limiteur de température réglable
- inverseur avec réinitialisation automatique
- clapet anti-retour intégré
- avec silencieux
- Convient au chauffe-eau instantané
- E3/1, C2, A1, U3
- ACS 17 ACC LY 717, valide jusqu'au 17.11.2022
- NF_375-M1-20-2



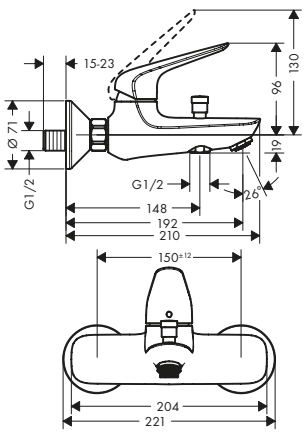

Mitigeur bain/ douche

chromé — 71040000 — 135,00

- Longueur 192 mm
- 2 sorties = 2 fonctions
- type de raccordement: raccords S
- entraxe: 150 mm ± 12 mm
- type de jet du mitigeur: jet normal
- débit du bec déverseur sous 3 bars: 19 l/ min
- débit de la douchette sous 3 bars: 16 l/ min
- cartouche céramique
- limiteur de température réglable
- inverseur avec réinitialisation automatique
- clapet anti-retour intégré
- avec silencieux
- Convient au chauffe-eau instantané
- E3/1, C1, A2, U3
- ACS 17 ACC LY 717, valide jusqu'au 17.11.2022
- NF_375-M1-20-2

variantes

- Mitigeur bain/ douche C2 avec cartouche à 2 vitesses — chromé — 71042000 — 135,00
  - ACS 17 ACC LY 717, valide jusqu'au 17.11.2022
  - NF_375-M1-20-2



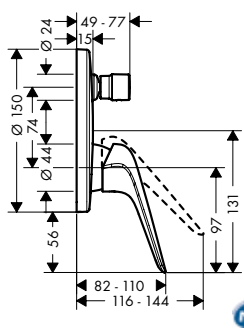

Set de finition pour mitigeur bain/ douche encastré

chromé — 71045000 — 159,00

- 2 sorties = 2 fonctions
- type de raccordement: corps d'encastrement
- cartouche céramique
- limiteur de température réglable
- inverseur avec réinitialisation automatique
- avec silencieux

A compléter avec:

- iBox universel — 01800180 — 103,00
  - NF_375-M1-20-2

Options:

- Rosace de compensation Ø 152mm — chromé — 13597000 — 45,00

Les mesures des schémas techniques sont en mm.

Les spécifications techniques et les unités de mesure peuvent être sujets à des changements.

	Finition	N° article	Euro h. t.
iBox universal · convient: toutes robinetteries douche et bain/ douche mécaniques et thermostatiques encastrées avec ou sans robinet d'arrêt · montage symétrique · installation insonorisée · type de raccordement: 3/4" · E3/1, C1, A2, U3 · NF_375-M1-20-2		01800180	103,00
Options:			
· Rallonge · ACS 19 ACC LY 499, valide jusqu'au 07.01.2024		13595000	46,00
· Aide au montage pour iBox universal		93500000	13,00
Bec déverseur · avec silencieux · Longueur 192 mm · montage mural · débit: 21 l/ min · clapet anti-retour · ACS 17 ACC LY 717, valide jusqu'au 17.11.2022	chromé	71320000	100,00
Mitigeur bain/ douche C2 monotrou avec cartouche à 2 vitesses · Longueur 140 mm · 2 sorties = 2 fonctions · type de raccordement: raccordement flexible G ⅜ · type de jet du mitigeur: jet normal · débit sous 3 bars: 20 l/ min · cartouche céramique à 2 vitesses · limiteur de température réglable · inverseur avec réinitialisation automatique · Convient au chauffe-eau instantané · E3/1, C2, A1, U3 · ACS 17 ACC LY 603, valide jusqu'au 10.10.2022 · NF_375-M1-20-2	chromé	71324000	135,00

Les mesures des schémas techniques sont en mm.

Les spécifications techniques et les unités de mesure peuvent être sujets à des changements.

	Finition	N° article	Euro h. t.
Set de finition Mélangeur 4 trous sur bord de baignoire	chromé	71333000	334,00



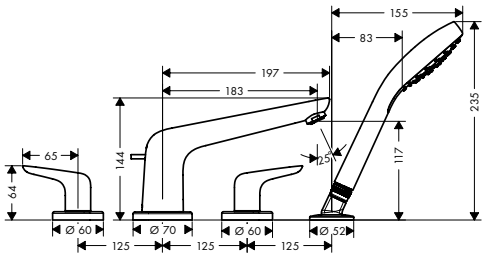

- comprenant : mélangeur bain/ douche 4 trous pour montage sur bord de baignoire, douchette, support de douche
- Longueur 183 mm
- 2 sorties = 2 fonctions
- type de raccordement: corps d'encastrement
- longueur maximum d'extension de la douchette: 1,60 m
- débit sous 3 bars: 22 l/ min
- mécanismes céramiques chaud/froid 90°
- inverseur avec réinitialisation automatique
- clapet anti-retour intégré
- avec combinaison de sécurité intégrée EN1717

comprenant

- Douchette à main 110 1jet (# 26804400)
  - ACS 20 ACC NY 027, valide jusqu'au 06.03.2025

A compléter avec:

· Corps d'encastrement pour combiné mélangeur 4 trous de baignoire · ACS 20 ACC NY 233, valide jusqu'au 03.09.2025	13244180	279,00

Corps d'encastrement pour combiné mélangeur 4 trous de baignoire	13244180	279,00



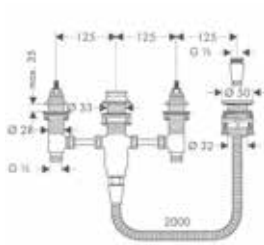

- comprenant : corps d'encastrement, support de douche, flexible de douche
- longueur maximale d'extension de la douchette: 1,60 m
- trappe de visite nécessaire
- compatible avec set de finition 4 trous pour montage sur bord de baignoire
- raccord G ½
- mécanismes céramiques chaud/froid 90°
- ACS 20 ACC NY 233, valide jusqu'au 03.09.2025

Douche

Mitigeur douche C2 avec cartouche à 2 vitesses	chromé	71062000	107,00



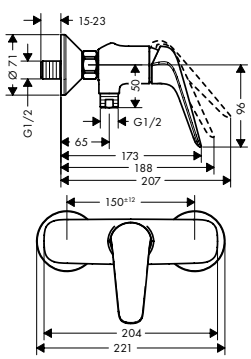

- 1 sortie = 1 fonction
- type de raccordement: raccords S
- entraxe: 150 mm ± 12 mm
- débit sous 3 bars: 22 l/ min
- cartouche céramique
- limiteur de température réglable
- clapet anti-retour
- avec silencieux
- ACS 17 ACC LY 738, valide jusqu'au 26.12.2022
- NF_375-M1-20-2

Les mesures des schémas techniques sont en mm.

Les spécifications techniques et les unités de mesure peuvent être sujets à des changements.

	Finition	N° article	Euro h. t.
 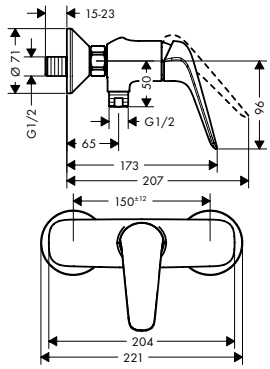			
Mitigeur douche · 1 sortie = 1 fonction · type de raccordement: raccords S · entraxe: 150 mm ± 12 mm · débit de la douchette sous 3 bars: 15 l/min · cartouche céramique · limiteur de température réglable · clapet anti-retour · avec silencieux · E1, C1, A2, U3 · ACS 17 ACC LY 738, valide jusqu'au 26.12.2022 · NF_375-M1-20-2	chromé	71060000	107,00
variantes · Mitigeur douche C2 avec cartouche à 2 vitesses · ACS 17 ACC LY 738, valide jusqu'au 26.12.2022 · NF_375-M1-20-2	chromé	71062000	107,00
 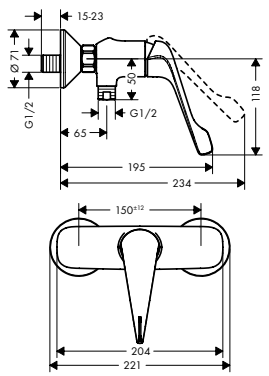			
Mitigeur douche Care avec poignée extra longue · avec poignée extra longue · 1 sortie = 1 fonction · type de raccordement: raccords S · entraxe: 150 mm ± 12 mm · cartouche céramique · limiteur de température réglable · clapet anti-retour · avec silencieux · ACS 17 ACC LY 738, valide jusqu'au 26.12.2022	chromé	71926000	118,00
 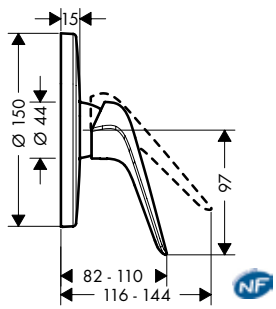			
Set de finition pour mitigeur douche encastré · 1 sortie = 1 fonction · type de raccordement: corps d'encastrement · débit sous 3 bars: 23,4 l/min · cartouche céramique · limiteur de température réglable	chromé	71065000	136,00
A compléter avec: · iBox universal · NF_375-M1-20-2		01800180	103,00
Options: · Rosace de compensation Ø 152mm	chromé	13597000	45,00

Les mesures des schémas techniques sont en mm.

Les spécifications techniques et les unités de mesure peuvent être sujets à des changements.

	Finition	N° article	Euro h. t.
iBox universal		01800180	103,00



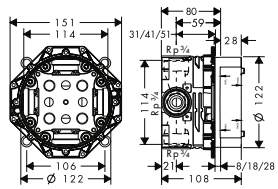

- convient: toutes robinetteries douche et bain/ douche mécaniques et thermostatiques encastrées avec ou sans robinet d'arrêt
- montage symétrique
- installation insonorisée
- type de raccordement: 3/4"
- E3/1, C1, A2, U3
- NF_375-M1-20-2

Options:

· Rallonge · ACS 19 ACC LY 499, valide jusqu'au 07.01.2024	13595000	46,00
· Aide au montage pour iBox universal	93500000	13,00

Focus®



Lavabo	Page 393		Focus Care	Page 394	
Bidet	Page 398		Bain	Page 400	
Douche	Page 402				

Combinaisons Possibles Focus

Focus

Lavabo


no.31609000*


no.31531000*


no.31608000*


no.31621000*


no.31539000*


no.31171000*

Bain


no.31948000


no.31945000*


no.13141000, -400


no.13114000


no.15758000*

Douche


no.31968000


no.31965000


no.13161000, -400


no.13116000


no.31572000*


no.26330400*


no.26723000*


no.26657400*


no.27264400*

Accessoires


no.40514000


no.40523000


no.40522000


no.01800180

* à titre d'exemple

Lavabo

	Finition	N° article	Euro h. t.



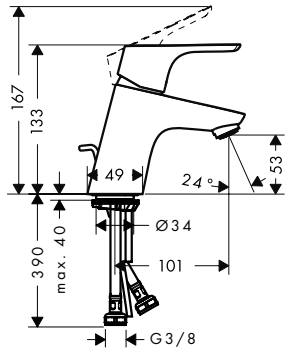

Mitigeur de lavabo 70, avec tirette et vidage

chromé — 31730000 — 100,00

Air Power · Eco Smart · Quick Clean · Comfort Zone

- comprenant : mitigeur de lavabo, garniture de vidage
- ComfortZone 70
- Longueur 101 mm
- jet normal
- débit sous 3 bars: 5 l/min
- cartouche céramique
- limiteur de température réglable
- convient au chauffe-eau instantané
- garniture de vidage 1 ¼"
- matériau de la garniture de vidage: métallique
- ACS 17 ACC LY 655, valide jusqu'au 20.06.2022

variantes

- Mitigeur de lavabo 70, bonde Push-Open — chromé — 31604000 — 100,00
  - ACS 17 ACC LY 655, valide jusqu'au 20.06.2022
- Mitigeur de lavabo 70, sans tirette ni vidage — chromé — 31733000 — 97,00
  - ACS 17 ACC LY 655, valide jusqu'au 20.06.2022
- Mitigeur de lavabo 70 CH3 CoolStart, avec tirette et vidage — chromé — 31539000 — 95,00
  - ACS 17 ACC LY 655, valide jusqu'au 20.06.2022
  - NF_375-M1-20-2



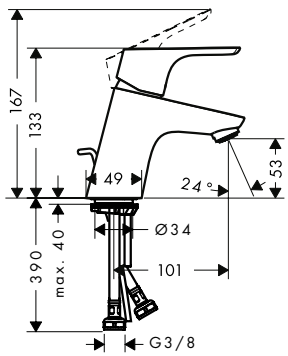

Mitigeur de lavabo 70 CH3 CoolStart, avec tirette et vidage

chromé — 31539000 — 95,00

Air Power · Eco Smart · Quick Clean · Comfort Zone · Cool Start

- comprenant : mitigeur de lavabo, garniture de vidage
- ComfortZone 70
- Longueur 101 mm
- jet normal
- débit sous 3 bars: 5 l/min
- cartouche céramique
- limiteur de température réglable
- convient au chauffe-eau instantané
- garniture de vidage 1 ¼"
- matériau de la garniture de vidage: métallique
- E00, CH3, A3, U3
- CoolStart : démarrage en eau froide en position de poignée centrée
- ACS 17 ACC LY 655, valide jusqu'au 20.06.2022
- NF_375-M1-20-2

variantes

- Mitigeur de lavabo 70, avec tirette et vidage — chromé — 31730000 — 100,00
  - ACS 17 ACC LY 655, valide jusqu'au 20.06.2022

Les mesures des schémas techniques sont en mm.

Les spécifications techniques et les unités de mesure peuvent être sujets à des changements.

	Finition	N° article	Euro h. t.



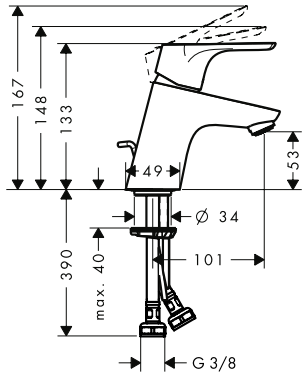

Mitigeur de lavabo 70 Eco C3, avec tirette et vidage

chromé — 31738000 — 100,00

- comprenant : mitigeur de lavabo, garniture de vidage
- ComfortZone 70
- Longueur 101 mm
- jet normal
- cartouche céramique à 2 vitesses
- limiteur de température réglable
- convient au chauffe-eau instantané
- garniture de vidage 1 ¼"
- matériau de la garniture de vidage: métallique
- E0, C3, A2, U3
- CoolStart : démarrage en eau froide en position de poignée centrée
- ACS 17 ACC LY 655, valide jusqu'au 20.06.2022
- NF_375-M1-20-2



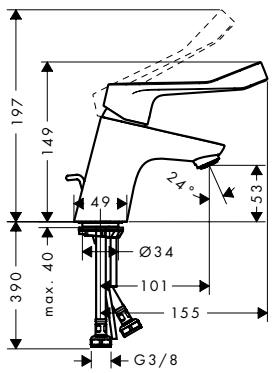

Mitigeur de lavabo 70 Care avec poignée extra longue, avec tirette et vidage

chromé — 31910000 — 123,00

- comprenant : mitigeur de lavabo, garniture de vidage
- ComfortZone 70
- avec poignée extra longue
- Longueur 101 mm
- jet laminaire
- débit sous 3 bars: 5 l/min
- cartouche céramique
- limiteur de température réglable
- convient au chauffe-eau instantané
- garniture de vidage 1 ¼"
- matériau de la garniture de vidage: métallique
- ACS 17 ACC LY 655, valide jusqu'au 20.06.2022
- NF_375-M1-20-2

variantes

- Mitigeur de lavabo 70 Care avec poignée extra longue sans tirette ni vidage
  - ACS 17 ACC LY 655, valide jusqu'au 20.06.2022

chromé — 31914000 — 120,00

Les mesures des schémas techniques sont en mm.

Les spécifications techniques et les unités de mesure peuvent être sujets à des changements.

	Finition	N° article	Euro h. t.



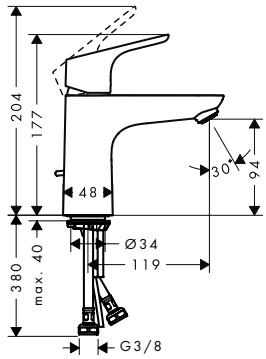

Mitigeur de lavabo 100, avec tirette et vidage

chromé — 31607000 — 120,00

Air Power · Eco Smart · Quick Clean · Comfort Zone

- comprenant : mitigeur de lavabo, garniture de vidage
- ComfortZone 100
- Longueur 119 mm
- jet normal
- débit sous 3 bars: 5 l/ min
- cartouche céramique
- limiteur de température réglable
- convient au chauffe-eau instantané
- garniture de vidage 1 ¼"
- matériau de la garniture de vidage: métallique
- ACS 17 ACC LY 655, valide jusqu'au 20.06.2022

variantes

- Mitigeur de lavabo 100, sans tirette ni vidage — chromé — 31517000 — 118,00
  - ACS 17 ACC LY 655, valide jusqu'au 20.06.2022



NF

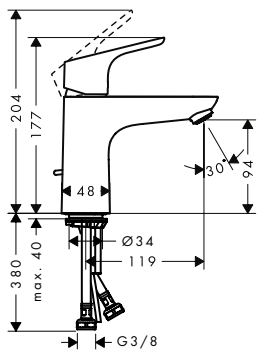

Mitigeur de lavabo 100 CH3 CoolStart, avec tirette et vidage

chromé — 31621000 — 120,00

Air Power · Eco Smart · Quick Clean · Comfort Zone · Cool Start

- comprenant : mitigeur de lavabo, garniture de vidage
- ComfortZone 100
- Longueur 119 mm
- jet normal
- débit sous 3 bars: 5 l/ min
- cartouche céramique
- limiteur de température réglable
- convient au chauffe-eau instantané
- garniture de vidage 1 ¼"
- matériau de la garniture de vidage: métallique
- E00, CH3, A3, U3
- CoolStart : démarrage en eau froide en position de poignée centrée
- ACS 17 ACC LY 655, valide jusqu'au 20.06.2022
- NF_375-M1-20-2



NF

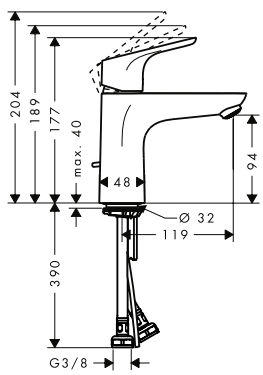

Mitigeur de lavabo 100 Eco C3, avec tirette et vidage

chromé — 31657000 — 125,00

Air Power · Eco Smart · Quick Clean · Comfort Zone · Cool Start

- comprenant : mitigeur de lavabo, garniture de vidage
- ComfortZone 100
- Longueur 119 mm
- jet normal
- cartouche céramique à 2 vitesses
- limiteur de température réglable
- convient au chauffe-eau instantané
- garniture de vidage 1 ¼"
- matériau de la garniture de vidage: métallique
- E0, C3, A2, U3
- CoolStart : démarrage en eau froide en position de poignée centrée
- ACS 17 ACC LY 655, valide jusqu'au 20.06.2022
- NF_375-M1-20-2

Les mesures des schémas techniques sont en mm.

Les spécifications techniques et les unités de mesure peuvent être sujets à des changements.

	Finition	N° article	Euro h. t.



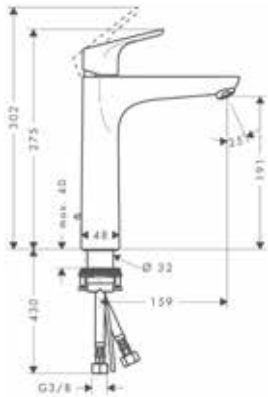

Mitigeur de lavabo 190, avec tirette et vidage

chromé — 31608000 — 155,00

Air Power · Eco Smart · Quick Clean · Comfort Zone

- comprenant : mitigeur de lavabo, garniture de vidage
- ComfortZone 190
- Longueur 159 mm
- jet normal
- débit sous 3 bars: 5 l/min
- cartouche céramique
- limiteur de température réglable
- convient au chauffe-eau instantané
- garniture de vidage 1 ¼"
- matériau de la garniture de vidage: métallique
- ACS 17 ACC LY 655, valide jusqu'au 20.06.2022

variantes

- Mitigeur de lavabo 190, sans tirette ni vidage
  - ACS 17 ACC LY 655, valide jusqu'au 20.06.2022

chromé — 31518000 — 151,00



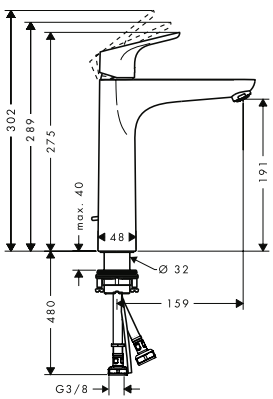

Mitigeur de lavabo 190 Eco C3, avec tirette et vidage

chromé — 31658000 — 159,00

Air Power · Eco Smart · Quick Clean · Comfort Zone

- comprenant : mitigeur de lavabo, garniture de vidage
- ComfortZone 190
- Longueur 159 mm
- jet normal
- cartouche céramique à 2 vitesses
- limiteur de température réglable
- convient au chauffe-eau instantané
- garniture de vidage 1 ¼"
- matériau de la garniture de vidage: métallique
- E0, C3, A2, U3
- ACS 17 ACC LY 655, valide jusqu'au 20.06.2022
- NF_375-M1-20-2



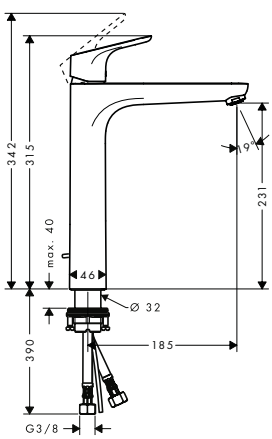

Mitigeur de lavabo 230, avec tirette et vidage

chromé — 31531000 — 200,00

Air Power · Eco Smart · Quick Clean · Comfort Zone

- comprenant : mitigeur de lavabo, garniture de vidage
- ComfortZone 230
- Longueur 185 mm
- jet normal
- débit sous 3 bars: 5 l/min
- cartouche céramique
- limiteur de température réglable
- convient au chauffe-eau instantané
- garniture de vidage 1 ¼"
- matériau de la garniture de vidage: métallique
- ACS 17 ACC LY 655, valide jusqu'au 20.06.2022

variantes

- Mitigeur de lavabo 230, sans tirette ni vidage
  - ACS 17 ACC LY 655, valide jusqu'au 20.06.2022

chromé — 31532000 — 195,00

Les mesures des schémas techniques sont en mm.

Les spécifications techniques et les unités de mesure peuvent être sujets à des changements.

	Finition	N° article	Euro h. t.



Mitigeur de lavabo 240 bec haut, avec tirette et vidage

chromé | 31609000 | 190,00

Air Power | Eco Smart | Comfort Zone

· comprenant : mitigeur de lavabo, garniture de vidage
· ComfortZone 240
· Longueur 160 mm
· bec orientable à 120°
· jet normal
· débit sous 3 bars: 5 l/min
· cartouche céramique
· limiteur de température réglable
· convient au chauffe-eau instantané
· garniture de vidage 1 ¼"
· matériau de la garniture de vidage: métallique
· ne convient pas aux vasques surélevées
· ACS 17 ACC LY 653, valide jusqu'au 20.07.2022

variantes

· Mitigeur de lavabo 240 bec haut sans tirette ni vidage — chromé | 31519000 | 187,00
  · ACS 17 ACC LY 653, valide jusqu'au 20.07.2022

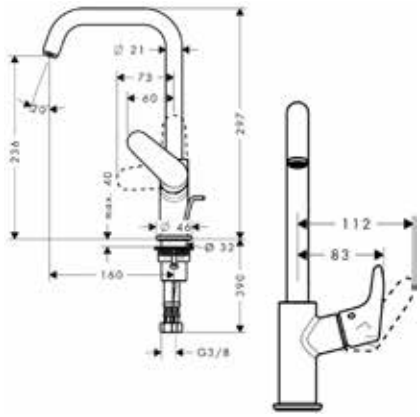



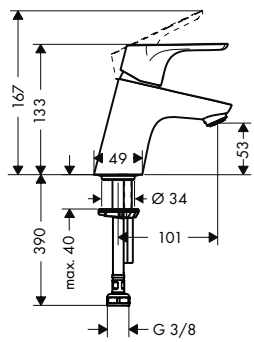

Robinet de lave-mains 70 eau froide sans tirette ni vidage

chromé | 31130000 | 96,00

Air Power | Eco Smart | Quick Clean | Comfort Zone

· ComfortZone 70
· Longueur 101 mm
· jet normal
· débit sous 3 bars: 5 l/min
· cartouche céramique
· Attention : alimentation en eau froide uniquement
· ACS 17 ACC LY 655, valide jusqu'au 20.06.2022

Les mesures des schémas techniques sont en mm.

Les spécifications techniques et les unités de mesure peuvent être sujets à des changements.

	Finition	N° article	Euro h. t.



Mitigeur de lavabo électronique avec manette de réglage de température sur batterie

chromé | 31171000 | 492,00

Air Power · Eco Smart · Comfort Zone

- ComfortZone 130
- débit sous 3 bars: 5 l/ min
- mousseur avec antivol
- température réglable par la manette latérale
- clapet anti-retour intégré
- convient au chauffe-eau instantané
- système infrarouge
- ajustement automatique du capteur infrarouge
- plage optique réglable du capteur infrarouge (2 réglages)
- alimentation par batterie lithium CR/P2 / 6 V incluse (durée de vie env. 2 ans)
- arrêt manuel de l'eau pour nettoyage du lavabo
- la fonction de l'infrarouge peut être limitée si le lavabo est avec rebord ou si il est trop large (> 75 mm)
- fonction restreinte dûe à une distance trop importante
- E00, C3, A3, U3
- ACS 18 ACC NY 332, valide jusqu'au 13.09.2023
- NF_375-M1-20-2

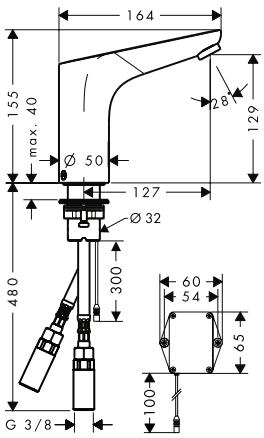

variantes

chromé | 31172000 | 447,00

- Mitigeur de lavabo électronique sans manette de réglage de température sur batterie
  - ACS 18 ACC NY 332, valide jusqu'au 13.09.2023
  - NF_375-M1-20-2

chromé | 31173000 | 522,00

- Mitigeur de lavabo électronique avec manette de réglage de température sur secteur
  - ACS 18 ACC NY 332, valide jusqu'au 13.09.2023
  - NF_375-M1-20-2

chromé | 31174000 | 499,00

- Mitigeur de lavabo électronique sans manette de réglage de température sur secteur
  - ACS 18 ACC NY 332, valide jusqu'au 13.09.2023
  - NF_375-M1-20-2

Bidet



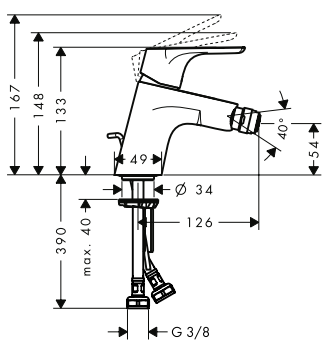

Mitigeur bidet C2 avec cartouche à 2 vitesses, avec tirette et vidage

chromé | 31928000 | 113,00

Air Power · Quick Clean

- comprenant : mitigeur de bidet, garniture de vidage
- Longueur 126 mm
- bec fixe
- mousseur sur rotule
- jet normal
- cartouche céramique à 2 vitesses
- limiteur de température réglable
- Convient au chauffe-eau instantané
- matériau de la garniture de vidage: métallique
- E0, C2, A2, U3
- ACS 17 ACC LY 655, valide jusqu'au 20.06.2022

Les mesures des schémas techniques sont en mm.

Les spécifications techniques et les unités de mesure peuvent être sujets à des changements.

	Finition	N° article	Euro h. t.



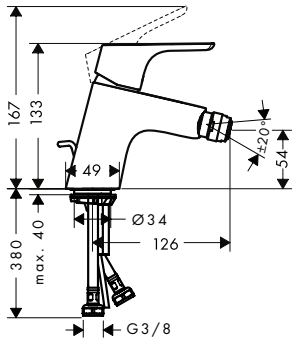

Mitigeur bidet, avec tirette et vidage

chromé — 31920000 — 108,00

Air Power · Quick Clean

- comprenant : mitigeur de bidet, garniture de vidage
- Longueur 126 mm
- bec fixe
- mousseur sur rotule
- jet normal
- débit sous 3 bars: 7,2 l/min
- cartouche céramique
- limiteur de température réglable
- Convient au chauffe-eau instantané
- matériau de la garniture de vidage: métallique
- ACS 17 ACC LY 655, valide jusqu'au 20.06.2022

variantes

- Mitigeur bidet, bonde Push-Open — chromé — 31922000 — 117,00
  - ACS 17 ACC LY 655, valide jusqu'au 20.06.2022



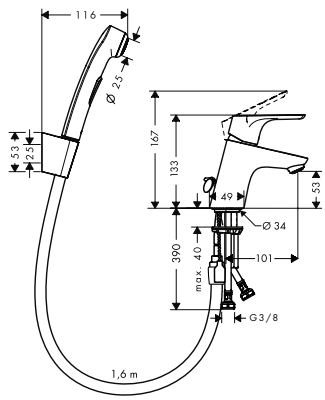

Set bidette sans tirette ni vidage

chromé — 31926000 — 123,00

Air Power · Eco Smart · Quick Clean

- comprenant : mitigeur de lavabo, douchette bidette, support de douche, flexible de douche
- débit sous 3 bars: 5 l/min
- cartouche céramique
- limiteur de température réglable
- convient au chauffe-eau instantané
- ACS 19 ACC NY 072, valide jusqu'au 04.05.2024



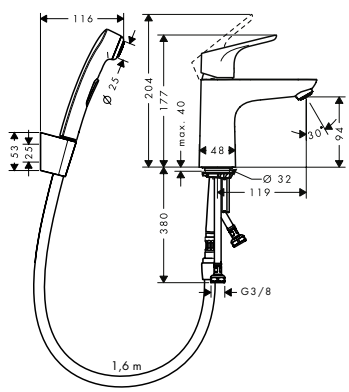

Set bidette, bonde Push-Open

chromé — 31927000 — 165,00

Air Power · Eco Smart · Quick Clean

- comprenant : mitigeur de lavabo, douchette bidette, support de douche, flexible de douche, garniture de vidage
- Longueur 119 mm
- jet normal
- jet pluie
- débit sous 3 bars: 5 l/min
- cartouche céramique
- limiteur de température réglable
- convient au chauffe-eau instantané
- bonde Push-Open 1 ¼
- ACS 19 ACC NY 072, valide jusqu'au 04.05.2024

Les mesures des schémas techniques sont en mm.

Les spécifications techniques et les unités de mesure peuvent être sujets à des changements.

Bain/ douche

	Finition	N° article	Euro h. t.



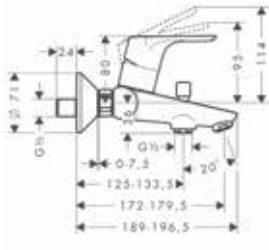

Mitigeur bain/ douche C2 avec cartouche à 2 vitesses

chromé | 31948000 | 128,00

- Longueur 172 mm - 179,5 mm
- 2 sorties = 2 fonctions
- type de raccordement: raccords S
- entraxe: 150 mm ± 12 mm
- type de jet du mitigeur: jet normal
- débit sous 3 bars: 22 l/ min
- cartouche céramique à 2 vitesses
- limiteur de température réglable
- inverseur avec réinitialisation automatique
- sécurité contre le retour de l'eau
- avec silencieux
- Convient au chauffe-eau instantané
- E3/1, C2, A2, U3
- ACS 17 ACC LY 742, valide jusqu'au 05.05.2021
- NF_375-M1-20-2



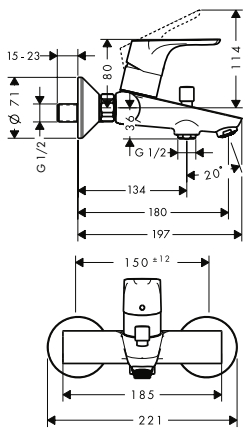

Mitigeur bain/ douche

chromé | 31940000 | 128,00

- Longueur 172 mm - 179,5 mm
- 2 sorties = 2 fonctions
- type de raccordement: raccords S
- entraxe: 150 mm ± 12 mm
- type de jet du mitigeur: jet normal
- débit du bec déverseur sous 3 bars: 22 l/ min
- débit de la douchette sous 3 bars: 26 l/ min
- cartouche céramique
- limiteur de température réglable
- inverseur avec réinitialisation automatique
- sécurité contre le retour de l'eau
- avec silencieux
- Convient au chauffe-eau instantané
- ACS 17 ACC LY 742, valide jusqu'au 05.05.2021

variantes

- Mitigeur bain/ douche C2 avec cartouche à 2 vitesses — chromé | 31948000 | 128,00
  - ACS 17 ACC LY 742, valide jusqu'au 05.05.2021
  - NF_375-M1-20-2



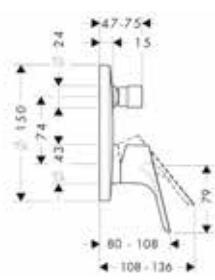

Set de finition pour mitigeur bain/ douche encastré

chromé | 31945000 | 147,00

- 2 sorties = 2 fonctions
- type de raccordement: corps d'encastrement
- cartouche céramique
- limiteur de température réglable
- inverseur avec réinitialisation automatique
- avec silencieux
- E3/1, C1, A2, U3
- ACS 19 ACC NY 249, valide jusqu'au 01.08.2024
- NF_375-M1-20-2

A compléter avec:

- iBox universal | 01800180 | 103,00
  - NF_375-M1-20-2

Options:

- Rosace de compensation Ø 152mm | chromé | 13597000 | 45,00

Les mesures des schémas techniques sont en mm.

Les spécifications techniques et les unités de mesure peuvent être sujets à des changements.

	Finition	N° article	Euro h. t.
iBox universal · convient: toutes robinetteries douche et bain/ douche mécaniques et thermostatiques encastrées avec ou sans robinet d'arrêt · montage symétrique · installation insonorisée · type de raccordement: 3/4" · E3/1, C1, A2, U3 · NF_375-M1-20-2		01800180	103,00
Options:			
· Rallonge · ACS 19 ACC LY 499, valide jusqu'au 07.01.2024		13595000	46,00
· Aide au montage pour iBox universal		93500000	13,00
Bec déverseur · avec silencieux · Longueur 147 mm · montage mural · débit: 32 l/ min · ACS 19 ACC LY 062, valide jusqu'au 06.09.2023	chromé	13414000	104,00
Bec déverseur 15.2 cm avec inverseur · type de raccordement: ½" · inverseur à retour automatique · avec combinaison de sécurité intégrée EN1717 · Longueur 152 mm · montage mural · débit: 25 l/ min · sécurité contre le retour de l'eau · ACS 16 ACC NY 322, valide jusqu'au 11.10.2021	chromé	13423000	108,00
Mitigeur bain/ douche C2 monotrou avec cartouche à 2 vitesses · Longueur 130 mm · 2 sorties = 2 fonctions · type de raccordement: raccordement flexible G ⅜ · type de jet du mitigeur: jet normal · débit sous 3 bars: 20 l/ min · cartouche céramique à 2 vitesses · limiteur de température réglable · inverseur avec réinitialisation automatique · sécurité contre le retour de l'eau · Convient au chauffe-eau instantané · E3/1, C2, A2, U3 · ACS 18 ACC LY 851, valide jusqu'au 06.09.2023 · NF_375-M1-20-2	chromé	31938000	130,00

Les mesures des schémas techniques sont en mm.

Les spécifications techniques et les unités de mesure peuvent être sujets à des changements.

Focus

	Finition	N° article	Euro h. t.
 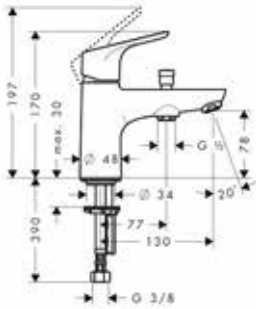			
Mitigeur bain/douche monotrou	chromé	31930000	130,00
· Longueur 130 mm · 2 sorties = 2 fonctions · type de raccordement: raccordement flexible G ⅜ · type de jet du mitigeur: jet normal · débit sous 3 bars: 20 l/min · cartouche céramique · limiteur de température réglable · inverseur avec réinitialisation automatique · sécurité contre le retour de l'eau · Convient au chauffe-eau instantané · E3/1, C1, A2, U3 · ACS 18 ACC LY 851, valide jusqu'au 06.09.2023			
variantes			
· Mitigeur bain/douche C2 monotrou avec cartouche à 2 vitesses · ACS 18 ACC LY 851, valide jusqu'au 06.09.2023 · NF_375-M1-20-2	chromé	31938000	130,00

Douche

 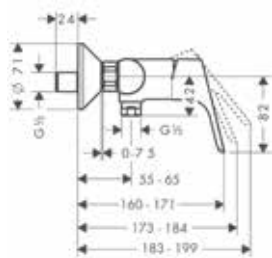			
Mitigeur douche C2 avec cartouche à 2 vitesses	chromé	31968000	105,00
· 1 sortie = 1 fonction · type de raccordement: raccords S · entraxe: 150 mm ± 12 mm · débit sous 3 bars: 22 l/min · cartouche céramique à 2 vitesses · limiteur de température réglable · clapet anti-retour · avec silencieux · E1, C2, A2, U3 · ACS 17 ACC LY 154, valide jusqu'au 05.05.2021 · NF_375-M1-20-2			
 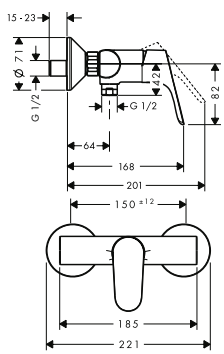			
Mitigeur douche	chromé	31960000	105,00
· 1 sortie = 1 fonction · type de raccordement: raccords S · entraxe: 150 mm ± 12 mm · débit de la douchette sous 3 bars: 15 l/min · cartouche céramique · limiteur de température réglable · clapet anti-retour · avec silencieux · ACS 17 ACC LY 154, valide jusqu'au 05.05.2021			
variantes			
· Mitigeur douche C2 avec cartouche à 2 vitesses · ACS 17 ACC LY 154, valide jusqu'au 05.05.2021 · NF_375-M1-20-2	chromé	31968000	105,00

Les mesures des schémas techniques sont en mm.

Les spécifications techniques et les unités de mesure peuvent être sujets à des changements.

	Finition	N° article	Euro h. t.
 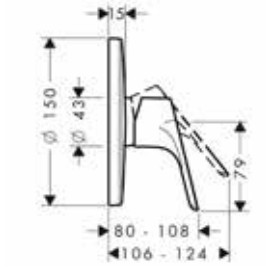			
Set de finition pour mitigeur douche encastré · 1 sortie = 1 fonction · type de raccordement: corps d'encastrement · débit sous 3 bars: 29,3 l/min · cartouche céramique · limiteur de température réglable · E3, C1, A2, U3 · ACS 19 ACC LY 233, valide jusqu'au 09.12.2023 · NF_375-M1-20-2	chromé	31965000	133,00
variantes · Set de finition pour mitigeur douche haut débit encastré · ACS 19 ACC LY 233, valide jusqu'au 09.12.2023	chromé	31964000	135,00
A compléter avec: · iBox universal · NF_375-M1-20-2		01800180	103,00
Options: · Rosace de compensation Ø 152mm	chromé	13597000	45,00
 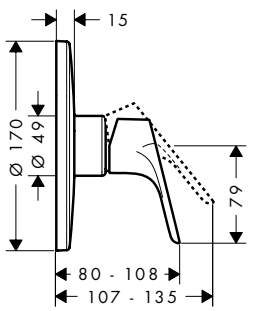			
Set de finition pour mitigeur douche haut débit encastré · 1 sortie = 1 fonction · type de raccordement: corps d'encastrement · débit sous 3 bars: 49 l/min · Cartouche céramique haut débit · limiteur de température réglable · ACS 19 ACC LY 233, valide jusqu'au 09.12.2023	chromé	31964000	135,00
variantes · Set de finition pour mitigeur douche encastré · ACS 19 ACC LY 233, valide jusqu'au 09.12.2023 · NF_375-M1-20-2	chromé	31965000	133,00
A compléter avec: · iBox universal · NF_375-M1-20-2		01800180	103,00
 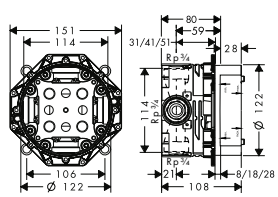			
iBox universal · convient: toutes robinetteries douche et bain/douche mécaniques et thermostatiques encastrées avec ou sans robinet d'arrêt · montage symétrique · installation insonorisée · type de raccordement: 3/4" · E3/1, C1, A2, U3 · NF_375-M1-20-2		01800180	103,00
Options: · Rallonge · ACS 19 ACC LY 499, valide jusqu'au 07.01.2024		13595000	46,00
· Aide au montage pour iBox universal		93500000	13,00

Les mesures des schémas techniques sont en mm.

Les spécifications techniques et les unités de mesure peuvent être sujets à des changements.

Logis®



Logis Page 406



Logis Loop Page 419



Combinaisons Possibles Logis

Logis

Lavabo


no.71130000*


no.71090000*


no.71222000*


no.71102000*


no.71072000*


no.71120000*


no.71133000


no.71220000

Bain


no.71401000*


no.71243000


no.71405000*


no.13123000


no.15708000


no.71314000

Douche


no.71601000*


no.71263000


no.71605000*


no.15707000


no.13122000


no.26330400*


no.26723000*


no.26657400*


no.27264400*

Accessoires


no.40514000


no.40523000


no.40522000


no.01800180

* à titre d'exemple

Lavabo

	Finition	N° article	Euro h. t.
Mitigeur de lavabo 70, avec tirette et vidage synthétique	chromé	71070000	84,00



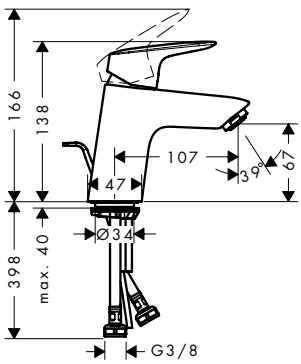

- comprenant : mitigeur de lavabo, garniture de vidage
- ComfortZone 70
- Longueur 107 mm
- jet normal
- débit sous 3 bars: 5 l/min
- cartouche céramique
- limiteur de température réglable
- convient au chauffe-eau instantané
- garniture de vidage 1 ¼"
- matériau de la garniture de vidage: synthétique
- ACS 17 ACC LY 655, valide jusqu'au 20.06.2022

variantes

Logis 70 Mitigeur lavabo, avec tirette et vidage métallique · ACS 17 ACC LY 655, valide jusqu'au 20.06.2022 · NF_375-M1-20-2	chromé	71170000	93,00
Mitigeur de lavabo 70, bonde Push-Open · ACS 17 ACC LY 655, valide jusqu'au 20.06.2022	chromé	71077000	88,00
Mitigeur de lavabo 70 sans tirette ni vidage · ACS 17 ACC LY 655, valide jusqu'au 20.06.2022	chromé	71071000	83,00

Mitigeur de lavabo 70 CH3 CoolStart, avec tirette et vidage synthétique	chromé	71072000	80,00



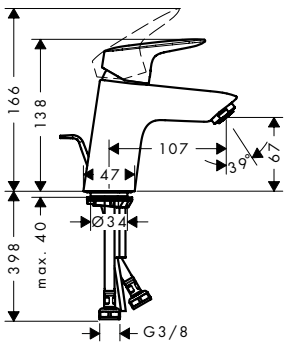

- comprenant : mitigeur de lavabo, garniture de vidage
- ComfortZone 70
- Longueur 107 mm
- jet normal
- débit sous 3 bars: 5 l/min
- cartouche céramique
- limiteur de température réglable
- convient au chauffe-eau instantané
- garniture de vidage 1 ¼"
- matériau de la garniture de vidage: synthétique
- E00, CH3, A3, U3
- CoolStart : démarrage en eau froide en position de poignée centrée
- ACS 17 ACC LY 655, valide jusqu'au 20.06.2022
- NF_375-M1-20-2

Les mesures des schémas techniques sont en mm.

Les spécifications techniques et les unités de mesure peuvent être sujets à des changements.

	Finition	N° article	Euro h. t.



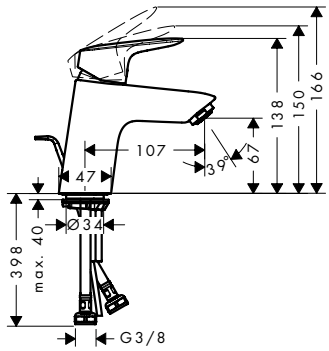

Mitigeur de lavabo 70 Eco C3, avec tirette et vidage synthétique

chromé — 71075000 — 88,00

Air Power · Eco Smart · Comfort Zone · Cool Start

- comprenant : mitigeur de lavabo, garniture de vidage
- ComfortZone 70
- Longueur 107 mm
- jet normal
- débit sous 3 bars: 9,5 l/min
- cartouche céramique à 2 vitesses
- limiteur de température réglable
- convient au chauffe-eau instantané
- garniture de vidage 1 ¼"
- matériau de la garniture de vidage: synthétique
- E0, C3, A2, U3
- CoolStart : démarrage en eau froide en position de poignée centrée
- ACS 17 ACC LY 655, valide jusqu'au 20.06.2022
- NF_375-M1-20-2

variantes

- Mitigeur de lavabo 70 Eco C3 sans tirette ni vidage — chromé — 71076000 — 83,00
  - ACS 17 ACC LY 655, valide jusqu'au 20.06.2022
  - NF_375-M1-20-2



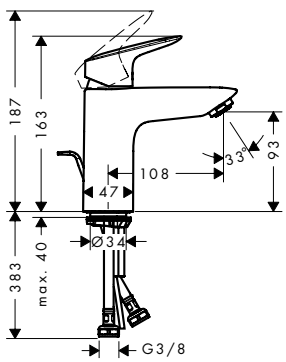

Mitigeur de lavabo 100 avec tirette et vidage synthétique

chromé — 71100000 — 103,00

Air Power · Eco Smart · Comfort Zone

- comprenant : mitigeur de lavabo, garniture de vidage
- ComfortZone 100
- Longueur 108 mm
- jet normal
- débit sous 3 bars: 5 l/min
- cartouche céramique
- limiteur de température réglable
- convient au chauffe-eau instantané
- garniture de vidage 1 ¼"
- matériau de la garniture de vidage: synthétique
- ACS 17 ACC LY 655, valide jusqu'au 20.06.2022

variantes

- Mitigeur de lavabo 100 avec tirette et vidage métallique — chromé — 71171000 — 112,00
  - ACS 17 ACC LY 655, valide jusqu'au 20.06.2022
  - NF_375-M1-20-2
- Mitigeur de lavabo 100, bonde Push-Open — chromé — 71107000 — 106,00
  - ACS 17 ACC LY 655, valide jusqu'au 20.06.2022

Les mesures des schémas techniques sont en mm.

Les spécifications techniques et les unités de mesure peuvent être sujets à des changements.

	Finition	N° article	Euro h. t.



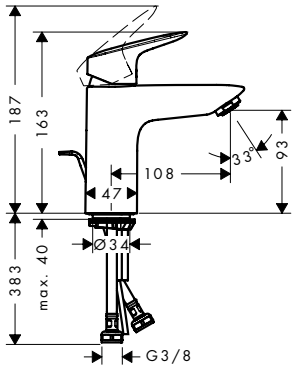

Mitigeur de lavabo 100 CH3 CoolStart avec tirette et vidage synthétique

chromé — 71102000 — 101,00

- comprenant : mitigeur de lavabo, garniture de vidage
- ComfortZone 100
- Longueur 108 mm
- jet normal
- débit sous 3 bars: 5 l/ min
- cartouche céramique
- limiteur de température réglable
- convient au chauffe-eau instantané
- garniture de vidage 1 ¼"
- matériau de la garniture de vidage: synthétique
- E00, CH3, A3, U3
- CoolStart : démarrage en eau froide en position de poignée centrée
- ACS 17 ACC LY 655, valide jusqu'au 20.06.2022
- NF_375-M1-20-2



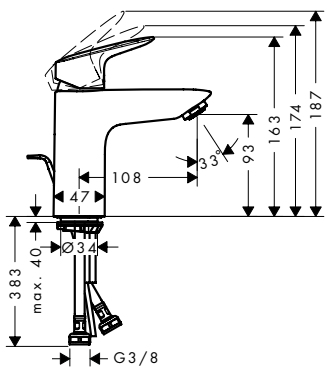

Mitigeur de lavabo 100 Eco C3 avec tirette et vidage synthétique

chromé — 71105000 — 106,00

- comprenant : mitigeur de lavabo, garniture de vidage
- ComfortZone 100
- Longueur 108 mm
- jet normal
- débit sous 3 bars: 9,5 l/ min
- cartouche céramique à 2 vitesses
- limiteur de température réglable
- convient au chauffe-eau instantané
- garniture de vidage 1 ¼"
- matériau de la garniture de vidage: synthétique
- E0, C3, A2, U3
- CoolStart : démarrage en eau froide en position de poignée centrée
- ACS 17 ACC LY 655, valide jusqu'au 20.06.2022
- NF_375-M1-20-2



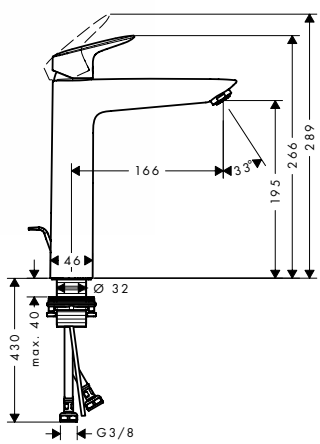

Mitigeur de lavabo 190 avec tirette et vidage synthétique

chromé — 71090000 — 133,00

- comprenant : mitigeur de lavabo, garniture de vidage
- ComfortZone 190
- Longueur 166 mm
- jet normal
- débit sous 3 bars: 5 l/ min
- cartouche céramique
- limiteur de température réglable
- convient au chauffe-eau instantané
- garniture de vidage 1 ¼"
- matériau de la garniture de vidage: synthétique
- ACS 17 ACC LY 655, valide jusqu'au 20.06.2022

variantes

- Mitigeur de lavabo 190 sans tirette ni vidage
  - ACS 17 ACC LY 655, valide jusqu'au 20.06.2022

chromé — 71091000 — 132,00

Les mesures des schémas techniques sont en mm.

Les spécifications techniques et les unités de mesure peuvent être sujets à des changements.

	Finition	N° article	Euro h. t.



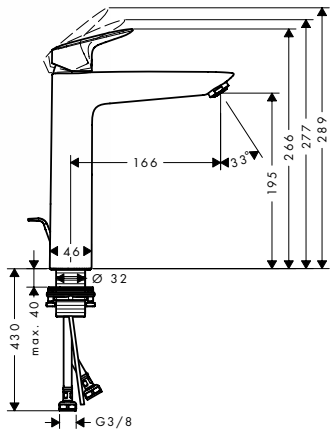

Mitigeur de lavabo 190 Eco C3 avec tirette et vidage synthétique

chromé — 71095000 — 136,00

· comprenant : mitigeur de lavabo, garniture de vidage
· ComfortZone 190
· Longueur 166 mm
· jet normal
· débit sous 3 bars: 9,5 l/min
· cartouche céramique à 2 vitesses
· limiteur de température réglable
· convient au chauffe-eau instantané
· garniture de vidage 1 ¼"
· matériau de la garniture de vidage: synthétique
· E0, C3, A2, U3
· CoolStart : démarrage en eau froide en position de poignée centrée
· ACS 17 ACC LY 655, valide jusqu'au 20.06.2022
· NF_375-M1-20-2



Mitigeur de lavabo 210 bec haut avec tirette et vidage synthétique

chromé — 71130000 — 169,00

· comprenant : mitigeur de lavabo, garniture de vidage
· ComfortZone 210
· Longueur 154 mm
· bec orientable à 120°
· jet normal
· débit sous 3 bars: 5 l/min
· cartouche céramique
· limiteur de température réglable
· convient au chauffe-eau instantané
· garniture de vidage 1 ¼"
· matériau de la garniture de vidage: synthétique
· ne convient pas aux vasques surélevées
· ACS 17 ACC LY 653, valide jusqu'au 20.07.2022

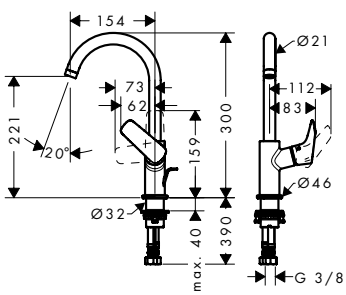

variantes

· Mitigeur de lavabo 210 bec haut sans tirette ni vidage
  · ACS 17 ACC LY 653, valide jusqu'au 20.07.2022

chromé — 71131000 — 168,00



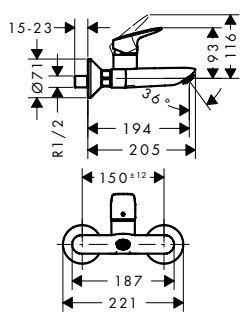

Mitigeur de lavabo mural sans tirette ni vidage

chromé — 71225000 — 111,00

· Longueur 194 mm
· entraxe: 150 mm ± 12 mm
· jet normal
· débit sous 3 bars: 5 l/min
· cartouche céramique
· limiteur de température réglable
· avec silencieux
· convient au chauffe-eau instantané
· ACS 17 ACC LY 154, valide jusqu'au 05.05.2021

Les mesures des schémas techniques sont en mm.

Les spécifications techniques et les unités de mesure peuvent être sujets à des changements.

	Finition	N° article	Euro h. t.



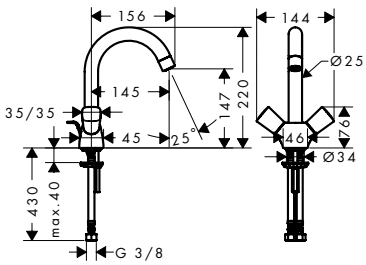

Mélangeur de lavabo avec tirette et vidage synthétique

chromé — 71222000 — 106,00

- comprenant : mélangeur lavabo, garniture de vidage
- ComfortZone 150
- Longueur 145 mm
- bec orientable à 120°
- jet normal
- débit sous 3 bars: 5 l/ min
- mécanismes céramiques chaud/froid 90°
- convient au chauffe-eau instantané
- garniture de vidage 1 ¼"
- matériau de la garniture de vidage: synthétique
- ACS 19 ACC NY 362, valide jusqu'au 21.11.2024

variantes

chromé — 71221000 — 103,00

- Mélangeur de lavabo sans tirette ni vidage
  - ACS 19 ACC NY 362, valide jusqu'au 21.11.2024



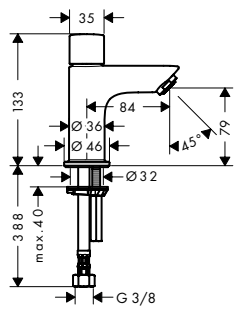

Robinet lave-mains 70 eau froide sans tirette ni vidage

chromé — 71120000 — 72,00

- ComfortZone 70
- Longueur 84 mm
- jet normal
- débit sous 3 bars: 5 l/ min
- mécanisme céramique 90°
- Attention : alimentation en eau froide uniquement
- ACS 19 ACC NY 362, valide jusqu'au 21.11.2024



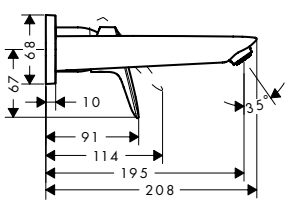

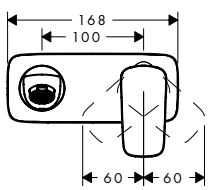

Mitigeur de lavabo encastré mural, Bec 195mm, bonde à écoulement libre

chromé — 71220000 — 163,00

- comprenant : mitigeur lavabo encastré mural, garniture de vidage
- Longueur 195 mm
- jet normal
- débit sous 3 bars: 5 l/ min
- cartouche céramique
- limiteur de température réglable
- convient au chauffe-eau instantané
- bonde à écoulement libre
- matériau de la garniture de vidage: métallique
- positionnement de la poignée à gauche ou à droite
- E00, CH2, A2, U3
- ACS 19 ACC NY 362, valide jusqu'au 21.11.2024
- ACS 17 ACC LY 328, valide jusqu'au 15.05.2022
- NF_375-M1-20-2

A compléter avec:

13622180 — 219,00

- Corps d'encastrement pour mitigeur de lavavo encastré au mur
  - ACS 17 ACC LY 328, valide jusqu'au 15.05.2022
  - NF_375-M1-20-2

Les mesures des schémas techniques sont en mm.

Les spécifications techniques et les unités de mesure peuvent être sujets à des changements.

		Finition	N° article	Euro h. t.
	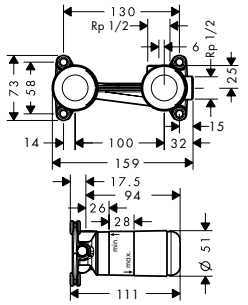			
	Corps d'encastrement pour mitigeur de lavavo encastré au mur · positionnement de la poignée à gauche ou à droite du bec · E00, CH2, A2, U3 · ACS 17 ACC LY 328, valide jusqu'au 15.05.2022 · NF_375-M1-20-2		13622180	219,00
	Options: · Rallonge 25 mm · ACS 17 ACC LY 328, valide jusqu'au 15.05.2022		31971000	106,00
	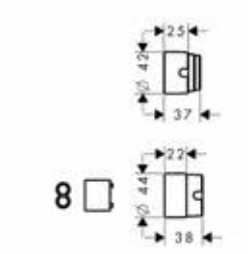			
	Rallonge 25 mm · épaisseur: 25 mm · ACS 17 ACC LY 328, valide jusqu'au 15.05.2022		31971000	106,00
	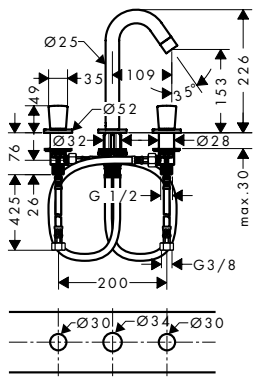			
	Mélangeur 3 trous avec tirette et vidage synthétique · comprenant : mélangeur lavabo 3 trous, garniture de vidage · ComfortZone 150 · Longueur 109 mm · débit sous 3 bars: 5 l/min · mécanismes céramiques chaud/froid 90° · convient au chauffe-eau instantané · garniture de vidage 1 ¼" · matériau de la garniture de vidage: synthétique · ACS 18 ACC NY 145, valide jusqu'au 17.05.2023	chromé	71133000	199,00

Bidet

	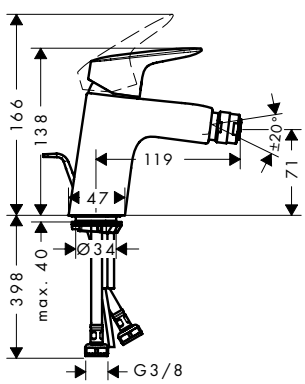			
	Mitigeur bidet 70, avec tirette et vidage synthétique · comprenant : mitigeur de bidet, garniture de vidage · Longueur 119 mm · mousseur sur rotule · jet normal · débit sous 3 bars: 7,2 l/min · cartouche céramique · limiteur de température réglable · Convient au chauffe-eau instantané · matériau de la garniture de vidage: synthétique · ACS 17 ACC LY 655, valide jusqu'au 20.06.2022	chromé	71204000	98,00

Les mesures des schémas techniques sont en mm.

Les spécifications techniques et les unités de mesure peuvent être sujets à des changements.

	Finition	N° article	Euro h. t.
 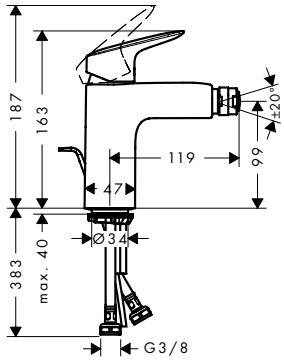			
Mitigeur bidet 100, avec tirette et vidage synthétique · comprenant : mitigeur de bidet, garniture de vidage · Longueur 119 mm · mousseur sur rotule · jet normal · débit sous 3 bars: 7,2 l/min · cartouche céramique · limiteur de température réglable · Convient au chauffe-eau instantané · matériau de la garniture de vidage: synthétique · ACS 17 ACC LY 655, valide jusqu'au 20.06.2022	chromé	71200000	118,00

Bain/douche



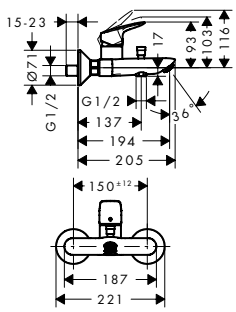

Mitigeur bain/douche C2 avec cartouche à 2 vitesses · Longueur 194 mm · 2 sorties = 2 fonctions · type de raccordement: raccords S · entraxe: 150 mm ± 12 mm · type de jet du mitigeur: jet normal · débit sous 3 bars: 22 l/min · cartouche céramique à 2 vitesses · limiteur de température réglable · inverseur avec réinitialisation automatique · clapet anti-retour intégré · avec silencieux · Convient au chauffe-eau instantané · E3/1, C2, A2, U3 · ACS 17 ACC LY 742, valide jusqu'au 05.05.2021 · NF_375-M1-20-2	chromé	71401000	114,00



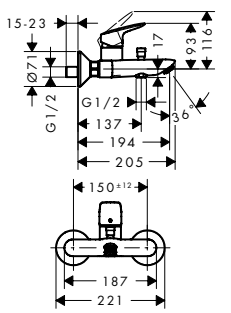

Mitigeur bain/douche · Longueur 194 mm · 2 sorties = 2 fonctions · type de raccordement: raccords S · entraxe: 150 mm ± 12 mm · type de jet du mitigeur: jet normal · débit du bec déverseur sous 3 bars: 20 l/min · débit de la douchette sous 3 bars: 17 l/min · cartouche céramique · limiteur de température réglable · inverseur avec réinitialisation automatique · clapet anti-retour intégré · avec silencieux · Convient au chauffe-eau instantané · ACS 17 ACC LY 742, valide jusqu'au 05.05.2021	chromé	71400000	114,00
variantes			
· Mitigeur bain/douche C2 avec cartouche à 2 vitesses · ACS 17 ACC LY 742, valide jusqu'au 05.05.2021 · NF_375-M1-20-2	chromé	71401000	114,00

Les mesures des schémas techniques sont en mm.

Les spécifications techniques et les unités de mesure peuvent être sujets à des changements.

		Finition	N° article	Euro h. t.
	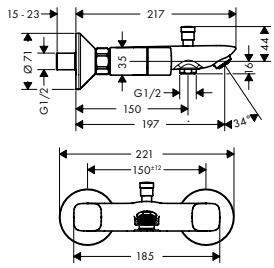			
Mélangeur bain/ douche · type de raccordement: raccords S · entraxe: 150 mm ± 12 mm · débit du bec déverseur sous 3 bars: 26 l/ min · débit de la douchette sous 3 bars: 17 l/ min · mécanismes céramiques chaud/froid 90° · avec silencieux · Convient au chauffe-eau instantané · ACS 16 ACC NY 186, valide jusqu'au 03.06.2021		chromé	71243000	133,00
	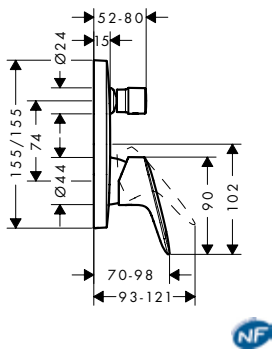			
Set de finition pour mitigeur bain/ douche encastré · 2 sorties = 2 fonctions · type de raccordement: corps d'encastrement · cartouche céramique · limiteur de température réglable · inverseur avec réinitialisation automatique · ACS 19 ACC NY 249, valide jusqu'au 01.08.2024		chromé	71405000	119,00
A compléter avec: · iBox universal · NF_375-M1-20-2			01800180	103,00
	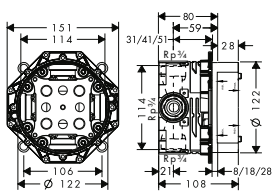			
iBox universal · convient: toutes robinetteries douche et bain/ douche mécaniques et thermostatiques encastrées avec ou sans robinet d'arrêt · montage symétrique · installation insonorisée · type de raccordement: 3/4" · E3/1, C1, A2, U3 · NF_375-M1-20-2			01800180	103,00
Options: · Rallonge · ACS 19 ACC LY 499, valide jusqu'au 07.01.2024			13595000	46,00
· Aide au montage pour iBox universal			93500000	13,00
	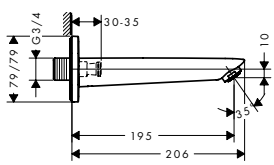			
Bec déverseur · type de raccordement: G ¾ · Longueur 195 mm · montage mural · jet normal · ACS 19 ACC LY 062, valide jusqu'au 06.09.2023		chromé	71410000	89,00

Les mesures des schémas techniques sont en mm.

Les spécifications techniques et les unités de mesure peuvent être sujets à des changements.

	Finition	N° article	Euro h. t.



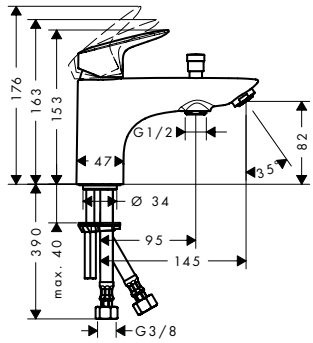

Mitigeur bain/douche C2 monotrou avec cartouche à 2 vitesses

chromé | 71315000 | 118,00

Air Power

- Longueur 145 mm
- 2 sorties = 2 fonctions
- type de raccordement: raccordement flexible G ⅜
- type de jet du mitigeur: jet normal
- débit sous 3 bars: 20 l/min
- cartouche céramique à 2 vitesses
- limiteur de température réglable
- inverseur avec réinitialisation automatique
- clapet anti-retour intégré
- Convient au chauffe-eau instantané
- E3/1, C2, A2, U3
- ACS 18 ACC LY 851, valide jusqu'au 06.09.2023
- NF_375-M1-20-2



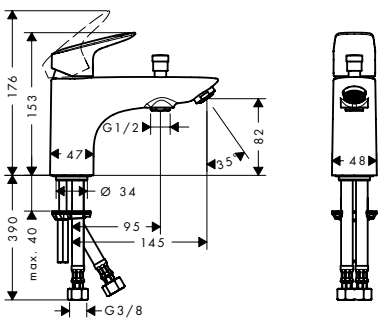

Logis Mitigeur bain/douche monotrou

chromé | 71312000 | 118,00

Air Power

- Longueur 145 mm
- 2 sorties = 2 fonctions
- type de raccordement: raccordement flexible G ⅜
- type de jet du mitigeur: jet normal
- débit sous 3 bars: 20 l/min
- cartouche céramique
- limiteur de température réglable
- inverseur avec réinitialisation automatique
- Convient au chauffe-eau instantané
- ACS 18 ACC LY 851, valide jusqu'au 06.09.2023

variantes

Mitigeur bain/douche C2 monotrou avec cartouche à 2 vitesses | chromé | 71315000 | 118,00

- ACS 18 ACC LY 851, valide jusqu'au 06.09.2023
- NF_375-M1-20-2

Douche



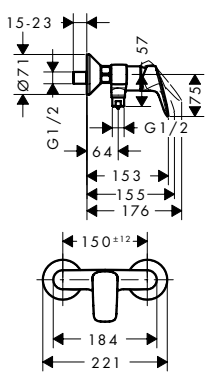

Mitigeur douche C2 avec cartouche à 2 vitesses

chromé | 71601000 | 95,00

- 1 sortie = 1 fonction
- type de raccordement: raccords S
- entraxe: 150 mm ± 12 mm
- débit sous 3 bars: 22 l/min
- cartouche céramique à 2 vitesses
- limiteur de température réglable
- clapet anti-retour
- avec silencieux
- E1, C2, A2, U3
- ACS 17 ACC LY 154, valide jusqu'au 05.05.2021
- NF_375-M1-20-2

Les mesures des schémas techniques sont en mm.

Les spécifications techniques et les unités de mesure peuvent être sujets à des changements.

	Finition	N° article	Euro h. t.
 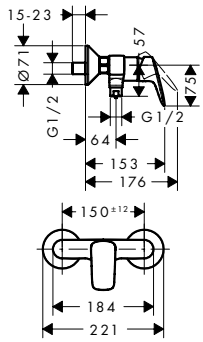			
Mitigeur douche · 1 sortie = 1 fonction · type de raccordement: raccords S · entraxe: 150 mm ± 12 mm · débit de la douchette sous 3 bars: 17 l/min · cartouche céramique · limiteur de température réglable · clapet anti-retour · avec silencieux · ACS 17 ACC LY 154, valide jusqu'au 05.05.2021	chromé	71600000	95,00
variantes · Mitigeur douche C2 avec cartouche à 2 vitesses · ACS 17 ACC LY 154, valide jusqu'au 05.05.2021 · NF_375-M1-20-2	chromé	71601000	95,00
 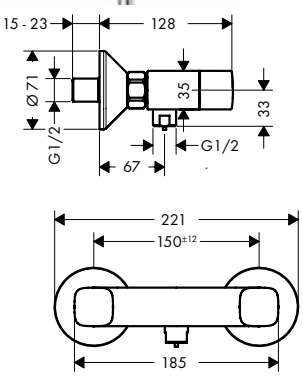			
Logis Mélangeur douche · type de raccordement: raccords S · entraxe: 150 mm ± 12 mm · débit de la douchette sous 3 bars: 17 l/min · mécanismes céramiques chaud/froid 90° · clapet anti-retour · avec silencieux · Convient au chauffe-eau instantané · ACS 16 ACC NY 186, valide jusqu'au 03.06.2021	chromé	71263000	111,00
 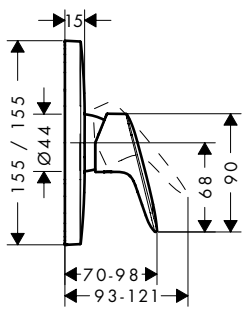			
Set de finition pour mitigeur douche encastré · 1 sortie = 1 fonction · type de raccordement: corps d'encastrement · débit sous 3 bars: 29,3 l/min · cartouche céramique · limiteur de température réglable · E3, C1, A2, U3 · ACS 19 ACC LY 233, valide jusqu'au 09.12.2023 · NF_375-M1-20-2	chromé	71605000	106,00
A compléter avec: · iBox universal · NF_375-M1-20-2		01800180	103,00
Options: · Rosace de compensation 157 x 157mm	chromé	15597000	46,00

Les mesures des schémas techniques sont en mm.

Les spécifications techniques et les unités de mesure peuvent être sujets à des changements.

	Finition	N° article	Euro h. t.
iBox universal		01800180	103,00
· convient: toutes robinetteries douche et bain/douche mécaniques et thermostatiques encastrées avec ou sans robinet d'arrêt · montage symétrique · installation insonorisée · type de raccordement: 3/4" · E3/1, C1, A2, U3 · NF_375-M1-20-2			
Options:			
· Rallonge		13595000	46,00
· ACS 19 ACC LY 499, valide jusqu'au 07.01.2024			
· Aide au montage pour iBox universal		93500000	13,00

Robinet d'arrêt

	Finition	N° article	Euro h. t.
Set de finition pour robinet d'arrêt pour solution encastrée	chromé	71970000	29,00
· type de raccordement: 1/2" & 3/4"			
A compléter avec:			
· Corps d'encastrement 1/2" à clapet		15973180	81,00
· ACS 19 ACC LY 041, valide jusqu'au 07.11.2023			
· Corps d'encastrement 1/2" à disques céramique		15974180	85,00
· ACS 19 ACC LY 041, valide jusqu'au 07.11.2023			
· Corps d'encastrement 3/4" à clapet		15970180	88,00
· ACS 19 ACC LY 041, valide jusqu'au 07.11.2023			
Options:			
· Rallonge 25 mm pour robinet d'arrêt Trio/Quattro		96370000	56,00

Corps d'encastrement 1/2" à clapet		15973180	81,00
· type de raccordement: M 1/2" · convient à tous les sets de finition robinet d'arrêt · débit: 52 l/min · ACS 19 ACC LY 041, valide jusqu'au 07.11.2023			
variantes			
· Corps d'encastrement 1/2" à disques céramique		15974180	85,00
· ACS 19 ACC LY 041, valide jusqu'au 07.11.2023			
· Corps d'encastrement 3/4" à clapet		15970180	88,00
· ACS 19 ACC LY 041, valide jusqu'au 07.11.2023			
Options:			
· Rallonge 25 mm pour robinet d'arrêt Trio/Quattro		96370000	56,00

Les mesures des schémas techniques sont en mm.

Les spécifications techniques et les unités de mesure peuvent être sujets à des changements.

	Finition	N° article	Euro h. t.
Rallonge 25 mm pour robinet d'arrêt Trio/Quattro · épaisseur: 25 mm		96370000	56,00



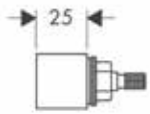

Les mesures des schémas techniques sont en mm.

Les spécifications techniques et les unités de mesure peuvent être sujets à des changements.

Lavabo

	Finition	N° article	Euro h. t.



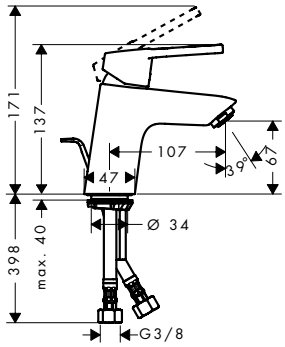

Mitigeur de lavabo 70, avec tirette et vidage synthétique

chromé — 71150000 — 91,00

Air Power · Eco Smart · Comfort Zone

- comprenant : mitigeur de lavabo, garniture de vidage
- ComfortZone 70
- Longueur 107 mm
- jet normal
- débit sous 3 bars: 5 l/ min
- cartouche céramique
- limiteur de température réglable
- convient au chauffe-eau instantané
- garniture de vidage 1 ¼"
- matériau de la garniture de vidage: synthétique
- ACS 17 ACC LY 655, valide jusqu'au 20.06.2022



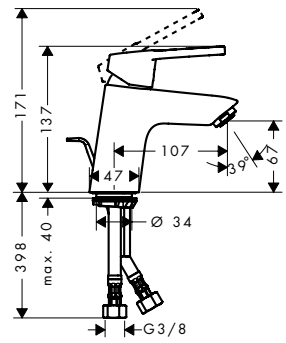

Mitigeur de lavabo 70 Eco CH3 CoolStart, avec tirette et vidage synthétique

chromé — 71153000 — 84,00

Air Power · Eco Smart · Comfort Zone · Cool Start

- comprenant : mitigeur de lavabo, garniture de vidage
- ComfortZone 70
- Longueur 107 mm
- jet normal
- débit sous 3 bars: 5 l/ min
- cartouche céramique
- limiteur de température réglable
- convient au chauffe-eau instantané
- garniture de vidage 1 ¼"
- matériau de la garniture de vidage: synthétique
- E00, CH3, A3, U3
- CoolStart : démarrage en eau froide en position de poignée centrée
- ACS 17 ACC LY 655, valide jusqu'au 20.06.2022
- NF_375-M1-20-2



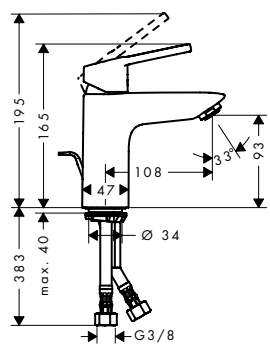

Mitigeur de lavabo 100, avec tirette et vidage synthétique

chromé — 71151000 — 115,00

Air Power · Eco Smart · Comfort Zone

- comprenant : mitigeur de lavabo, garniture de vidage
- ComfortZone 100
- Longueur 108 mm
- jet normal
- débit sous 3 bars: 5 l/ min
- cartouche céramique
- limiteur de température réglable
- convient au chauffe-eau instantané
- garniture de vidage 1 ¼"
- matériau de la garniture de vidage: synthétique
- ACS 17 ACC LY 655, valide jusqu'au 20.06.2022

Les mesures des schémas techniques sont en mm.

Les spécifications techniques et les unités de mesure peuvent être sujets à des changements.

Logis Loop

	Finition	N° article	Euro h. t.



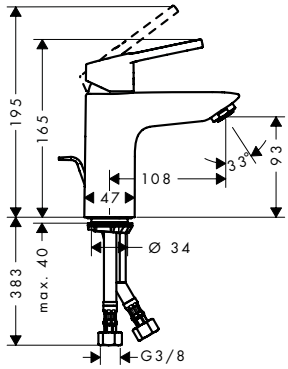

Mitigeur de lavabo 100 Eco CH3 CoolStart, avec tirette et vidage synthétique

chromé | 71154000 | 109,00

Air Power · Eco Smart · Comfort Zone · Cool Start

- comprenant : mitigeur de lavabo, garniture de vidage
- ComfortZone 100
- Longueur 108 mm
- jet normal
- débit sous 3 bars: 5 l/ min
- cartouche céramique
- limiteur de température réglable
- convient au chauffe-eau instantané
- garniture de vidage 1 ¼"
- matériau de la garniture de vidage: synthétique
- E00, CH3, A3, U3
- CoolStart : démarrage en eau froide en position de poignée centrée
- ACS 17 ACC LY 655, valide jusqu'au 20.06.2022
- NF_375-M1-20-2

Bidet



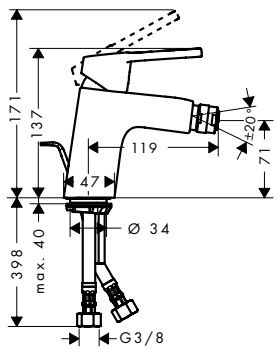

Mitigeur bidet, avec tirette et vidage synthétique

chromé | 71250000 | 105,00

Air Power

- comprenant : mitigeur de bidet, garniture de vidage
- Longueur 119 mm
- mousseur sur rotule
- jet normal
- débit sous 3 bars: 7,2 l/ min
- cartouche céramique
- limiteur de température réglable
- Convient au chauffe-eau instantané
- matériau de la garniture de vidage: synthétique
- ACS 17 ACC LY 655, valide jusqu'au 20.06.2022

Bain/ douche



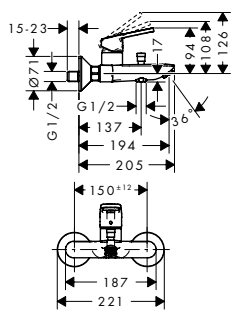

Mitigeur bain/ douche C2 avec cartouche à 2 vitesses

chromé | 71413000 | 118,00

Air Power

- Longueur 180 mm
- 2 sorties = 2 fonctions
- type de raccordement: raccords S
- entraxe: 150 mm ± 12 mm
- type de jet du mitigeur: jet normal
- débit sous 3 bars: 22 l/ min
- cartouche céramique à 2 vitesses
- limiteur de température réglable
- inverseur avec réinitialisation automatique
- clapet anti-retour intégré
- avec silencieux
- Convient au chauffe-eau instantané
- E3/1, C2, A2, U3
- ACS 17 ACC LY 742, valide jusqu'au 05.05.2021
- NF_375-M1-20-2

Les mesures des schémas techniques sont en mm.

Les spécifications techniques et les unités de mesure peuvent être sujets à des changements.

		Finition	N° article	Euro h. t.
	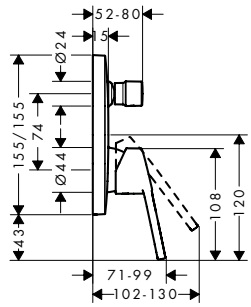			
	Set de finition pour mitigeur bain/ douche encastré · 2 sorties = 2 fonctions · type de raccordement: corps d'encastrement · cartouche céramique · limiteur de température réglable · inverseur avec réinitialisation automatique · clapet anti-retour intégré · E3/1, C1, A2, U3 · ACS 19 ACC NY 249, valide jusqu'au 01.08.2024 · NF_375-M1-20-2	chromé	71264000	128,00
	A compléter avec: · iBox universal · NF_375-M1-20-2		01800180	103,00
	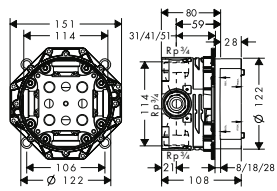			
	iBox universal · convient: toutes robinetteries douche et bain/ douche mécaniques et thermostatiques encastrées avec ou sans robinet d'arrêt · montage symétrique · installation insonorisée · type de raccordement: 3/4" · E3/1, C1, A2, U3 · NF_375-M1-20-2		01800180	103,00
	Options: · Rallonge · ACS 19 ACC LY 499, valide jusqu'au 07.01.2024		13595000	46,00
	· Aide au montage pour iBox universal		93500000	13,00

Douche

	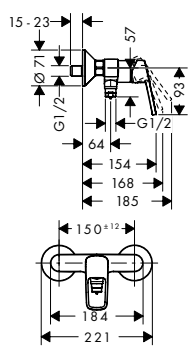			
	Mitigeur douche C2 avec cartouche 2 vitesses · 1 sortie = 1 fonction · type de raccordement: raccords S · entraxe: 150 mm ± 12 mm · débit sous 3 bars: 22 l/ min · cartouche céramique à 2 vitesses · limiteur de température réglable · clapet anti-retour · avec silencieux · E1, C2, A2, U3 · ACS 17 ACC LY 154, valide jusqu'au 05.05.2021 · NF_375-M1-20-2	chromé	71613000	96,00
	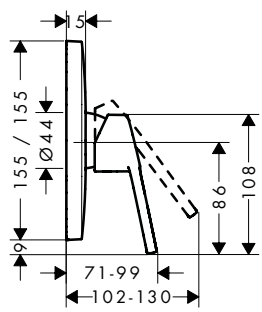			
	Set de finition pour mitigeur douche encastré · 1 sortie = 1 fonction · type de raccordement: corps d'encastrement · débit sous 3 bars: 29,3 l/ min · cartouche céramique · limiteur de température réglable · ACS 19 ACC LY 233, valide jusqu'au 09.12.2023	chromé	71267000	115,00
	A compléter avec: · iBox universal · NF_375-M1-20-2		01800180	103,00

Les mesures des schémas techniques sont en mm.

Les spécifications techniques et les unités de mesure peuvent être sujets à des changements.

	Finition	N° article	Euro h. t.
iBox universal		01800180	103,00



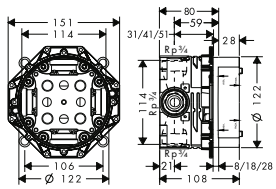

- convient: toutes robinetteries douche et bain/ douche mécaniques et thermostatiques encastrées avec ou sans robinet d'arrêt
- montage symétrique
- installation insonorisée
- type de raccordement: 3/4"
- E3/1, C1, A2, U3
- NF_375-M1-20-2

Options:

· Rallonge · ACS 19 ACC LY 499, valide jusqu'au 07.01.2024	13595000	46,00
· Aide au montage pour iBox universal	93500000	13,00

Les mesures des schémas techniques sont en mm.

Les spécifications techniques et les unités de mesure peuvent être sujets à des changements.

Robinetterie électronique et PMR



Robinetterie électronique	Page 425		Robinets de lave-mains	Page 427	
Mitigeur CoolStart	Page 428		Mitigeur Focus Care	Page 434	
Mitigeur Novus Care	Page 436		Ecostat Comfort Care	Page 437	
Sets de douche Unica Comfort et barres de douche	Page 438		Unica Comfort Accessoires	Page 441	

Robinetterie électronique / PMR

Lavabo



no.15170000, -400



no.31100000



no.31171000



no.31911000*



no.31913000

Bain



no.13115000



no.26320000, -400

Douche



no.13117000



no.31916000



no.26326000, -400

Accessoires



no.26328400



no.26329000

* à titre d'exemple

Lavabo - PuraVida



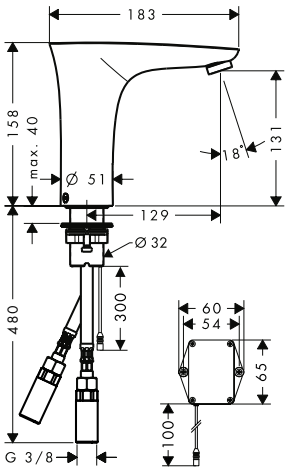

	Finition	N° article	Euro h. t.
Mitigeur de lavabo électronique avec manette de réglage de température sur batterie · ComfortZone 130 · débit sous 3 bars: 5 l/min · mousseur avec antivol · température réglable par la manette latérale · clapet anti-retour intégré · convient au chauffe-eau instantané · système infrarouge · ajustement automatique du capteur infrarouge · plage optique réglable du capteur infrarouge (2 réglages) · alimentation par batterie lithium CR/P2 / 6 V incluse (durée de vie env. 2 ans) · arrêt manuel de l'eau pour nettoyage du lavabo · la fonction de l'infrarouge peut être limitée si le lavabo est avec rebord ou si il est trop large (> 75 mm) · fonction restreinte dûe à une distance trop importante · ACS 18 ACC NY 332, valide jusqu'au 13.09.2023	chromé blanc/chromé	15170000 15170400	831,00 831,00
variantes			
· Mitigeur de lavabo électronique avec manette de réglage de température sur secteur · ACS 18 ACC NY 332, valide jusqu'au 13.09.2023	chromé	15172000	865,00

Les mesures des schémas techniques sont en mm.

Les spécifications techniques et les unités de mesure peuvent être sujets à des changements.

Lavabo - Metris S



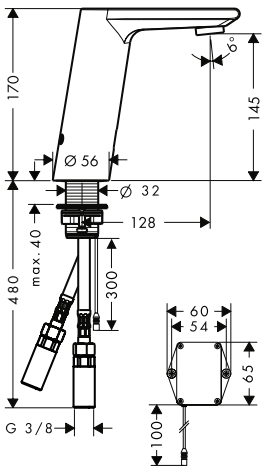

	Finition	N° article	Euro h. t.
Mitigeur de lavabo électronique avec manette de réglage de température sur batterie · ComfortZone 150 · débit sous 3 bars: 5 l/min · mousseur avec antivol · température réglable par la manette latérale · clapet anti-retour intégré · convient au chauffe-eau instantané · système infrarouge · ajustement automatique du capteur infrarouge · plage optique réglable du capteur infrarouge (2 réglages) · alimentation par batterie lithium CR/P2 / 6 V incluse (durée de vie env. 2 ans) · arrêt manuel de l'eau pour nettoyage du lavabo · la fonction de l'infrarouge peut être limitée si le lavabo est avec rebord ou si il est trop large (> 75 mm) · fonction restreinte dûe à une distance trop importante · ACS 18 ACC NY 332, valide jusqu'au 13.09.2023	chromé	31100000	632,00
variantes			
· Mitigeur de lavabo électronique sans manette de réglage de température sur batterie · ACS 18 ACC NY 332, valide jusqu'au 13.09.2023	chromé	31101000	591,00
· Mitigeur de lavabo électronique avec manette de réglage de température sur secteur · ACS 18 ACC NY 332, valide jusqu'au 13.09.2023	chromé	31102000	670,00
· Mitigeur de lavabo électronique sans manette de réglage de température sur secteur · ACS 18 ACC NY 332, valide jusqu'au 13.09.2023	chromé	31103000	623,00

Les mesures des schémas techniques sont en mm.

Les spécifications techniques et les unités de mesure peuvent être sujets à des changements.

Lavabo - Focus

	Finition	N° article	Euro h. t.
Mitigeur de lavabo électronique avec manette de réglage de température sur batterie · ComfortZone 130 · débit sous 3 bars: 5 l/min · mousseur avec antivol · température réglable par la manette latérale · clapet anti-retour intégré · convient au chauffe-eau instantané · système infrarouge · ajustement automatique du capteur infrarouge · plage optique réglable du capteur infrarouge (2 réglages) · alimentation par batterie lithium CR/P2 / 6 V incluse (durée de vie env. 2 ans) · arrêt manuel de l'eau pour nettoyage du lavabo · la fonction de l'infrarouge peut être limitée si le lavabo est avec rebord ou si il est trop large (> 75 mm) · fonction restreinte dûe à une distance trop importante · E00, C3, A3, U3 · ACS 18 ACC NY 332, valide jusqu'au 13.09.2023 · NF_375-M1-20-2	chromé	31171000	492,00



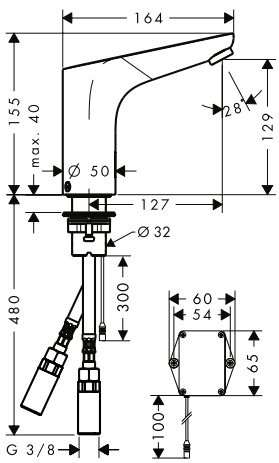

variantes

· Mitigeur de lavabo électronique sans manette de réglage de température sur batterie · ACS 18 ACC NY 332, valide jusqu'au 13.09.2023 · NF_375-M1-20-2	chromé	31172000	447,00
· Mitigeur de lavabo électronique avec manette de réglage de température sur secteur · ACS 18 ACC NY 332, valide jusqu'au 13.09.2023 · NF_375-M1-20-2	chromé	31173000	522,00
· Mitigeur de lavabo électronique sans manette de réglage de température sur secteur · ACS 18 ACC NY 332, valide jusqu'au 13.09.2023 · NF_375-M1-20-2	chromé	31174000	499,00

Robinets de lave-mains

Robinet de lave-mains 100 eau froide sans tirette ni vidage · ComfortZone 100 · Longueur 89 mm · jet normal · débit sous 3 bars: 5 l/min · mécanisme céramique 90° · Attention : alimentation en eau froide uniquement · ACS 19 ACC NY 362, valide jusqu'au 21.11.2024	chromé	31166000	205,00



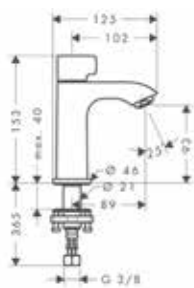

Robinet lave-mains 40 eau froide sans tirette ni vidage · ComfortZone 40 · Longueur 83 mm · jet normal · débit sous 3 bars: 5 l/min · mécanisme céramique 90° · Attention : alimentation en eau froide uniquement · ACS 19 ACC NY 362, valide jusqu'au 21.11.2024	chromé	13132000	137,00



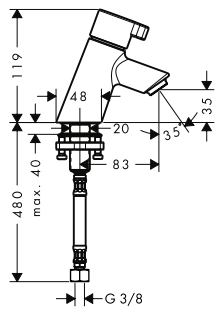

Les mesures des schémas techniques sont en mm.

Les spécifications techniques et les unités de mesure peuvent être sujets à des changements.

	Finition	N° article	Euro h. t.



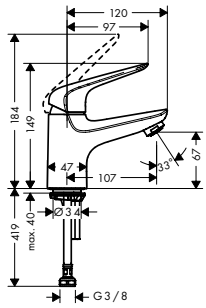

Robinet de lave-mains 70 eau froide sans tirette ni vidage

chromé — 71050000 — 99,00

Air Power · Eco Smart · Quick Clean · Comfort Zone

- ComfortZone 70
- Longueur 107 mm
- jet normal
- débit sous 3 bars: 5 l/min
- cartouche céramique
- Attention : alimentation en eau froide uniquement
- ACS 17 ACC LY 603, valide jusqu'au 10.10.2022



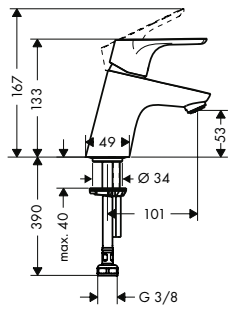

Robinet de lave-mains 70 eau froide sans tirette ni vidage

chromé — 31130000 — 96,00

Air Power · Eco Smart · Quick Clean · Comfort Zone

- ComfortZone 70
- Longueur 101 mm
- jet normal
- débit sous 3 bars: 5 l/min
- cartouche céramique
- Attention : alimentation en eau froide uniquement
- ACS 17 ACC LY 655, valide jusqu'au 20.06.2022



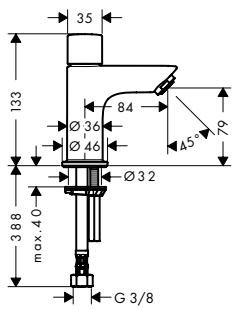

Robinet lave-mains 70 eau froide sans tirette ni vidage

chromé — 71120000 — 72,00

Air Power · Eco Smart · Comfort Zone

- ComfortZone 70
- Longueur 84 mm
- jet normal
- débit sous 3 bars: 5 l/min
- mécanisme céramique 90°
- Attention : alimentation en eau froide uniquement
- ACS 19 ACC NY 362, valide jusqu'au 21.11.2024

Mitigeurs CoolStart Metropol



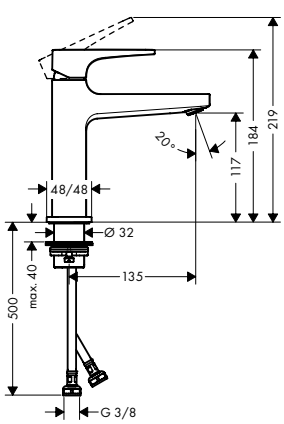

Mitigeur de lavabo 110 CoolStart poignée manette, bonde Push-Open

chromé — 32508000 — 252,00

Air Power · Eco Smart · Quick Clean · Comfort Zone · Cool Start

- comprenant : mitigeur de lavabo, garniture de vidage
- ComfortZone 110
- Longueur 135 mm
- jet normal
- débit sous 3 bars: 5 l/min
- cartouche céramique
- limiteur de température réglable
- convient au chauffe-eau instantané
- bonde Push-Open 1 ¼
- matériau de la garniture de vidage: métallique
- CoolStart : démarrage en eau froide en position de poignée centrée
- ACS 18 ACC LY 832, valide jusqu'au 27.12.2023

variantes

- Mitigeur de lavabo 110 poignée manette, avec tirette et vidage
  - ACS 18 ACC LY 832, valide jusqu'au 27.12.2023

chromé — 32506000 — 240,00

- Mitigeur de lavabo 110 poignée manette, bonde Push-Open
  - ACS 18 ACC LY 832, valide jusqu'au 27.12.2023

chromé	32507000	244,00
bronze brossé	32507140	416,00
noir chromé brossé	32507340	416,00
noir mat	32507670	367,00
blanc mat	32507700	367,00
aspect doré poli	32507990	416,00

Les mesures des schémas techniques sont en mm.

Les spécifications techniques et les unités de mesure peuvent être sujets à des changements.

	Finition	N° article	Euro h. t.
Mitigeur de lavabo 100 CoolStart poignée manette bec long, bonde Push-Open	chromé	32503000	235,00



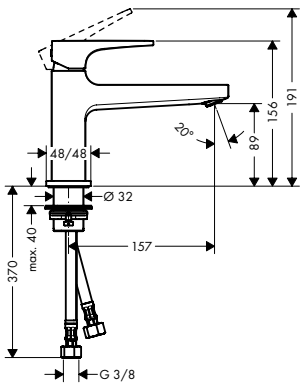

- comprenant : mitigeur de lavabo, garniture de vidage
- ComfortZone 100
- Longueur 157 mm
- jet normal
- débit sous 3 bars: 5 l/ min
- cartouche céramique
- limiteur de température réglable
- convient au chauffe-eau instantané
- bonde Push-Open 1 ¼
- matériau de la garniture de vidage: métallique
- CoolStart : démarrage en eau froide en position de poignée centrée
- ACS 18 ACC LY 832, valide jusqu'au 27.12.2023

variantes

· Mitigeur de lavabo 100 poignée manette bec long, bonde Push-Open · ACS 18 ACC LY 832, valide jusqu'au 27.12.2023	chromé	32502000	231,00

Mitigeurs CoolStart Metris

Mitigeur de lavabo 110 Eco CH3 CoolStart , avec tirette et vidage	chromé	31121000	235,00



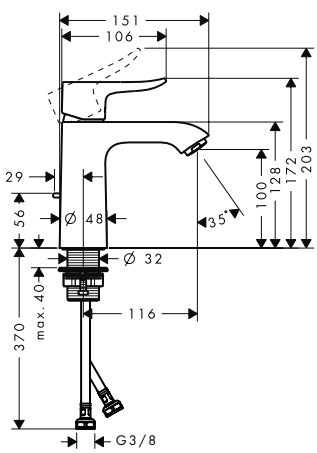

- comprenant : mitigeur de lavabo, garniture de vidage
- ComfortZone 110
- jet normal
- débit sous 3 bars: 5 l/ min
- cartouche céramique
- limiteur de température réglable
- convient au chauffe-eau instantané
- garniture de vidage 1 ¼"
- matériau de la garniture de vidage: métallique
- E00, CH3, A3, U3
- CoolStart : démarrage en eau froide en position de poignée centrée
- ACS 17 ACC LY 655, valide jusqu'au 20.06.2022
- NF_375-M1-20-2

Les mesures des schémas techniques sont en mm.

Les spécifications techniques et les unités de mesure peuvent être sujets à des changements.

Mitigeurs CoolStart Talis E

	Finition	N° article	Euro h. t.



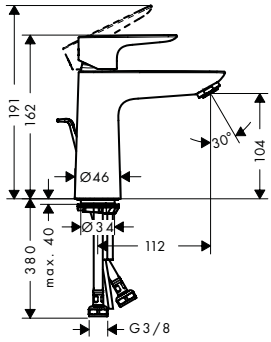

Mitigeur de lavabo 110 CH3 CoolStart avec tirette et vidage

- comprenant : mitigeur de lavabo, garniture de vidage
- ComfortZone 110
- Longueur 112 mm
- jet normal
- débit sous 3 bars: 5 l/min
- cartouche céramique
- limiteur de température réglable
- convient au chauffe-eau instantané
- garniture de vidage 1 ¼"
- matériau de la garniture de vidage: métallique
- E00, CH3, A2, U3
- CoolStart : démarrage en eau froide en position de poignée centrée
- **Attention, pour les finitions noir mat et blanc mat, la tirette est chromée**
- ACS 17 ACC LY 654, valide jusqu'au 20.06.2022
- NF_375-M1-20-2

chromé	71713000	145,00
bronze brossé	71713140	227,00
noir chromé brossé	71713340	227,00
noir mat	71713670	196,00
blanc mat	71713700	196,00
aspect doré poli	71713990	227,00

Air Power · Eco Smart · Quick Clean · Comfort Zone · Cool Start

variantes

- Mitigeur de lavabo 110 CoolStart sans tirette ni vidage
  - ACS 17 ACC LY 654, valide jusqu'au 20.06.2022

chromé	71714000	142,00
bronze brossé	71714140	217,00
noir chromé brossé	71714340	217,00
noir mat	71714670	188,00
blanc mat	71714700	188,00
aspect doré poli	71714990	217,00



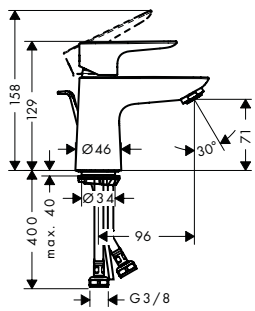

Mitigeur de lavabo 80 CH3 CoolStart avec tirette et vidage

- comprenant : mitigeur de lavabo, garniture de vidage
- ComfortZone 80
- Longueur 96 mm
- jet normal
- débit sous 3 bars: 5 l/min
- cartouche céramique
- limiteur de température réglable
- convient au chauffe-eau instantané
- garniture de vidage 1 ¼"
- matériau de la garniture de vidage: métallique
- E00, CH3, A2, U3
- CoolStart : démarrage en eau froide en position de poignée centrée
- ACS 17 ACC LY 654, valide jusqu'au 20.06.2022
- NF_375-M1-20-2

chromé	71703000	119,00

Air Power · Eco Smart · Quick Clean · Comfort Zone · Cool Start

variantes

- Mitigeur de lavabo 80 CoolStart sans tirette ni vidage
  - ACS 17 ACC LY 654, valide jusqu'au 20.06.2022

chromé	71704000	115,00

Les mesures des schémas techniques sont en mm.

Les spécifications techniques et les unités de mesure peuvent être sujets à des changements.

Mitigeurs CoolStart Talis S

	Finition	N° article	Euro h. t.



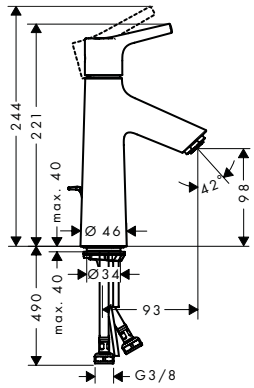

Mitigeur de lavabo 100 CH3 CoolStart avec tirette et vidage

chromé — 72022000 — 169,00

- comprenant : mitigeur de lavabo, garniture de vidage
- ComfortZone 100
- jet normal
- débit sous 3 bars: 5 l/ min
- cartouche céramique
- limiteur de température réglable
- convient au chauffe-eau instantané
- garniture de vidage 1 ¼"
- matériau de la garniture de vidage: métallique
- E00, CH3, A2, U3
- CoolStart : démarrage en eau froide en position de poignée centrée
- ACS 17 ACC LY 654, valide jusqu'au 20.06.2022
- NF_375-M1-20-2

variantes

- Mitigeur de lavabo 100 CoolStart sans tirette ni vidage
  - ACS 17 ACC LY 654, valide jusqu'au 20.06.2022

chromé — 72023000 — 165,00



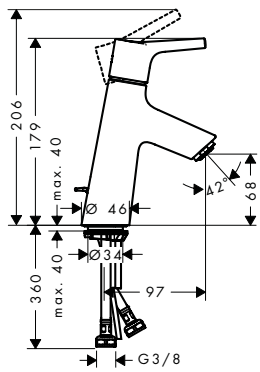

Mitigeur de lavabo 80 CH3 CoolStart avec tirette et vidage

chromé — 72013000 — 145,00

- comprenant : mitigeur de lavabo, garniture de vidage
- ComfortZone 80
- Longueur 97 mm
- jet normal
- débit sous 3 bars: 5 l/ min
- cartouche céramique
- limiteur de température réglable
- convient au chauffe-eau instantané
- garniture de vidage 1 ¼"
- matériau de la garniture de vidage: métallique
- E00, CH3, A2, U3
- CoolStart : démarrage en eau froide en position de poignée centrée
- ACS 17 ACC LY 654, valide jusqu'au 20.06.2022
- NF_375-M1-20-2

variantes

- Mitigeur de lavabo 80 CoolStart sans tirette ni vidage
  - ACS 17 ACC LY 654, valide jusqu'au 20.06.2022

chromé — 72014000 — 142,00

Les mesures des schémas techniques sont en mm.

Les spécifications techniques et les unités de mesure peuvent être sujets à des changements.

Mitigeurs CoolStart Focus

	Finition	N° article	Euro h. t.



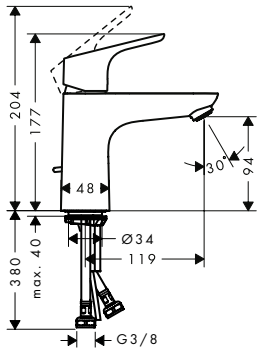

Mitigeur de lavabo 100 CH3 CoolStart, avec tirette et vidage

chromé — 31621000 — 120,00

- comprenant : mitigeur de lavabo, garniture de vidage
- ComfortZone 100
- Longueur 119 mm
- jet normal
- débit sous 3 bars: 5 l/min
- cartouche céramique
- limiteur de température réglable
- convient au chauffe-eau instantané
- garniture de vidage 1 ¼"
- matériau de la garniture de vidage: métallique
- E00, CH3, A3, U3
- CoolStart : démarrage en eau froide en position de poignée centrée
- ACS 17 ACC LY 655, valide jusqu'au 20.06.2022
- NF_375-M1-20-2



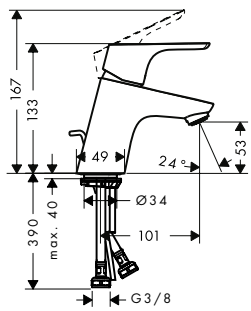

Mitigeur de lavabo 70 CH3 CoolStart, avec tirette et vidage

chromé — 31539000 — 95,00

- comprenant : mitigeur de lavabo, garniture de vidage
- ComfortZone 70
- Longueur 101 mm
- jet normal
- débit sous 3 bars: 5 l/min
- cartouche céramique
- limiteur de température réglable
- convient au chauffe-eau instantané
- garniture de vidage 1 ¼"
- matériau de la garniture de vidage: métallique
- E00, CH3, A3, U3
- CoolStart : démarrage en eau froide en position de poignée centrée
- ACS 17 ACC LY 655, valide jusqu'au 20.06.2022
- NF_375-M1-20-2

variantes

- Mitigeur de lavabo 70, avec tirette et vidage
  - ACS 17 ACC LY 655, valide jusqu'au 20.06.2022

chromé — 31730000 — 100,00



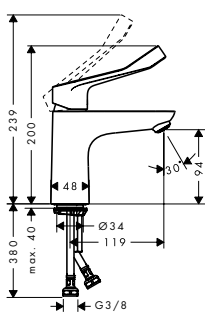

Focus Care 100 CH3 CoolStart Mitigeur de lavabo avec poignée extra longue

chromé — 31917000 — 150,00

- ComfortZone 100
- avec poignée extra longue
- Longueur 119 mm
- jet laminaire
- débit sous 3 bars: 5 l/min
- cartouche céramique
- limiteur de température réglable
- convient au chauffe-eau instantané
- E00, CH3, A3, U3
- CoolStart : démarrage en eau froide en position de poignée centrée
- ACS 17 ACC LY 655, valide jusqu'au 20.06.2022
- NF_375-M1-20-2

Les mesures des schémas techniques sont en mm.

Les spécifications techniques et les unités de mesure peuvent être sujets à des changements.

Mitigeurs CoolStart Novus

	Finition	N° article	Euro h. t.



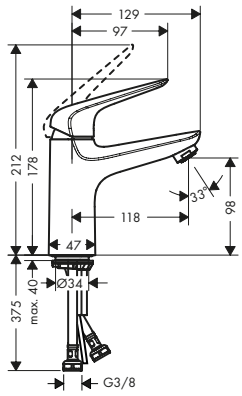

Mitigeur de lavabo 100 CoolStart, bonde Push-Open

chromé — 71032000 — 124,00

- comprenant : mitigeur de lavabo, garniture de vidage
- ComfortZone 100
- Longueur 118 mm
- jet normal
- débit sous 3 bars: 5 l/ min
- cartouche céramique
- limiteur de température réglable
- convient au chauffe-eau instantané
- bonde Push-Open 1 ¼
- matériau de la garniture de vidage: synthétique
- E00, CH3, A3, U3
- CoolStart : démarrage en eau froide en position de poignée centrée
- ACS 17 ACC LY 602, valide jusqu'au 10.10.2022
- NF_375-M1-20-2



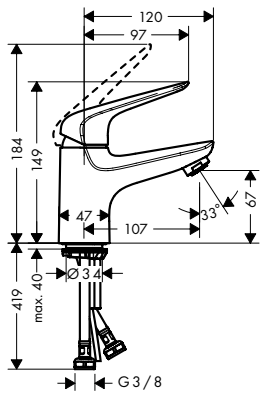

Mitigeur de lavabo 70 CoolStart , bonde Push-Open

chromé — 71022000 — 103,00

- comprenant : mitigeur de lavabo, garniture de vidage
- ComfortZone 70
- Longueur 107 mm
- jet normal
- débit sous 3 bars: 5 l/ min
- cartouche céramique
- limiteur de température réglable
- convient au chauffe-eau instantané
- bonde Push-Open 1 ¼
- matériau de la garniture de vidage: synthétique
- E00, CH3, A3, U3
- CoolStart : démarrage en eau froide en position de poignée centrée
- ACS 17 ACC LY 602, valide jusqu'au 10.10.2022
- NF_375-M1-20-2

Mitigeurs CoolStart Logis



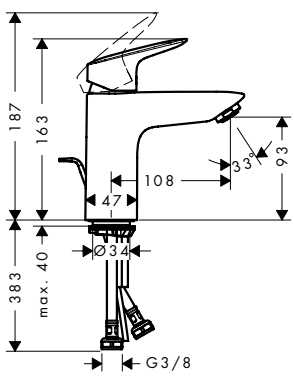

Mitigeur de lavabo 100 CH3 CoolStart avec tirette et vidage synthétique

chromé — 71102000 — 101,00

- comprenant : mitigeur de lavabo, garniture de vidage
- ComfortZone 100
- Longueur 108 mm
- jet normal
- débit sous 3 bars: 5 l/ min
- cartouche céramique
- limiteur de température réglable
- convient au chauffe-eau instantané
- garniture de vidage 1 ¼"
- matériau de la garniture de vidage: synthétique
- E00, CH3, A3, U3
- CoolStart : démarrage en eau froide en position de poignée centrée
- ACS 17 ACC LY 655, valide jusqu'au 20.06.2022
- NF_375-M1-20-2

Les mesures des schémas techniques sont en mm.

Les spécifications techniques et les unités de mesure peuvent être sujets à des changements.

	Finition	N° article	Euro h. t.



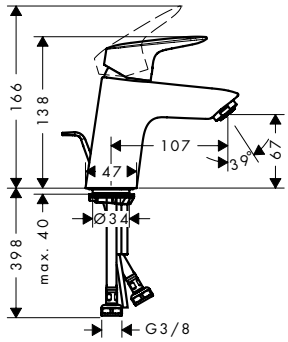

Mitigeur de lavabo 70 CH3 CoolStart, avec tirette et vidage synthétique

chromé — 71072000 — 80,00

Air Power · Eco Smart · Comfort Zone · Cool Start

- comprenant : mitigeur de lavabo, garniture de vidage
- ComfortZone 70
- Longueur 107 mm
- jet normal
- débit sous 3 bars: 5 l/min
- cartouche céramique
- limiteur de température réglable
- convient au chauffe-eau instantané
- garniture de vidage 1 ¼"
- matériau de la garniture de vidage: synthétique
- E00, CH3, A3, U3
- CoolStart : démarrage en eau froide en position de poignée centrée
- ACS 17 ACC LY 655, valide jusqu'au 20.06.2022
- NF_375-M1-20-2

Lavabo - Focus Care



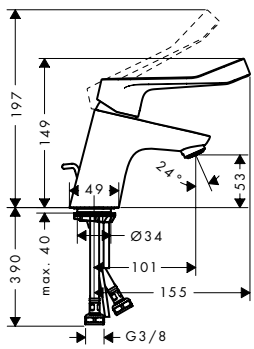

Mitigeur de lavabo 70 Care avec poignée extra longue, avec tirette et vidage

chromé — 31910000 — 123,00

Eco Smart · Comfort Zone

- comprenant : mitigeur de lavabo, garniture de vidage
- ComfortZone 70
- avec poignée extra longue
- Longueur 101 mm
- jet laminaire
- débit sous 3 bars: 5 l/min
- cartouche céramique
- limiteur de température réglable
- convient au chauffe-eau instantané
- garniture de vidage 1 ¼"
- matériau de la garniture de vidage: métallique
- ACS 17 ACC LY 655, valide jusqu'au 20.06.2022
- NF_375-M1-20-2

variantes

- Mitigeur de lavabo 70 Care avec poignée extra longue sans tirette ni vidage
  - ACS 17 ACC LY 655, valide jusqu'au 20.06.2022

chromé — 31914000 — 120,00

Les mesures des schémas techniques sont en mm.

Les spécifications techniques et les unités de mesure peuvent être sujets à des changements.

	Finition	N° article	Euro h. t.



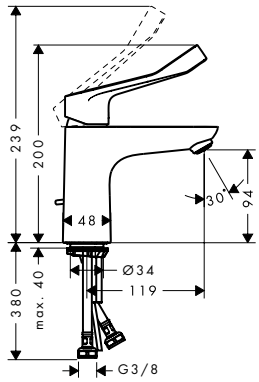

Focus Care 100 Mitigeur de lavabo avec poignée extra longue

chromé | 31911000 | 150,00

- comprenant : mitigeur de lavabo, garniture de vidage
- ComfortZone 100
- avec poignée extra longue
- Longueur 119 mm
- jet laminaire
- débit sous 3 bars: 5 l/ min
- cartouche céramique
- limiteur de température réglable
- convient au chauffe-eau instantané
- garniture de vidage 1 ¼"
- matériau de la garniture de vidage: métallique
- E00, CH2, A3, U3
- ACS 17 ACC LY 655, valide jusqu'au 20.06.2022
- NF_375-M1-20-2

variantes

- Focus Care 100 Mitigeur lavabo sans tirette ni vidage avec poignée extra longue
  - ACS 17 ACC LY 655, valide jusqu'au 20.06.2022

chromé | 31915000 | 147,00



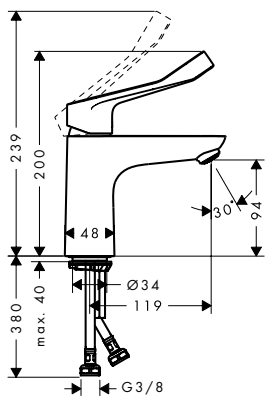

Focus Care 100 CH3 CoolStart Mitigeur de lavabo avec poignée extra longue

chromé | 31917000 | 150,00

- ComfortZone 100
- avec poignée extra longue
- Longueur 119 mm
- jet laminaire
- débit sous 3 bars: 5 l/ min
- cartouche céramique
- limiteur de température réglable
- convient au chauffe-eau instantané
- E00, CH3, A3, U3
- CoolStart : démarrage en eau froide en position de poignée centrée
- ACS 17 ACC LY 655, valide jusqu'au 20.06.2022
- NF_375-M1-20-2



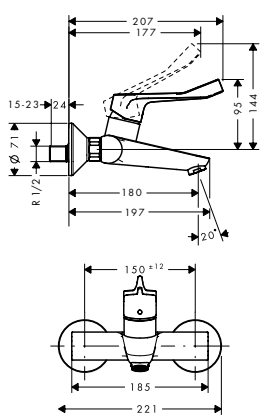

Focus Care Mitigeur de lavabo mural avec poignée extra longue

chromé | 31913000 | 155,00

- avec poignée extra longue
- Longueur 180 mm
- entraxe: 150 mm ± 12 mm
- jet laminaire
- débit sous 3 bars: 5 l/ min
- cartouche céramique
- limiteur de température réglable
- avec silencieux
- convient au chauffe-eau instantané
- ACS 17 ACC LY 154, valide jusqu'au 05.05.2021

Les mesures des schémas techniques sont en mm.

Les spécifications techniques et les unités de mesure peuvent être sujets à des changements.

Douche - Focus Care



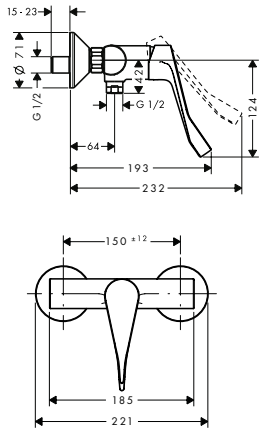

	Finition	N° article	Euro h. t.
Focus Care Mitigeur de douche avec poignée extra longue · avec poignée extra longue · 1 sortie = 1 fonction · type de raccordement: raccords S · entraxe: 150 mm ± 12 mm · débit sous 3 bars: 22 l/min · cartouche céramique · limiteur de température réglable · clapet anti-retour · avec silencieux · E1, C1, A2, U3 · ACS 17 ACC LY 154, valide jusqu'au 05.05.2021 · NF_375-M1-20-2	chromé	31916000	128,00

Lavabo - Novus Care



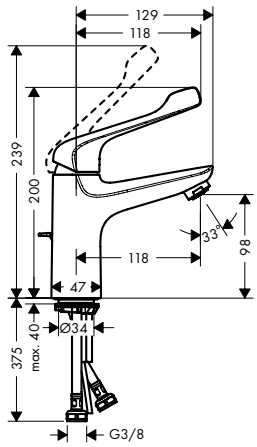

	Finition	N° article	Euro h. t.
Mitigeur de lavabo 100 Care avec poignée extra longue avec tirette et vidage · comprenant : mitigeur de lavabo, garniture de vidage · ComfortZone 100 · avec poignée extra longue · Longueur 118 mm · jet normal · débit sous 3 bars: 5 l/min · cartouche céramique · limiteur de température réglable · convient au chauffe-eau instantané · garniture de vidage 1 ¼" · matériau de la garniture de vidage: métallique · ACS 17 ACC LY 602, valide jusqu'au 10.10.2022	chromé	71921000	135,00

Douche - Novus Care



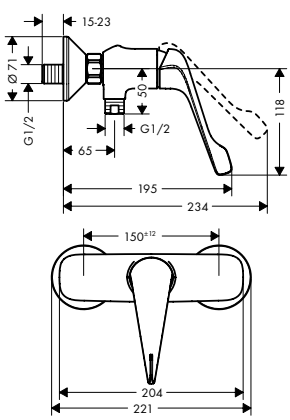

	Finition	N° article	Euro h. t.
Mitigeur douche Care avec poignée extra longue · avec poignée extra longue · 1 sortie = 1 fonction · type de raccordement: raccords S · entraxe: 150 mm ± 12 mm · cartouche céramique · limiteur de température réglable · clapet anti-retour · avec silencieux · ACS 17 ACC LY 738, valide jusqu'au 26.12.2022	chromé	71926000	118,00

Les mesures des schémas techniques sont en mm.

Les spécifications techniques et les unités de mesure peuvent être sujets à des changements.

Ecostat Comfort Care

	Finition	N° article	Euro h. t.
Comfort Care Thermostatique bain/ douche · avec poignée extra longue · Longueur 172 mm - 177 mm · 2 sorties = 2 fonctions · entraxe: 150 mm ± 12 mm · débit du bec déverseur sous 3 bars: 23 l/ min · débit de la douchette sous 3 bars: 15 l/ min · cartouche thermostatique SMTC, robinet d'arrêt/inverseur · pression minimum en fonctionnement: 1 bar · pression maximum en fonctionnement: 10 bars · butée de confort à 40° C · limiteur de température réglable · clapet anti-retour intégré · avec silencieux · matériau des poignées: métallique · type de raccordement: raccords S · E3/1, C3, A2, U3 · filtre inclus · ACS 19 ACC NY 085, valide jusqu'au 15.05.2024 · NF_375-M1-20-2	chromé	13115000	297,00



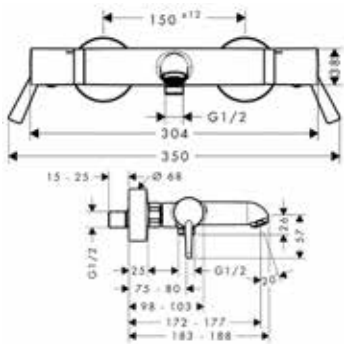

Comfort Care Thermostatique douche · avec poignée extra longue · 1 sortie = 1 fonction · entraxe: 150 mm ± 12 mm · Débit du raccordement de la douchette sous 3 bar: 17 l/ min · cartouche thermostatique SMTC, mécanisme céramique 180° · butée de confort à 40° C · limiteur de température réglable · clapet anti-retour intégré · avec silencieux · matériau des poignées: métallique · type de raccordement: raccords S · E1, C3, A3, U3 · filtre inclus · ACS 19 ACC LY 061, valide jusqu'au 06.03.2024 · NF_375-M1-20-2	chromé	13117000	236,00



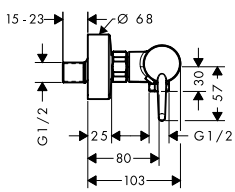

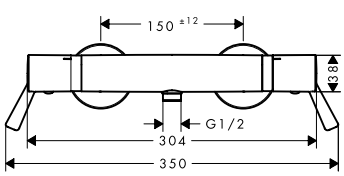

Les mesures des schémas techniques sont en mm.

Les spécifications techniques et les unités de mesure peuvent être sujets à des changements.

Sets de douche Unica Comfort



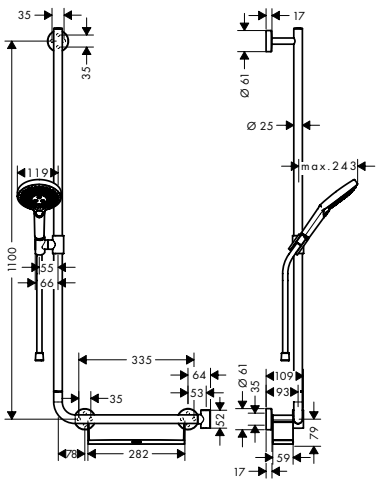

	Finition	N° article	Euro h. t.
Set de douche 120 3jet avec barre Unica'Comfort 110 cm et poignée d'appui à droite	chromé blanc/chromé	26324000 26324400	370,00 370,00

Select · Air Power · Quick Clean · XXL Performance

- comprenant : douchette, barre de douche, tablette, flexible de douche, curseur
- dimension: 125 mm
- jet RainAir, jet Rain, jet Whirl
- Tablette synthétique, finition blanche
- Tablette démontable pour le nettoyage
- changement de jet via le bouton Select
- écrou tournant côté douchette évitant la torsion du flexible
- le support de douche peut être retiré
- Angle d'inclinaison du curseur 90°, pivote de gauche à droite et de haut en bas
- curseur métallique
- débit: 15 l/ min sous 3 bars de pression
- barre de 25 mm de large
- supports muraux métalliques

comprenant

- Douchette à main 120 3jet (# 26530XXX)
  - ACS 18 ACC LY 872, valide jusqu'au 07.02.2024
  - NF_375-M1-20-2
- Barre de douche Comfort 110 cm avec poignée à droite, sans flexible (# 26403400)
- Flexible de douche 1,60 m (# 28276XXX)
  - ACS 18 ACC NY 083, valide jusqu'au 26.03.2023
  - NF_375-M1-20-2

autres dimensions

· Set de douche 120 3jet avec barre Unica'Comfort110 cm et poignée d'appui à gauche	chromé blanc/chromé	26326000 26326400	370,00 370,00

Version économie d'eau:

· Ensemble de douche 120 3jet EcoSmart 9 l/ min avec barre Unica'Comfort 110 cm et poignée d'appui à droite	chromé blanc/chromé	26325000 26325400	378,00 378,00

Options:

· Repose-pied Comfort	chromé	26329000	142,00



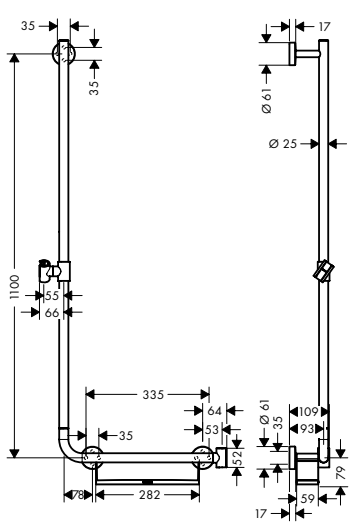

Barre de douche Comfort 110 cm avec poignée à droite, sans flexible	blanc/chromé	26403400	275,00

- comprenant : barre de douche, tablette, curseur
- réglable en hauteur
- le support de douche peut être retiré
- Angle d'inclinaison du curseur 90°, pivote de gauche à droite et de haut en bas
- étagère: Tablette synthétique, finition blanche, Tablette démontable pour le nettoyage
- barre de 25 mm de large
- curseur métallique
- supports muraux métalliques

variantes

· Barre de douche Comfort 110 cm avec poignée à gauche, sans flexible	blanc/chromé	26404400	275,00

Options:

· Repose-pied Comfort	chromé	26329000	142,00

Les mesures des schémas techniques sont en mm.

Les spécifications techniques et les unités de mesure peuvent être sujets à des changements.

	Finition	N° article	Euro h. t.



Set de douche 120 3jet avec barre Unica'Comfort110 cm et poignée d'appui à gauche

chromé	26326000	370,00
blanc/chromé	26326400	370,00

Select · Air Power · Quick Clean · XXL Performance

- comprenant : douchette, barre de douche, tablette, flexible de douche, curseur
- dimension: 125 mm
- jet RainAir, jet Rain, jet Whirl
- Tablette synthétique, finition blanche
- Tablette démontable pour le nettoyage
- changement de jet via le bouton Select
- écrou tournant côté douchette évitant la torsion du flexible
- le support de douche peut être retiré
- Angle d'inclinaison du curseur 90°, pivote de gauche à droite et de haut en bas
- curseur métallique
- débit: 15 l/ min sous 3 bars de pression
- barre de 25 mm de large
- supports muraux métalliques

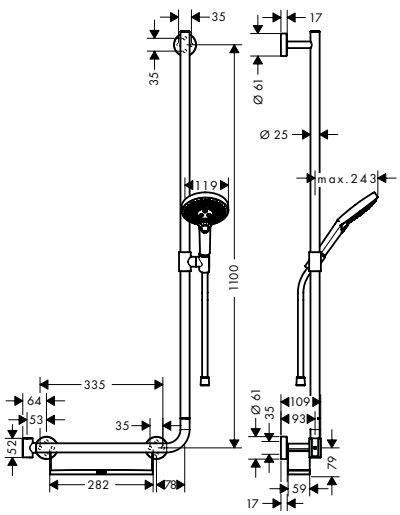

comprenant

- Barre de douche Comfort 110 cm avec poignée à gauche, sans flexible (# 26404400)
- Douchette à main 120 3jet (# 26530XXX)
  - ACS 18 ACC LY 872, valide jusqu'au 07.02.2024
  - NF_375-M1-20-2
- Flexible de douche 1,60 m (# 28276XXX)
  - ACS 18 ACC NY 083, valide jusqu'au 26.03.2023
  - NF_375-M1-20-2

autres dimensions

· Set de douche 120 3jet avec barre Unica'Comfort 110 cm et poignée d'appui à droite	chromé	26324000	370,00
	blanc/chromé	26324400	370,00

Version économie d'eau:

· Ensemble de douche 120 3jet EcoSmart 9 l/ min avec barre Unica'Comfort 110 cm et poignée d'appui à gauche	chromé	26327000	378,00
	blanc/chromé	26327400	378,00

Options:

· Repose-pied Comfort	chromé	26329000	142,00



Barre de douche Comfort 110 cm avec poignée à gauche, sans flexible

blanc/chromé	26404400	275,00

- comprenant : barre de douche, tablette, curseur
- réglable en hauteur
- le support de douche peut être retiré
- Angle d'inclinaison du curseur 90°, pivote de gauche à droite et de haut en bas
- étagère: Tablette démontable pour le nettoyage
- barre de 25 mm de large
- curseur métallique
- curseur avec blocage
- supports muraux métalliques

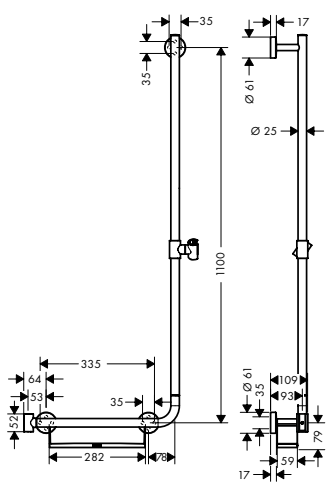

variantes

· Barre de douche Comfort 110 cm avec poignée à droite, sans flexible	blanc/chromé	26403400	275,00

Options:

· Repose-pied Comfort	chromé	26329000	142,00

Les mesures des schémas techniques sont en mm.

Les spécifications techniques et les unités de mesure peuvent être sujets à des changements.

	Finition	N° article	Euro h. t.



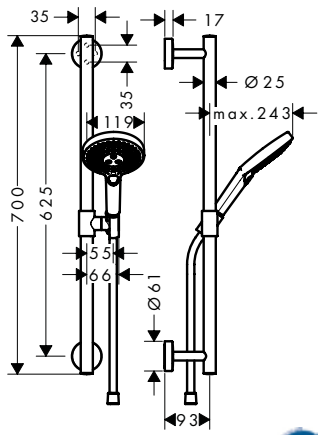

Set de douche 120 3jet avec barre Unica'Comfort 65 cm

chromé 26320000 275,00
blanc/chromé 26320400 275,00

Select · Air Power · Quick Clean · XXL Performance

- comprenant : douchette, barre de douche, flexible de douche, curseur
- dimension: 125 mm
- jet Rain, jet RainAir, jet Whirl
- changement de jet via le bouton Select
- écrou tournant côté douchette évitant la torsion du flexible
- Angle d'inclinaison du curseur 90°, pivote de gauche à droite et de haut en bas
- curseur métallique
- débit: 15 l/ min sous 3 bars de pression
- barre de 25 mm de large
- supports muraux métalliques

comprenant

- Douchette à main 120 3jet (# 26530XXX)
  - ACS 18 ACC LY 872, valide jusqu'au 07.02.2024
  - NF_375-M1-20-2
- Barre de douche 65 cm (# 26401000)
- Flexible de douche 1,60 m (# 28276XXX)
  - ACS 18 ACC NY 083, valide jusqu'au 26.03.2023
  - NF_375-M1-20-2

autres dimensions

· Ensemble de douche 120 3jet avec barre de douche 90 cm	chromé blanc/chromé	26322000 26322400	284,00 284,00
· Ensemble de douche 120 3jet EcoSmart avec barre de douche 90 cm	chromé blanc/chromé	26323000 26323400	292,00 292,00

Version économie d'eau:

· Ensemble de douche 120 3jet EcoSmart 9 l/ min avec barre de douche 65 cm	chromé blanc/chromé	26321000 26321400	284,00 284,00

Options:

· Poignée d'appui Comfort avec tablette et support de douchette	blanc/chromé	26328400	133,00
· Repose-pied Comfort	chromé	26329000	142,00



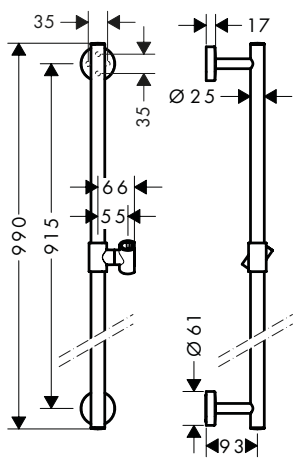

Barre de douche Comfort 90 cm sans flexible

chromé 26402000 185,00

- comprenant : barre de douche, curseur
- réglable en hauteur
- Angle d'inclinaison du curseur 90°, pivote de gauche à droite et de haut en bas
- barre de 25 mm de large
- curseur métallique
- supports muraux métalliques

autres dimensions

· Barre de douche 65 cm	chromé	26401000	176,00

Options:

· Poignée d'appui Comfort avec tablette et support de douchette	blanc/chromé	26328400	133,00
· Repose-pied Comfort	chromé	26329000	142,00

Les mesures des schémas techniques sont en mm.

Les spécifications techniques et les unités de mesure peuvent être sujets à des changements.

Poignée d'appui Unica Comfort



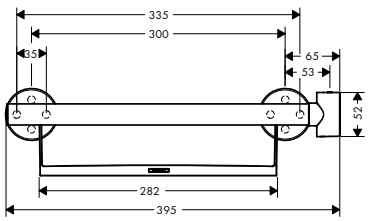

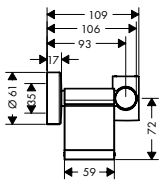

	Finition	N° article	Euro h. t.
Poignée d'appui Comfort avec tablette et support de douchette · comprenant : Poignée d'appui, tablette, support de douche · le support de douche peut être installé des 2 côtés · le support de douche peut être retiré · Tablette synthétique, finition blanche · Tablette démontable pour le nettoyage · support fixe · pour les flexibles avec écrou conique · diamètre de la barre: 25 mm	blanc/chromé	26328400	133,00
Options:			
· Repose-pied Comfort	chromé	26329000	142,00

Repose-pied Unica Comfort



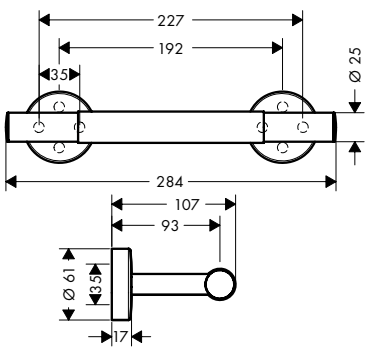

	Finition	N° article	Euro h. t.
Repose-pied Comfort · repose-pieds antidérapant	chromé	26329000	142,00

Les mesures des schémas techniques sont en mm.

Les spécifications techniques et les unités de mesure peuvent être sujets à des changements.

Accessoires



Rainfinity	Page 444		Logis	Page 444	
Unica Comfort Accessories	Page 446		Logis Universal	Page 447	
RainScent	Page 450				

Rainfinity

	Finition	N° article	Euro h. t.
Tablette 500 · surface de la tablette -000 = verre miroir, -700 = noir graphite satiné · tablette en verre sécurit · matériau: métallique · montage mural · longueur: 500 mm	chromé blanc mat	26844000 26844700	267,00 347,00



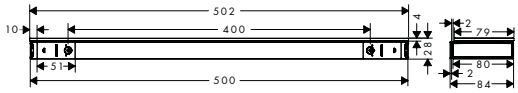

Logis



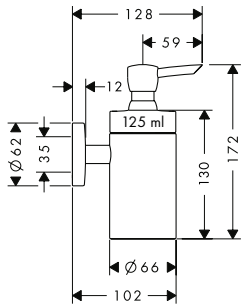

Distributeur de savon liquide · montage mural · matériau: laiton, cristal · capacité de remplissage: 125 ml · dosage: 1,5 ml · matériau de la fixation: métallique	chromé nickel brossé	40514000 40514820	114,00 171,00



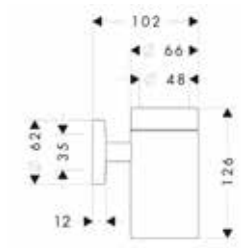

Porte-verre · matériau: laiton, cristal · montage mural · matériau de la fixation: métallique	chromé nickel brossé	40518000 40518820	73,00 106,00



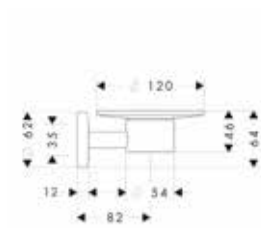

Porte-savon · matériau: laiton, cristal · montage mural · matériau de la fixation: métallique	chromé nickel brossé	40515000 40515820	73,00 106,00



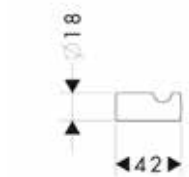

Crochet porte-serviette · matériau: laiton · montage mural · matériau de la fixation: métallique	chromé nickel brossé	40511000 40511820	20,00 28,00





Barre porte-serviette double · matériau: laiton · montage mural · matériau de la fixation: métallique · longueur: 445 mm · orientable	chromé nickel brossé	40512000 40512820	86,00 128,00

Les mesures des schémas techniques sont en mm.

Les spécifications techniques et les unités de mesure peuvent être sujets à des changements.

	Finition	N° article	Euro h. t.
Poignée d'appui · distance de percement 300 mm · matériau: laiton · montage mural · matériau de la fixation: métallique · longueur: 466 mm	chromé nickel brossé	40513000 40513820	86,00 128,00
Porte-serviette · distance de percement 600 mm · matériau: laiton · montage mural · matériau de la fixation: métallique · longueur: 763 mm	chromé nickel brossé	40516000 40516820	101,00 149,00
Porte-papier WC · matériau: laiton · montage mural · matériau de la fixation: métallique	chromé nickel brossé	40523000 40523820	73,00 108,00
Porte-papier WC · matériau: laiton · montage mural · matériau de la fixation: métallique	chromé nickel brossé	40526000 40526820	59,00 86,00
Porte-brosse WC pour montage mural · matériau de la fixation: métallique · matériau: laiton, cristal · montage mural	chromé nickel brossé	40522000 40522820	128,00 193,00
Options: · Brosse de toilette · Brosse de toilette	noir blanc	40068000 40088000	18,00 18,00
Réserve porte-papier · matériau: laiton · montage mural · pour rouleaux de papier toilettes	chromé nickel brossé	40517000 40517820	59,00 86,00

Les mesures des schémas techniques sont en mm.

Les spécifications techniques et les unités de mesure peuvent être sujets à des changements.

		Finition	N° article	Euro h. t.
 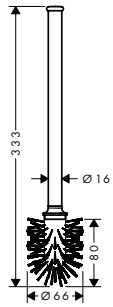	Brosse de toilette avec manche	chromé	40089000	52,00
 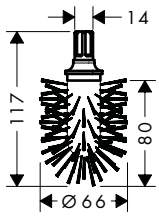	Brosse de toilette	blanc	40088000	18,00
 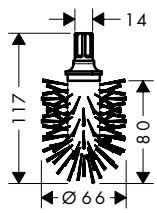	Brosse de toilette	noir	40068000	18,00

Poignée d'appui Unica Comfort


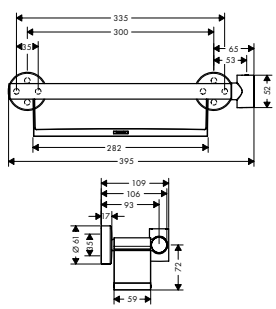

Poignée d'appui Comfort avec tablette et support de douchette · comprenant : Poignée d'appui, tablette, support de douche · le support de douche peut être installé des 2 côtés · le support de douche peut être retiré · Tablette synthétique, finition blanche · Tablette démontable pour le nettoyage · support fixe · pour les flexibles avec écrou conique · diamètre de la barre: 25 mm	blanc/chromé	26328400	133,00
Options: · Repose-pied Comfort	chromé	26329000	142,00

Repose-pied Unica Comfort


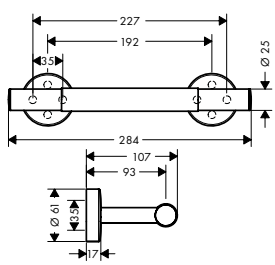

Repose-pied Comfort · repose-pieds antidérapant	chromé	26329000	142,00

Les mesures des schémas techniques sont en mm.

Les spécifications techniques et les unités de mesure peuvent être sujets à des changements.

Logis Universal Accessoires

	Finition	N° article	Euro h. t.
Distributeur de savon liquide · montage mural · matériau: laiton, verre · capacité de remplissage: 200 ml · dosage: 2 ml · matériau de la fixation: métallique	chromé	41714000	37,00
Porte-verre · matériau: laiton, verre · montage mural · matériau de la fixation: métallique	chromé	41718000	27,00
Porte-savon · matériau: laiton, verre · montage mural · matériau de la fixation: métallique	chromé	41715000	27,00
Porte-savon panier d'angle · peut être également utilisé comme tablette · matériau: laiton · montage mural · matériau de la fixation: métallique	chromé	41710000	27,00
Poignée d'appui · distance de percement 300 mm · matériau: laiton · montage mural · matériau de la fixation: métallique · longueur: 345 mm	chromé	41713000	42,00
Porte-serviette · distance de percement 600 mm · matériau: laiton · montage mural · matériau de la fixation: métallique · longueur: 644 mm	chromé	41716000	42,00

Les mesures des schémas techniques sont en mm.

Les spécifications techniques et les unités de mesure peuvent être sujets à des changements.

	Finition	N° article	Euro h. t.
Porte-serviette multi-barres · matériau de la fixation: métallique · matériau: laiton · montage mural · longueur: 600 mm	chromé	41720000	74,00
Double barre porte-serviette · distance de percement 600 mm · matériau: laiton · montage mural · matériau de la fixation: métallique · longueur: 644 mm	chromé	41712000	54,00
Anneau porte-serviette · matériau de la fixation: métallique · matériau: laiton · montage mural	chromé	41724000	27,00
Crochet porte-serviette · matériau: laiton · montage mural · matériau de la fixation: métallique	chromé	41711000	8,00
Double crochet porte-serviette · matériau: laiton · montage mural · matériau de la fixation: métallique	chromé	41725000	15,00
Porte-papier WC · matériau: laiton · montage mural · matériau de la fixation: métallique	chromé	41723000	37,00

Les mesures des schémas techniques sont en mm.

Les spécifications techniques et les unités de mesure peuvent être sujets à des changements.

	Finition	N° article	Euro h. t.
Porte-papier WC · matériau: laiton · montage mural · matériau de la fixation: métallique	chromé	41726000	27,00
Réserve porte-papier · matériau: laiton · montage mural · pour 2 rouleaux de papier toilettes	chromé	41717000	27,00
Porte-brosse WC pour montage mural · matériau de la fixation: métallique · matériau: laiton, verre · montage mural	chromé	41722000	37,00
Options: · Brosse de toilette avec manche	chromé	93286000	28,00
Miroir grossissant · inclinable · matériau: métallique · montage mural · agrandissement: grossissement x 3 · orientable	chromé	73561000	63,00
Accessoires de bain 5 en 1 · comprenant : tablette porte-serviettes, porte-papier WC, brosse wc, double porte-serviettes	chromé	41728000	192,00
comprenant · Porte-serviette multi-barres (# 41720000) · Porte-serviette (# 41716000) · Double crochet porte-serviette (# 41725000) · Porte-brosse WC pour montage mural (# 41722000) · Porte-papier WC (# 41723000)			

Les mesures des schémas techniques sont en mm.

Les spécifications techniques et les unités de mesure peuvent être sujets à des changements.

		Finition	N° article	Euro h. t.
	Accessoires de bain 3 en 1 · comprenant : Barre porte-serviettes double, porte-papier WC, brosse wc **comprenant** · Double barre porte-serviette (# 41712000) · Porte-papier WC (# 41723000) · Porte-brosse WC pour montage mural (# 41722000)	chromé	41727000	113,00

RainScent

 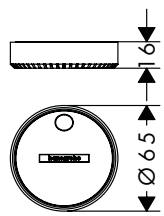	Kit de démarrage · comprenant : 2 tablettes romarin/citron + lavande · par une légère pression, le couvercle s'incline pour insérer la tablette · convient à des pastilles rondes d'un diamètre de 35 mm et d'une épaisseur de 12 mm · ouverture et débit d'écoulement pour l'entrée et la sortie d'eau au fond · associer les parfums aux scénarios RainTunes bonjour / loisirs et bonne nuit / détente · développement optimal du parfum · protection complète pour les tablettes de douche · le boîtier va au lave-vaisselle · le design convient aux RainButtons hansgrohe · matériau: synthétique · convient à la douche	blanc mat	21140700	11,00

Les mesures des schémas techniques sont en mm.

Les spécifications techniques et les unités de mesure peuvent être sujets à des changements.

Vidages



Vidages pour baignoire	Page 452		Vidages pour douche	Page 457	
Bondes pour lavabo	Page 458		Siphons	Page 458	
Accessoires	Page 460				

Vidages pour baignoire avec bec déverseur

	Finition	N° article	Euro h. t.
 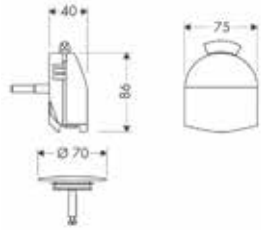			
Exafill Set Complet de vidage pour baignoire standard et spéciale · E2, C0, A., U3 · comprenant : protection, bouchon de sécurité · convient à des baignoires standards et spéciales · jet mousseur triple · mousseur orientable de 20° · débit 38 l/min · ACS 18 ACC LY 335, valide jusqu'au 12.07.2023 · NF_375-M1-20-2	chromé	58127000	165,00
A compléter avec: · **Exafill** Corps d'encastrement Bec déverseur pour baignoire standard · ACS 19 ACC LY 727, valide jusqu'au 25.11.2024		58125180	107,00
· **Exafill** Corps d'encastrement Bec déverseur spécial grande baignoire · ACS 19 ACC LY 727, valide jusqu'au 25.11.2024		58126180	152,00
Options: · Gaine de raccordement 3/4" 800 mm · ACS 17 ACC NY 117, valide jusqu'au 31.03.2022		58192000	110,00
 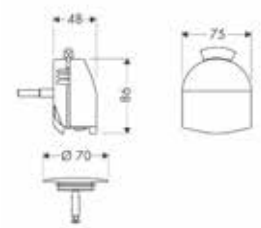			
Exafill Set Complet de vidage pour baignoire · E2, C0, A., U3 · comprenant : protection, bouchon de sécurité · convient à des baignoires standards et spéciales, **pour baignoires avec trop-plein situé dans un creux** · jet mousseur triple · mousseur orientable de 20° · débit 38 l/min · ACS 18 ACC LY 335, valide jusqu'au 12.07.2023 · NF_375-M1-20-2	chromé	58128000	226,00
A compléter avec: · **Exafill** Corps d'encastrement Bec déverseur pour baignoire standard · ACS 19 ACC LY 727, valide jusqu'au 25.11.2024		58125180	107,00
· **Exafill** Corps d'encastrement Bec déverseur spécial grande baignoire · ACS 19 ACC LY 727, valide jusqu'au 25.11.2024		58126180	152,00
Options: · Gaine de raccordement 3/4" 800 mm · ACS 17 ACC NY 117, valide jusqu'au 31.03.2022		58192000	110,00

Les mesures des schémas techniques sont en mm.

Les spécifications techniques et les unités de mesure peuvent être sujets à des changements.

	Finition	N° article	Euro h. t.
 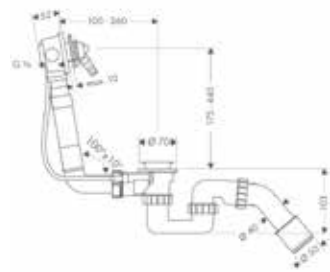		58125180	107,00

Exafill Corps d'encastrement Bec déverseur pour baignoire standard

- comprenant : corps d'encastrement, siphon de baignoire
- pour baignoires standards
- longueur du câble Bowden 520 mm
- raccordement en eau du flexible d'alimentation à gauche et à droite 3/4
- ACS 19 ACC LY 727, valide jusqu'au 25.11.2024

Options:

- Gaine de raccordement 3/4" 800 mm — 58192000 — 110,00
  - ACS 17 ACC NY 117, valide jusqu'au 31.03.2022

 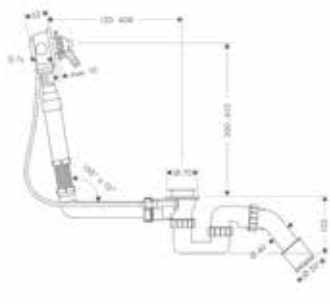		58126180	152,00

Exafill Corps d'encastrement Bec déverseur spécial grande baignoire

- comprenant : corps d'encastrement, siphon de baignoire
- pour baignoires spéciales, pour baignoires avec bord oblique
- longueur du câble Bowden 780 mm
- raccordement en eau du flexible d'alimentation à gauche et à droite 3/4
- ACS 19 ACC LY 727, valide jusqu'au 25.11.2024

Options:

- Gaine de raccordement 3/4" 800 mm — 58192000 — 110,00
  - ACS 17 ACC NY 117, valide jusqu'au 31.03.2022

 	chromé	58123000	268,00

Exafill Ensemble complet Bec déverseur

- comprenant : siphon de baignoire, corps d'encastrement, set de finition
- pour baignoires standards
- longueur du câble Bowden 520 mm
- raccordement en eau du flexible d'alimentation à gauche et à droite 3/4
- bec avec 3 mousseurs orientables de 20°
- ACS 19 ACC LY 727, valide jusqu'au 25.11.2024

comprenant

- **Exafill** Corps d'encastrement Bec déverseur pour baignoire standard (# 58125180)
  - ACS 19 ACC LY 727, valide jusqu'au 25.11.2024
- **Exafill** Set Complet de vidage pour baignoire standard et spéciale (# 58127000)
  - ACS 18 ACC LY 335, valide jusqu'au 12.07.2023
  - NF_375-M1-20-2
- Siphon (# 56373000)

Options:

- Gaine de raccordement 3/4" 800 mm — 58192000 — 110,00
  - ACS 17 ACC NY 117, valide jusqu'au 31.03.2022

Les mesures des schémas techniques sont en mm.

Les spécifications techniques et les unités de mesure peuvent être sujets à des changements.

	Finition	N° article	Euro h. t.
sBox Set de finition square	chromé	28010000	319,00
	bronze brossé	28010140	465,00
	noir chromé brossé	28010340	465,00
	noir mat	28010670	416,00
	blanc mat	28010700	416,00
	aspect doré poli	28010990	465,00



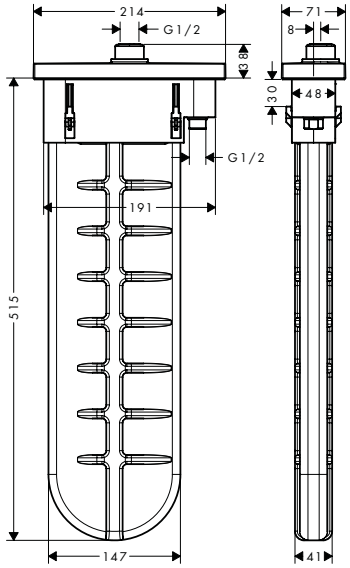

- comprenant : sBox, flexible de douche, rosace
- convient: montage sur bord de baignoire ou montage sur plage de carrelage
- 1 sortie = 1 fonction
- largeur de bord de baignoire d'au moins 100 mm
- plage de serrage: 0 - 30 mm
- type de raccordement: 1/2"
- longueur maximum d'extension de la douchette 1,45 m
- amovible pour l'entretien à tout moment
- avec combinaison de sécurité intégrée EN1717
- ACS 19 ACC NY 189, valide jusqu'au 13.06.2024

variantes

· **sBox** Set de finition oval · ACS 19 ACC NY 189, valide jusqu'au 13.06.2024	chromé	28020000	319,00

A compléter avec:

· **sBox** Corps d'encastrement pour support de douchette sur bord de baignoire ou plage de carrelage · ACS 19 ACC NY 189, valide jusqu'au 13.06.2024		13560180	55,00

Options:

· **sBox** Platine d'installation pour montage sur plage de carrelage		28016000	64,00
· **sBox** 2 équerres de montage pour installation sur plage de carrelage		28021000	161,00
· Adaptateur de raccordement pour Selecta	chromé	28071000	28,00

sBox Set de finition oval

chromé 28020000 319,00



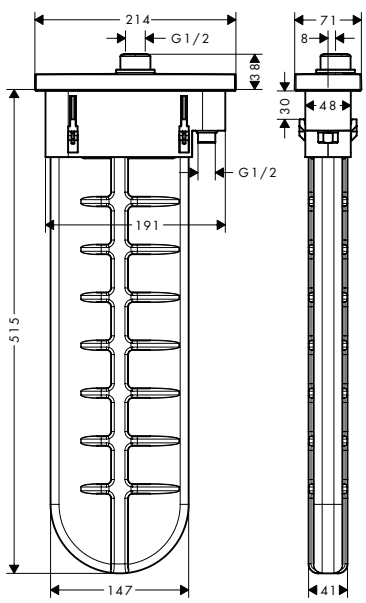

- comprenant : sBox, flexible de douche, rosace
- convient: montage sur bord de baignoire ou montage sur plage de carrelage
- 1 sortie = 1 fonction
- largeur de bord de baignoire d'au moins 100 mm
- plage de serrage: 0 - 30 mm
- type de raccordement: 1/2"
- longueur maximum d'extension de la douchette 1,45 m
- amovible pour l'entretien à tout moment
- avec combinaison de sécurité intégrée EN1717
- ACS 19 ACC NY 189, valide jusqu'au 13.06.2024

variantes

· **sBox** Set de finition square · ACS 19 ACC NY 189, valide jusqu'au 13.06.2024	chromé	28010000	319,00
	bronze brossé	28010140	465,00
	noir chromé brossé	28010340	465,00
	noir mat	28010670	416,00
	blanc mat	28010700	416,00
	aspect doré poli	28010990	465,00

A compléter avec:

· **sBox** Corps d'encastrement pour support de douchette sur bord de baignoire ou plage de carrelage · ACS 19 ACC NY 189, valide jusqu'au 13.06.2024		13560180	55,00

Options:

· **sBox** Platine d'installation pour montage sur plage de carrelage		28016000	64,00
· **sBox** 2 équerres de montage pour installation sur plage de carrelage		28021000	161,00
· Adaptateur de raccordement pour Selecta	chromé	28071000	28,00

Les mesures des schémas techniques sont en mm.

Les spécifications techniques et les unités de mesure peuvent être sujets à des changements.

	Finition	N° article	Euro h. t.
sBox Corps d'encastrement pour support de douchette sur bord de baignoire ou plage de carrelage		13560180	55,00



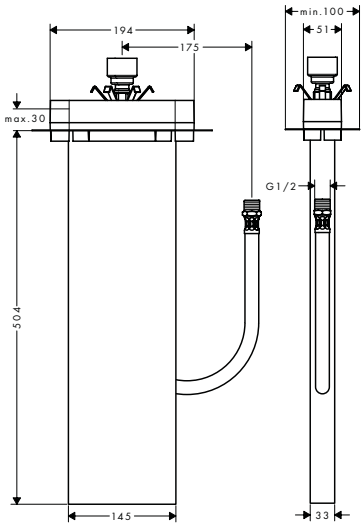

- convient: montage sur bord de baignoire ou montage sur plage de carrelage
- 1 sortie = 1 fonction
- longueur du flexible de raccordement: 600 mm
- largeur de bord de baignoire d'au moins 100 mm
- diamètre de percement sur la baignoire: deux trous de Ø 50/51 mm et raccordement par sciage requis
- plage de serrage: 0 - 30 mm
- type de raccordement: 1/2"
- ACS 19 ACC NY 189, valide jusqu'au 13.06.2024

Options:

· **sBox** Platine d'installation pour montage sur plage de carrelage	28016000	64,00
· **sBox** 2 équerres de montage pour installation sur plage de carrelage	28021000	161,00

---

sBox Platine d'installation pour montage sur plage de carrelage — 28016000 — 64,00



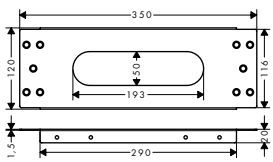

- mesures: 350 x 120 mm

---

sBox 2 équerres de montage pour installation sur plage de carrelage — 28021000 — 161,00



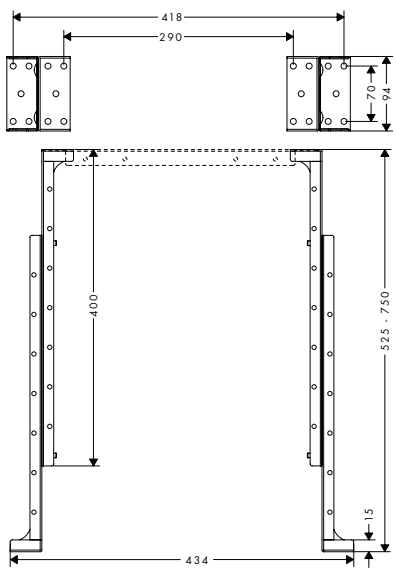

- Hauteur d'installation minimale: 400 mm
- Hauteur de montage maximale: 750 mm
- unité d'emballage: 2 pièces

Les mesures des schémas techniques sont en mm.

Les spécifications techniques et les unités de mesure peuvent être sujets à des changements.

Vidages pour baignoire



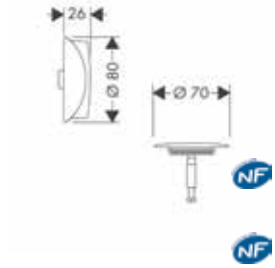

	Finition	N° article	Euro h. t.
Flexaplus Set de finition · comprenant : Poignée tournante, bouchon de sécurité · convient à des baignoires standards et spéciales	chromé	58185000	24,00
	bronze brossé	58185140	37,00
	noir chromé brossé	58185340	37,00
	noir mat	58185670	34,00
	blanc mat	58185700	34,00
	aspect doré poli	58185990	37,00
A compléter avec:			
· **Flexaplus** Corps d'encastrement pour baignoire standard · NF_375-M1-20-2		58140180	56,00
· **Flexaplus** Corps d'encastrement spécial grande baignoire · NF_375-M1-20-2		58141180	80,00



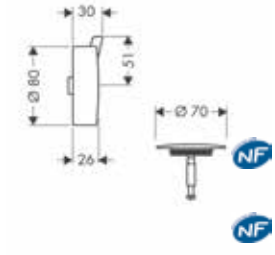

Flexaplus S Set de finition · comprenant : Poignée tournante, bouchon de sécurité · convient à des baignoires standards et spéciales	chromé	58186000	35,00
	nickel brossé	58186820	53,00
A compléter avec:			
· **Flexaplus** Corps d'encastrement pour baignoire standard · NF_375-M1-20-2		58140180	56,00
· **Flexaplus** Corps d'encastrement spécial grande baignoire · NF_375-M1-20-2		58141180	80,00



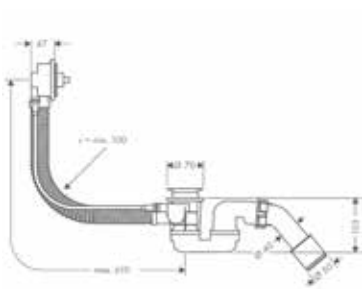

Flexaplus Corps d'encastrement pour baignoire standard — 58140180 — 56,00

- pour baignoires standards
- vis de raccordement PE 1 ½" x 40/50 mm
- longueur du câble Bowden 520 mm
- NF_375-M1-20-2



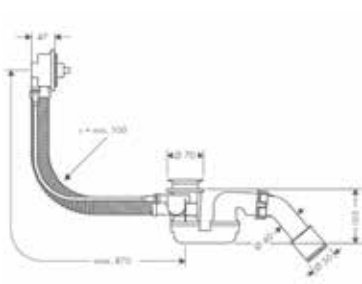

Flexaplus Corps d'encastrement spécial grande baignoire — 58141180 — 80,00

- pour baignoires spéciales
- vis de raccordement PE 1 ½" x 40/50 mm
- longueur du câble Bowden 780 mm
- NF_375-M1-20-2

Les mesures des schémas techniques sont en mm.

Les spécifications techniques et les unités de mesure peuvent être sujets à des changements.

	Finition	N° article	Euro h. t.
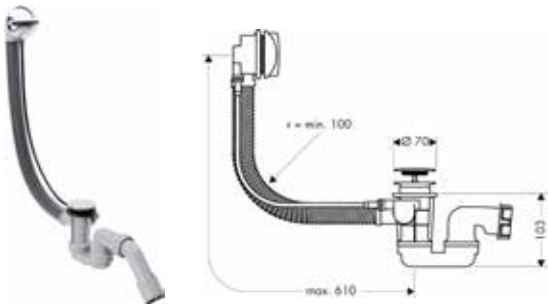 **Flexaplus** Corps d'encastrement set complet pour baignoire standard · pour baignoires standards · vis de raccordement PE 1 ½" x 40/50 mm · longueur du câble Bowden 520 mm · NF_375-M1-20-2	chromé	58142000	71,00
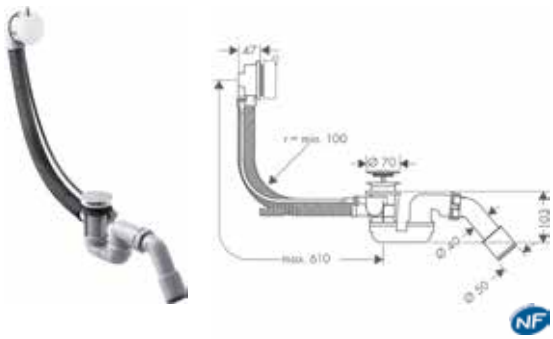 **Flexaplus S** Set Complet de vidage pour baignoire standard · comprenant : corps d'encastrement, set de finition · pour baignoires standards · vis de raccordement PE 1 ½" x 40/50 mm · longueur du câble Bowden 520 mm **comprenant** · **Flexaplus** Corps d'encastrement pour baignoire standard (# 58140180) · NF_375-M1-20-2 · **Flexaplus S** Set de finition (# 58186XXX)	chromé	58150000	85,00

Vidages pour douche

 **Staro** Set Complet de vidage Staro 90 · comprenant : corps d'encastrement, set de finition · convient à receveurs de douche avec trou d'évacuation de Ø 90mm · débit 29 l/ min pour 15 mm de niveau d'eau · vis de raccordement PE 40/50 mm · tube d'évacuation Ø 50 mm · en acier inoxydable · auto-nettoyant · NF_375-M1-20-2	chromé	60056000	61,00
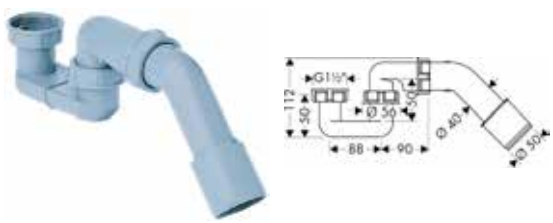 Siphon · vis de raccordement PE 1 ½" x 40/50 mm		56373000	15,00

Les mesures des schémas techniques sont en mm.

Les spécifications techniques et les unités de mesure peuvent être sujets à des changements.

Bondes pour lavabo et bidet

	Finition	N° article	Euro h. t.
 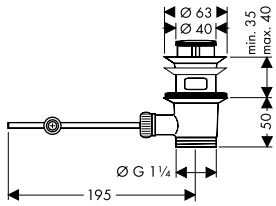	chromé	94139000	71,00

Set Complet de vidage pour mitigeurs de lavabo et bidet

- fonctionne avec une tirette
- pour lavabos et lave-mains avec trop-plein
- laiton
- dimension du raccordement 1 ¼"



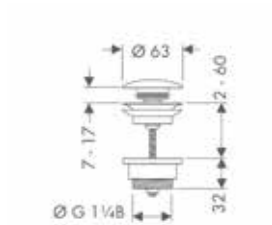

Bonde Push-open

- E2, C0, A., U3
- ouverture et fermeture par pression sur le clapet à recouvrement
- pour lavabos et lave-mains avec trop-plein
- laiton
- dimension du raccordement 1 ¼"
- NF_375-M1-20-2

chromé	50100000	58,00
bronze brossé	50100140	88,00
noir chromé brossé	50100340	88,00
noir mat	50100670	76,00
blanc mat	50100700	76,00
aspect doré poli	50100990	88,00



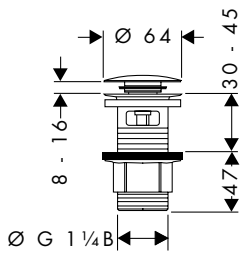

Set Complet de vidage synthétique

- ouverture et fermeture par pression sur le clapet à recouvrement
- pour lavabos et lave-mains avec trop-plein
- matière synthétique renforcée de fibre de verre
- dimension du raccordement 1 ¼"

chromé 50105000 26,00





Set Complet de vidage

- ne ferme pas
- pour lavabos et lave-mains sans trop-plein
- laiton
- dimension du raccordement 1 ¼"

chromé 50001000 39,00

Siphons



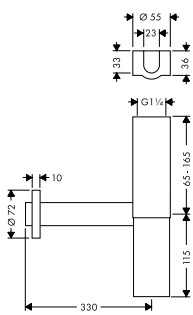

Siphon design Flowstar

- distance d'ajustement de 65-165 mm
- distance du mur 330 mm
- dimension du raccord de sortie: 1 ¼"

chromé 52100000 133,00



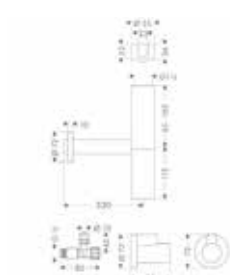

Siphon design Set Flowstar

- comprenant : siphon design, robinet d'arrêt, cache
- distance d'ajustement de 65-165 mm
- distance du mur 330 mm
- dimension du raccord de sortie: 1 ¼"

comprenant
- Siphon design Flowstar (# 52100000)
- Cache (# 13950XXX)

chromé 52120000 202,00

Les mesures des schémas techniques sont en mm.

Les spécifications techniques et les unités de mesure peuvent être sujets à des changements.

	Finition	N° article	Euro h. t.
Siphon design Flowstar S · distance d'ajustement de 60-165 mm · distance du mur 330 mm · dimension du raccord de sortie: 1 ¼" · dimensions du raccord de sortie DN32	chromé	52105000	76,00
	bronze brossé	52105140	116,00
	noir chromé brossé	52105340	116,00
	noir mat	52105670	114,00
	blanc mat	52105700	114,00
	aspect doré poli	52105990	116,00
Cache · pour robinet d'arrêt d'équerre	chromé	13950000	35,00
	bronze brossé	13950140	53,00
	noir mat	13950670	45,00
	blanc mat	13950700	45,00
	aspect doré poli	13950990	53,00
Robinet d'arrêt avec micro filtre G 3/8 · pour protéger les mitigeurs des impuretés, ex. robinetterie électronique · filtre amovible et nettoyable · dimension du raccord de sortie: ½" · dimensions du raccord de sortie ⅜" · 1 pièce	chromé	13904000	29,00
Siphon modèle standard · distance d'ajustement de 35-95 mm · distance du mur 225 mm · dimension du raccord de sortie: 1 ¼"	chromé	52053000	26,00
Siphon pour bidet · distance d'ajustement de 35-95 mm · distance du mur 220 mm · dimension du raccord de sortie: 1 ¼"	chromé	55213000	33,00
Siphon pour modèle standard · distance d'ajustement de 35-85 mm · distance du mur 250 mm · dimension du raccord de sortie: 1 ¼"	chromé	53002000	21,00

Les mesures des schémas techniques sont en mm.

Les spécifications techniques et les unités de mesure peuvent être sujets à des changements.

	Finition	N° article	Euro h. t.
Siphon pour bidet · distance d'ajustement de 30-55 mm · distance du mur 275 mm · dimension du raccord de sortie: 1 ¼"	chromé	55237000	26,00



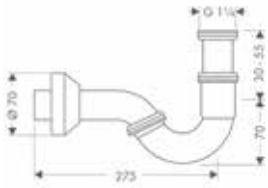

Accessoires

Tube droit · longueur: 500 mm · sans bord · matériau: laiton · dimension du raccordement 1 ¼"	chromé noir mat blanc mat	53493000 53493670 53493700	26,00 31,00 31,00



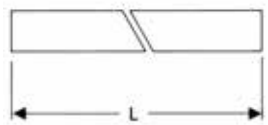

Tube droit avec bord · longueur: 300 mm · avec bord · matériau: laiton · dimension du raccordement 1 ¼"	chromé	53428000	14,00



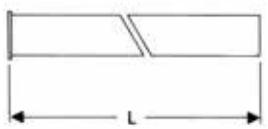

Tube coudé (90°) · sans bord · matériau: laiton · dimension du raccordement 1 ¼"	chromé	53646000	54,00



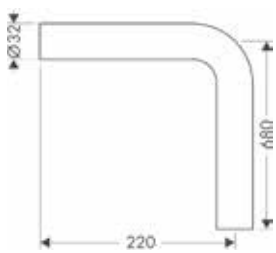

Rosace pour robinet, · matériau: laiton · dimension du raccordement M 1/2" · unité d'emballage: 100 pièces	chromé	06010000	5,00



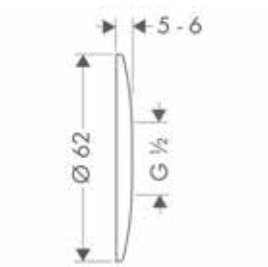

Les mesures des schémas techniques sont en mm.

Les spécifications techniques et les unités de mesure peuvent être sujets à des changements.

Robinetterie de cuisine



Eviers inox	Page 462		Eviers granit SilicaTec	Page 468	
Aquno Select M81	Page 480		Metris Select M71	Page 481	
Metris M71	Page 485		Talis Select M51	Page 488	
Talis M51	Page 492		Talis M52	Page 494	
Talis M54	Page 496		Focus M41	Page 500	
Focus M42	Page 502		Logis M31	Page 505	
Logis M32	Page 508				

Eviers inox hansgrohe

Eviers inox d'un coup d'oeil

Modèles		45 cm	50 cm
	S71		
Versions	Standard avec 1 percement		
	Standard avec 2 percements		
Options d'installation	Montage en appui		
	Montage affleurant		
	Montage sous plan		

	S71		
Versions	Standard		
Options d'installation	Montage en appui		
	Montage affleurant		
	Montage sous plan		

Autres dimensions disponibles sur demande.

60 cm		80 cm	90 cm
			
	43306, -800 43331, -800		
	■		
	■		

			
43426, -800	43427, -800	43428, -800	
■	■	■	

Éviers Inox à encastrer avec trou(s)

	Finition	N° article	Euro h. t.
S715-F450 Evier encastré 450 avec égouttoir	acier inoxydable	43306800	850,00



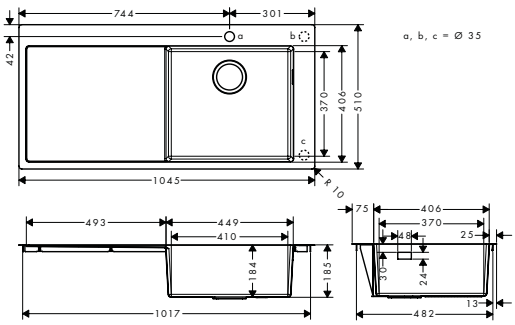

- Dimension de la coupe: 1025 x 490 mm
- épaisseur du plan de travail: 25 mm
- matériau: acier inoxydable
- nombre de vasques: 1 cuve principale
- trou de robinetterie pré-percé
- Orientation: cuve principale à droite
- Profondeur de la cuve: 190 mm
- taille de l'armoire: 60 cm
- type de montage: installation à poser ou à encastrer
- position du trop-plein: sur le côté droite de la cuve
- rayon de l'angle: 10 mm
- vidage non inclus - à commander séparément

A compléter avec:

· D14-10 Garniture de vidage manuelle pour simple cuve	acier inoxydable	43921800	27,00

Options:

· F14 Passoire pour évier	noir mat	40963000	49,00

S716-F450 Evier encastré 450 avec égouttoir	acier inoxydable	43331800	826,00



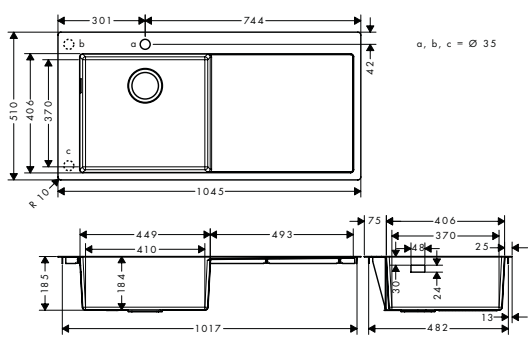

- Dimension de la coupe: 1025 x 490 mm
- épaisseur du plan de travail: 25 mm
- matériau: acier inoxydable
- nombre de vasques: 1 cuve principale
- trou de robinetterie pré-percé
- Orientation: cuve principale à gauche
- Profondeur de la cuve: 190 mm
- taille de l'armoire: 60 cm
- type de montage: installation à poser ou à encastrer
- position du trop-plein: sur le côté gauche du lavabo
- rayon de l'angle: 10 mm
- vidage non inclus - à commander séparément

A compléter avec:

· D14-10 Garniture de vidage manuelle pour simple cuve	acier inoxydable	43921800	27,00

Options:

· F14 Passoire pour évier	noir mat	40963000	49,00

S711-F765 Evier encastré 370/370	acier inoxydable	43303800	1.081,00



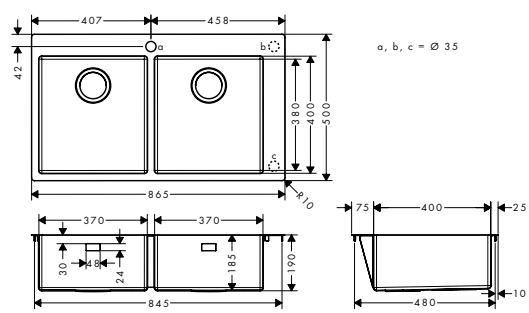

- Dimension de la coupe: 845 x 480 mm
- matériau: acier inoxydable
- nombre de vasques: 2 cuves principales
- trou de robinetterie pré-percé
- Profondeur de la cuve: 190 mm
- taille de l'armoire: 90 cm
- type de montage: installation à poser ou à encastrer
- rayon de l'angle: 10 mm
- vidage non inclus - à commander séparément

Options:

· F15 Planche à découper noyer		40960000	110,00
· F16 Planche à découper chêne		40961000	83,00
· F17 Egouttoir mobile	acier inoxydable	40962800	98,00
· F14 Passoire pour évier	noir mat	40963000	49,00

Les mesures des schémas techniques sont en mm.

Les spécifications techniques et les unités de mesure peuvent être sujets à des changements.

Éviers Inox à encastrer sous plan sans trou

	Finition	N° article	Euro h. t.
S719-U450 Evier encastré sous plan 450	acier inoxydable	43426800	431,00



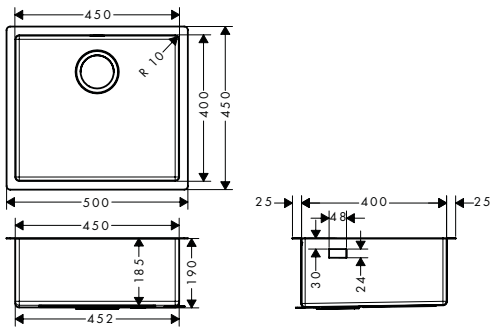

- Dimension de la coupe: 448 x 398 mm
- matériau: acier inoxydable
- nombre de vasques: 1 cuve principale
- Profondeur de la cuve: 190 mm
- taille de l'armoire: 60 cm
- type de montage: sous plan, installation à poser ou à encastrer
- position du trop-plein: sur le côté droite de la cuve
- rayon de l'angle: 10 mm
- vidage non inclus - à commander séparément

A compléter avec (au choix):

· D14-10 Garniture de vidage manuelle pour simple cuve	acier inoxydable	43921800	27,00
· D14-11 Garniture de vidage automatique pour simple cuve	acier inoxydable	43931800	46,00
· D14-12 Garniture de vidage automatique pour simple cuve avec unité Select	acier inoxydable	43941800	32,00

Options:

· F15 Planche à découper noyer		40960000	110,00
· F16 Planche à découper chêne		40961000	83,00
· F14 Passoire pour évier	noir mat	40963000	49,00

NOUVEAU

S719-U500 Evier encastré sous plan 500	acier inoxydable	43427800	449,00



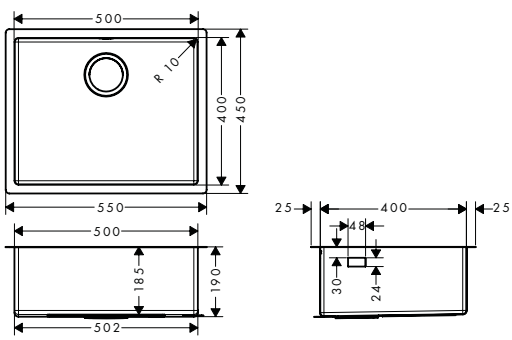

- Dimension de la coupe: 498 x 398 mm
- veuillez noter que lors de l'installation dans un meuble d'évier de 60 cm, le panneau latéral doit être découpé
- matériau: acier inoxydable
- nombre de vasques: 1 cuve principale
- Profondeur de la cuve: 190 mm
- taille de l'armoire: 60 cm
- type de montage: sous plan, installation à poser ou à encastrer
- position du trop-plein: sur le côté droite de la cuve
- rayon de l'angle: 10 mm
- vidage non inclus - à commander séparément

A compléter avec (au choix):

· D14-10 Garniture de vidage manuelle pour simple cuve	acier inoxydable	43921800	27,00
· D14-11 Garniture de vidage automatique pour simple cuve	acier inoxydable	43931800	46,00
· D14-12 Garniture de vidage automatique pour simple cuve avec unité Select	acier inoxydable	43941800	32,00

Options:

· F15 Planche à découper noyer		40960000	110,00
· F16 Planche à découper chêne		40961000	83,00
· F17 Egouttoir mobile	acier inoxydable	40962800	98,00
· F14 Passoire pour évier	noir mat	40963000	49,00

Les mesures des schémas techniques sont en mm.



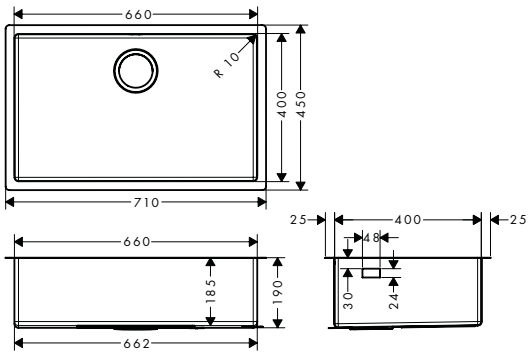

	Finition	N° article	Euro h. t.
S719-U660 Evier encastré sous plan 660	acier inoxydable	43428800	473,00
· Dimension de la coupe: 658 x 398 mm · matériau: acier inoxydable · nombre de vasques: 1 cuve principale · Profondeur de la cuve: 190 mm · taille de l'armoire: 80 cm · type de montage: sous plan, installation à poser ou à encastrer · position du trop-plein: sur le côté droite de la cuve · rayon de l'angle: 10 mm · vidage non inclus - à commander séparément			
A compléter avec (au choix):			
· D14-10 Garniture de vidage manuelle pour simple cuve	acier inoxydable	43921800	27,00
· D14-11 Garniture de vidage automatique pour simple cuve	acier inoxydable	43931800	46,00
· D14-12 Garniture de vidage automatique pour simple cuve avec unité Select	acier inoxydable	43941800	32,00
Options:			
· F15 Planche à découper noyer		40960000	110,00
· F16 Planche à découper chêne		40961000	83,00
· F17 Egouttoir mobile	acier inoxydable	40962800	98,00
· F14 Passoire pour évier	noir mat	40963000	49,00

Les mesures des schémas techniques sont en mm.

Les spécifications techniques et les unités de mesure peuvent être sujets à des changements.

Eviers SilicaTec hansgrohe

Eviers granit SilicaTec d'un coup d'oeil

Modèles		60 cm
	S51	
Versions	Standard	43314, -170, -290, -380 43330, -170, -290, -380
Options d'installation	Montage en appui	■
	Montage affleurant	
	Montage sous plan	

	S51	
Versions	Standard	43431, -170, -290, -380
Options d'installation	Montage en appui	
	Montage affleurant	
	Montage sous plan	■

Autres dimensions disponibles sur demande.

	80 cm	**90 cm**
		
	43432, -170, -290, -380	
	■	

Éviers Granit à encastrer sans trou

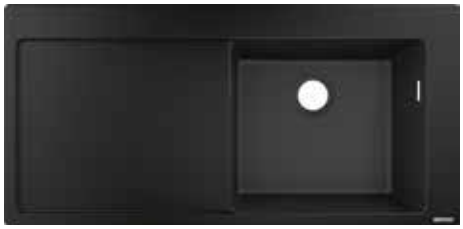

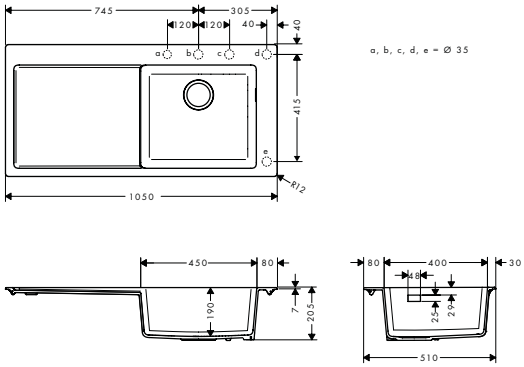

	Finition	N° article	Euro h. t.
S514-F450 Evier encastré 450 avec égouttoir	noir graphite	43314170	426,00
	gris pierre	43314290	426,00
	gris béton	43314380	426,00

- Dimension de la coupe: 1030 x 490 mm
- épaisseur du plan de travail: 20 mm
- nombre de vasques: 1 cuve principale
- trou de percement prédéfini (voir le schéma)
- Orientation: cuve principale à droite
- Profondeur de la cuve: 190 mm
- taille de l'armoire: 60 cm
- type de montage: partie supérieur de montage
- position du trop-plein: sur le côté droite de la cuve
- vidage non inclus - à commander séparément

A compléter avec (au choix):			
· D16-10 Garniture de vidage manuelle pour simple cuve granite	chromé	43927000	23,00
· D16-11 Garniture de vidage automatique pour simple cuve granite	chromé	43937000	41,00
· D16-12 Garniture de vidage automatique pour simple cuve granite Select	chromé	43947000	28,00

Options:			
· F15 Planche à découper noyer		40960000	110,00
· F16 Planche à découper chêne		40961000	83,00
· F14 Passoire pour évier	noir mat	40963000	49,00



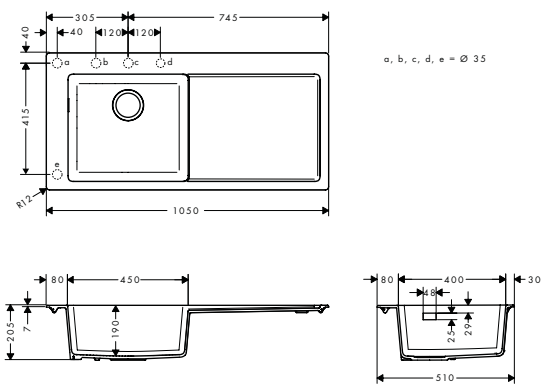

	Finition	N° article	Euro h. t.
S5110-F450 Evier encastré 450 avec égouttoir	noir graphite	43330170	426,00
	gris pierre	43330290	426,00
	gris béton	43330380	426,00

- Dimension de la coupe: 1030 x 490 mm
- épaisseur du plan de travail: 20 mm
- nombre de vasques: 1 cuve principale
- trou de percement prédéfini (voir le schéma)
- Orientation: cuve principale à gauche
- Profondeur de la cuve: 190 mm
- taille de l'armoire: 60 cm
- type de montage: partie supérieur de montage
- position du trop-plein: sur le côté gauche du lavabo
- vidage non inclus - à commander séparément

A compléter avec (au choix):			
· D16-10 Garniture de vidage manuelle pour simple cuve granite	chromé	43927000	23,00
· D16-11 Garniture de vidage automatique pour simple cuve granite	chromé	43937000	41,00
· D16-12 Garniture de vidage automatique pour simple cuve granite Select	chromé	43947000	28,00

Options:			
· F15 Planche à découper noyer		40960000	110,00
· F16 Planche à découper chêne		40961000	83,00
· F14 Passoire pour évier	noir mat	40963000	49,00

Les mesures des schémas techniques sont en mm.

Les spécifications techniques et les unités de mesure peuvent être sujets à des changements.

Éviers Granit à encastrer sous plan sans trou



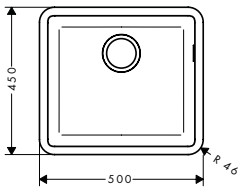

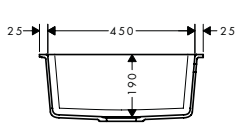

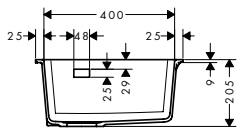

S510-U450 Evier encastré sous plan 450

	Finition	N° article	Euro h. t.
	noir graphite	43431170	340,00
	gris pierre	43431290	340,00
	gris béton	43431380	340,00

- Dimension de la coupe: 448 x 398 mm
- nombre de vasques: 1 cuve principale
- Profondeur de la cuve: 190 mm
- taille de l'armoire: 60 cm
- type de montage: sous plan
- position du trop-plein: sur le côté droite de la cuve
- vidage non inclus - à commander séparément

A compléter avec (au choix):

· D16-10 Garniture de vidage manuelle pour simple cuve granite	chromé	43927000	23,00
· D16-11 Garniture de vidage automatique pour simple cuve granite	chromé	43937000	41,00
· D16-12 Garniture de vidage automatique pour simple cuve granite Select	chromé	43947000	28,00

Options:

· F15 Planche à découper noyer		40960000	110,00
· F16 Planche à découper chêne		40961000	83,00
· F17 Egouttoir mobile	acier inoxydable	40962800	98,00
· F14 Passoire pour évier	noir mat	40963000	49,00



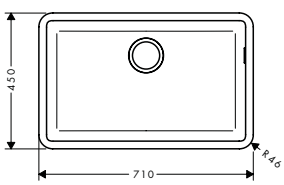

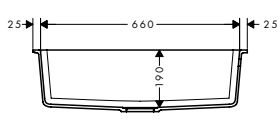

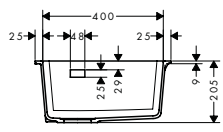

S510-U660 Evier encastré sous plan 660

	Finition	N° article	Euro h. t.
	noir graphite	43432170	413,00
	gris pierre	43432290	413,00
	gris béton	43432380	413,00

- Dimension de la coupe: 658 x 398 mm
- nombre de vasques: 1 cuve principale
- Profondeur de la cuve: 190 mm
- taille de l'armoire: 80 cm
- type de montage: sous plan
- position du trop-plein: sur le côté droite de la cuve
- vidage non inclus - à commander séparément

A compléter avec (au choix):

· D16-10 Garniture de vidage manuelle pour simple cuve granite	chromé	43927000	23,00
· D16-11 Garniture de vidage automatique pour simple cuve granite	chromé	43937000	41,00
· D16-12 Garniture de vidage automatique pour simple cuve granite Select	chromé	43947000	28,00

Options:

· F15 Planche à découper noyer		40960000	110,00
· F16 Planche à découper chêne		40961000	83,00
· F17 Egouttoir mobile	acier inoxydable	40962800	98,00
· F14 Passoire pour évier	noir mat	40963000	49,00

Les mesures des schémas techniques sont en mm.

Les spécifications techniques et les unités de mesure peuvent être sujets à des changements.

Garnitures de vidage pour éviers inox

	Finition	N° article	Euro h. t.
 D14-10 Garniture de vidage manuelle pour simple cuve · comprenant : Vidage et trop-plein, bonde panier, Siphon · Système d'évacuation: bonde basket dont l'ouverture et la fermeture se font en poussant ou en tirant dessus · Diamètre 40 /50 · 1 1/2 "avec tube d'évacuation et siphon anti-odeurs peu encombrant · bonde panier: 3 1/2"	acier inoxydable	43921800	27,00
 D14-11 Garniture de vidage automatique pour simple cuve · comprenant : Vidage et trop-plein, Garniture de vidage, Siphon · Système d'évacuation: Ouverture/ fermeture du vidage en tournant le bouton · Diamètre 40 /50 · 1 1/2 "avec tube d'évacuation et siphon anti-odeurs peu encombrant · bonde panier: 3 1/2"	acier inoxydable	43931800	46,00
 D14-12 Garniture de vidage automatique pour simple cuve avec unité Select · comprenant : Vidage et trop-plein, Garniture de vidage, Siphon · Système d'évacuation: Ouverture/ fermeture du vidage en tournant le bouton · Diamètre 40 /50 · 1 1/2 "avec tube d'évacuation et siphon anti-odeurs peu encombrant · bonde panier: 3 1/2"	acier inoxydable	43941800	32,00

Garnitures de vidage pour éviers granit SilicaTec

 D16-10 Garniture de vidage manuelle pour simple cuve granite · comprenant : Vidage et trop-plein, bonde panier, Siphon · Système d'évacuation: bonde basket dont l'ouverture et la fermeture se font en poussant ou en tirant dessus · Diamètre 40 /50 · 1 1/2 "avec tube d'évacuation et siphon anti-odeurs peu encombrant · bonde panier: 3 1/2"	chromé	43927000	23,00

Les mesures des schémas techniques sont en mm.

Les spécifications techniques et les unités de mesure peuvent être sujets à des changements.

	Finition	N° article	Euro h. t.
 D16-11 Garniture de vidage automatique pour simple cuve granite · comprenant : Vidage et trop-plein, Garniture de vidage, Siphon · Système d'évacuation: Ouverture/ fermeture du vidage en tournant le bouton · Diamètre 40 /50 · 1 1/2 "avec tube d'évacuation et siphon anti-odeurs peu encombrant · bonde panier: 3 1/2"	chromé	43937000	41,00
 D16-12 Garniture de vidage automatique pour simple cuve granite Select · comprenant : Vidage et trop-plein, Garniture de vidage, Siphon · Système d'évacuation: Ouverture/ fermeture du vidage en tournant le bouton · Diamètre 40 /50 · 1 1/2 "avec tube d'évacuation et siphon anti-odeurs peu encombrant · bonde panier: 3 1/2"	chromé	43947000	28,00

Les mesures des schémas techniques sont en mm.

Les spécifications techniques et les unités de mesure peuvent être sujets à des changements.

Accessoires

		Finition	N° article	Euro h. t.
	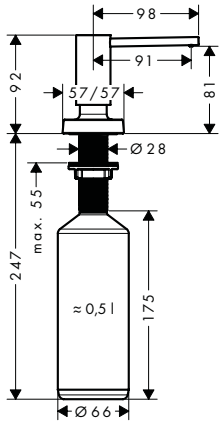	chromé noir mat aspect acier inox	40468000 40468670 40468800	78,00 101,00 101,00

A71 Distributeur de liquide vaisselle, rosace SoftCube

- compatible avec: design assorti aux mitigeurs sélectionnés
- matériau: métallique
- tube de sortie non corrosif
- capacité de remplissage 500 ml
- dosage 2 ml
- facile à remplir par le haut
- épaisseur du plan de travail: 55 mm
- installation simple et sûre sans outil
- Ø du tube: 28 - 35 mm

	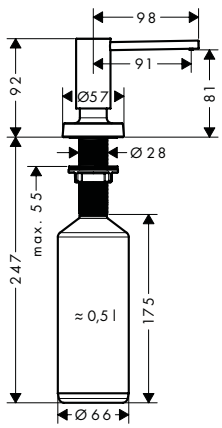	chromé noir mat aspect acier inox	40448000 40448670 40448800	78,00 101,00 101,00

A51 Distributeur de liquide vaisselle, rosace ronde, haut. bec 92 mm

- compatible avec: design assorti aux mitigeurs sélectionnés
- matériau: métallique
- tube de sortie non corrosif
- capacité de remplissage 500 ml
- dosage 2 ml
- facile à remplir par le haut
- épaisseur du plan de travail: 55 mm
- installation simple et sûre sans outil
- Ø du tube: 28 - 35 mm

	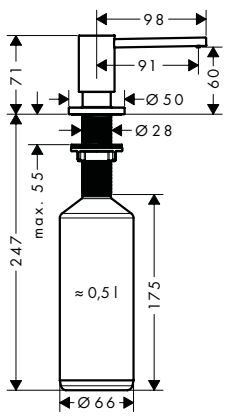	chromé noir chromé brossé noir mat aspect acier inox	40438000 40438340 40438670 40438800	55,00 73,00 73,00 73,00

A41 Distributeur de liquide vaisselle, rosace ronde, haut. bec 71 mm

- compatible avec: design assorti aux mitigeurs sélectionnés
- matériau: métallique
- tube de sortie non corrosif
- capacité de remplissage 500 ml
- dosage 2 ml
- facile à remplir par le haut
- épaisseur du plan de travail: 55 mm
- installation simple et sûre sans outil
- Ø du tube: 28 - 35 mm

	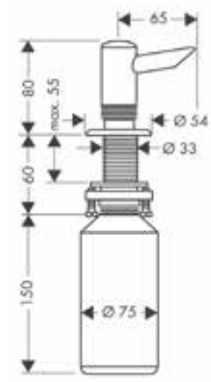	chromé aspect acier inox	40418000 40418800	106,00 160,00

Distributeur de liquide-vaisselle

- matériau: métallique
- capacité de remplissage: 300 ml

Les mesures des schémas techniques sont en mm.

Les spécifications techniques et les unités de mesure peuvent être sujets à des changements.

		Finition	N° article	Euro h. t.
NOUVEAU  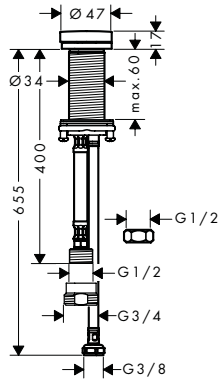	· robinet d'arrêt pour installation dans les éviers et plans de travail · Diamètre du trou de perçage: 35 mm · dimension du raccordement G ½ adaptateur inclus G ¾ · plage de serrage: 0 - 60 mm	chromé noir mat aspect acier inox	72841000 72841670 72841800	66,00 85,00 85,00
 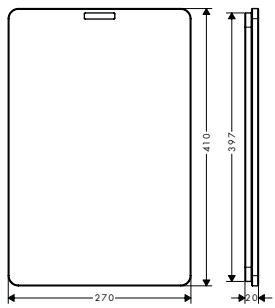	F15 Planche à découper noyer · idéal pour travailler à l'intérieur comme à l'extérieur de l'évier · compatible avec: S51 Eviers SilicaTec, S71 Eviers acier inoxydable · matériau: noyer		40960000	110,00
 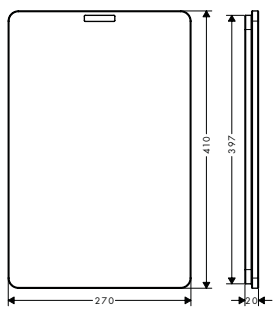	F16 Planche à découper chêne · idéal pour travailler à l'intérieur comme à l'extérieur de l'évier · compatible avec: S51 Eviers SilicaTec, S71 Eviers acier inoxydable · matériau: chêne		40961000	83,00
 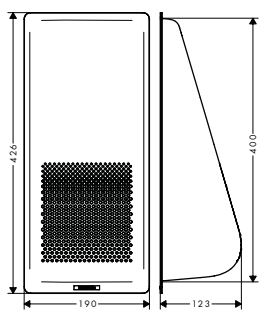	F14 Passoire pour évier · idéal pour nettoyer les fruits et légumes ou égoutter les aliments · compatible avec: S51 Eviers SilicaTec, S71 Eviers acier inoxydable, · matériau: synthétique	noir mat	40963000	49,00
 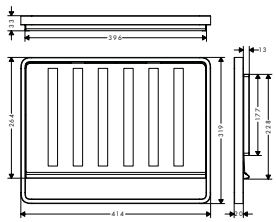	F17 Egouttoir mobile · parfait pour décongeler les aliments · pour le stockage des verres et les plats volumineux en toute sécurité · haute fonctionnalité, l'eau peut s'écouler facilement · compatible avec: S51 Eviers SilicaTec, S71 Eviers acier inoxydable · matériau: plastique/acier inoxydable	acier inoxydable	40962800	98,00

Les mesures des schémas techniques sont en mm.

Les spécifications techniques et les unités de mesure peuvent être sujets à des changements.

Robinetterie de cuisine hansgrohe

Aperçu de la robinetterie de cuisine

		Aquno Select M81			
					
Versions	Standard (avec sBox)	73831, -000, -670, -800	73830, -000, -670, -800	73805, -000, -800 73806, -000, -800	73818, -000, -340, -670, -800
	Standard (sans sBox)	73837, -000, -670, -800	73836, -000, -670, -800		73819, -000, -800
	Pour le montage devant une fenêtre				
	CoolStart				
	Montage mural				
Caractéristiques	Select	■	■	■	■
	2 jets				
	Plusieurs jets	■	■	■	■
	Avec douchette extractible	■	■	■	■
	Avec bec pivotant	■	■	■	■

		Metris M71	**Talis Select M51**		
					
Versions	Standard (avec sBox)		73867, -000, -800 73868, -000, -800	73852, -000, -800 73853, -000, -800	
	Standard (sans sBox)	14822, -000, -800	72823, -000, -800 72824, -000, -800	72821, -000, -800 72822, -000, -800	72820, -000, -800
	Pour le montage devant une fenêtre	14823, -000			
	CoolStart				
	Montage mural				
Caractéristiques	Select		■	■	■
	2 jets		■		
	Plusieurs jets				
	Avec douchette extractible		■	■	
	Avec bec pivotant	■	■	■	■

,-000 = Chromé
,-340 = Noir Chromé Brossé
,-670 = Noir Mat
,- 800 = Aspect Acier Inox

Metris Select M71				**Metris M71**	
					
73804, -000, -800	73816, -000, -800 73817, -000, -800	73802, -000, -800 73803, -000, -800		73800, -000, -800 73801, -000, -800	73812, -000, -800
	73820, -000, -800 73822, -000, -800	14857, -000, -800 14884, -000, -800	14847, -000, -800 14883, -000, -800	14820, -000, -800 14834, -000, -800	14821, -000, -800
■	■	■	■		
				■	
	■				
■	■	■		■	■
■	■	■	■	■	■

Talis M51		**Talis M52**			
					
73850, -000, -800 73851, -000, -800		73863, -000, -800	73864, -000, -800		73860, -000, -800
72813, -000, -800 72815, -000, -800	72810, -000, -800 72814, -000, -800	14877, -000	14872, -000	14870, -000	32841, -000
		14877, -000 73863, -000, -800	14872, -000 73864, -000, -800		
■		■			
■		■	■		■
■	■	■	■	■	■

Robinetterie de cuisine hansgrohe

Aperçu de la robinetterie de cuisine

		Talis M52	Talis M54		
					
Versions	Standard (avec sBox)	73860, -000, -800	72801, -000, -670, -800	72803, -000, -670, -800	
	Standard (sans sBox)	32841, -000	72800, -000, -670, -800	72802, -000, -670, -800	72804, -000, -670, -800
	Pour le montage devant une fenêtre				
	CoolStart				
	Montage mural				
Caractéristiques	Select				
	2 jets				
	Plusieurs jets				
	Avec douchette extractible	■			
	Avec bec pivotant	■	■	■	■

		Focus M41			Focus M42
					
Versions	Standard (avec sBox)		71820, -000, -800 71821, -000, -800		71829, -000, -800
	Standard (sans sBox)	31780, -000 31806, -000, -800	71800, -000, -800 71801, -000, -800	71802, -000, -800	71814, -000, -800
	Pour le montage devant une fenêtre				
	CoolStart	31816, -000			
	Montage mural	31825, -000			
Caractéristiques	Select				
	2 jets		■		
	Plusieurs jets				
	Avec douchette extractible		■		■
	Avec bec pivotant	■	■	■	■

■ Disponible

	Talis M54			**Focus M41**		
						
		72809, -000, -670, -800		73880, -000, -800		
	72806, -000, -670, -800	72808, -000, -670, -800	72840, -000, -670, -800	31815, -000, -670, -800	31817, -000, -670, -800	31820, -000, -670, -800
				■		
		■		■		
	■	■	■	■	■	■

	Logis M31		**Logis M32**
				
	71806, -000, -800 71808, -000, -800	71280, -000 71835, -000	71830, -000 71832, -000	71285, -000
	71807, -000		71833, -000	
	71805, -000 EcoSmart 71809, -000 EcoSmart		71837, -000 71839, -000	
			71836, -000	71284, -000 71286, -000 71287, -000
	■	■	■	■

Aquno Select M81

	Finition	N° article	Euro h. t.
Aquno Select M81 Mitigeur de cuisine 170, avec douchette extractible 3 jets, sBox	chromé	73831000	687,00
	noir mat	73831670	885,00
	aspect acier inox	73831800	885,00



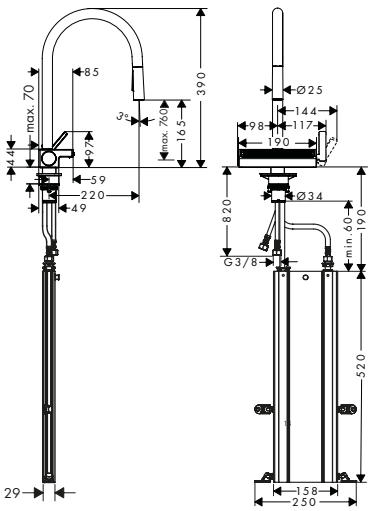

- comprenant : mitigeur de cuisine, sBox, passoire multifonction
- ComfortZone 170
- bec orientable possible sur 3 niveaux 60°, 110° ou 150°
- jet laminaire et jet pluie, jet large
- jet de douche blocable, remise à zéro en appuyant sur le bouton
- support de douchette aimanté MagFit
- débit maximal sous 3 bars de pression: 6 l/min
- cartouche céramique
- raccordement flexible G ⅜
- clapet anti-retour intégré
- diamètre de percement Ø 35 mm requis, recommandation: le milieu du perçage doit être au max. à 45 mm de l'arrière de la vasque
- comprenant: mitigeur de cuisine, raccordement flexibles, set de fixation, matériel de montage, instruction de montage
- ACS 20 ACC LY 364, valide jusqu'au 08.07.2025

variantes

· **Aquno Select M81** Mitigeur de cuisine 170, avec douchette extractible 2 jets · ACS 20 ACC LY 364, valide jusqu'au 08.07.2025	chromé	73837000	642,00
	noir mat	73837670	835,00
	aspect acier inox	73837800	835,00

Aquno Select M81 Mitigeur de cuisine 250, avec douchette extractible 2 jets, sBox	chromé	73830000	633,00
	noir mat	73830670	815,00
	aspect acier inox	73830800	815,00



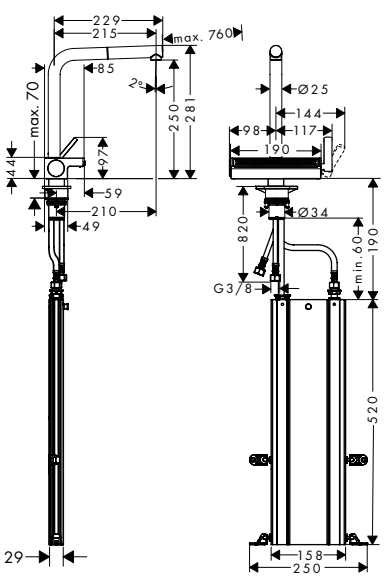

- comprenant : mitigeur de cuisine, sBox, passoire multifonction
- ComfortZone 250
- bec en L
- bec orientable possible sur 3 niveaux 60°, 110° ou 150°
- jet laminaire, jet large
- support de douchette aimanté MagFit
- débit maximal sous 3 bars de pression: 6 l/min
- cartouche céramique
- raccordement flexible G ⅜
- clapet anti-retour intégré
- diamètre de percement Ø 35 mm requis, recommandation: le milieu du perçage doit être au max. à 45 mm de l'arrière de la vasque
- comprenant: mitigeur de cuisine, raccordement flexibles, set de fixation, matériel de montage, instruction de montage
- ACS 20 ACC LY 364, valide jusqu'au 08.07.2025

variantes

· **Aquno Select M81** Mitigeur de cuisine 250, avec douchette extractible 2 jets · ACS 20 ACC LY 364, valide jusqu'au 08.07.2025	chromé	73836000	589,00
	noir mat	73836670	770,00
	aspect acier inox	73836800	770,00

Les mesures des schémas techniques sont en mm.

Les spécifications techniques et les unités de mesure peuvent être sujets à des changements.

Metris Select M71



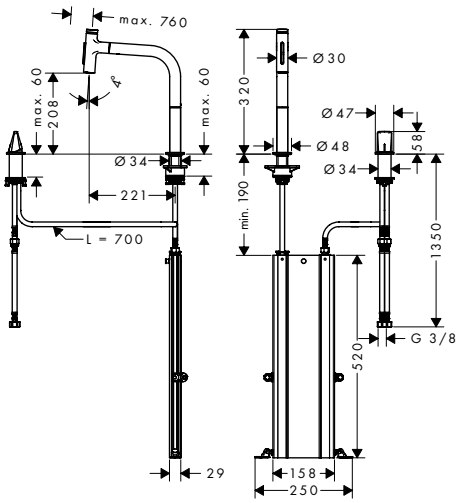

	Finition	N° article	Euro h. t.
Metris Select M71 Mitigeur de cuisine 2 trous 200, avec douchette extractible 2 jets, sBox	chromé	73818000	545,00
	noir chromé brossé	73818340	818,00
	noir mat	73818670	793,00
	aspect acier inox	73818800	710,00

Select · sBox kitchen · Quick Clean · Comfort Zone

- comprenant : Mitigeur de cuisine, unité de contrôle, sBox
- ComfortZone 200
- bec orientable sur 2 niveaux 110° ou 150°
- la poignée de commande peut être positionnée librement, 2 trous de Ø 35 mm requis
- jet laminaire et jet pluie
- jet de douche blocable, remise à zéro automatique en fermant le mitigeur
- Bouton Select: Pour une ouverture/ fermeture de l'eau confortable
- support de douchette aimanté MagFit
- débit maximal sous 3 bars de pression: 8 l/ min
- cartouche céramique
- raccordement flexible G ⅜
- clapet anti-retour intégré
- convient au chauffe-eau instantané
- comprenant: Mitigeur de cuisine, raccordement flexibles, set de fixation, matériel de montage, instruction de montage
- ACS 19 ACC LY 056, valide jusqu'au 01.05.2024

variantes

· **Metris Select M71** Mitigeur de cuisine 2 trous 200, avec douchette extractible 1 jet, sBox · ACS 19 ACC LY 482, valide jusqu'au 11.06.2024	chromé	73804000	536,00
	aspect acier inox	73804800	696,00



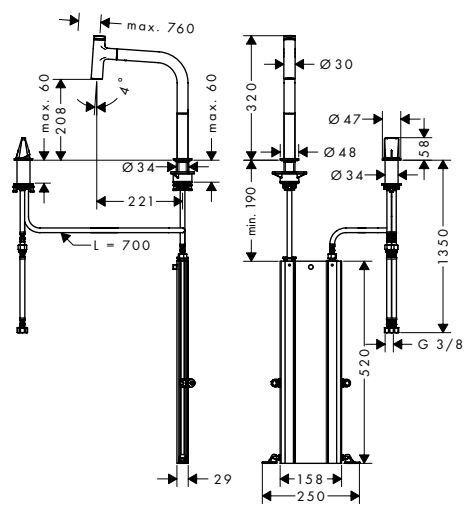

Metris Select M71 Mitigeur de cuisine 2 trous 200, avec douchette extractible 1 jet, sBox	chromé	73804000	536,00
	aspect acier inox	73804800	696,00

Select · sBox kitchen · Air Power · Quick Clean · Comfort Zone

- comprenant : Mitigeur de cuisine, unité de contrôle, sBox
- ComfortZone 200
- bec orientable sur 2 niveaux 110° ou 150°
- la poignée de commande peut être positionnée librement, 2 trous de Ø 35 mm requis
- jet normal
- Bouton Select: Pour une ouverture/ fermeture de l'eau confortable
- support de douchette aimanté MagFit
- débit maximal sous 3 bars de pression: 8 l/ min
- cartouche céramique
- raccordement flexible G ⅜
- clapet anti-retour intégré
- convient au chauffe-eau instantané
- comprenant: Mitigeur de cuisine, raccordement flexibles, set de fixation, matériel de montage, instruction de montage
- ACS 19 ACC LY 482, valide jusqu'au 11.06.2024

variantes

· **Metris Select M71** Mitigeur de cuisine 2 trous 200, avec douchette extractible 2 jets, sBox · ACS 19 ACC LY 056, valide jusqu'au 01.05.2024	chromé	73818000	545,00
	noir chromé brossé	73818340	818,00
	noir mat	73818670	793,00
	aspect acier inox	73818800	710,00

Les mesures des schémas techniques sont en mm.

Les spécifications techniques et les unités de mesure peuvent être sujets à des changements.

	Finition	N° article	Euro h. t.



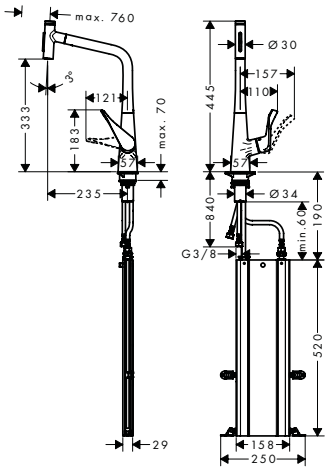

Metris Select M71 Mitigeur de cuisine 320, avec douchette extractible 2 jets, sBox

- comprenant : mitigeur de cuisine, sBox
- ComfortZone 320
- bec orientable sur 2 niveaux 110° ou 150°
- jet laminaire et jet pluie
- jet de douche blocable, remise à zéro automatique en fermant le mitigeur
- Bouton Select: Pour une ouverture/ fermeture de l'eau confortable
- support de douchette aimanté MagFit
- débit maximal sous 3 bars de pression: 8 l/ min
- cartouche céramique
- raccordement flexible G ⅜
- clapet anti-retour intégré
- convient au chauffe-eau instantané
- diamètre de percement Ø 35 mm requis
- comprenant: mitigeur de cuisine, raccordement flexibles, set de fixation, matériel de montage, instruction de montage
- ACS 19 ACC LY 056, valide jusqu'au 01.05.2024

chromé	73816000	543,00
aspect acier inox	73816800	688,00

Select · sBox kitchen · Quick Clean · Comfort Zone

variantes

- **Metris Select M71** Mitigeur de cuisine 320, avec douchette extractible 1 jet, sBox
  - ACS 19 ACC LY 482, valide jusqu'au 11.06.2024

chromé	73803000	553,00
aspect acier inox	73803800	707,00



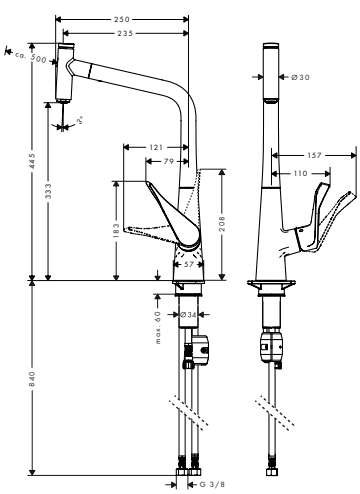

Metris Select M71 Mitigeur de cuisine 320, avec douchette extractible 1 jet

- ComfortZone 320
- bec orientable sur 2 niveaux 110° ou 150°
- jet laminaire
- Bouton Select: Pour une ouverture/ fermeture de l'eau confortable
- support de douchette aimanté MagFit
- débit maximal sous 3 bars de pression: 8 l/ min
- cartouche céramique
- raccordement flexible G ⅜
- clapet anti-retour intégré
- convient au chauffe-eau instantané
- comprenant: mitigeur de cuisine, raccordement flexibles, set de fixation, instruction de montage
- ACS 19 ACC LY 482, valide jusqu'au 11.06.2024

chromé	14884000	508,00
aspect acier inox	14884800	663,00

Select · Comfort Zone

Les mesures des schémas techniques sont en mm.

Les spécifications techniques et les unités de mesure peuvent être sujets à des changements.

	Finition	N° article	Euro h. t.



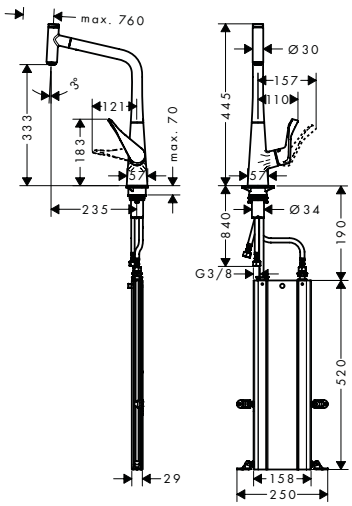

Metris Select M71 Mitigeur de cuisine 320, avec douchette extractible 1 jet, sBox

- comprenant : mitigeur de cuisine, sBox
- ComfortZone 320
- bec orientable sur 2 niveaux 110° ou 150°
- jet laminaire
- Bouton Select: Pour une ouverture/ fermeture de l'eau confortable
- support de douchette aimanté MagFit
- débit maximal sous 3 bars de pression: 8 l/ min
- cartouche céramique
- raccordement flexible G ⅜
- clapet anti-retour intégré
- convient au chauffe-eau instantané
- comprenant: mitigeur de cuisine, raccordement flexibles, set de fixation, matériel de montage, instruction de montage
- ACS 19 ACC LY 482, valide jusqu'au 11.06.2024

chromé	73803000	553,00
aspect acier inox	73803800	707,00

variantes

- **Metris Select M71** Mitigeur de cuisine 320, avec douchette extractible 2 jets, sBox
  - ACS 19 ACC LY 056, valide jusqu'au 01.05.2024

chromé	73816000	543,00
aspect acier inox	73816800	688,00



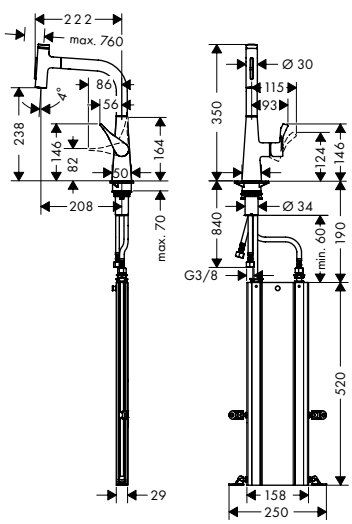

Metris Select M71 Mitigeur de cuisine 240, avec douchette extractible 2 jets, sBox

- comprenant : mitigeur de cuisine, sBox
- ComfortZone 240
- bec en L
- bec orientable sur 2 niveaux 110° ou 150°
- jet laminaire et jet pluie
- jet de douche blocable, remise à zéro automatique en fermant le mitigeur
- Bouton Select: Pour une ouverture/ fermeture de l'eau confortable
- support de douchette aimanté MagFit
- débit maximal sous 3 bars de pression: 7 l/ min
- cartouche céramique
- raccordement flexible G ⅜
- clapet anti-retour intégré
- convient au chauffe-eau instantané
- comprenant: mitigeur de cuisine, raccordement flexibles, set de fixation, matériel de montage, instruction de montage
- ACS 19 ACC LY 056, valide jusqu'au 01.05.2024

chromé	73817000	523,00
aspect acier inox	73817800	660,00

variantes

- **Metris Select M71** Mitigeur de cuisine 240, avec douchette extractible 1 jet, sBox
  - ACS 19 ACC LY 482, valide jusqu'au 11.06.2024

chromé	73802000	512,00
aspect acier inox	73802800	645,00

Les mesures des schémas techniques sont en mm.

Les spécifications techniques et les unités de mesure peuvent être sujets à des changements.

	Finition	N° article	Euro h. t.



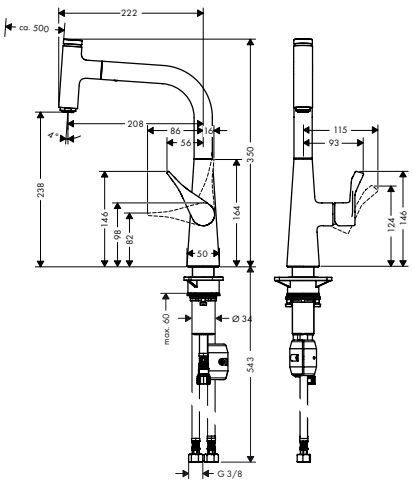

Metris Select M71 Mitigeur de cuisine 240, avec douchette extractible 1 jet

- ComfortZone 240
- bec orientable sur 2 niveaux 110° ou 150°
- jet laminaire
- Bouton Select: Pour une ouverture/ fermeture de l'eau confortable
- support de douchette aimanté MagFit
- débit maximal sous 3 bars de pression: 8 l/ min
- cartouche céramique
- raccordement flexible G ⅜
- clapet anti-retour intégré
- convient au chauffe-eau instantané
- comprenant: mitigeur de cuisine, raccordement flexibles, set de fixation, instruction de montage
- ACS 19 ACC LY 482, valide jusqu'au 11.06.2024

chromé	14857000	467,00
aspect acier inox	14857800	600,00

Select · Comfort Zone



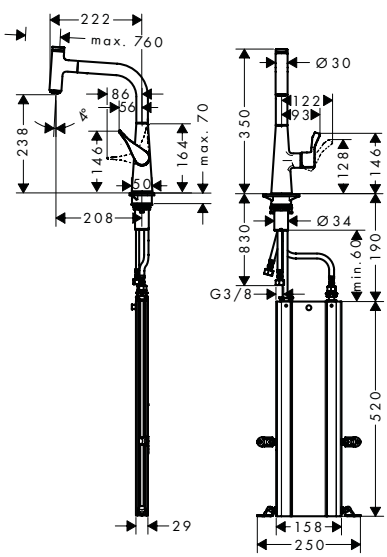

Metris Select M71 Mitigeur de cuisine 240, avec douchette extractible 1 jet, sBox

- comprenant : mitigeur de cuisine, sBox
- ComfortZone 240
- bec orientable sur 2 niveaux 110° ou 150°
- jet laminaire
- Bouton Select: Pour une ouverture/ fermeture de l'eau confortable
- support de douchette aimanté MagFit
- débit maximal sous 3 bars de pression: 7 l/ min
- cartouche céramique
- raccordement flexible G ⅜
- clapet anti-retour intégré
- convient au chauffe-eau instantané
- comprenant: mitigeur de cuisine, raccordement flexibles, set de fixation, matériel de montage, instruction de montage
- ACS 19 ACC LY 482, valide jusqu'au 11.06.2024

chromé	73802000	512,00
aspect acier inox	73802800	645,00

Select · sBox kitchen · Comfort Zone

variantes

- **Metris Select M71** Mitigeur de cuisine 240, avec douchette extractible 2 jets, sBox
  - ACS 19 ACC LY 056, valide jusqu'au 01.05.2024

chromé	73817000	523,00
aspect acier inox	73817800	660,00

Les mesures des schémas techniques sont en mm.

Les spécifications techniques et les unités de mesure peuvent être sujets à des changements.

	Finition	N° article	Euro h. t.
Metris Select M71 Mitigeur de cuisine 320, 1 jet	chromé	14883000	416,00
	aspect acier inox	14883800	505,00

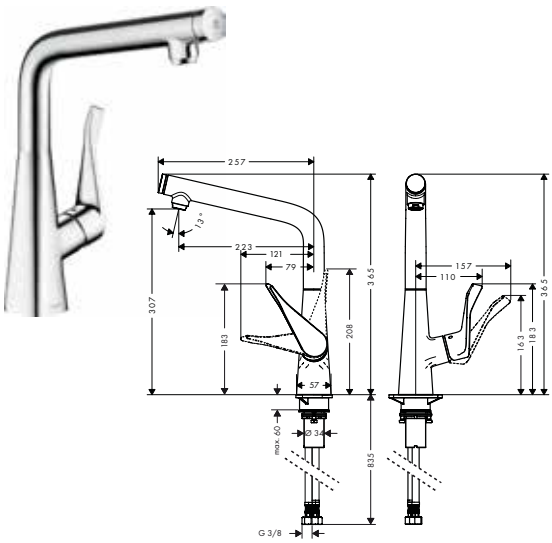

- ComfortZone 320
- bec orientable possible sur 3 niveaux 110°, 150° ou 360°
- jet laminaire
- Bouton Select: Pour une ouverture/ fermeture de l'eau confortable
- débit maximal sous 3 bars de pression: 8 l/ min
- cartouche céramique
- raccordement flexible G ⅜
- clapet anti-retour intégré
- convient au chauffe-eau instantané
- comprenant: mitigeur de cuisine, raccordement flexibles, set de fixation, instruction de montage
- ACS 20 ACC NY 041, valide jusqu'au 20.09.2025

Metris Select M71 Mitigeur de cuisine 260, 1 jet	chromé	14847000	375,00
	aspect acier inox	14847800	498,00

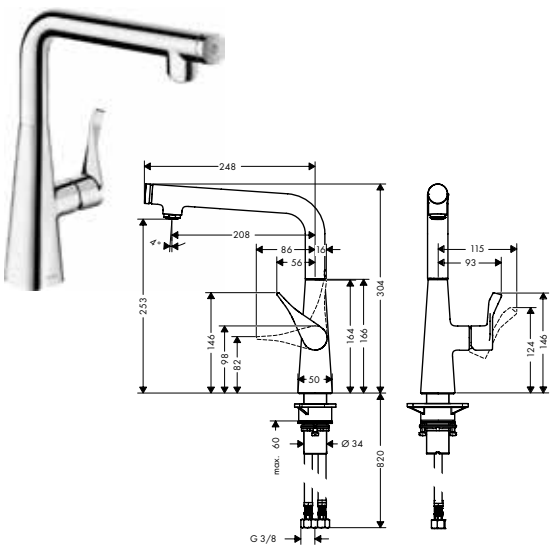

- ComfortZone 260
- bec orientable possible sur 3 niveaux 110°, 150° ou 360°
- jet laminaire
- Bouton Select: Pour une ouverture/ fermeture de l'eau confortable
- débit maximal sous 3 bars de pression: 9 l/ min
- cartouche céramique
- raccordement flexible G ⅜
- clapet anti-retour intégré
- convient au chauffe-eau instantané
- comprenant: mitigeur de cuisine, raccordement flexibles, set de fixation, instruction de montage
- ACS 20 ACC NY 041, valide jusqu'au 20.09.2025

Metris M71

Metris M71 Mitigeur de cuisine 320, avec douchette extractible 2 jets	chromé	14820000	477,00
	aspect acier inox	14820800	621,00

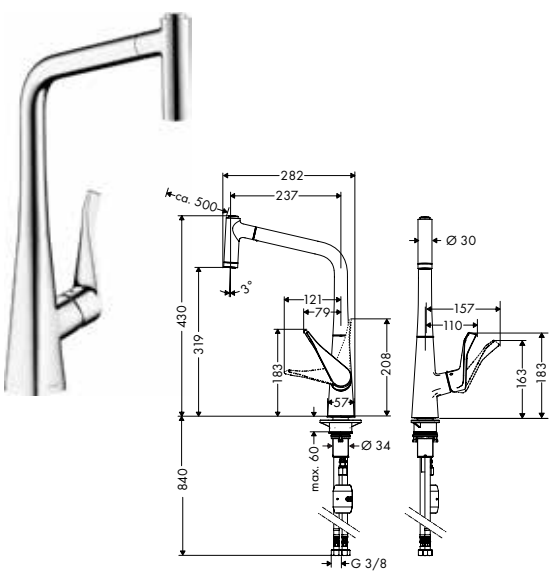

- ComfortZone 320
- bec orientable sur 2 niveaux 110° ou 150°
- jet laminaire et jet pluie
- jet de douche blocable, remise à zéro automatique en fermant le mitigeur
- support de douchette aimanté MagFit
- raccordement du flexible de la douchette Quick-Connect
- débit maximal sous 3 bars de pression: 10 l/ min
- cartouche céramique
- raccordement flexible G ⅜
- clapet anti-retour intégré
- convient au chauffe-eau instantané
- comprenant: mitigeur de cuisine, raccordement flexibles, set de fixation, instruction de montage
- ACS 19 ACC LY 482, valide jusqu'au 11.06.2024

Les mesures des schémas techniques sont en mm.

Les spécifications techniques et les unités de mesure peuvent être sujets à des changements.

	Finition	N° article	Euro h. t.
Metris M71 Mitigeur de cuisine 320, avec douchette extractible 2 jets, sBox	chromé	73801000	523,00
	aspect acier inox	73801800	666,00

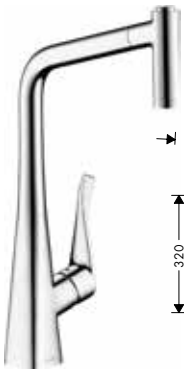

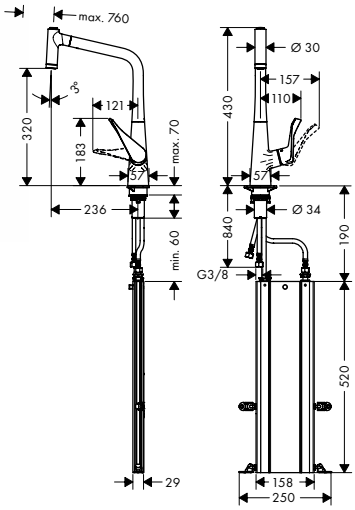

- comprenant : mitigeur de cuisine, sBox
- ComfortZone 320
- bec orientable sur 2 niveaux 110° ou 150°
- jet laminaire et jet pluie
- jet de douche blocable, remise à zéro automatique en fermant le mitigeur
- support de douchette aimanté MagFit
- débit maximal sous 3 bars de pression: 10 l/ min
- cartouche céramique
- raccordement flexible G ⅜
- clapet anti-retour intégré
- convient au chauffe-eau instantané
- comprenant: mitigeur de cuisine, raccordement flexibles, set de fixation, matériel de montage, instruction de montage
- ACS 19 ACC LY 482, valide jusqu'au 11.06.2024

Metris M71 Mitigeur de cuisine 220, avec douchette extractible 2 jets	chromé	14834000	452,00
	aspect acier inox	14834800	586,00



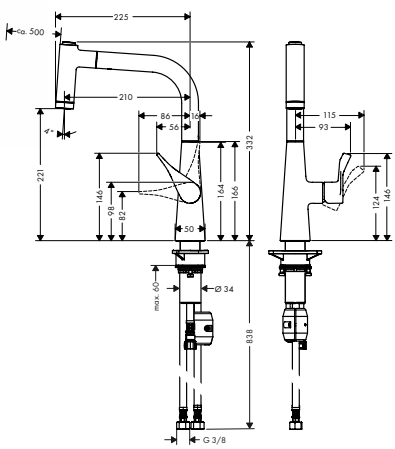

- ComfortZone 220
- bec orientable sur 2 niveaux 110° ou 150°
- jet laminaire et jet pluie
- jet de douche blocable, remise à zéro automatique en fermant le mitigeur
- support de douchette aimanté MagFit
- raccordement du flexible de la douchette Quick-Connect
- débit maximal sous 3 bars de pression: 9 l/ min
- cartouche céramique
- raccordement flexible G ⅜
- clapet anti-retour intégré
- convient au chauffe-eau instantané
- comprenant: mitigeur de cuisine, raccordement flexibles, set de fixation, instruction de montage
- ACS 19 ACC LY 482, valide jusqu'au 11.06.2024

Metris M71 Mitigeur de cuisine 220, avec douchette extractible 2 jets, sBox	chromé	73800000	497,00
	aspect acier inox	73800800	630,00



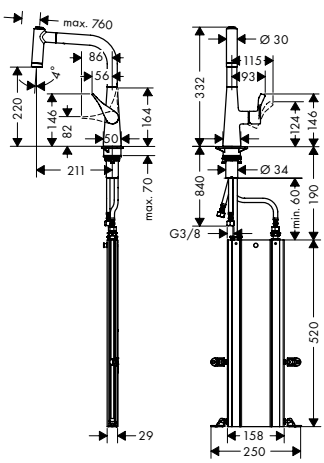

- comprenant : mitigeur de cuisine, sBox
- ComfortZone 220
- bec orientable sur 2 niveaux 110° ou 150°
- jet laminaire et jet pluie
- jet de douche blocable, remise à zéro automatique en fermant le mitigeur
- support de douchette aimanté MagFit
- débit maximal sous 3 bars de pression: 9 l/ min
- cartouche céramique
- raccordement flexible G ⅜
- clapet anti-retour intégré
- convient au chauffe-eau instantané
- comprenant: mitigeur de cuisine, raccordement flexibles, set de fixation, matériel de montage, instruction de montage
- ACS 19 ACC LY 482, valide jusqu'au 11.06.2024

Les mesures des schémas techniques sont en mm.

Les spécifications techniques et les unités de mesure peuvent être sujets à des changements.

	Finition	N° article	Euro h. t.
Metris M71 Mitigeur de cuisine 320, avec douchette extractible 1 jet	chromé aspect acier inox	14821000 14821800	391,00 508,00

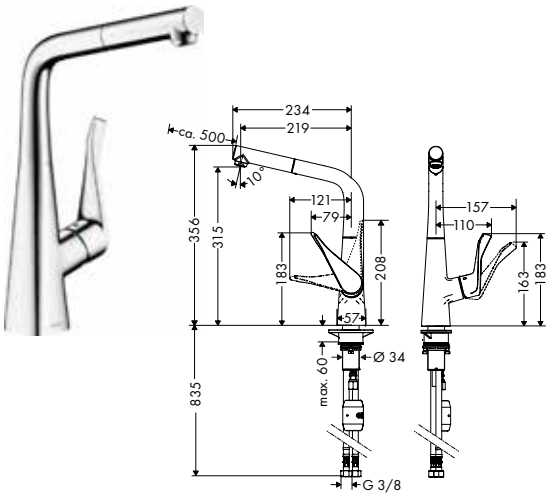

- ComfortZone 320
- bec orientable sur 2 niveaux 110° ou 150°
- jet laminaire
- support de douchette aimanté MagFit
- raccordement du flexible de la douchette Quick-Connect
- débit maximal sous 3 bars de pression: 10 l/min
- cartouche céramique
- raccordement flexible G ⅜
- clapet anti-retour intégré
- convient au chauffe-eau instantané
- comprenant: mitigeur de cuisine, raccordement flexibles, set de fixation, instruction de montage
- ACS 19 ACC LY 482, valide jusqu'au 11.06.2024

Metris M71 Mitigeur de cuisine 320, avec douchette extractible 1 jet, sBox	chromé aspect acier inox	73812000 73812800	435,00 553,00

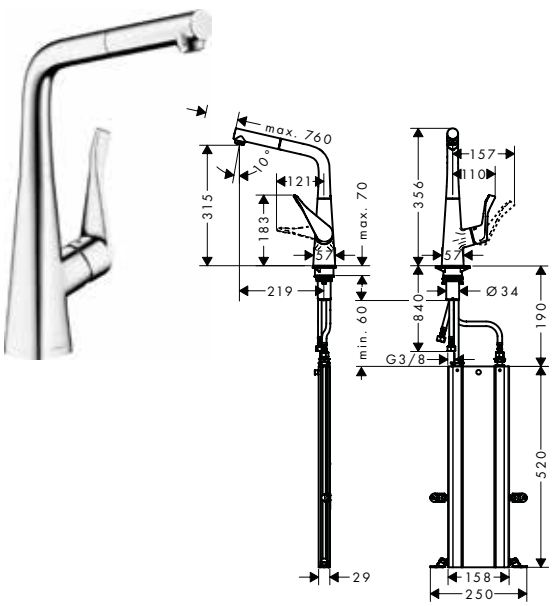

- comprenant : mitigeur de cuisine, sBox
- ComfortZone 320
- bec orientable sur 2 niveaux 110° ou 150°
- jet laminaire
- support de douchette aimanté MagFit
- débit maximal sous 3 bars de pression: 10 l/min
- cartouche céramique
- raccordement flexible G ⅜
- clapet anti-retour intégré
- convient au chauffe-eau instantané
- comprenant: mitigeur de cuisine, raccordement flexibles, set de fixation, matériel de montage, instruction de montage
- ACS 19 ACC LY 482, valide jusqu'au 11.06.2024

Metris M71 Mitigeur de cuisine 320, 1 jet	chromé aspect acier inox	14822000 14822800	334,00 429,00

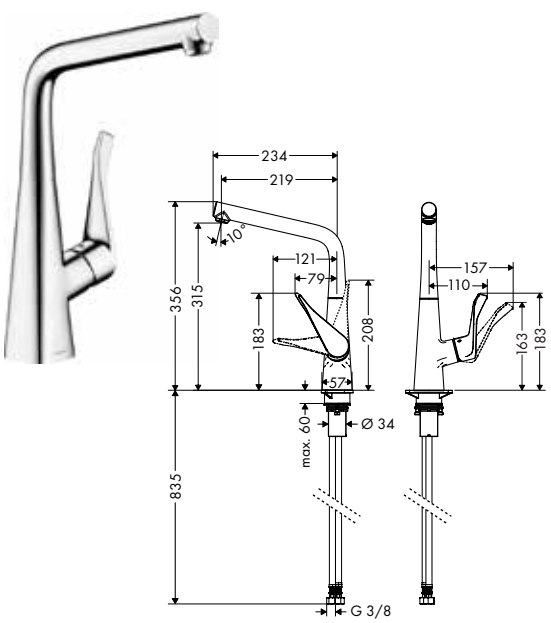

- ComfortZone 320
- bec orientable possible sur 3 niveaux 110°, 150° ou 360°
- jet laminaire
- débit maximal sous 3 bars de pression: 12 l/min
- cartouche céramique
- raccordement flexible G ⅜
- convient au chauffe-eau instantané
- comprenant: mitigeur de cuisine, raccordement flexibles, set de fixation, instruction de montage
- ACS 17 ACC LY 653, valide jusqu'au 20.07.2022

variantes

· **Metris M71** Mitigeur de cuisine 320, installation devant une fenêtre, 1 jet · ACS 17 ACC LY 653, valide jusqu'au 20.07.2022	chromé	14823000	401,00

Les mesures des schémas techniques sont en mm.

Les spécifications techniques et les unités de mesure peuvent être sujets à des changements.

	Finition	N° article	Euro h. t.

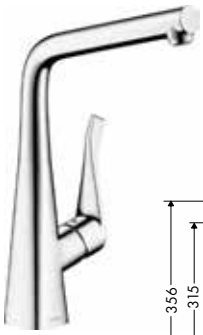

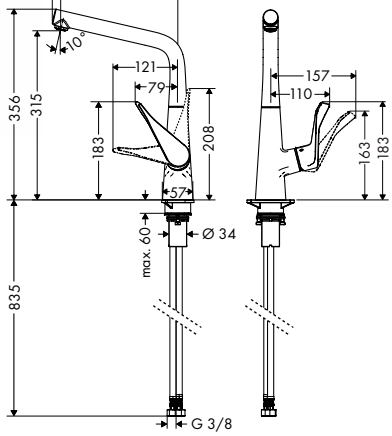

Metris M71 Mitigeur de cuisine 320, installation devant une fenêtre, 1 jet

chromé	14823000	401,00

Comfort Zone

- ComfortZone 320
- bec orientable possible sur 3 niveaux 110°, 150° ou 360°
- déclipsable pour montage devant une fenêtre
- installation devant un fenêtre, peut être posé à plat
- jet laminaire
- débit maximal sous 3 bars de pression: 12 l/ min
- cartouche céramique
- raccordement flexible G ⅜
- convient au chauffe-eau instantané
- comprenant: mitigeur de cuisine, raccordement flexibles, set de fixation, instruction de montage
- ACS 17 ACC LY 653, valide jusqu'au 20.07.2022

variantes

· **Metris M71** Mitigeur de cuisine 320, 1 jet · ACS 17 ACC LY 653, valide jusqu'au 20.07.2022	chromé aspect acier inox	14822000 14822800	334,00 429,00

Talis Select M51



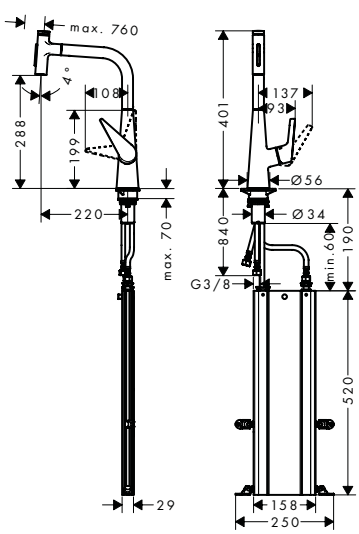

Talis Select M51 Mitigeur de cuisine 300, avec douchette extractible 2 jets, sBox

chromé	73867000	512,00
aspect acier inox	73867800	649,00

Select · sBox kitchen · Quick Clean · Comfort Zone

- comprenant : mitigeur de cuisine, sBox
- ComfortZone 300
- bec orientable sur 2 niveaux 110° ou 150°
- jet laminaire et jet pluie
- jet de douche blocable, remise à zéro automatique en fermant le mitigeur
- Bouton Select: Pour une ouverture/ fermeture de l'eau confortable
- support de douchette aimanté MagFit
- débit maximal sous 3 bars de pression: 8 l/ min
- cartouche céramique
- raccordement flexible G ⅜
- clapet anti-retour intégré
- convient au chauffe-eau instantané
- comprenant: mitigeur de cuisine, raccordement flexibles, set de fixation, matériel de montage, instruction de montage
- ACS 19 ACC LY 056, valide jusqu'au 01.05.2024

variantes

· **Talis Select M51** Mitigeur de cuisine 300, avec douchette extractible 1 jet, sBox · ACS 19 ACC NY 404, valide jusqu'au 16.12.2024	chromé aspect acier inox	73853000 73853800	503,00 636,00

Les mesures des schémas techniques sont en mm.

Les spécifications techniques et les unités de mesure peuvent être sujets à des changements.

	Finition	N° article	Euro h. t.

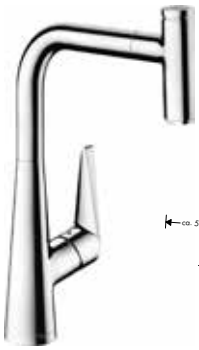

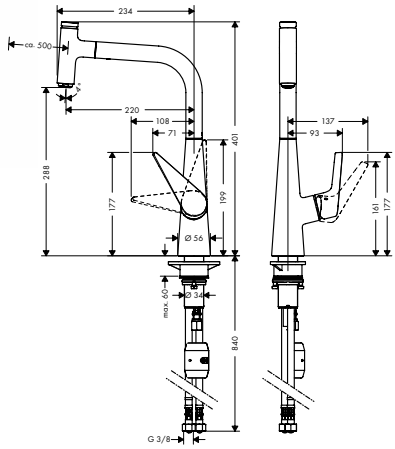

Talis Select M51 Mitigeur de cuisine 300, avec douchette extractible 1 jet

- ComfortZone 300
- bec orientable sur 2 niveaux 110° ou 150°
- jet normal
- Bouton Select: Pour une ouverture/ fermeture de l'eau confortable
- support de douchette aimanté MagFit
- raccordement du flexible de la douchette Quick-Connect
- débit maximal sous 3 bars de pression: 8 l/ min
- cartouche céramique
- raccordement flexible G ⅜
- clapet anti-retour intégré
- convient au chauffe-eau instantané
- comprenant: mitigeur de cuisine, raccordement flexibles, set de fixation, instruction de montage
- ACS 19 ACC NY 404, valide jusqu'au 16.12.2024

chromé	72821000	459,00
aspect acier inox	72821800	591,00

Select · Air Power · Quick Clean · Comfort Zone



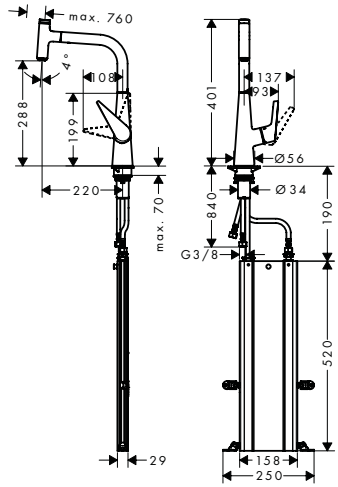

Talis Select M51 Mitigeur de cuisine 300, avec douchette extractible 1 jet, sBox

- comprenant : mitigeur de cuisine, sBox
- ComfortZone 300
- bec orientable sur 2 niveaux 110° ou 150°
- jet normal
- Bouton Select: Pour une ouverture/ fermeture de l'eau confortable
- support de douchette aimanté MagFit
- débit maximal sous 3 bars de pression: 8 l/ min
- cartouche céramique
- raccordement flexible G ⅜
- clapet anti-retour intégré
- convient au chauffe-eau instantané
- comprenant: mitigeur de cuisine, raccordement flexibles, set de fixation, matériel de montage, instruction de montage
- ACS 19 ACC NY 404, valide jusqu'au 16.12.2024

chromé	73853000	503,00
aspect acier inox	73853800	636,00

Select · sBox kitchen · Air Power · Quick Clean · Comfort Zone

variantes

- **Talis Select M51** Mitigeur de cuisine 300, avec douchette extractible 2 jets, sBox
  - ACS 19 ACC LY 056, valide jusqu'au 01.05.2024

chromé	73867000	512,00
aspect acier inox	73867800	649,00

Les mesures des schémas techniques sont en mm.

Les spécifications techniques et les unités de mesure peuvent être sujets à des changements.

	Finition	N° article	Euro h. t.



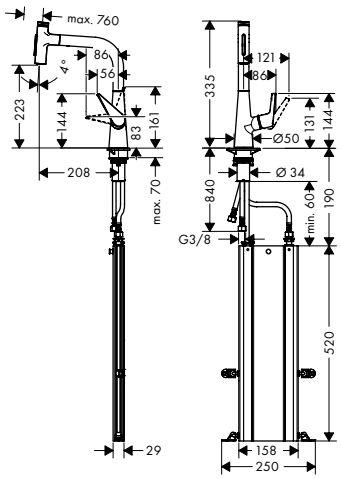

Talis Select M51 Mitigeur de cuisine 220, avec douchette extractible 2 jets, sBox

chromé	73868000	483,00
aspect acier inox	73868800	621,00

Select · sBox kitchen · Quick Clean · Comfort Zone

- comprenant : mitigeur de cuisine, sBox
- ComfortZone 220
- bec orientable sur 2 niveaux 110° ou 150°
- jet laminaire et jet pluie
- jet de douche blocable, remise à zéro automatique en fermant le mitigeur
- Bouton Select: Pour une ouverture/ fermeture de l'eau confortable
- support de douchette aimanté MagFit
- débit maximal sous 3 bars de pression: 8 l/ min
- cartouche céramique
- raccordement flexible G ⅜
- clapet anti-retour intégré
- convient au chauffe-eau instantané
- comprenant: mitigeur de cuisine, raccordement flexibles, set de fixation, matériel de montage, instruction de montage
- ACS 19 ACC LY 056, valide jusqu'au 01.05.2024

variantes

- **Talis Select M51** Mitigeur de cuisine 220, avec douchette extractible 1 jet, sBox
  - ACS 19 ACC LY 482, valide jusqu'au 11.06.2024

chromé	73852000	474,00
aspect acier inox	73852800	606,00



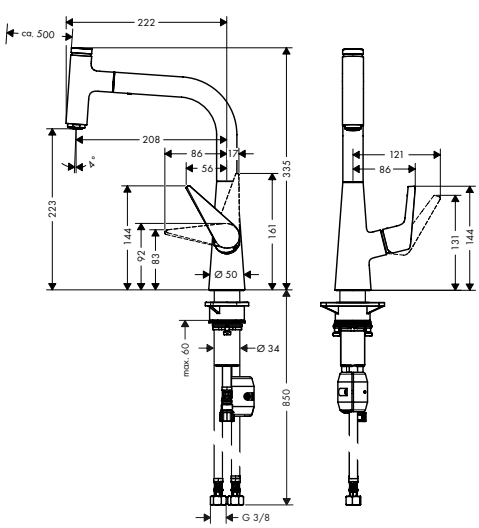

Talis Select M51 Mitigeur de cuisine 220, avec douchette extractible 1 jet

chromé	72822000	425,00
aspect acier inox	72822800	561,00

Select · Air Power · Quick Clean · Comfort Zone

- ComfortZone 220
- bec orientable sur 2 niveaux 110° ou 150°
- jet normal
- Bouton Select: Pour une ouverture/ fermeture de l'eau confortable
- support de douchette aimanté MagFit
- débit maximal sous 3 bars de pression: 8 l/ min
- cartouche céramique
- raccordement flexible G ⅜
- clapet anti-retour intégré
- convient au chauffe-eau instantané
- comprenant: mitigeur de cuisine, raccordement flexibles, set de fixation, instruction de montage
- ACS 19 ACC LY 482, valide jusqu'au 11.06.2024

Les mesures des schémas techniques sont en mm.

Les spécifications techniques et les unités de mesure peuvent être sujets à des changements.

	Finition	N° article	Euro h. t.



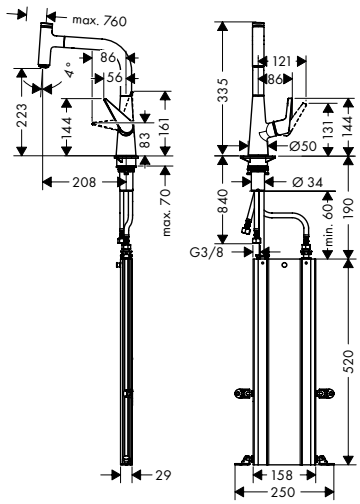

Talis Select M51 Mitigeur de cuisine 220, avec douchette extractible 1 jet, sBox

- comprenant : mitigeur de cuisine, sBox
- ComfortZone 220
- bec orientable sur 2 niveaux 110° ou 150°
- jet normal
- Bouton Select: Pour une ouverture/ fermeture de l'eau confortable
- support de douchette aimanté MagFit
- débit maximal sous 3 bars de pression: 20 l/ min
- cartouche céramique
- raccordement flexible G ⅜
- clapet anti-retour intégré
- convient au chauffe-eau instantané
- comprenant: mitigeur de cuisine, raccordement flexibles, set de fixation, matériel de montage, instruction de montage
- ACS 19 ACC LY 482, valide jusqu'au 11.06.2024

chromé	73852000	474,00
aspect acier inox	73852800	606,00

Select · sBox kitchen · Air Power · Quick Clean · Comfort Zone

variantes

- **Talis Select M51** Mitigeur de cuisine 220, avec douchette extractible 2 jets, sBox
  - ACS 19 ACC LY 056, valide jusqu'au 01.05.2024

chromé	73868000	483,00
aspect acier inox	73868800	621,00



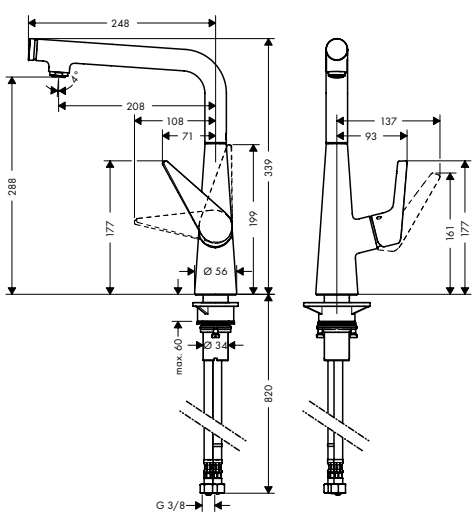

Talis Select M51 Mitigeur de cuisine 300, 1 jet

- ComfortZone 300
- bec orientable possible sur 3 niveaux 110°, 150° ou 360°
- jet normal
- Bouton Select: Pour une ouverture/ fermeture de l'eau confortable
- débit maximal sous 3 bars de pression: 9 l/ min
- cartouche céramique
- raccordement flexible G ⅜
- clapet anti-retour intégré
- convient au chauffe-eau instantané
- comprenant: mitigeur de cuisine, raccordement flexibles, set de fixation, instruction de montage
- ACS 20 ACC NY 041, valide jusqu'au 20.09.2025

chromé	72820000	371,00
aspect acier inox	72820800	493,00

Select · Air Power · Quick Clean · Comfort Zone

Les mesures des schémas techniques sont en mm.

Les spécifications techniques et les unités de mesure peuvent être sujets à des changements.

Talis M51

	Finition	N° article	Euro h. t.
Talis M51 Mitigeur de cuisine 200, avec douchette extractible 2 jets	chromé	72813000	368,00
	aspect acier inox	72813800	485,00



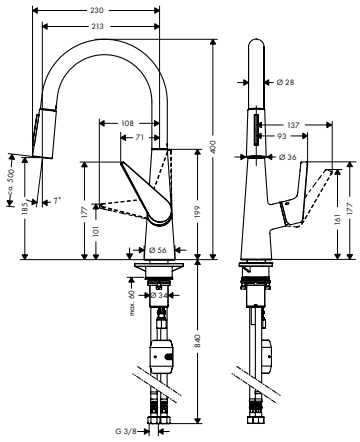

- ComfortZone 200
- bec orientable sur 2 niveaux 110° ou 150°
- jet laminaire et jet pluie
- jet de douche blocable, remise à zéro en appuyant sur le bouton
- support de douchette aimanté MagFit
- raccordement du flexible de la douchette Quick-Connect
- débit maximal sous 3 bars de pression: 9 l/ min
- cartouche céramique
- raccordement flexible G ⅜
- clapet anti-retour intégré
- convient au chauffe-eau instantané
- comprenant: mitigeur de cuisine, raccordement flexibles, set de fixation, clé de service, instruction de montage
- ACS 18 ACC LY 692, valide jusqu'au 23.10.2023

Talis M51 Mitigeur de cuisine 200, avec douchette extractible 2 jets, sBox	chromé	73851000	410,00
	aspect acier inox	73851800	530,00



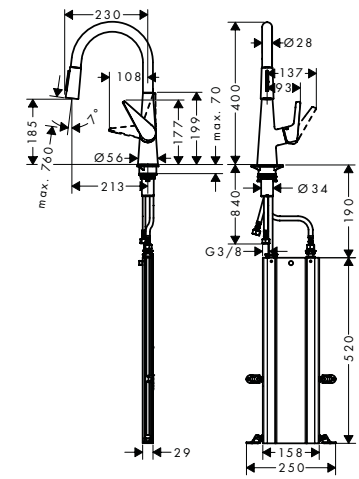

- comprenant : mitigeur de cuisine, sBox
- ComfortZone 200
- bec orientable sur 2 niveaux 110° ou 150°
- jet laminaire et jet pluie
- jet de douche blocable, remise à zéro en appuyant sur le bouton
- support de douchette aimanté MagFit
- débit maximal sous 3 bars de pression: 9 l/ min
- cartouche céramique
- raccordement flexible G ⅜
- clapet anti-retour intégré
- convient au chauffe-eau instantané
- comprenant: mitigeur de cuisine, raccordement flexibles, set de fixation, matériel de montage, clé de service, instruction de montage
- ACS 18 ACC LY 692, valide jusqu'au 23.10.2023

Talis M51 Mitigeur de cuisine 220, 1 jet	chromé	72814000	236,00
	aspect acier inox	72814800	317,00



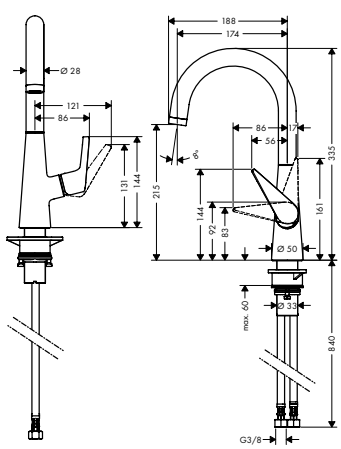

- ComfortZone 220
- bec orientable possible sur 3 niveaux 110°, 150° ou 360°
- jet normal
- débit maximal sous 3 bars de pression: 10 l/ min
- cartouche céramique
- raccordement flexible G ⅜
- convient au chauffe-eau instantané
- comprenant: mitigeur de cuisine, raccordement flexibles, set de fixation, instruction de montage
- ACS 17 ACC LY 653, valide jusqu'au 20.07.2022

Les mesures des schémas techniques sont en mm.

Les spécifications techniques et les unités de mesure peuvent être sujets à des changements.

	Finition	N° article	Euro h. t.
Talis M51 Mitigeur de cuisine 160, avec douchette extractible 2 jets	chromé	72815000	343,00
	aspect acier inox	72815800	448,00

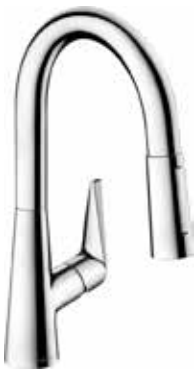

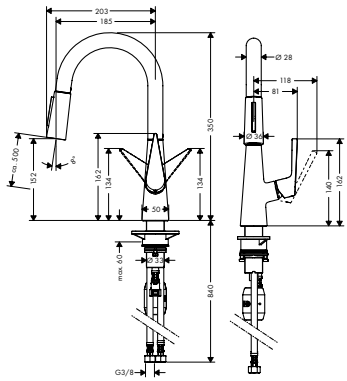

- ComfortZone 160
- bec orientable sur 2 niveaux 110° ou 150°
- jet laminaire et jet pluie
- jet de douche blocable, remise à zéro en appuyant sur le bouton
- support de douchette aimanté MagFit
- raccordement du flexible de la douchette Quick-Connect
- débit maximal sous 3 bars de pression: 9 l/ min
- cartouche céramique
- raccordement flexible G ⅜
- clapet anti-retour intégré
- convient au chauffe-eau instantané
- comprenant: mitigeur de cuisine, raccordement flexibles, set de fixation, clé de service, instruction de montage
- ACS 18 ACC LY 692, valide jusqu'au 23.10.2023

Talis M51 Mitigeur de cuisine 160, avec douchette extractible 2 jets, sBox	chromé	73850000	395,00
	aspect acier inox	73850800	492,00



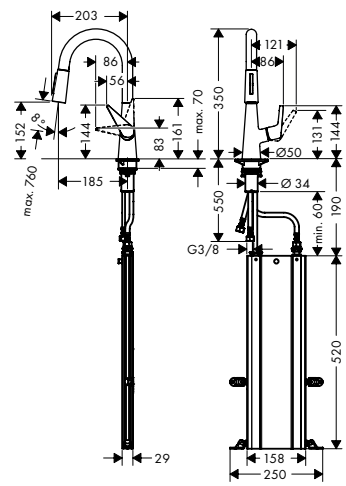

- comprenant : mitigeur de cuisine, sBox
- ComfortZone 160
- bec orientable sur 2 niveaux 110° ou 150°
- jet laminaire et jet pluie
- jet de douche blocable, remise à zéro en appuyant sur le bouton
- support de douchette aimanté MagFit
- débit maximal sous 3 bars de pression: 9 l/ min
- cartouche céramique
- raccordement flexible G ⅜
- clapet anti-retour intégré
- convient au chauffe-eau instantané
- comprenant: mitigeur de cuisine, raccordement flexibles, set de fixation, matériel de montage, clé de service, instruction de montage
- ACS 18 ACC LY 692, valide jusqu'au 23.10.2023

Talis M51 Mitigeur de cuisine 260, 1 jet	chromé	72810000	251,00
	aspect acier inox	72810800	337,00



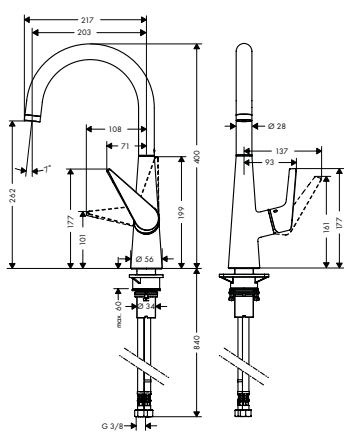

- ComfortZone 260
- bec orientable possible sur 3 niveaux 110°, 150° ou 360°
- jet normal
- débit maximal sous 3 bars de pression: 10 l/ min
- cartouche céramique
- raccordement flexible G ⅜
- convient au chauffe-eau instantané
- comprenant: mitigeur de cuisine, raccordement flexibles, set de fixation, instruction de montage
- ACS 17 ACC LY 653, valide jusqu'au 20.07.2022

Les mesures des schémas techniques sont en mm.

Les spécifications techniques et les unités de mesure peuvent être sujets à des changements.

Talis M52



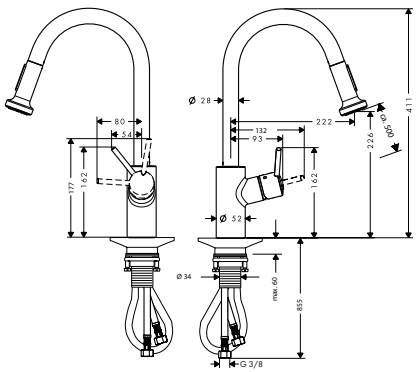

	Finition	N° article	Euro h. t.
Talis M52 Mitigeur de cuisine 220, installation devant une fenêtre, avec douchette extractible 2 jets	chromé	14877000	440,00

Air Power · Quick Clean · Comfort Zone

- ComfortZone 220
- bec orientable à 150°
- déclipsable pour montage devant une fenêtre
- installation devant un fenêtre, peut être posé à plat
- jet normal et jet pluie
- jet de douche non blocable
- support de douchette aimanté MagFit
- raccordement du flexible de la douchette Quick-Connect
- débit maximal sous 3 bars de pression: 11 l/min
- cartouche céramique
- raccordement flexible G ⅜
- clapet anti-retour intégré
- convient au chauffe-eau instantané
- comprenant: mitigeur de cuisine, raccordement flexibles, set de fixation, instruction de montage
- ACS 19 ACC LY 482, valide jusqu'au 11.06.2024



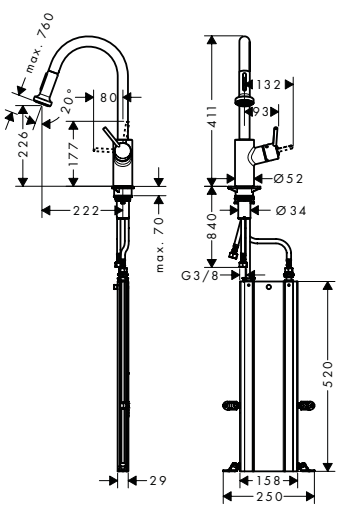

Talis M52 Mitigeur de cuisine 220, installation devant une fenêtre, avec douchette extractible 2 jets, sBox	chromé	73863000	497,00
	aspect acier inox	73863800	672,00

sBox kitchen · Air Power · Quick Clean · Comfort Zone

- comprenant : mitigeur de cuisine, sBox
- ComfortZone 220
- bec orientable à 150°
- déclipsable pour montage devant une fenêtre
- installation devant un fenêtre, peut être posé à plat
- jet normal et jet pluie
- jet de douche non blocable
- support de douchette aimanté MagFit
- débit maximal sous 3 bars de pression: 11 l/min
- cartouche céramique
- raccordement flexible G ⅜
- clapet anti-retour intégré
- convient au chauffe-eau instantané
- comprenant: mitigeur de cuisine, raccordement flexibles, set de fixation, matériel de montage, instruction de montage
- ACS 19 ACC LY 482, valide jusqu'au 11.06.2024

Les mesures des schémas techniques sont en mm.

Les spécifications techniques et les unités de mesure peuvent être sujets à des changements.

	Finition	N° article	Euro h. t.



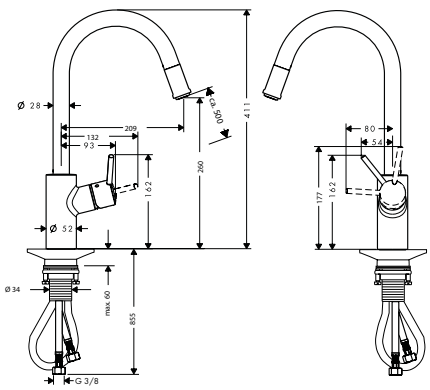

Talis M52 Mitigeur de cuisine 260, installation devant une fenêtre, avec douchette extractible 1 jet

chromé | 14872000 | 382,00

Air Power | Quick Clean | Comfort Zone

- ComfortZone 260
- bec orientable à 150°
- déclipsable pour montage devant une fenêtre
- installation devant un fenêtre, peut être posé à plat
- jet normal
- support de douchette aimanté MagFit
- raccordement du flexible de la douchette Quick-Connect
- débit maximal sous 3 bars de pression: 11 l/ min
- cartouche céramique
- raccordement flexible G ⅜
- clapet anti-retour intégré
- convient au chauffe-eau instantané
- comprenant: mitigeur de cuisine, raccordement flexibles, set de fixation, instruction de montage
- ACS 19 ACC LY 482, valide jusqu'au 11.06.2024



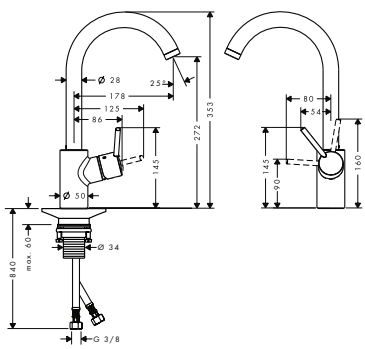

Talis M52 Mitigeur de cuisine 270, 1 jet

chromé | 14870000 | 254,00

Air Power | Quick Clean | Comfort Zone

- ComfortZone 270
- bec orientable possible sur 3 niveaux 110°, 150° ou 360°
- jet normal
- débit maximal sous 3 bars de pression: 10 l/ min
- cartouche céramique
- raccordement flexible G ⅜
- convient au chauffe-eau instantané
- comprenant: mitigeur de cuisine, raccordement flexibles, set de fixation, instruction de montage
- ACS 17 ACC LY 653, valide jusqu'au 20.07.2022



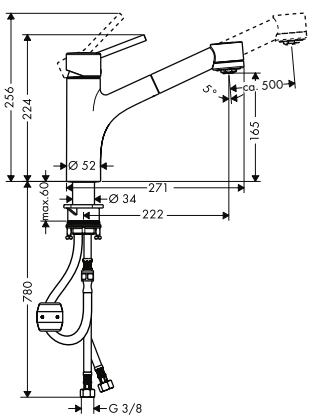

Talis M52 Mitigeur de cuisine 170, avec douchette extractible 2 jets

chromé | 32841000 | 297,00

Air Power | Quick Clean | Comfort Zone

- comprenant : mitigeur de cuisine
- ComfortZone 170
- bec orientable à 150°
- jet normal et jet pluie
- jet de douche blocable, remise à zéro automatique en fermant le mitigeur
- raccordement du flexible de la douchette Quick-Connect
- débit maximal sous 3 bars de pression: 10 l/ min
- cartouche céramique
- raccordement flexible G ⅜
- clapet anti-retour intégré
- convient au chauffe-eau instantané
- comprenant: mitigeur de cuisine, raccordement flexibles, set de fixation, instruction de montage
- ACS 19 ACC LY 482, valide jusqu'au 11.06.2024

Les mesures des schémas techniques sont en mm.

Les spécifications techniques et les unités de mesure peuvent être sujets à des changements.

	Finition	N° article	Euro h. t.
Talis M52 Mitigeur de cuisine 170, avec douchette extractible 2 jets, sBox	chromé	73860000	350,00
	aspect acier inox	73860800	453,00



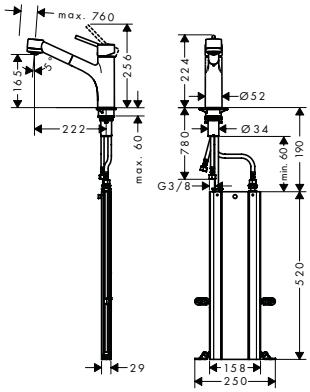

- comprenant : mitigeur de cuisine, sBox
- ComfortZone 170
- bec orientable à 150°
- jet normal et jet pluie
- jet de douche blocable, remise à zéro automatique en fermant le mitigeur
- débit maximal sous 3 bars de pression: 10 l/min
- cartouche céramique
- raccordement flexible G ⅜
- clapet anti-retour intégré
- convient au chauffe-eau instantané
- comprenant: mitigeur de cuisine, raccordement flexibles, set de fixation, matériel de montage, instruction de montage
- ACS 19 ACC LY 482, valide jusqu'au 11.06.2024

Talis M52 Mitigeur de cuisine 170, 1 jet	chromé	32851000	214,00



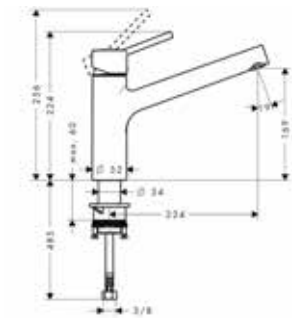

- ComfortZone 170
- bec orientable à 150°
- jet normal
- débit maximal sous 3 bars de pression: 16 l/min
- cartouche céramique
- raccordement flexible G ⅜
- convient au chauffe-eau instantané
- E0, C1, A2, U3
- comprenant: mitigeur de cuisine, raccordement flexibles, set de fixation, instruction de montage
- ACS 17 ACC LY 655, valide jusqu'au 20.06.2022

Talis M54

Talis M54 Mitigeur de cuisine 210, avec douchette extractible 2 jets	chromé	72800000	321,00
	noir mat	72800670	417,00
	aspect acier inox	72800800	417,00



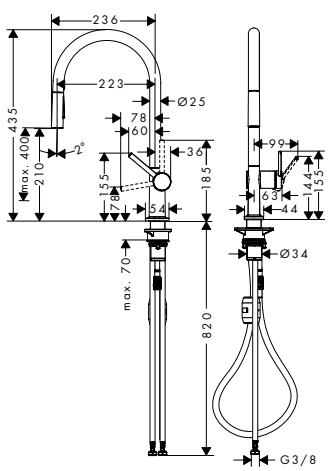

- ComfortZone 210
- bec orientable possible sur 4 niveaux 60°, 110°, 150° or 360°
- jet laminaire et jet pluie
- jet de douche blocable, remise à zéro automatique en fermant le mitigeur
- raccordement du flexible de la douchette Quick-Connect
- débit maximal sous 3 bars de pression: 8 l/min
- cartouche céramique
- raccordement flexible G ⅜
- clapet anti-retour intégré
- convient au chauffe-eau instantané
- comprenant: mitigeur de cuisine, raccordement flexibles, set de fixation, instruction de montage
- ACS 19 ACC NY 414, valide jusqu'au 26.12.2024

Les mesures des schémas techniques sont en mm.

Les spécifications techniques et les unités de mesure peuvent être sujets à des changements.

	Finition	N° article	Euro h. t.
Talis M54 Mitigeur de cuisine 210, avec douchette extractible 2 jets, sBox	chromé	72801000	366,00
	noir mat	72801670	462,00
	aspect acier inox	72801800	462,00



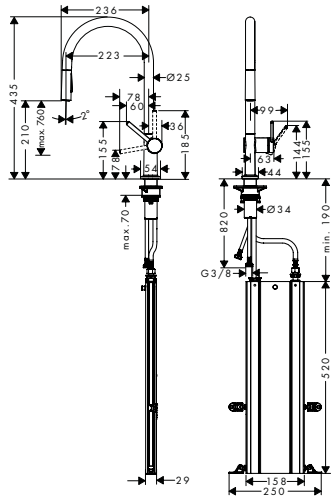

- comprenant : mitigeur de cuisine, sBox
- ComfortZone 210
- bec orientable possible sur 4 niveaux 60°, 110°, 150° or 360°
- jet laminaire et jet pluie
- jet de douche blocable, remise à zéro automatique en fermant le mitigeur
- débit maximal sous 3 bars de pression: 7 l/min
- cartouche céramique
- raccordement flexible G ⅜
- clapet anti-retour intégré
- convient au chauffe-eau instantané
- comprenant: mitigeur de cuisine, raccordement flexibles, set de fixation, matériel de montage, instruction de montage
- ACS 19 ACC NY 414, valide jusqu'au 26.12.2024

Talis M54 Mitigeur de cuisine 210, avec douchette extractible 1 jet	chromé	72802000	267,00
	noir mat	72802670	356,00
	aspect acier inox	72802800	356,00



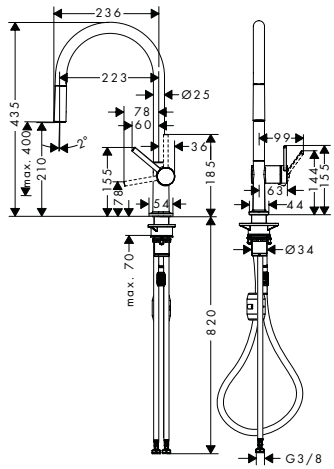

- ComfortZone 210
- bec orientable possible sur 4 niveaux 60°, 110°, 150° or 360°
- jet normal
- raccordement du flexible de la douchette Quick-Connect
- débit maximal sous 3 bars de pression: 7 l/min
- cartouche céramique
- raccordement flexible G ⅜
- clapet anti-retour intégré
- convient au chauffe-eau instantané
- comprenant: mitigeur de cuisine, raccordement flexibles, set de fixation, matériel de montage, instruction de montage
- ACS 19 ACC NY 414, valide jusqu'au 26.12.2024

Talis M54 Mitigeur de cuisine 210, avec douchette extractible 1 jet, sBox	chromé	72803000	311,00
	noir mat	72803670	400,00
	aspect acier inox	72803800	400,00



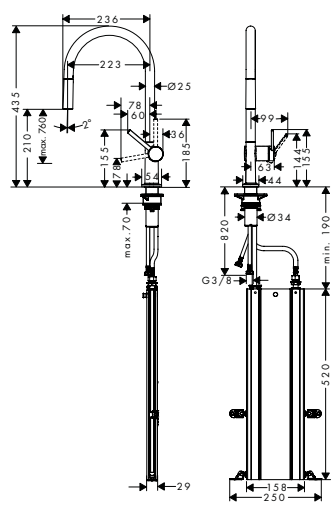

- comprenant : mitigeur de cuisine, sBox
- ComfortZone 210
- bec orientable possible sur 4 niveaux 60°, 110°, 150° or 360°
- jet normal
- débit maximal sous 3 bars de pression: 7 l/min
- cartouche céramique
- raccordement flexible G ⅜
- clapet anti-retour intégré
- convient au chauffe-eau instantané
- comprenant: mitigeur de cuisine, raccordement flexibles, set de fixation, matériel de montage, instruction de montage
- ACS 19 ACC NY 414, valide jusqu'au 26.12.2024

Les mesures des schémas techniques sont en mm.

Les spécifications techniques et les unités de mesure peuvent être sujets à des changements.

	Finition	N° article	Euro h. t.
Talis M54 Mitigeur de cuisine 220, 1jet	chromé	72804000	268,00
	noir mat	72804670	286,00
	aspect acier inox	72804800	286,00

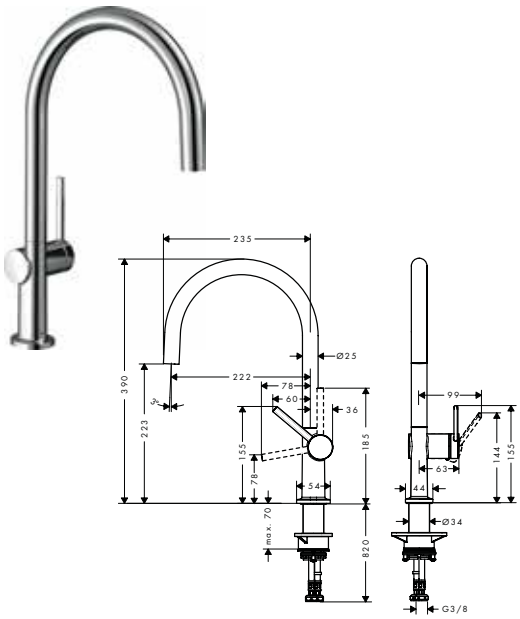

- ComfortZone 220
- bec orientable possible sur 4 niveaux 60°, 110°, 150° or 360°
- jet laminaire
- débit maximal sous 3 bars de pression: 9 l/min
- cartouche céramique
- raccordement flexible G ⅜
- convient au chauffe-eau instantané
- diamètre de percement Ø 35 mm requis
- comprenant: mitigeur de cuisine, raccordement flexibles, set de fixation, instruction de montage
- ACS 20 ACC NY 015, valide jusqu'au 21.01.2025

Talis M54 Mitigeur de cuisine U 220, 1 jet	chromé	72806000	193,00
	noir mat	72806670	251,00
	aspect acier inox	72806800	251,00

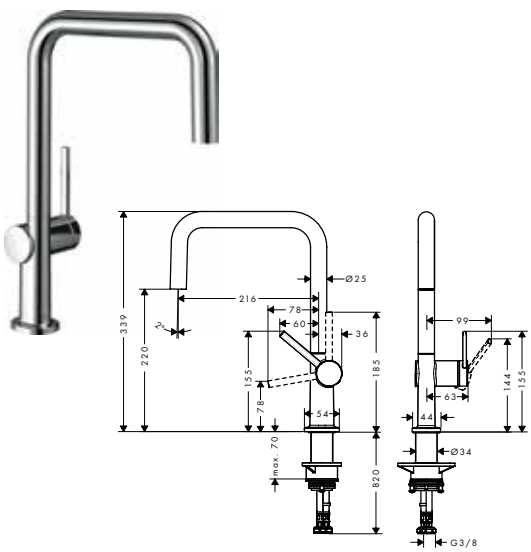

- ComfortZone 220
- bec orientable possible sur 4 niveaux 60°, 110°, 150° or 360°
- jet laminaire
- débit maximal sous 3 bars de pression: 9 l/min
- cartouche céramique
- raccordement flexible G ⅜
- convient au chauffe-eau instantané
- comprenant: mitigeur de cuisine, raccordement flexibles, set de fixation, instruction de montage
- ACS 20 ACC NY 015, valide jusqu'au 21.01.2025

Talis M54 Mitigeur de cuisine 270, avec douchette extractible 1 jet	chromé	72808000	268,00
	noir mat	72808670	286,00
	aspect acier inox	72808800	286,00

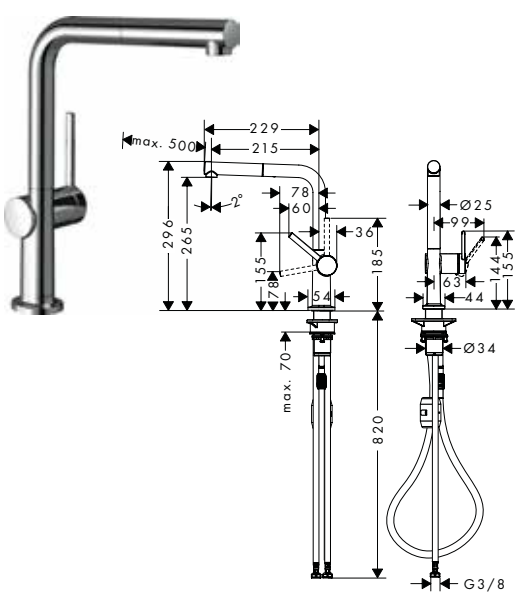

- ComfortZone 270
- bec orientable possible sur 4 niveaux 60°, 110°, 150° or 360°
- jet laminaire
- raccordement du flexible de la douchette Quick-Connect
- débit maximal sous 3 bars de pression: 8 l/min
- cartouche céramique
- raccordement flexible G ⅜
- clapet anti-retour intégré
- convient au chauffe-eau instantané
- comprenant: mitigeur de cuisine, raccordement flexibles, set de fixation, instruction de montage
- ACS 19 ACC NY 414, valide jusqu'au 26.12.2024

Les mesures des schémas techniques sont en mm.

Les spécifications techniques et les unités de mesure peuvent être sujets à des changements.

	Finition	N° article	Euro h. t.
Talis M54 Mitigeur de cuisine 270, avec douchette extractible 1 jet, sBox	chromé	72809000	312,00
	noir mat	72809670	331,00
	aspect acier inox	72809800	331,00



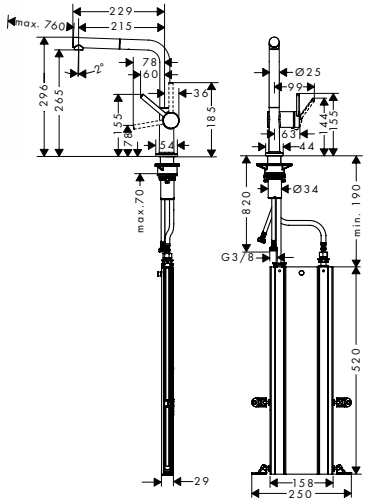

- comprenant : mitigeur de cuisine, sBox
- ComfortZone 270
- bec en L
- bec orientable possible sur 4 niveaux 60°, 110°, 150° or 360°
- jet laminaire
- débit maximal sous 3 bars de pression: 7 l/min
- cartouche céramique
- raccordement flexible G ⅜
- clapet anti-retour intégré
- convient au chauffe-eau instantané
- comprenant: mitigeur de cuisine, raccordement flexibles, set de fixation, instruction de montage
- ACS 19 ACC NY 414, valide jusqu'au 26.12.2024

Talis M54 Mitigeur de cuisine 270, 1 jet	chromé	72840000	187,00
	noir mat	72840670	244,00
	aspect acier inox	72840800	244,00

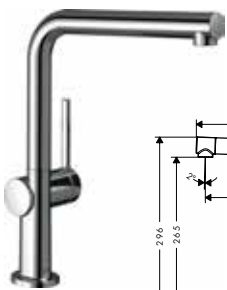

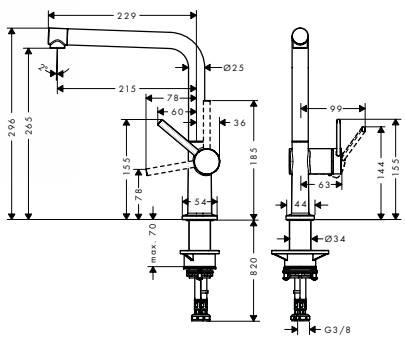

- ComfortZone 270
- bec en L
- bec orientable possible sur 4 niveaux 60°, 110°, 150° or 360°
- jet laminaire
- débit maximal sous 3 bars de pression: 8,4 l/min
- cartouche céramique
- raccordement flexible G ⅜
- convient au chauffe-eau instantané
- diamètre de percement Ø 35 mm requis
- comprenant: mitigeur de cuisine, raccordement flexibles, set de fixation, instruction de montage
- ACS 20 ACC NY 015, valide jusqu'au 21.01.2025

Cento XXL

Cento Mitigeur de cuisine XXL, Semi-pro 2 jets	chromé	14806000	389,00



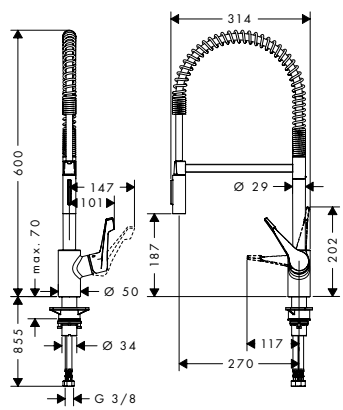

- bec orientable à 360°
- jet normal et jet pluie
- jet de douche blocable, remise à zéro en appuyant sur le bouton
- débit maximal sous 3 bars de pression: 11 l/min
- cartouche céramique à 2 vitesses
- raccordement flexible G ⅜
- clapet anti-retour intégré
- convient au chauffe-eau instantané
- ACS 19 ACC LY 482, valide jusqu'au 11.06.2024

Les mesures des schémas techniques sont en mm.

Les spécifications techniques et les unités de mesure peuvent être sujets à des changements.

Focus M41



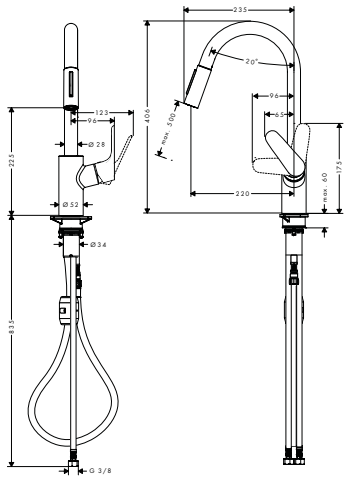

	Finition	N° article	Euro h. t.
Focus M41 Mitigeur de cuisine 240, avec douchette extractible 2 jets	chromé	31815000	260,00
	noir mat	31815670	367,00
	aspect acier inox	31815800	343,00

Quick Clean · Comfort Zone

- ComfortZone 240
- bec orientable sur 2 niveaux 110° ou 150°
- jet laminaire et jet pluie
- jet de douche blocable, remise à zéro en appuyant sur le bouton
- support de douchette aimanté MagFit
- raccordement du flexible de la douchette Quick-Connect
- débit maximal sous 3 bars de pression: 10 l/ min
- cartouche céramique
- raccordement flexible G ⅜
- clapet anti-retour intégré
- convient au chauffe-eau instantané
- comprenant: mitigeur de cuisine, raccordement flexibles, set de fixation, clé de service, instruction de montage
- ACS 19 ACC LY 482, valide jusqu'au 11.06.2024



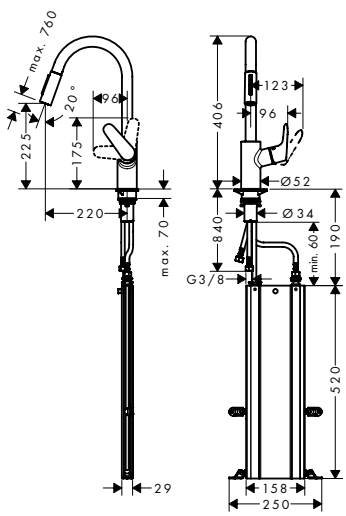

Focus M41 Mitigeur de cuisine 240, avec douchette extractible 2 jets, sBox	chromé	73880000	305,00
	aspect acier inox	73880800	412,00

sBox kitchen · Quick Clean · Comfort Zone

- comprenant : mitigeur de cuisine, sBox
- ComfortZone 240
- bec orientable sur 2 niveaux 110° ou 150°
- jet laminaire et jet pluie
- jet de douche blocable, remise à zéro en appuyant sur le bouton
- support de douchette aimanté MagFit
- débit maximal sous 3 bars de pression: 10 l/ min
- cartouche céramique
- raccordement flexible G ⅜
- clapet anti-retour intégré
- convient au chauffe-eau instantané
- comprenant: mitigeur de cuisine, raccordement flexibles, set de fixation, matériel de montage, clé de service, instruction de montage
- ACS 19 ACC LY 482, valide jusqu'au 11.06.2024

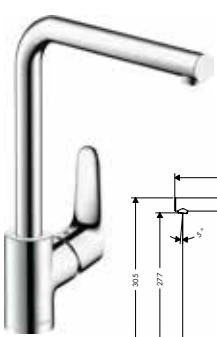

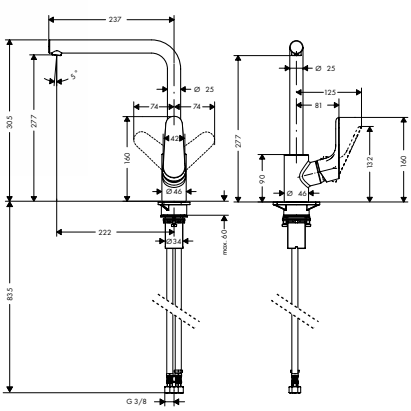

Focus M41 Mitigeur de cuisine 280, 1 jet	chromé	31817000	200,00
	noir mat	31817670	292,00
	aspect acier inox	31817800	263,00

Air Power · Comfort Zone

- ComfortZone 280
- bec orientable possible sur 3 niveaux 110°, 150° ou 360°
- jet normal
- débit maximal sous 3 bars de pression: 12 l/ min
- cartouche céramique
- raccordement flexible G ⅜
- convient au chauffe-eau instantané
- comprenant: mitigeur de cuisine, raccordement flexibles, set de fixation, instruction de montage
- ACS 17 ACC LY 653, valide jusqu'au 20.07.2022

Les mesures des schémas techniques sont en mm.

Les spécifications techniques et les unités de mesure peuvent être sujets à des changements.

	Finition	N° article	Euro h. t.
Focus M41 Mitigeur de cuisine 260, 1 jet	chromé	31820000	169,00
	noir mat	31820670	256,00
	aspect acier inox	31820800	219,00



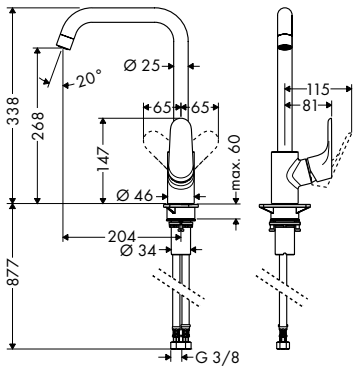

- ComfortZone 260
- bec orientable possible sur 3 niveaux 110°, 150° ou 360°
- jet normal
- débit maximal sous 3 bars de pression: 12 l/min
- cartouche céramique
- raccordement flexible G ⅜
- convient au chauffe-eau instantané
- comprenant: mitigeur de cuisine, raccordement flexibles, set de fixation, instruction de montage
- ACS 17 ACC LY 653, valide jusqu'au 20.07.2022

Focus M41 Mitigeur de cuisine 160, 1 jet	chromé	31806000	119,00
	aspect acier inox	31806800	170,00



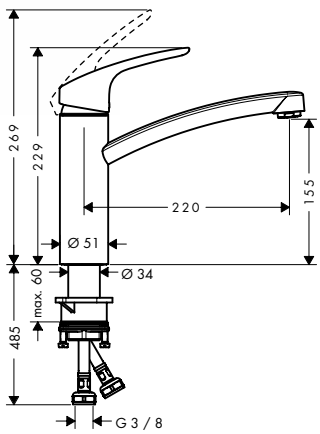

- ComfortZone 160
- bec orientable à 360°
- jet normal
- débit maximal sous 3 bars de pression: 12 l/min
- cartouche céramique
- raccordement flexible G ⅜
- convient au chauffe-eau instantané
- E0, C1, A2, U3
- comprenant: mitigeur de cuisine, raccordement flexibles, set de fixation, instruction de montage
- ACS 17 ACC LY 655, valide jusqu'au 20.06.2022

variantes

· **Focus M41** Mitigeur de cuisine 160, Eco C3, 1jet	chromé	31816000	122,00

- ACS 17 ACC LY 655, valide jusqu'au 20.06.2022
- NF_375-M1-20-2

Focus M41 Mitigeur de cuisine Montage mural, 1jet	chromé	31825000	175,00



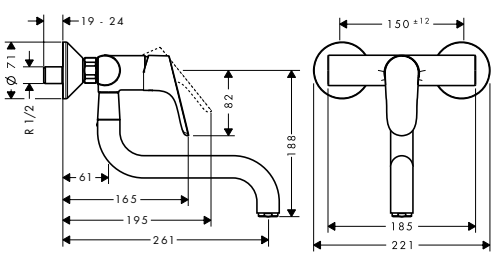

- bec orientable à 180°
- jet normal
- entraxe 150 mm ± 12 mm
- débit maximal sous 3 bars de pression: 12 l/min
- cartouche céramique
- raccords S
- convient au chauffe-eau instantané
- comprenant: mitigeur de cuisine, rosaces, raccords S, instruction de montage
- ACS 17 ACC LY 154, valide jusqu'au 05.05.2021

Les mesures des schémas techniques sont en mm.

Les spécifications techniques et les unités de mesure peuvent être sujets à des changements.

Focus M42

	Finition	N° article	Euro h. t.
Focus M42 Mitigeur de cuisine 220, avec douchette extractible 2 jets	chromé	71800000	281,00
	aspect acier inox	71800800	362,00



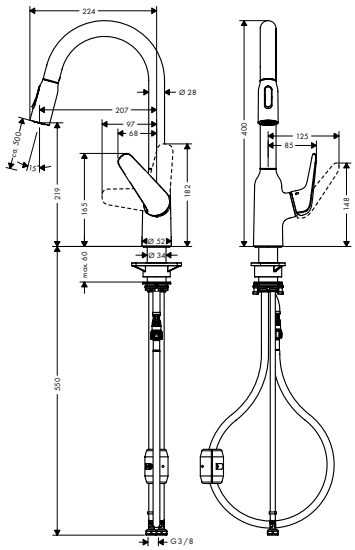

- ComfortZone 220
- bec orientable à 360°
- jet laminaire et jet pluie
- jet de douche blocable, remise à zéro automatique en fermant le mitigeur
- support de douchette aimanté MagFit
- raccordement du flexible de la douchette Quick-Connect
- débit maximal sous 3 bars de pression: 8 l/ min
- cartouche céramique
- raccordement flexible G ⅜
- clapet anti-retour intégré
- convient au chauffe-eau instantané
- comprenant: mitigeur de cuisine, raccordement flexibles, set de fixation, instruction de montage
- ACS 19 ACC LY 482, valide jusqu'au 11.06.2024

Focus M42 Mitigeur de cuisine 220, avec douchette extractible 2 jets, sBox	chromé	71820000	325,00
	aspect acier inox	71820800	407,00



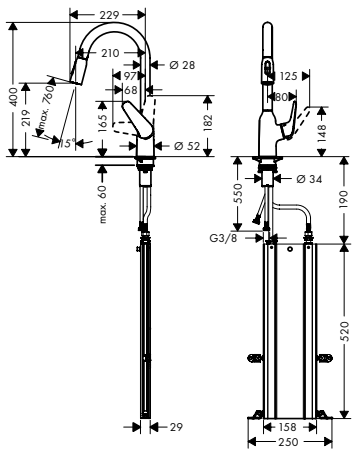

- comprenant : mitigeur de cuisine, sBox
- ComfortZone 220
- bec orientable à 360°
- jet laminaire et jet pluie
- jet de douche blocable, remise à zéro automatique en fermant le mitigeur
- support de douchette aimanté MagFit
- débit maximal sous 3 bars de pression: 9 l/ min
- cartouche céramique
- raccordement flexible G ⅜
- clapet anti-retour intégré
- convient au chauffe-eau instantané
- comprenant: mitigeur de cuisine, raccordement flexibles, set de fixation, instruction de montage
- ACS 19 ACC LY 482, valide jusqu'au 11.06.2024

Focus M42 Mitigeur de cuisine 180, avec douchette extractible 2 jets	chromé	71801000	248,00
	aspect acier inox	71801800	321,00



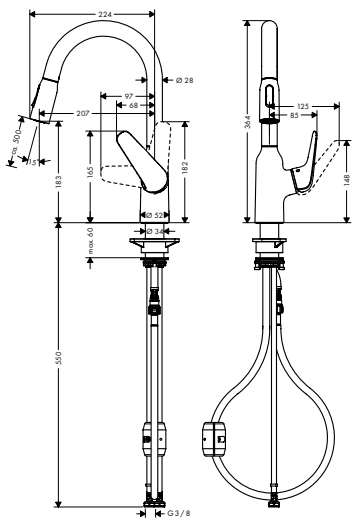

- ComfortZone 180
- bec orientable à 360°
- jet laminaire et jet pluie
- jet de douche blocable, remise à zéro automatique en fermant le mitigeur
- support de douchette aimanté MagFit
- raccordement du flexible de la douchette Quick-Connect
- débit maximal sous 3 bars de pression: 8 l/ min
- cartouche céramique
- raccordement flexible G ⅜
- clapet anti-retour intégré
- convient au chauffe-eau instantané
- comprenant: mitigeur de cuisine, raccordement flexibles, set de fixation, instruction de montage
- ACS 19 ACC LY 482, valide jusqu'au 11.06.2024

Les mesures des schémas techniques sont en mm.

Les spécifications techniques et les unités de mesure peuvent être sujets à des changements.

	Finition	N° article	Euro h. t.
Focus M42 Mitigeur de cuisine 180, avec douchette extractible 2 jets, sBox	chromé	71821000	290,00
	aspect acier inox	71821800	366,00



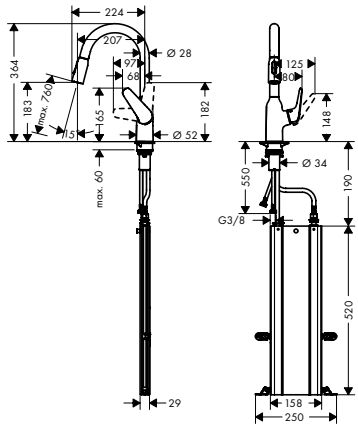

- comprenant : mitigeur de cuisine, sBox
- ComfortZone 180
- bec orientable à 360°
- jet laminaire et jet pluie
- jet de douche blocable, remise à zéro automatique en fermant le mitigeur
- support de douchette aimanté MagFit
- débit maximal sous 3 bars de pression: 9 l/min
- cartouche céramique
- raccordement flexible G ⅜
- clapet anti-retour intégré
- convient au chauffe-eau instantané
- comprenant: mitigeur de cuisine, raccordement flexibles, set de fixation, instruction de montage
- ACS 19 ACC LY 482, valide jusqu'au 11.06.2024

Focus M42 Mitigeur de cuisine 220, 1 jet	chromé	71802000	179,00
	aspect acier inox	71802800	229,00



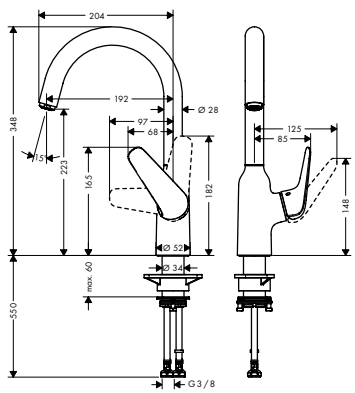

- ComfortZone 220
- bec orientable à 360°
- jet normal
- débit maximal sous 3 bars de pression: 10 l/min
- cartouche céramique
- raccordement flexible G ⅜
- convient au chauffe-eau instantané
- comprenant: mitigeur de cuisine, raccordement flexibles, set de fixation, instruction de montage
- ACS 17 ACC LY 653, valide jusqu'au 20.07.2022

Focus M42 Mitigeur de cuisine 120, CoolStart / 2 vitesses, 1 jet	chromé	71805000	129,00



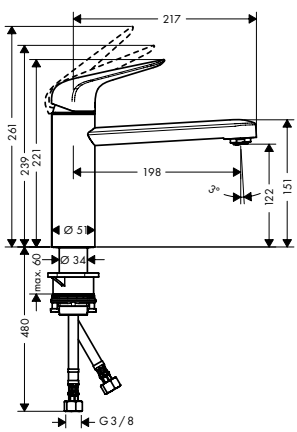

- ComfortZone 120
- CoolStart : démarrage en eau froide en position de poignée centrée
- bec orientable à 360°
- jet normal
- débit maximal sous 3 bars de pression: 12 l/min
- cartouche céramique
- raccordement flexible G ⅜
- convient au chauffe-eau instantané
- E0, C3, A3, U3
- comprenant: mitigeur de cuisine, raccordement flexibles, set de fixation, instruction de montage
- ACS 17 ACC LY 655, valide jusqu'au 20.06.2022
- NF_375-M1-20-2

Les mesures des schémas techniques sont en mm.

Les spécifications techniques et les unités de mesure peuvent être sujets à des changements.

	Finition	N° article	Euro h. t.



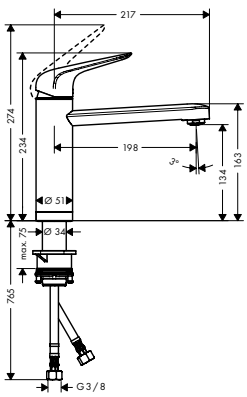

Focus M42 Mitigeur de cuisine 120, installation devant une fenêtre, 1 jet

- ComfortZone 120
- bec orientable à 360°
- déclipsable pour montage devant une fenêtre
- installation devant un fenêtre, peut être posé à plat
- jet normal
- débit maximal sous 3 bars de pression: 12 l/min
- cartouche céramique
- raccordement flexible G ⅜
- convient au chauffe-eau instantané
- comprenant: mitigeur de cuisine, raccordement flexibles, set de fixation, instruction de montage
- ACS 17 ACC LY 655, valide jusqu'au 20.06.2022

chromé	71807000	164,00

Air Power · Quick Clean · Comfort Zone



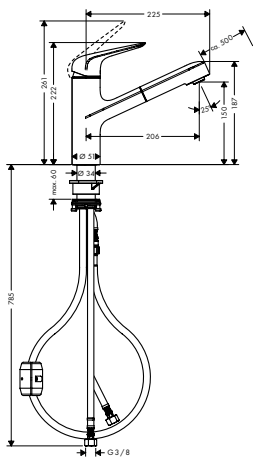

Focus M42 Mitigeur de cuisine 150, avec douchette extractible 1 jet

- ComfortZone 150
- bec orientable à 120°
- jet normal
- support de douchette aimanté MagFit
- raccordement du flexible de la douchette Quick-Connect
- débit maximal sous 3 bars de pression: 8 l/min
- cartouche céramique
- raccordement flexible G ⅜
- clapet anti-retour intégré
- convient au chauffe-eau instantané
- E0, C1, A3, U3
- comprenant: mitigeur de cuisine, raccordement flexibles, set de fixation, instruction de montage
- ACS 19 ACC LY 482, valide jusqu'au 11.06.2024
- NF_375-M1-20-2

chromé	71814000	174,00
aspect acier inox	71814800	238,00

Air Power · Quick Clean · Comfort Zone



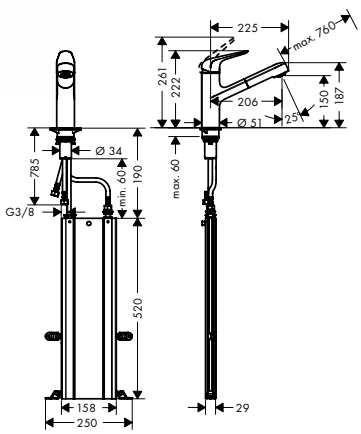

Focus M42 Mitigeur de cuisine 150, avec douchette extractible 1 jet, sBox

- comprenant : mitigeur de cuisine, sBox
- ComfortZone 150
- bec orientable à 120°
- jet normal
- support de douchette aimanté MagFit
- débit maximal sous 3 bars de pression: 8 l/min
- cartouche céramique
- raccordement flexible G ⅜
- clapet anti-retour intégré
- convient au chauffe-eau instantané
- E0, C3, A3, U3
- comprenant: mitigeur de cuisine, raccordement flexibles, set de fixation, instruction de montage
- ACS 19 ACC LY 482, valide jusqu'au 11.06.2024
- NF_375-M1-20-2

chromé	71829000	215,00
aspect acier inox	71829800	283,00

sBox kitchen · Air Power · Quick Clean · Comfort Zone

Les mesures des schémas techniques sont en mm.

Les spécifications techniques et les unités de mesure peuvent être sujets à des changements.

	Finition	N° article	Euro h. t.



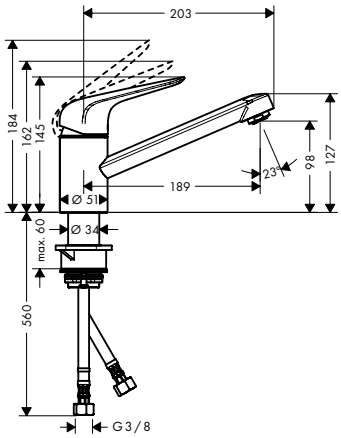

Focus M42 Mitigeur de cuisine 100, CoolStart / 2 vitesses, 1 jet

- ComfortZone 100
- CoolStart : démarrage en eau froide en position de poignée centrée
- bec orientable à 360°
- jet normal
- débit maximal sous 3 bars de pression: 12 l/min
- cartouche céramique
- raccordement flexible G ⅜
- convient au chauffe-eau instantané
- comprenant: mitigeur de cuisine, raccordement flexibles, set de fixation, instruction de montage
- ACS 17 ACC LY 655, valide jusqu'au 20.06.2022

	chromé	71809000	109,00

Air Power · Eco Smart · Quick Clean · Comfort Zone · Cool Start

variantes

· **Focus M42** Mitigeur de cuisine 100, 1 jet · ACS 17 ACC LY 655, valide jusqu'au 20.06.2022	chromé aspect acier inox	71808000 71808800	108,00 142,00
· **Focus M42** Mitigeur de cuisine 100, CoolStart / 2 vitesses, 1 jet · ACS 17 ACC LY 655, valide jusqu'au 20.06.2022	chromé	71809000	109,00



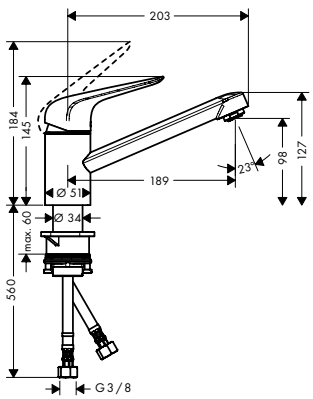

Focus M42 Mitigeur de cuisine 100, 1 jet

- ComfortZone 100
- bec orientable à 360°
- jet normal
- débit maximal sous 3 bars de pression: 12 l/min
- cartouche céramique
- raccordement flexible G ⅜
- convient au chauffe-eau instantané
- comprenant: mitigeur de cuisine, raccordement flexibles, set de fixation, instruction de montage
- ACS 17 ACC LY 655, valide jusqu'au 20.06.2022

	chromé	71808000	108,00
	aspect acier inox	71808800	142,00

Air Power · Quick Clean · Comfort Zone

variantes

· **Focus M42** Mitigeur de cuisine 100, CoolStart / 2 vitesses, 1 jet · ACS 17 ACC LY 655, valide jusqu'au 20.06.2022	chromé	71809000	109,00

Logis M31



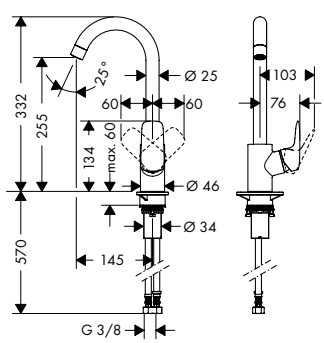

Logis M31 Mitigeur de cuisine 260, 1 jet

- ComfortZone 260
- bec orientable possible sur 3 niveaux 110°, 150° ou 360°
- jet normal
- débit maximal sous 3 bars de pression: 12 l/min
- cartouche céramique
- raccordement flexible G ⅜
- convient au chauffe-eau instantané
- comprenant: mitigeur de cuisine, raccordement flexibles, set de fixation, instruction de montage
- ACS 17 ACC LY 653, valide jusqu'au 20.07.2022

	chromé	71835000	147,00

Air Power · Comfort Zone

Les mesures des schémas techniques sont en mm.

Les spécifications techniques et les unités de mesure peuvent être sujets à des changements.

	Finition	N° article	Euro h. t.

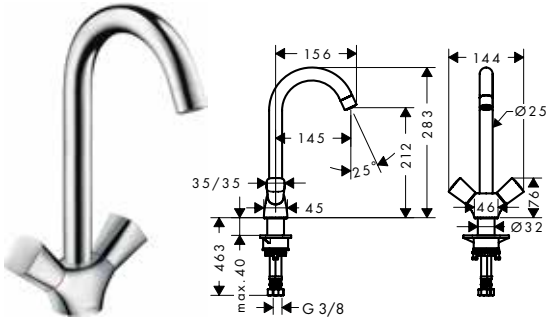

Logis M31 Mélangeur cuisine 220, 1 jet

chromé — 71280000 — 130,00

Air Power · Comfort Zone

- ComfortZone 220
- bec orientable possible sur 3 niveaux 110°, 150° ou 360°
- jet normal
- débit maximal sous 3 bars de pression: 12 l/ min
- mécanismes céramiques chaud/froid 90°
- raccordement flexible G ⅜
- convient au chauffe-eau instantané
- comprenant: Mélangeur cuisine, raccordement flexibles, set de fixation, instruction de montage
- ACS 19 ACC NY 362, valide jusqu'au 21.11.2024

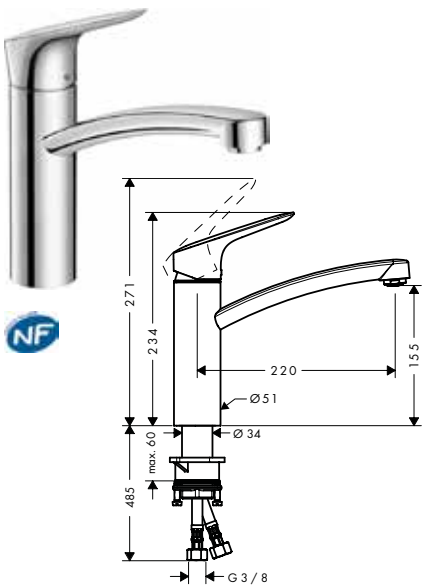

Logis M31 Mitigeur de cuisine 160, Eco C3, 1jet

chromé — 71839000 — 110,00

Air Power · Eco Smart · Comfort Zone · Cool Start

- ComfortZone 160
- CoolStart : démarrage en eau froide en position de poignée centrée
- bec orientable à 360°
- jet normal
- débit maximal sous 3 bars de pression: 12 l/ min
- cartouche céramique
- raccordement flexible G ⅜
- convient au chauffe-eau instantané
- E0, C3, A2, U3
- comprenant: mitigeur de cuisine, raccordement flexibles, set de fixation, instruction de montage
- ACS 17 ACC LY 655, valide jusqu'au 20.06.2022
- NF_375-M1-20-2

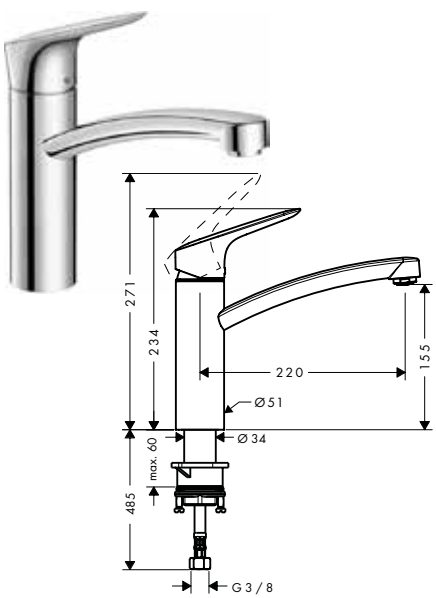

Logis M31 Mitigeur de cuisine 160, 1 jet

chromé — 71832000 — 114,00

Air Power · Comfort Zone

- ComfortZone 160
- bec orientable à 360°
- jet normal
- débit maximal sous 3 bars de pression: 12 l/ min
- cartouche céramique
- raccordement flexible G ⅜
- convient au chauffe-eau instantané
- comprenant: mitigeur de cuisine, raccordement flexibles, set de fixation, instruction de montage
- ACS 17 ACC LY 655, valide jusqu'au 20.06.2022

variantes

- **Logis M31** Mitigeur de cuisine 160, installation devant une fenêtre, 1 jet
  - ACS 17 ACC LY 653, valide jusqu'au 20.07.2022

chromé — 71833000 — 149,00

Les mesures des schémas techniques sont en mm.

Les spécifications techniques et les unités de mesure peuvent être sujets à des changements.

	Finition	N° article	Euro h. t.



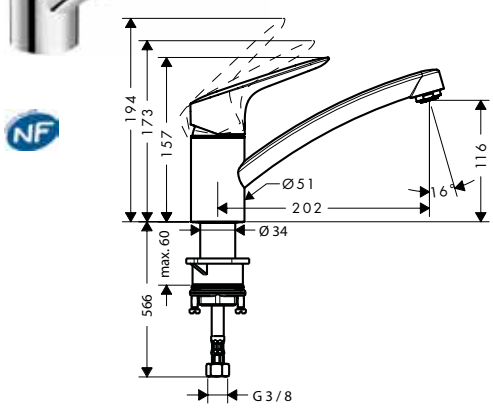

Logis M31 Mitigeur de cuisine 120, Eco C3, 1jet

chromé — 71837000 — 100,00

- ComfortZone 120
- CoolStart : démarrage en eau froide en position de poignée centrée
- bec orientable à 360°
- jet normal
- débit maximal sous 3 bars de pression: 12 l/min
- cartouche céramique
- raccordement flexible G ⅜
- convient au chauffe-eau instantané
- E0, C3, A2, U3
- comprenant: mitigeur de cuisine, raccordement flexibles, set de fixation, instruction de montage
- ACS 17 ACC LY 655, valide jusqu'au 20.06.2022
- NF_375-M1-20-2



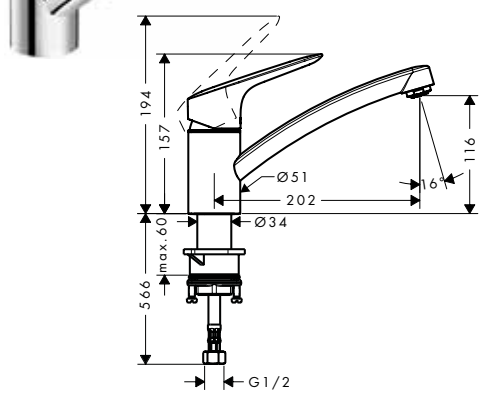

Logis M31 Mitigeur de cuisine 120, 1 jet

chromé — 71830000 — 105,00

- ComfortZone 120
- bec orientable à 360°
- jet normal
- débit maximal sous 3 bars de pression: 12 l/min
- cartouche céramique
- raccordement flexible G ⅜
- convient au chauffe-eau instantané
- comprenant: mitigeur de cuisine, raccordement flexibles, set de fixation, instruction de montage
- ACS 17 ACC LY 655, valide jusqu'au 20.06.2022



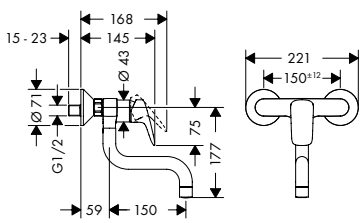

Logis M31 Mitigeur de cuisine Montage mural, 1jet

chromé — 71836000 — 152,00

- bec orientable 220°
- jet normal
- entraxe 150 mm ± 12 mm
- débit maximal sous 3 bars de pression: 13 l/min
- cartouche céramique
- raccords S
- convient au chauffe-eau instantané
- comprenant: mitigeur de cuisine, rosaces, raccords S, instruction de montage
- ACS 17 ACC LY 154, valide jusqu'au 05.05.2021

Les mesures des schémas techniques sont en mm.

Les spécifications techniques et les unités de mesure peuvent être sujets à des changements.

Logis M32

	Finition	N° article	Euro h. t.



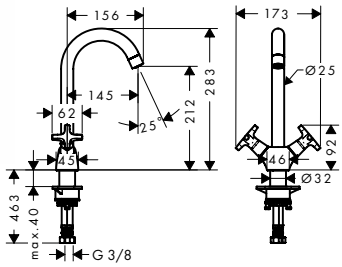

Logis M32 Mélangeur cuisine 220, 1 jet — chromé — 71285000 — 163,00

Air Power · Comfort Zone

- ComfortZone 220
- bec orientable possible sur 3 niveaux 110°, 150° ou 360°
- jet normal
- débit maximal sous 3 bars de pression: 12 l/min
- mécanisme céramique 90°
- raccordement flexible G ⅜
- convient au chauffe-eau instantané
- comprenant: Mélangeur cuisine, raccordement flexibles, set de fixation, instruction de montage
- ACS 19 ACC NY 362, valide jusqu'au 21.11.2024



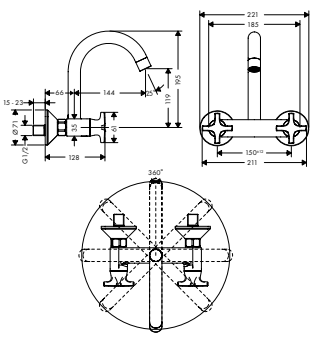

Logis M32 Mélangeur cuisine Montage mural, bec haut, 1jet — chromé — 71286000 — 201,00

Air Power

- bec orientable à 360°
- jet normal
- entraxe 150 mm ± 12 mm
- débit maximal sous 3 bars de pression: 15 l/min
- mécanisme céramique 90°
- raccords S
- convient au chauffe-eau instantané
- comprenant: Mélangeur cuisine, rosaces, raccords S, instruction de montage
- ACS 16 ACC NY 186, valide jusqu'au 03.06.2021



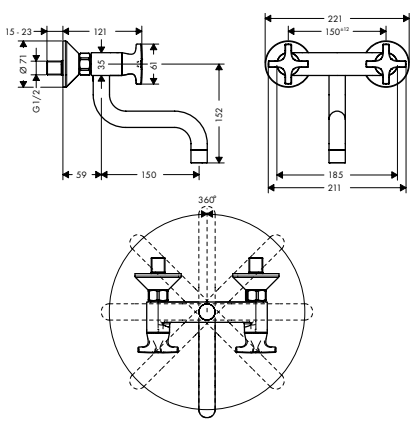

Logis M32 Mélangeur cuisine Montage mural, 1jet — chromé — 71287000 — 201,00

Air Power

- jet normal
- entraxe 150 mm ± 12 mm
- débit maximal sous 3 bars de pression: 15 l/min
- mécanisme céramique 90°
- raccords S
- convient au chauffe-eau instantané
- comprenant: Mélangeur cuisine, rosaces, raccords S, instruction de montage
- ACS 16 ACC NY 186, valide jusqu'au 03.06.2021

Les mesures des schémas techniques sont en mm.

Les spécifications techniques et les unités de mesure peuvent être sujets à des changements.

Pièces détachées et accessoires pour douche et robinetterie de salle de bains et cuisine





Flexibles	Page 510		Douche	Page 510	
Supports de douche et curseurs	Page 510		Porte-savons	Page 511	
Caches	Page 512		Cales de compensation	Page 512	

RETROUVEZ LES GROUPES DE PRIX DES PIECES DETACHEES EN PAGE 44.

Cartouches	Page 514		Mousseurs	Page 515	
Inverseurs	Page 516		Mécanismes d'arrêt et cartouches thermostatiques	Page 516	
Poignées	page 518		Rosaces et capôts	page 520	

Sur notre catalogue de pièces détachées en ligne, vous avez la possibilité de retrouver les vues éclatées, les références des pièces détachées et les notices de montage.

http://spares.hansgrohe.com

Flexible de douche



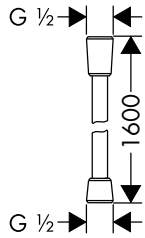

	Finition	N° article	Euro h. t.
Flexible de douche 1,60 m · flexible de douche de haute qualité · revêtement synthétique facile à nettoyer · écrou tournant côté douchette évitant la torsion du flexible · anti-pliure · E2, C1, A., U3 · ACS 18 ACC NY 083, valide jusqu'au 26.03.2023 · NF_375-M1-20-2	chromé	28276000	27,00
	aspect chromé/or	28276090	52,00
	bronze brossé	28276140	44,00
	bleu	28276330	42,00
	noir chromé brossé	28276340	44,00
	rouge	28276430	42,00
	blanc	28276450	41,00
	gris	28276460	42,00
	jaune	28276480	42,00
	noir	28276610	42,00
	noir mat	28276670	36,00
	blanc mat	28276700	36,00
	aspect acier	28276800	44,00
	satinox	28276810	42,00
	chromé mat	28276880	42,00
	aspect doré poli	28276990	44,00
autres dimensions			
· Flexible de douche 125 cm · ACS 18 ACC NY 083, valide jusqu'au 26.03.2023 · NF_375-M1-20-2	chromé	28272000	25,00
	bronze brossé	28272140	41,00
	noir chromé brossé	28272340	41,00
	blanc	28272450	41,00
	noir mat	28272670	32,00
	blanc mat	28272700	32,00
	aspect doré poli	28272990	41,00
· Flexible de douche 2,00 m · ACS 18 ACC NY 083, valide jusqu'au 26.03.2023 · NF_375-M1-20-2	chromé	28274000	29,00

Douches



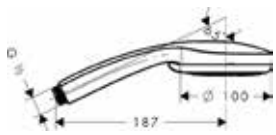

	Finition	N° article	Euro h. t.
Douchette à main Multi · dimension: 100 mm · jet Rain, jet MonoRain, jet massage · changement de jet en tournant l'extrémité de la douchette · débit: 19 l/ min sous 3 bars de pression · filtre nettoyable · Convient au chauffe-eau instantané · ACS 18 ACC NY 309, valide jusqu'au 28.09.2023	chromé	28536000	69,00
	bleu	28536330	89,00
	rouge	28536430	89,00
	blanc	28536450	89,00
	gris	28536460	89,00
	jaune	28536480	89,00
	noir	28536610	89,00
	vert (flash)	28536710	89,00
Version économie d'eau:			
· Douchette à main Multi EcoSmart 9l/ min · ACS 18 ACC NY 309, valide jusqu'au 28.09.2023 · NF_375-M1-20-2	chromé	28538000	71,00

Supports de douche et curseurs



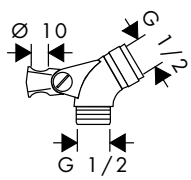

	Finition	N° article	Euro h. t.
Articulation pour barre Unica Standard · dimension: ½"	chromé	28650000	18,00



	Finition	N° article	Euro h. t.
Curseur Unica 88 · diamètre: 22 mm	chromé	28672000	28,00
	blanc	28672450	52,00
	chromé mat	28672880	42,00

Les mesures des schémas techniques sont en mm.

Les spécifications techniques et les unités de mesure peuvent être sujets à des changements.

		Finition	N° article	Euro h. t.
	Curseur Unica E	chromé mat	96170000	52,00
	Curseur Unica D · diamètre: 25 mm	chromé rouge blanc gris jaune laiton précieux chromé mat	96190000 96190430 96190450 96190460 96190480 96190840 96190880	52,00 62,00 62,00 62,00 62,00 89,00 62,00
	Curseur Paneel Confort Plus	chromé mat	25968000	52,00

Porte-savons Casetta et clips

 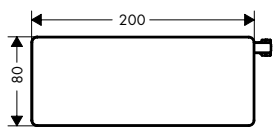	Porte-savon E · longueur: 200 mm · matériau: profilé plat en aluminium avec finition verre sécurit · finition de la tablette: chromé, blanc ou noir	chromé blanc/chromé noir/chromé	26511000 26511400 26511600	67,00 67,00 67,00
 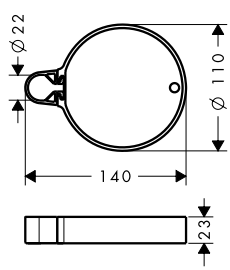	Casetta'C. Porte-savon · pour barres de douche de diamètre 22 mm · amovible	chromé	28678000	21,00
 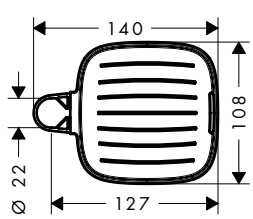	Casetta SoftCube. Porte-savon · matériau: synthétique · pour barres de douche de diamètre 18/22/25 mm	chromé	26519000	21,00
 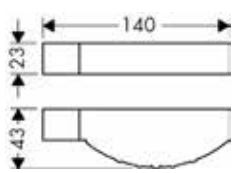	Porte-savon Cassetta U-88 chrome · pour barres de douche de diamètre 22 mm · matériau: plastique transparent · porte-savon pour barres Unica'S et Unica'C	transparent	28675000	28,00

Les mesures des schémas techniques sont en mm.

Les spécifications techniques et les unités de mesure peuvent être sujets à des changements.

Pièces détachées hydrothérapie

		Finition	N° article	Euro h. t.
 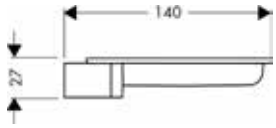	Casetta'S. Porte-savon · matériau: plastique transparent · amovible	transparent	28684000	20,00
 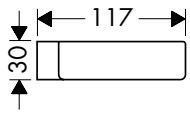	Porte-savon Unica E et F	transparent	28685000	28,00
	Clips 22 mm · 1 pièces		96189000	7,00
	Clips 25 mm · diamètre: 25 mm · 2 pièces	transparent	96192000	9,00
Caches				
	Cache Unica D · Ø de la barre · unité d'emballage = 2 pièces	chromé	94055000	14,00
Cales de compensation				
 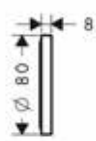	Cale de compensation 8mm · matériau: synthétique	chromé	98681000	14,00
 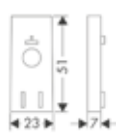	Cale de compensation 7 mm · matériau: synthétique	chromé	97450000	12,00

Les mesures des schémas techniques sont en mm.

Les spécifications techniques et les unités de mesure peuvent être sujets à des changements.

		Finition	N° article	Euro h. t.
 	Cale de compensation 6 mm · matériau: synthétique	chromé	96184000	10,00

Autres pièces détachées hydrothérapie

	Joint DN 15		98058000	5,00
	Tube Showerpipe 1200 mm · longueur: 1200 mm · diamètre: 22 mm	chromé	95665000	52,00
	Tube Showerpipe 1450 mm · longueur: 1450 mm · diamètre: 22 mm	chromé	96770000	175,00
	Set Waterdim : réducteurs de débit pout douchettes · matériau: synthétique		92019000	7,00
	Set de fixation Unica		96179000	11,00
	Filtre douchette		94246000	5,00
 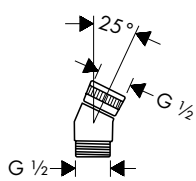	Adaptateur de raccordement pour Selecta · dimension: ½"	chromé	28071000	28,00

Les mesures des schémas techniques sont en mm.

Les spécifications techniques et les unités de mesure peuvent être sujets à des changements.

Cartouches

		Finition	N° article	Euro h. t.
	Cartouche céramique M1		97685000	42,00
	Cartouche céramique M35		92730000	42,00
	Cartouche céramique M35 à 2 vitesses		92530000	18,00
	Cartouche à sphère · pour mitigeurs de lavabo, bidet et cuisine		14095000	72,00
	Cartouche à sphère · pour mitigeur douche et bain/ douche		14096000	72,00
	Set de service complet · pour mitigeurs avec cartouche de mélange à sphère		13952000	28,00
	Set de service complet		98804000	22,00
	Sphère normale non-percée · pour mitigeurs avec cartouche de mélange à sphère		13964000	33,00
	Cartouche céramique Joystick		96339000	52,00
	Cartouche céramique	chromé	94004000	115,00
	Set de service pour robinet lave-mains		94156000	14,00

Les mesures des schémas techniques sont en mm.

Les spécifications techniques et les unités de mesure peuvent être sujets à des changements.

Mousseurs

		Finition	N° article	Euro h. t.
	Mousseur EcoSmart · filetage: M24x1 · débit: 7 l/min · pour mitigeur de salle de bains	chromé satinox	13085000 13085810	11,00 12,00
	Mousseur EcoSmart Lavabo et Bidet · filetage: M24x1 · débit: 5 l/min · par colisage de 10 pièces	chromé	13912000	15,00
	2 Mousseurs Softjet 5 l/min EcoSmart · filetage: M24x1 · par colisage de 2 pièces		13182000	20,00
	Mousseur QuickClean Cuisine · filetage: M24x1 · débit: 15 l/min · pour mitigeur de cuisine · par colisage de 10 pièces	chromé	13913000	12,00
	Mousseur QuickClean Bain/ Douche · filetage: M24x1 · débit: 25 l/min · pour mitigeur de salle de bains	chromé	13914000	12,00
	Mousseur complet B/D 24x1 · filetage: M24x1 · débit: 25 l/min · pour mitigeur de salle de bains	chromé	13956000	9,00
	Mousseur · filetage: M24x1 · débit: 7 l/min · pour mitigeur de salle de bains	chromé	94005000	18,00
	Mousseur EcoSmart sous blister · ACS 19 ACC LY 499, valide jusqu'au 07.01.2024	chromé	13084002	15,00

Les mesures des schémas techniques sont en mm.

Les spécifications techniques et les unités de mesure peuvent être sujets à des changements.

		Finition	N° article	Euro h. t.
	2 Mousseurs Ecosmart Lavabo et Bidet sous blister · filetage: M24x1 · débit: 5 l/ min · pour mitigeur de salle de bains · par colisage de 2 pièces · ACS 19 ACC LY 499, valide jusqu'au 07.01.2024	chromé	13958002	14,00 Quick Clean

Inverseurs

	Inverseur mitigeur bain-douche encastré · <05/87		13970000	52,00
	Inverseur complet · >06/87	chromé	13971000	62,00
	Inverseur iBox universal	chromé	95014000	42,00
	Inverseur complet Talis		94077000	28,00

Mécanismes d'arrêt et cartouches thermostatiques

	Mécanisme d'arrêt 1/2" · mécanisme à clapet · 1/2" · fermeture à droite		94142000	22,00
	Mécanisme d'arrêt 1/2" · céramique · 1/2" · fermeture à droite · Angle de fermeture: 90°		94009000	28,00
	Mécanisme d'arrêt · mécanisme à clapet · 3/4" · >07/92		92929000	22,00
	Mécanisme d'arrêt 1/2" · céramique · 1/2" · fermeture à gauche · Angle de fermeture: 90°		94008000	28,00

Les mesures des schémas techniques sont en mm.

Les spécifications techniques et les unités de mesure peuvent être sujets à des changements.

		Finition	N° article	Euro h. t.
	Mécanisme d'arrêt Elastop 1/2" · céramique · 1/2" · fermeture à droite · Angle de fermeture: 180°		94149000	22,00
	Ensemble filtre clapet anti-retour 1/2"		92605000	28,00
	Ensemble filtre clapet anti-retour 3/4"		92635000	62,00
	Cartouche thermostatique encastré 1/2" · 1/2" · capsule de cire		92601000	115,00
	Cartouche thermostatique encastré 3/4" · 3/4" · capsule de cire		92631000	175,00
	Cartouche thermostatique BTC haut débit · capsule de cire		96633000	89,00
	Cartouche thermostatique MTC · capsule de cire		94282000	89,00
	Mécanisme d'arrêt ShowerSelect · DN9		95758000	72,00
	Mécanisme d'arrêt pour mitigeur de cuisine Select · DN9		98462000	89,00
	Robinet d'arrêt encastré ¾"		92729000	22,00

Les mesures des schémas techniques sont en mm.

Les spécifications techniques et les unités de mesure peuvent être sujets à des changements.

		Finition	N° article	Euro h. t.
	Cartouche thermostatique inversée SMTC		92373000	175,00

Poignées

	Poignée · type de poignée: poignée · type de fixation: Vissé	bleu rouge blanc jaune noir	13290330 13290430 13290450 13290480 13290610	33,00 33,00 33,00 33,00 33,00
	Poignée · type de poignée: poignée · type de fixation: Vissé	bleu rouge blanc jaune noir	13690330 13690430 13690450 13690480 13690610	33,00 33,00 33,00 33,00 33,00
	Poignée lavabo, bidet, évier Allegroh · type de poignée: poignée · type de fixation: Vissé	chromé	16092000	89,00
	Poignée bain/ douche AXOR Starck Puro	chromé	10490000	72,00
	Poigneé thermostatique Allegroh · type de poignée: Poignée pour thermostatique · type de fixation: Vissé	chromé	16391000	42,00
	Poignée robinet arrêt Allegroh · type de poignée: Poignée pour robinet d'arrêt · type de fixation: Cliqué	chromé	16991000	42,00
	Poignée thermostatique Allegroh	chromé	36391000	72,00
	Poignée robinet arrêt Allegroh chromée · type de poignée: Poignée pour robinet d'arrêt · type de fixation: Cliqué	chromé	36991000	42,00

Les mesures des schémas techniques sont en mm.

Les spécifications techniques et les unités de mesure peuvent être sujets à des changements.

		Finition	N° article	Euro h. t.
	Poignée thermostatique 1001 sL	chromé	96618000	22,00
	Poignée thermostatique 1001 sL	chromé	96619000	18,00
	Poignée thermostatique Ecostat E	chromé	98914000	28,00
	Poignée thermostatique Ecostat S	chromé	98915000	33,00
	Poignée thermostatique Ecostat Comfort · type de fixation: Cliqué	chromé	95836000	22,00
	Boutons pour thermostatique Ecostat 1001	gris	97231000	14,00
	Volant de commande	chromé blanc chromé mat	96083000 96083450 96083880	22,00 28,00 33,00

Douchettes robinetterie de cuisine

	Douchette à main pour mitigeur évier Mondial	chromé blanc	13893000 13893450	89,00 89,00
	Douchette Talis S	chromé	97999000	89,00
	Douchette à main pour mitigeur évier Allegra Linea	chromé	14893000	89,00
	Douchette Focus	chromé aspect acier	98459000 98459800	72,00 115,00

Les mesures des schémas techniques sont en mm.

Les spécifications techniques et les unités de mesure peuvent être sujets à des changements.

Pièces détachées robinetterie

		Finition	N° article	Euro h. t.
	Douchette extractible pour mitigeur évier Talis S²	chromé	96920000	72,00
Rosaces et capôts				
	Rosace mitigeur 1001 sL · Dimension: Ø 68 mm	chromé	96467000	14,00
	Cache pour Exafill 58127000	chromé	95093000	28,00
	Cache arrière Exafill	chromé	96146000	22,00
Accessoires robinetterie				
 	Gaine de raccordement 3/4" 800 mm · longueur: 800 mm · modèle: angle à 90° · ACS 17 ACC NY 117, valide jusqu'au 31.03.2022		58192000	110,00
Autres pièces détachées robinetterie				
	Flexible de raccordement · longueur: 450 mm · filetage: M10 x G 3/8		96507000	18,00
	Bouton inverseur bain-douche	chromé	94078000	12,00
 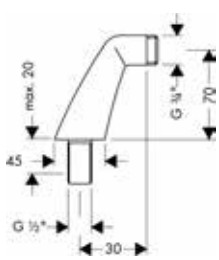	Colonnettes (la paire)	chromé	14920000	113,00
	Entraineur avec vis		94184000	7,00

Les mesures des schémas techniques sont en mm.

Les spécifications techniques et les unités de mesure peuvent être sujets à des changements.

		Finition	N° article	Euro h. t.
	Clapet anti-retour DW15/DN 10 · unité d'emballage = 2 pièces		94074000	12,00
 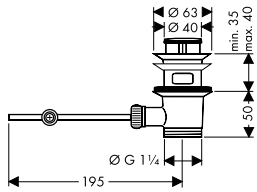	Set Complet de vidage pour mitigeurs de lavabo et bidet · fonctionne avec une tirette · pour lavabos et lave-mains avec trop-plein · laiton · dimension du raccordement 1 ¼"	chromé	94139000	71,00
	Fixation articulée pour tirette vidage		96100000	7,00
	Levier de commande vidage 340 mm avec sphère 12 mm		96324000	18,00
	Tirette mitigeur Uno 2, Talis S	chromé	96657000	11,00
	Set de fixation étrier		96016000	22,00
 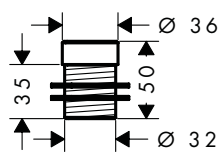	Rallonge 35 mm · pour filetage de Ø 32 mm · pour les plans de 70 mm d'épaisseur maximum		13898000	52,00
 	Set de fixation pour mitigeur libre · diamètre: 32 mm · filetage: M33x1,5		13961000	18,00

Les mesures des schémas techniques sont en mm.

Les spécifications techniques et les unités de mesure peuvent être sujets à des changements.

Pièces détachées robinetterie

		Finition	N° article	Euro h. t.
 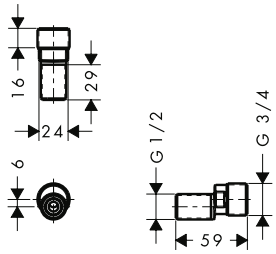	Raccord S standard		94140000	33,00
	Joint torique 36 x 3,5		98066000	5,00
	Joint torique 34 x 3		98069000	5,00
	Joint conique 1 1/4"		53985000	5,00
	Flexible de cuisine synthétique 1,25 m		95048000	52,00
	Flexible de douchette métallique		96200000	42,00
	Flexible métallique Secuflex · longueur: 2000 mm · filetage: G 1/2 x G 1/2	chromé	94148000	52,00
 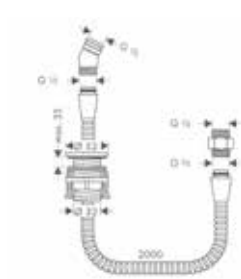	Support douchette encastré · comprenant : support de douche, flexible de douche · trappe de visite nécessaire · ACS 20 ACC NY 233, valide jusqu'au 03.09.2025	chromé	28307000	110,00
 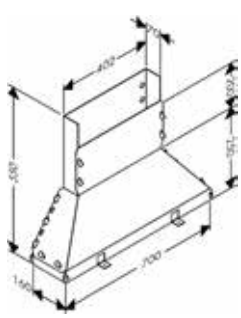	Secuflex Secuflex box		28389000	42,00

Les mesures des schémas techniques sont en mm.

Les spécifications techniques et les unités de mesure peuvent être sujets à des changements.

		Finition	N° article	Euro h. t.
	Prolongation insert Secuflex		98806000	7,00
	Joint conique 1 1/2"		53987000	5,00
	Set de fixation pour set de finition encastré Quattro, Trio et robinet d'arrêt		96392000	22,00
	Clapet lavabo 5/4"	chromé blanc chromé mat	96026000 96026450 96026880	18,00 28,00 22,00
	Clapet à recouvrement	chromé blanc chromé mat	96153000 96153450 96153880	22,00 33,00 42,00
 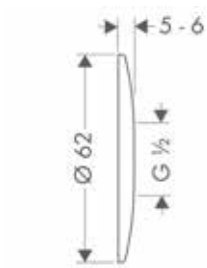	Rosace pour robinet, · matériau: laiton · dimension du raccordement M 1/2" · unité d'emballage: 100 pièces	chromé	06010000	5,00
	Ecrou siphon 1 1/4"	chromé	53951000	5,00

Les mesures des schémas techniques sont en mm.

Les spécifications techniques et les unités de mesure peuvent être sujets à des changements.

Diagrammes de débit

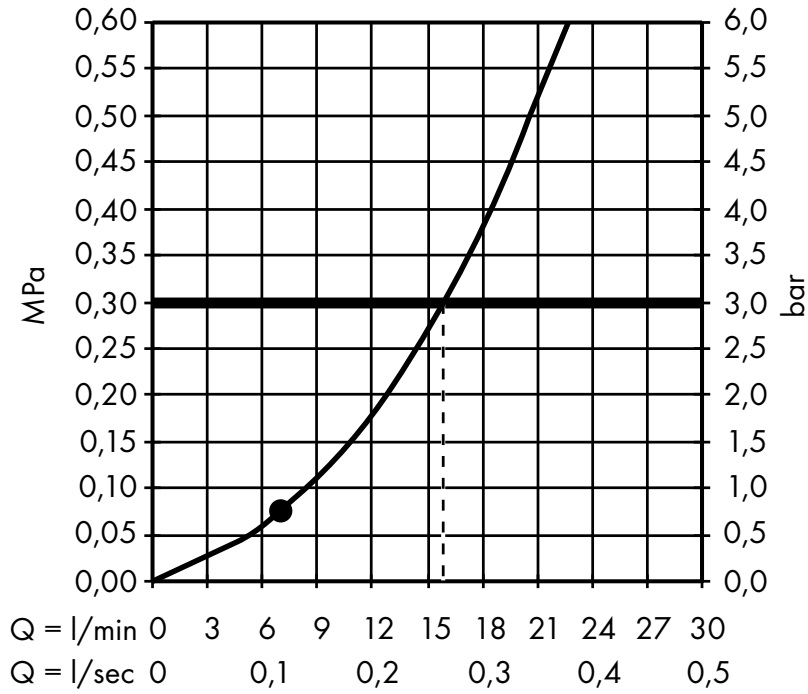

Douchettes Page 526

Douches de tête Page 531

Douches latérales Page 541

Showerpipes et Duschpaneels Page 541

Douchettes

· Douchette à main 130 3jet
 # 26864000, 26864140, 26864340, 26864670, 26864700, 26864990

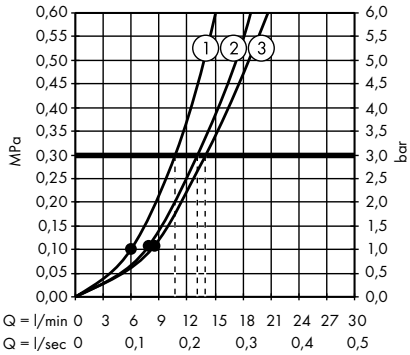

1. Mono
2. Intense PowderRain
3. PowderRain

· Douchette à main 130 3jet EcoSmart
 # 26865000, 26865140, 26865340, 26865670, 26865700, 26865990

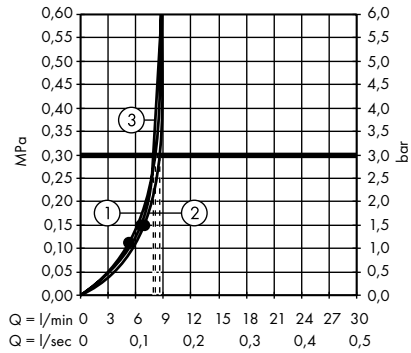

1. Mono
2. Intense PowderRain
3. IntenseRain

· Douchette à main 100 1jet
 # 26866000, 26866140, 26866340, 26866670, 26866700, 26866990

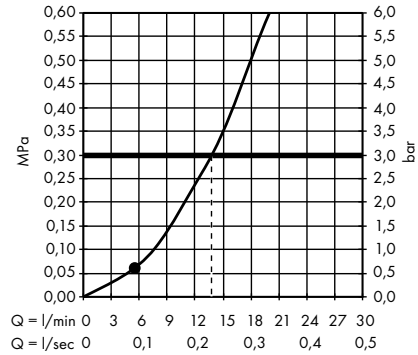

· Douchette à main 100 1jet EcoSmart
 # 26867000, 26867140, 26867340, 26867670, 26867700, 26867990

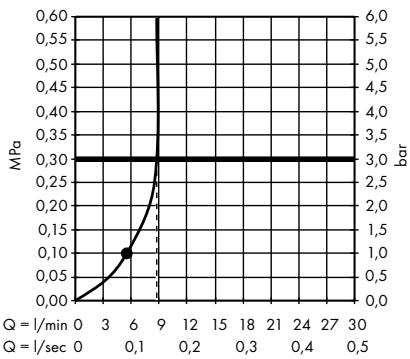

· Douchette à main 150 3jet
 # 26550000, 26550400

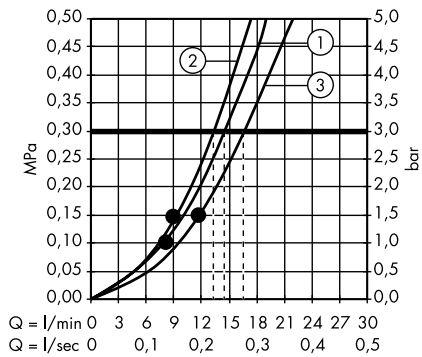

1. RainAir
2. CaresseAir
3. Mix

· Douchette à main 150 3jet EcoSmart 9l/min
 # 26551000, 26551400

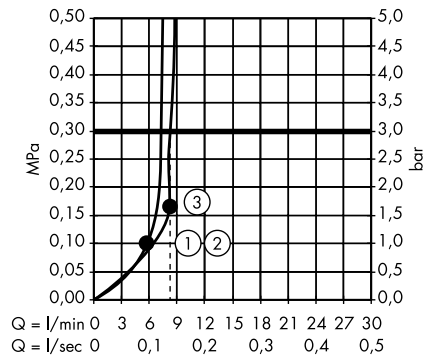

1. RainAir
2. CaresseAir
3. Mix

· Douchette à main 120 3jet
 # 26520000, 26520140, 26520340, 26520400, 26520670, 26520700, 26520990

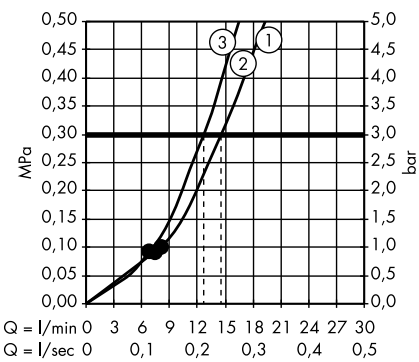

1. RainAir
2. Rain
3. WhirlAir

· Douchette à main 120 3jet EcoSmart 9l/min
 # 26521000, 26521400

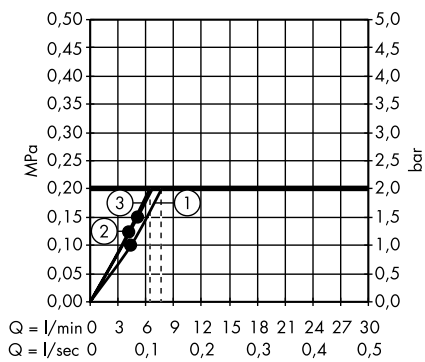

1. RainAir
2. WhirlAir
3. Rain

· Douchette à main 150 3jet
 # 28587000, 28587400

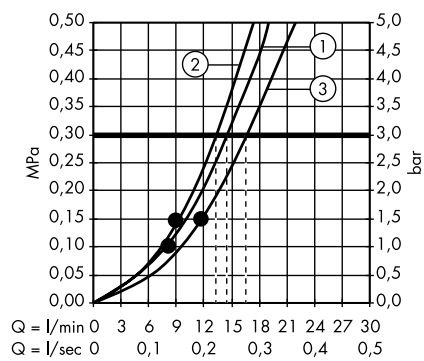

1. RainAir
2. CaresseAir
3. Mix

· Douchette à main 150 3jet EcoSmart 9l/ min
 # 28588000, 28588400

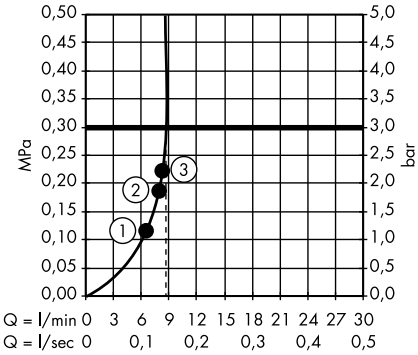

1. RainAir
2. CaresseAir
3. Mix

· Douchette à main 120 3jet PowderRain
 # 26014000

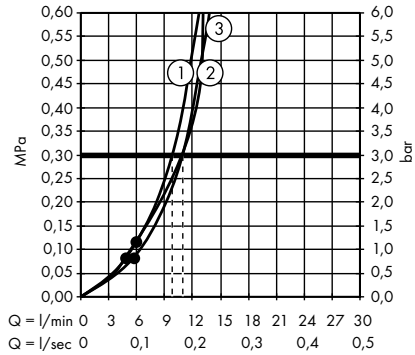

1. WhirlAir
2. PowderRain
3. Rain

· Douchette à main 120 3jet
 # 26530000, 26530140, 26530340, 26530400, 26530670, 26530700, 26530990

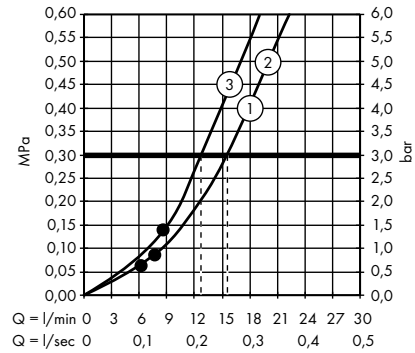

1. RainAir
2. Rain
3. WhirlAir

· Douchette à main 120 3jet EcoSmart 9l/ min
 # 26531000, 26531140, 26531340, 26531400, 26531670, 26531700, 26531990

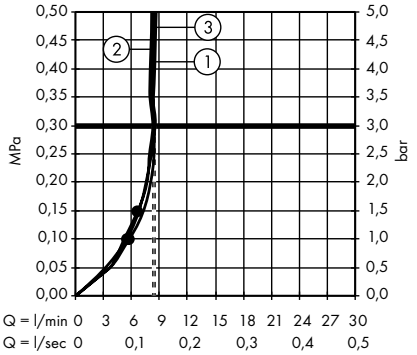

1. RainAir
2. WhirlAir
3. Rain

· Douchette à main Multi
 # 26810400

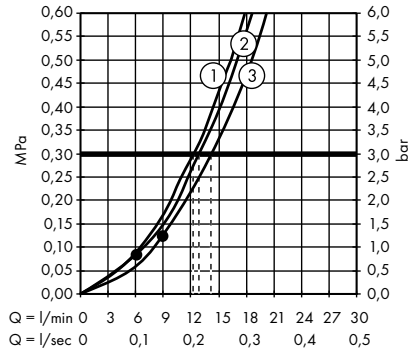

1. Massage
2. IntenseRain
3. SoftRain

· Douchette à main Multi EcoSmart 9l/ min
 # 26811400

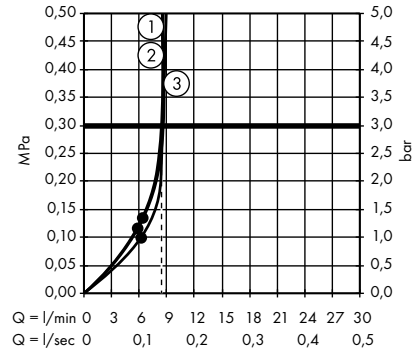

1. IntenseRain
2. Massage
3. SoftRain

· Douchette à main Vario
 # 26812400

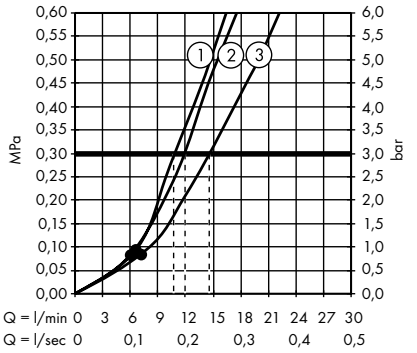

1. TurboRain
2. IntenseRain
3. Rain

· Douchette à main Vario EcoSmart 9l/ min
 # 26813400

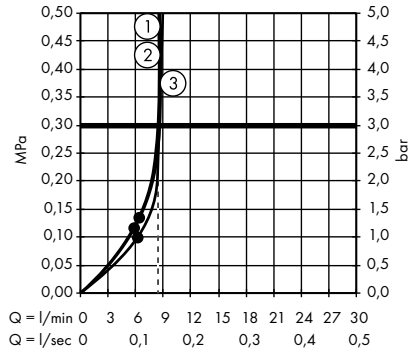

1. TurboRain
2. IntenseRain
3. Rain

· Douchette à main 110 1jet
 # 26814400

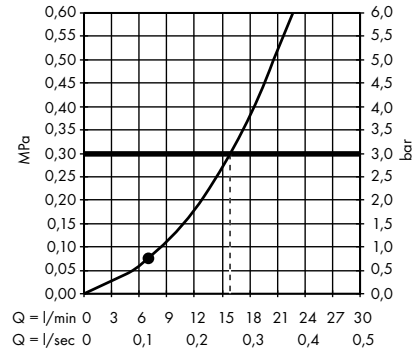

Diagrammes de débit hansgrohe

Le débit a été mesuré avec les raccords et diamètres appropriés (thermostatique/mécanique/robinet d'arrêt) pour refléter la réalité

· Douchette à main 110 1jet EcoSmart
 # 26815400

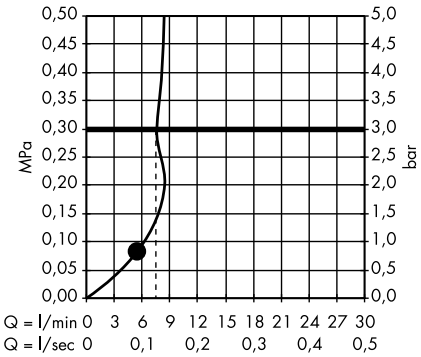

· Douchette à main 110 1jet EcoSmart
7 l/ min
 # 26816400

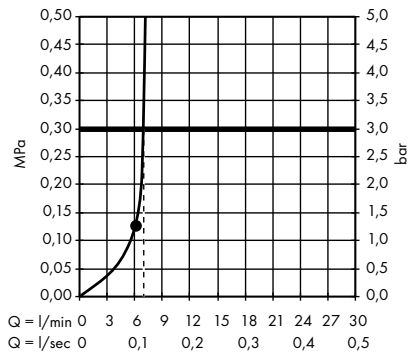

· Douchette à main Multi
 # 26800400

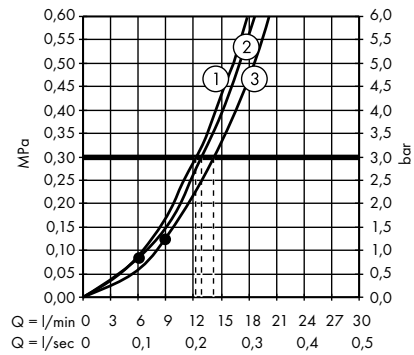

1. Massage
2. IntenseRain
3. SoftRain

· Douchette à main 130 3jet EcoSmart 9l/ min
 # 26801400

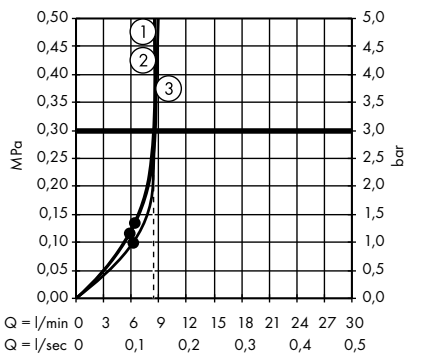

1. IntenseRain
2. Massage
3. SoftRain

· Douchette à main Vario
 # 26802400

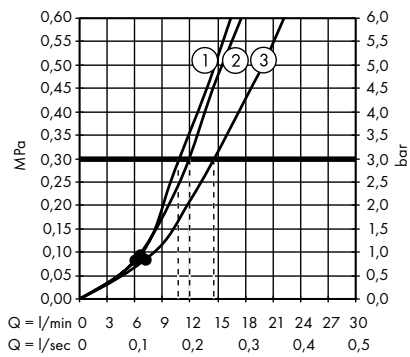

1. TurboRain
2. IntenseRain
3. Rain

· Douchette à main Vario EcoSmart 9l/ min
 # 26803400

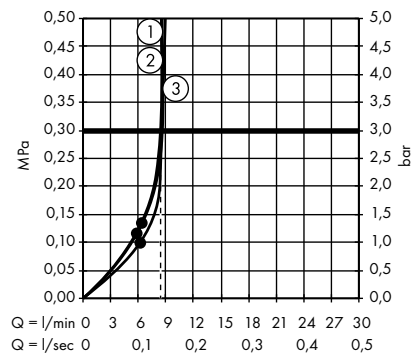

1. TurboRain
2. IntenseRain
3. Rain

· Douchette à main 110 1jet
 # 26804400

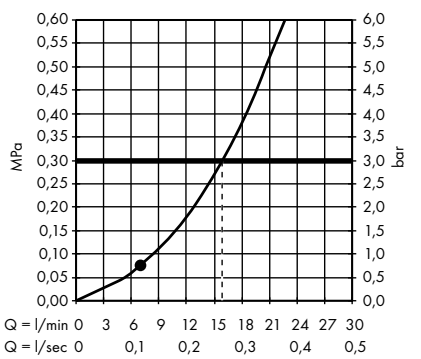

· Douchette à main 110 1jet EcoSmart
9 l/ min
 # 26805400

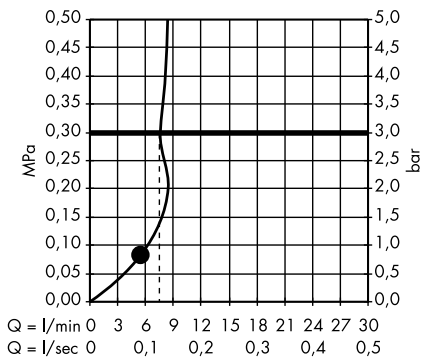

· Douchette à main 110 1jet EcoSmart
7 l/ min
 # 26806400

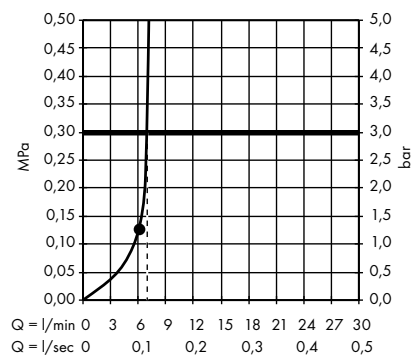

· Douchette à main 150 3jet
 # 28557000, 28557400

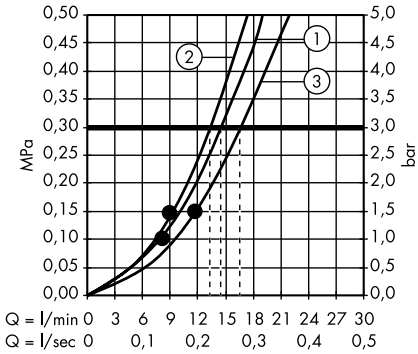

1. RainAir
2. CaresseAir
3. Mix

· Douchette à main 3jet EcoSmart 9l/ min
 # 28567000, 28567400

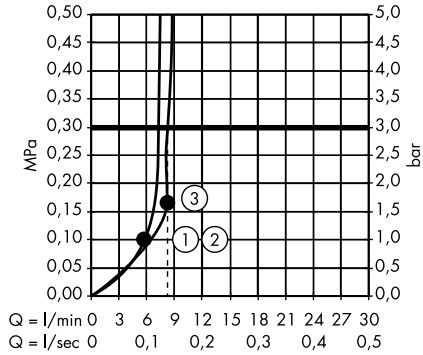

1. RainAir
2. CaresseAir
3. Mix

· Douchette à main micro 120 1jet
 # 28558000, 28558400

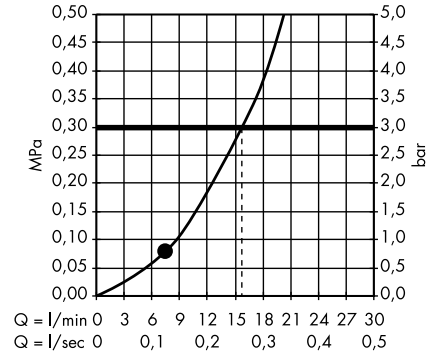

· Douchette à main 120 1jet EcoSmart 9l/ min
 # 28568000, 28568400

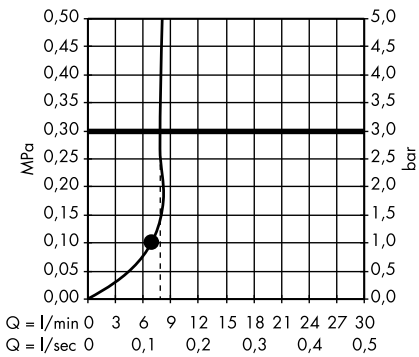

· Douchette à main 100 3jet
 # 28548000, 28548090

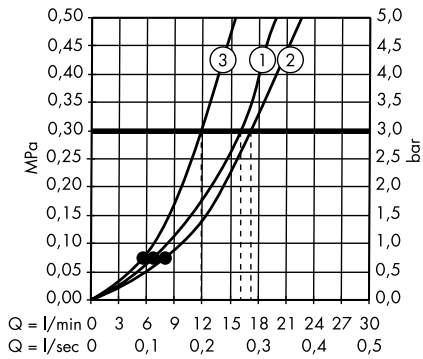

1. RainAir
2. WhirlAir
3. BalanceAir

· Douchette à main Multi
 # 28536000, 28536330, 28536430, 28536450, 28536460, 28536480, 28536610, 28536710

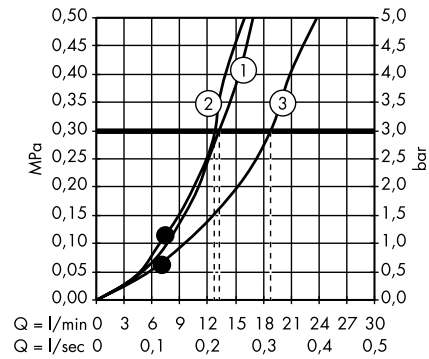

1. Mono
2. Massage
3. Rain

· Douchette à main Multi EcoSmart 9l/ min
 # 28538000

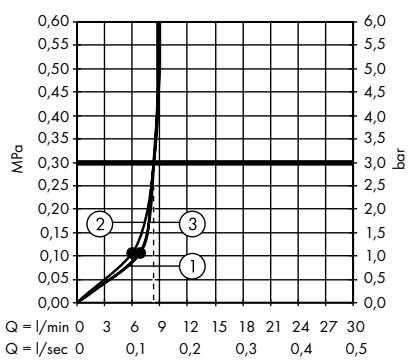

1. Massage
2. Mono
3. Rain

· Douchette à main Vario
 # 28535000

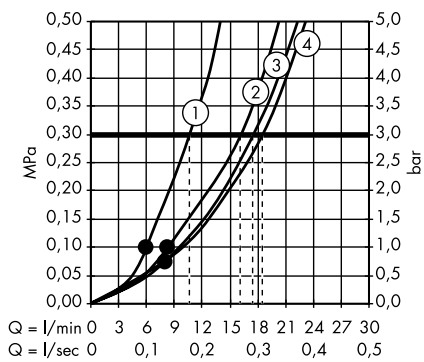

1. Massage
2. Shampoo
3. Normal
4. Rain

· Douchette à main Vario EcoSmart 9l/ min
 # 28537000

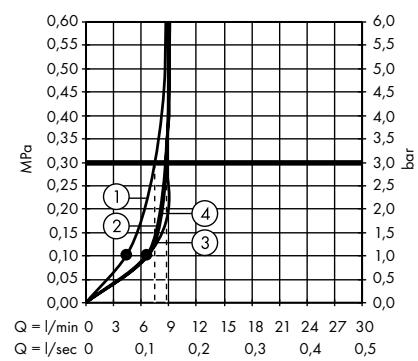

1. Massage
2. Shampoo
3. Normal
4. Rain

Diagrammes de débit hansgrohe

Le débit a été mesuré avec les raccords et diamètres appropriés (thermostatique/mécanique/robinet d'arrêt) pour refléter la réalité

· Douchette à main 1jet
 # 28580000

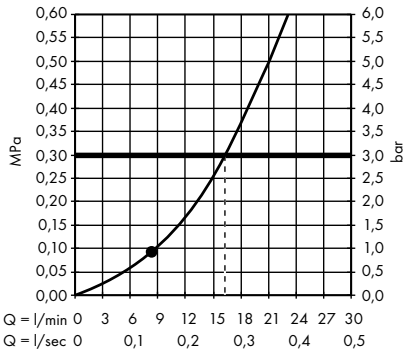

· Douchette à main Mono EcoSmart 9l/ min
 # 28583000

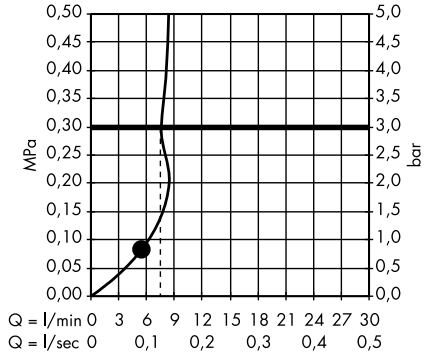

· Douchette à main Multi
 # 28539000

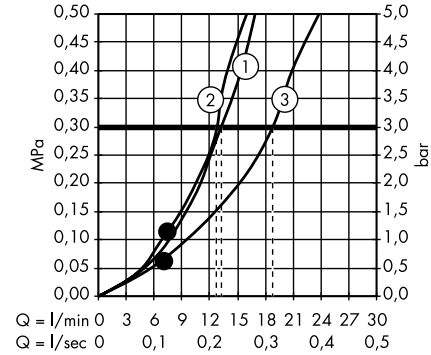

1. Mono
2. Massage
3. Rain

· Douchette à main Vario
 # 26330400

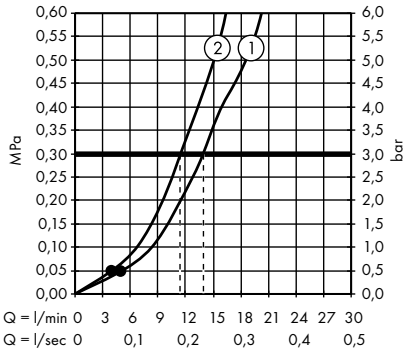

1. Rain
2. IntenseRain

· Douchette à main Vario Green 6l/ min
 # 26336400

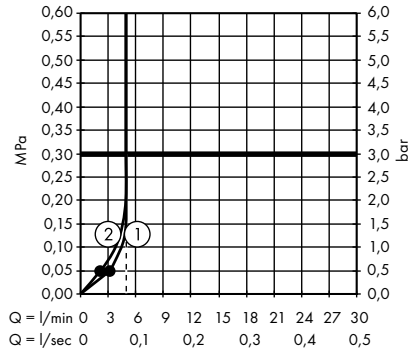

1. Rain
2. IntenseRain

· Douchette à main Vario EcoSmart 9l/ min
 # 26332400

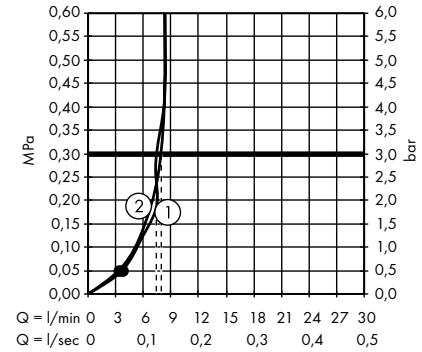

1. Rain
2. IntenseRain

· Douchette à main 1jet
 # 26331400

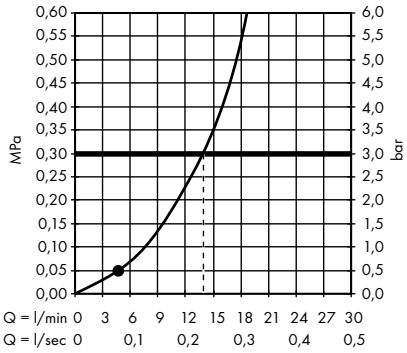

· Douchette à main 1jet Green 6l/ min
 # 26334400

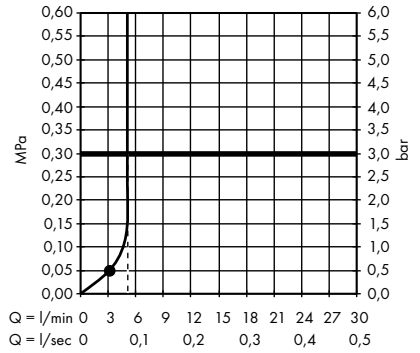

· Douchette à main 1jet EcoSmart 9l/ min
 # 26333400

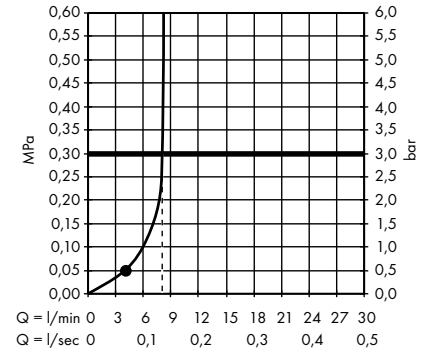

· Douchette à main Multi
 # 28563000

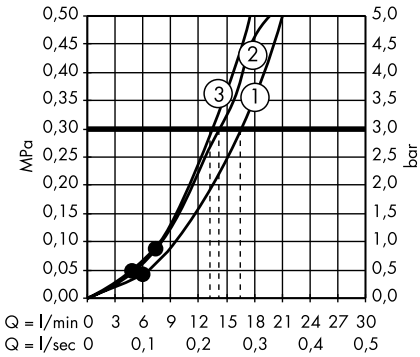

1. Normal
2. Massage
3. Mono

· Douchette à main Vario
 # 28562000

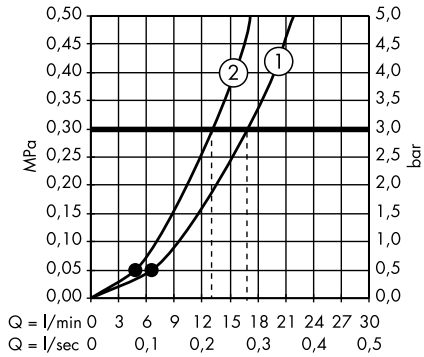

1. Normal
2. Vario

· Douchette à main 1jet
 # 28585000

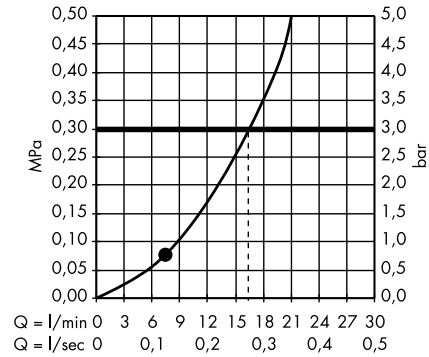

· Douchette à main 1jet Green 6 l/ min
 # 28561000

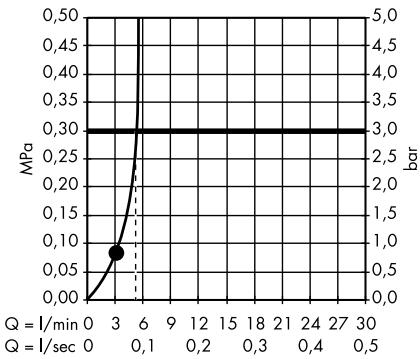

· Ensemble support mural et douchette bidette avec flexible de douche 125 cm
 # 32129000

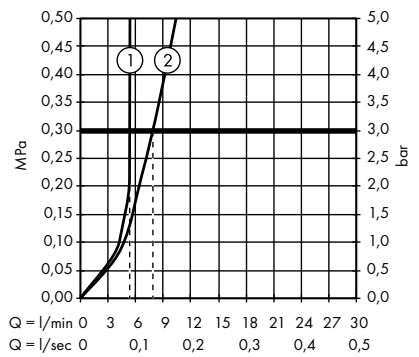

1. Avec limiteur de débit
2. Sans limiteur de débit

Douches de tête

· Douche de tête 250 1jet avec raccord mural
 # 26226000, 26226700

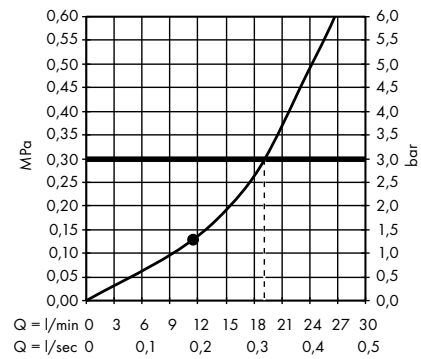

· Douche de tête 250 1jet EcoSmart avec raccord mural
 # 26227000, 26227700

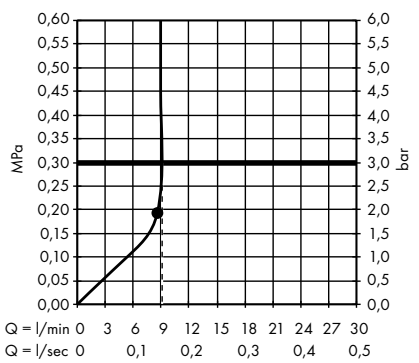

· Douche de tête 250 1jet
 # 26228000, 26228140, 26228340, 26228670, 26228700, 26228990

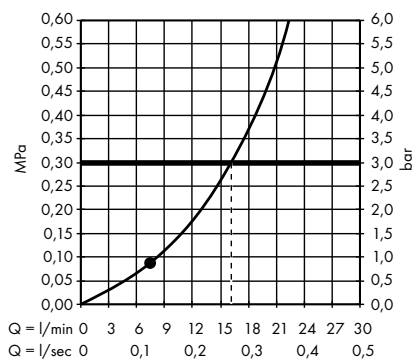

· Douche de tête 250 1jet EcoSmart
 # 26229000, 26229140, 26229340, 26229670, 26229700, 26229990

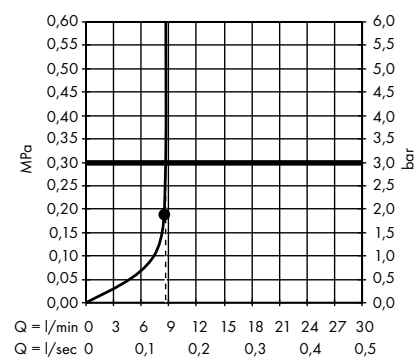

Diagrammes de débit hansgrohe

Le débit a été mesuré avec les raccords et diamètres appropriés (thermostatique/mécanique/robinet d'arrêt) pour refléter la réalité

· Douche de tête 360 1jet avec raccord mural
 # 26230000, 26230140, 26230340, 26230670, 26230700, 26230990

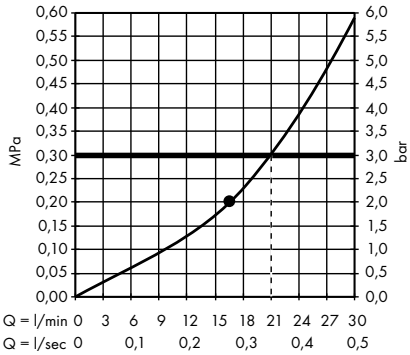

· Douche de tête 360 1jet
 # 26231000, 26231140, 26231340, 26231670, 26231700, 26231990

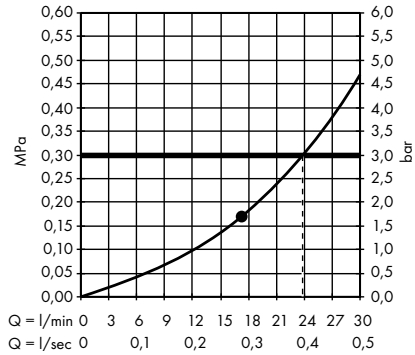

· Douche de tête 250 3jet avec raccord mural
 # 26232000, 26232700

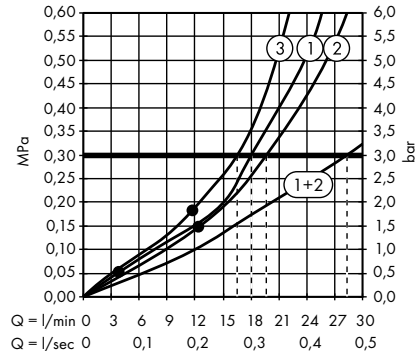

1. Intense PowderRain
2. PowderRain
3. RainStream

· Douche de tête 250 3jet EcoSmart avec raccord mural
 # 26233000, 26233700

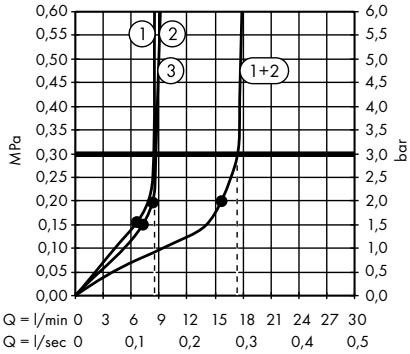

1. RainStream
2. PowderRain
3. Intense PowderRain

· Douche de tête 360 3jet avec raccord mural
 # 26234000, 26234140, 26234340, 26234670, 26234700, 26234990

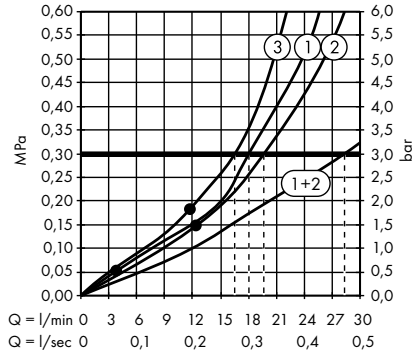

1. Intense PowderRain
2. PowderRain
3. RainStream

· Douche de tête 580 3jet
 # 24001400, 24001600

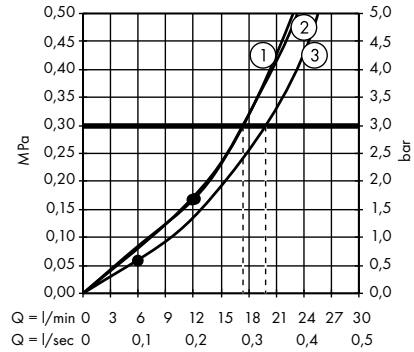

1. Rain
2. Rainflow
3. Mono

· Douche de tête 580 3jet EcoSmart 9 l/min
 # 24011400

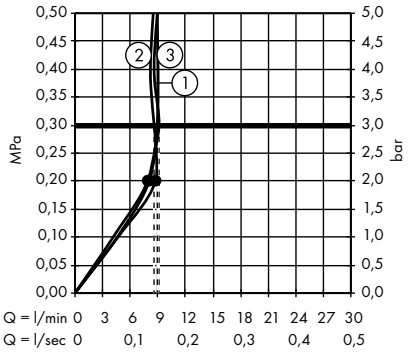

1. Rain
2. Rainflow
3. Mono

· Douche de tête 460 3jet avec bras de douche
 # 24007400, 24007600

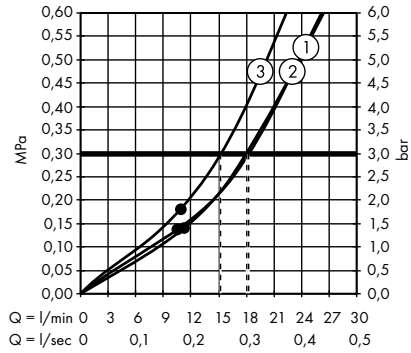

1. Mono
2. Rain
3. RainStream

· Douche de tête 460 3jet EcoSmart 9 l/min avec bras de douche
 # 24017400

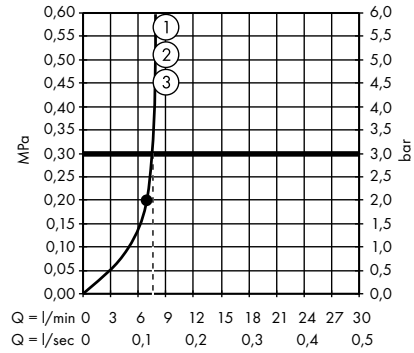

· Douche de tête 460 3jet avec raccord plafond
 # 24006400, 24006600

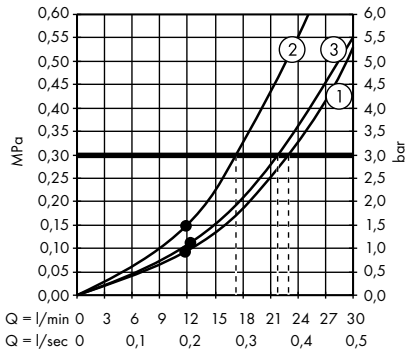

1. Mono
2. Rain
3. RainStream

· Douche de tête 460 3jet EcoSmart 9 l/ min avec raccord plafond
 # 24016400

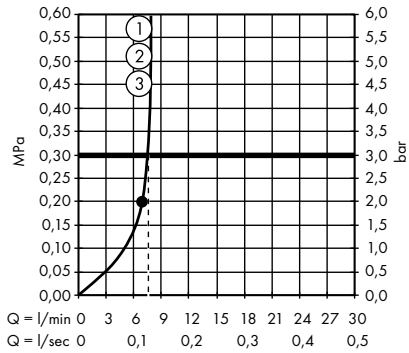

1. Rain
2. RainStream
3. Mono

· Douche de tête 460 2jet avec bras de douche
 # 24005400, 24005600

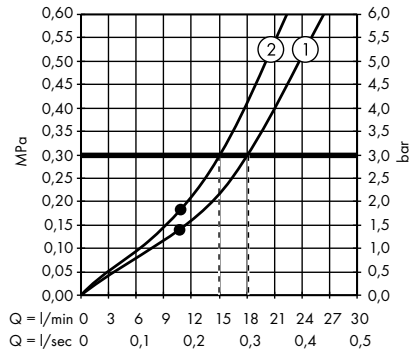

1. Rain
2. RainStream

· Douche de tête 460 2jet EcoSmart 9 l/ min avec bras de douche
 # 24015400

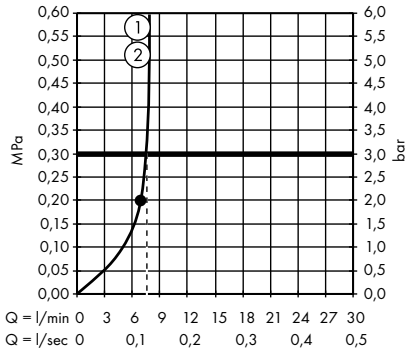

1. Rain
2. RainStream

· Douche de tête 460 2jet EcoSmart avec raccord plafond
 # 24014400

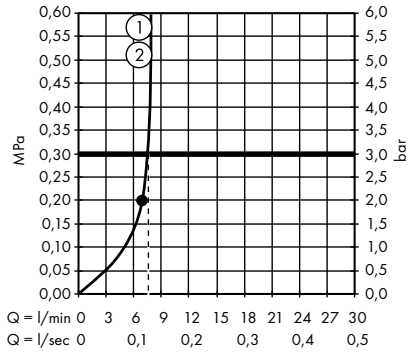

1. Rain
2. RainStream

· Douche de tête 460 1jet avec bras de douche
 # 24003400, 24003600

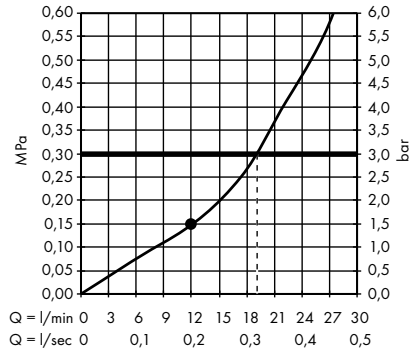

· Douche de tête 460 1jet EcoSmart 9 l/ min avec bras de douche
 # 24013400

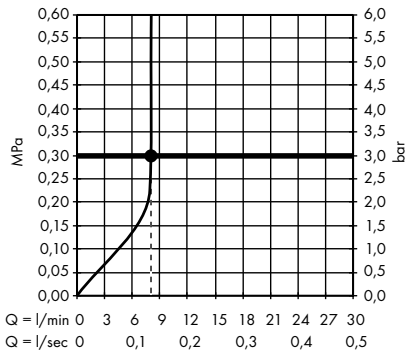

· Douche de tête 460 1jet avec raccord plafond
 # 24002400, 24002600

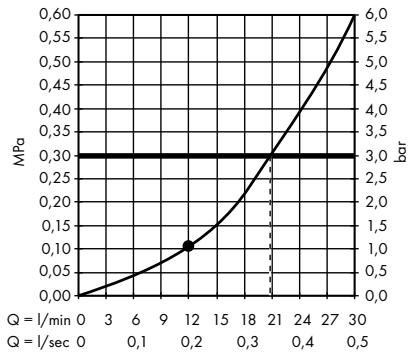

· Douche de tête 460 1jet EcoSmart 9 l/ min avec bras de douche
 # 24012400

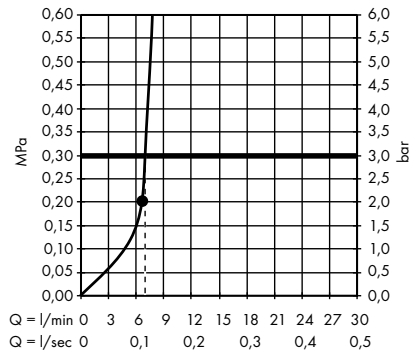

· Douche de tête 300 3jet avec bras de douche
 # 26468000, 26468400

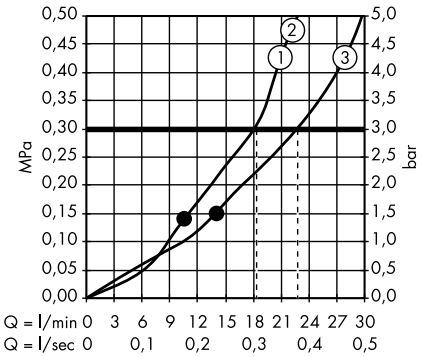

1. Rain
2. RainAir
3. RainStream

· Douche de tête 300 2jet EcoSmart avec raccord au plafond
 # 26608000, 26608400

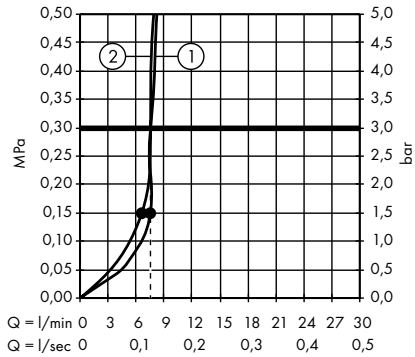

1. Rain
2. RainAir

· Douche de tête 300 2jet avec bras de douche
 # 27385000, 27385400

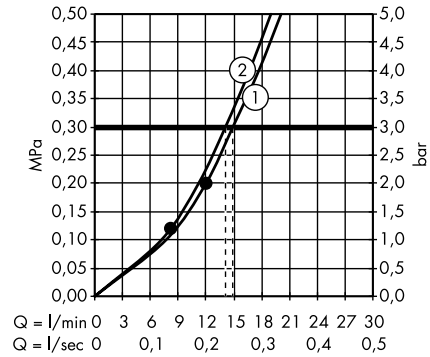

1. Rain
2. RainAir

· Douche de tête 300 2jet EcoSmart 9 l/ min avec bras de douche
 # 26609000, 26609400

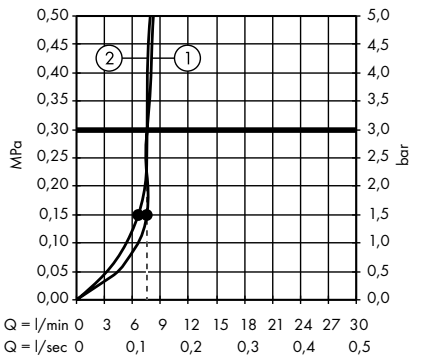

1. Rain
2. RainAir

· Douche de tête 300 2jet avec raccord au plafond
 # 27337000, 27337400

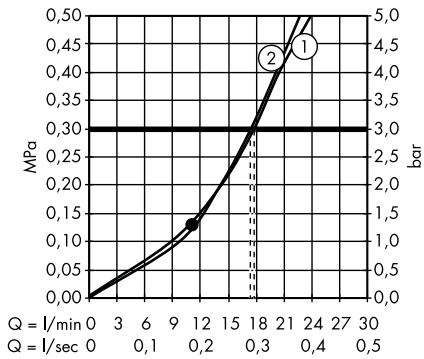

1. Rain
2. RainAir

· Douche de tête 300 2jet avec bras de douche
 # 27378000, 27378400

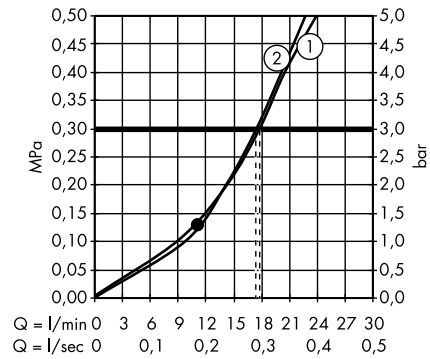

1. Rain
2. RainAir

· Douche de tête 240 2jet avec raccord au plafond
 # 26467000, 26467400

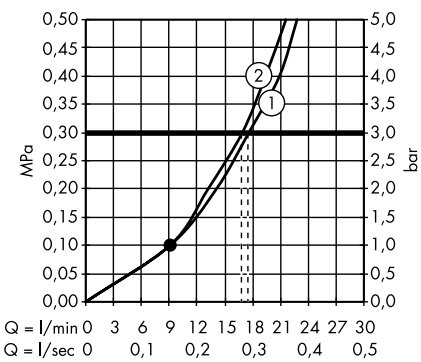

1. Rain
2. RainAir

· Douche de tête 240 2jet EcoSmart 9 l/ min avec raccord au plafond
 # 26469000

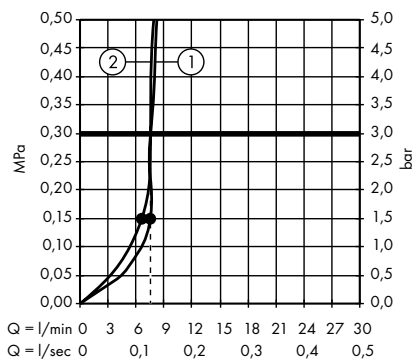

1. Rain
2. RainAir

· Douche de tête 240 2jet avec bras de douche
 # 26466000, 26466400

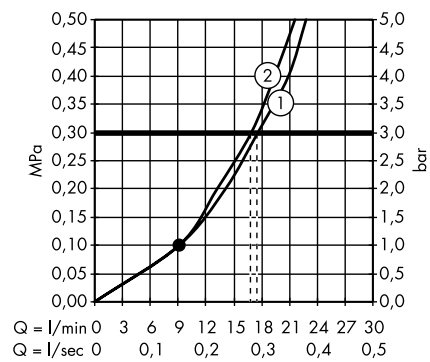

1. Rain
2. RainAir

· Douche de tête 240 2jet EcoSmart 9 l/ min
avec bras de douche
 # 26470000, 26470400

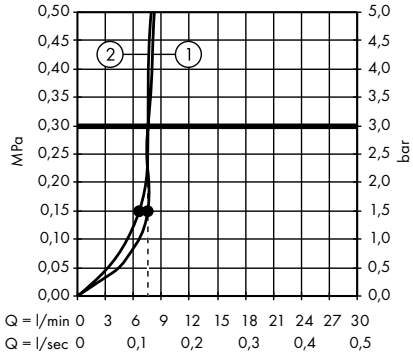

1. Rain
2. RainAir

· Douche de tête 180 2jet
 # 26524000, 26524400

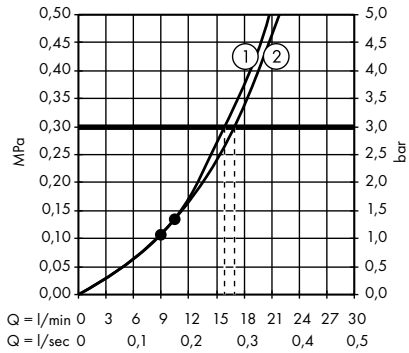

1. IntenseRain
2. Rain

· Douche de tête 180 2jet EcoSmart 9 l/ min
 # 26528000, 26528400

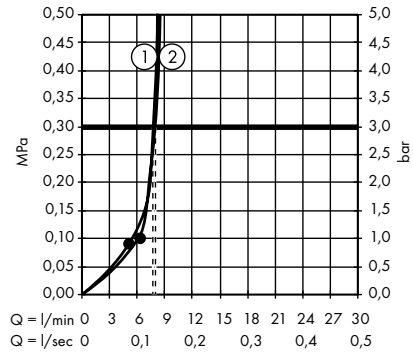

1. IntenseRain
2. Rain

· Douche de tête 180 2jet
 # 26522000, 26522400

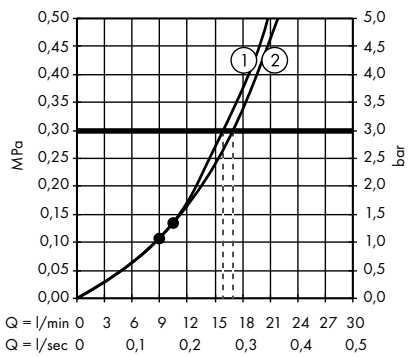

1. IntenseRain
2. Rain

· Douche de tête 180 2jet EcoSmart 9 l/ min
 # 26523000, 26523400

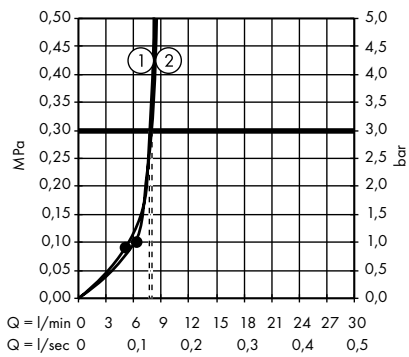

1. IntenseRain
2. Rain

· Douche de tête 400 1jet avec raccord
au plafond
 # 27390000, 27390400

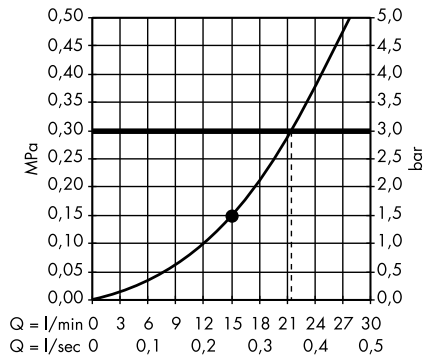

· Douche de tête 400 1jet avec bras
de douche
 # 27437000, 27437400

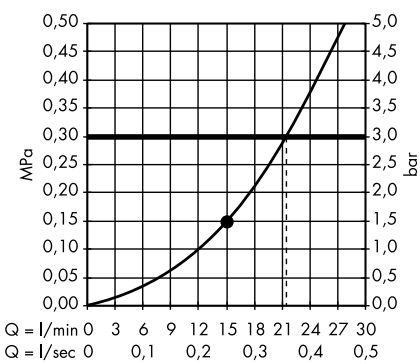

· Douche de tête avec éclairage
 # 28418000

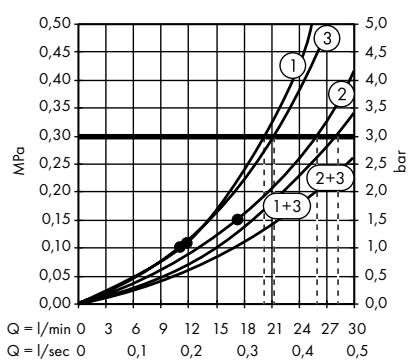

1. RainAir
2. RainAir XXL
3. WhirlAir

· Douche de tête 260 1jet
 # 26472000

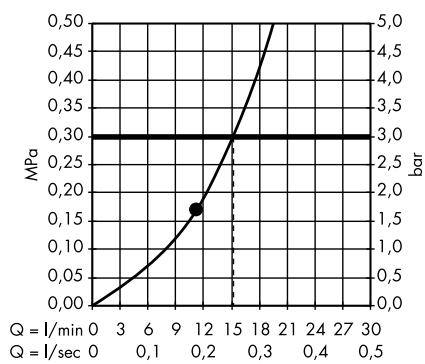

· Douche de tête 260 1jet EcoSmart 9 l/ min
 # 26481000

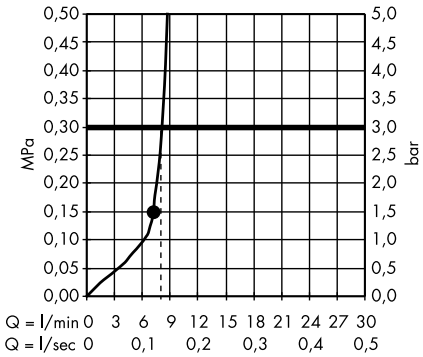

· Douche de tête 180 2jet
 # 28433000, 28433400

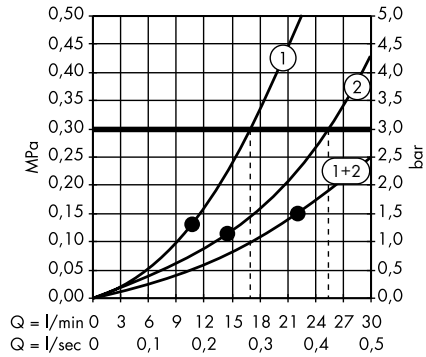

1. RainAir
2. Rainflow

· Douche de tête 150 Stream
 # 26443000

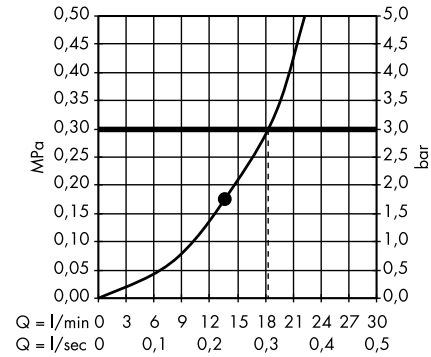

· Douche de tête 150 1jet
 # 26442000

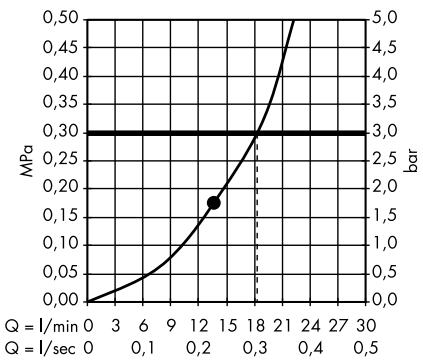

· Douche de tête 300 1jet avec bras de douche
 # 26238000, 26238140, 26238340, 26238670, 26238700, 26238990

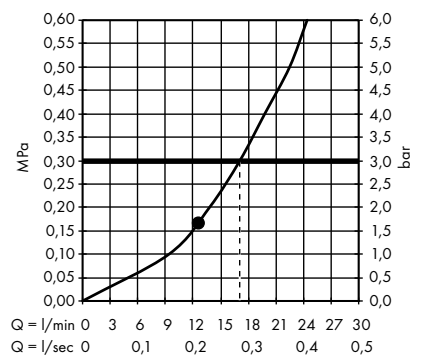

· Douche de tête 300 1jet EcoSmart 9 l/ min avec bras de douche
 # 26239000

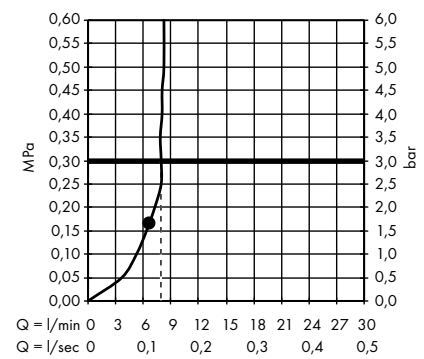

· Douche de tête 300 1jet avec raccord plafond
 # 26250000, 26250140, 26250340, 26250670, 26250700, 26250990

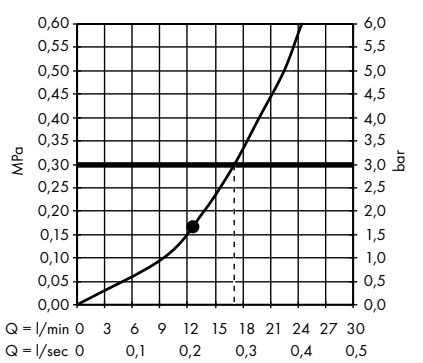

· Douche de tête 300 1jet EcoSmart 9 l/ min avec raccord au plafond
 # 26251000

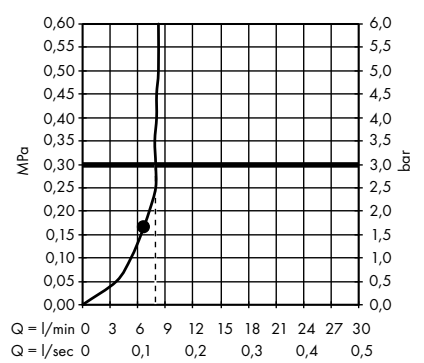

· Douche de tête 400 1jet
 # 26252000

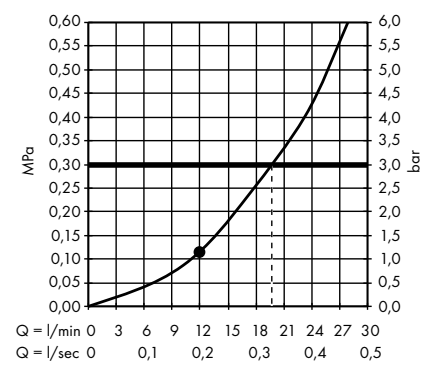

· Douche de tête 400 1jet EcoSmart 9 l/ min
 # 26253000

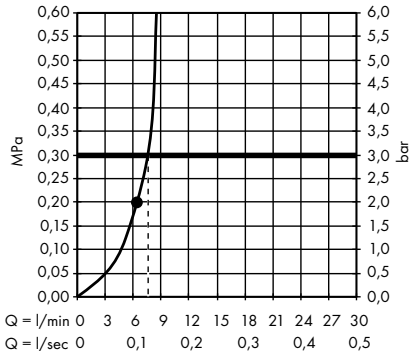

· Douche de tête 360 1jet avec raccord au plafond
 # 27381000

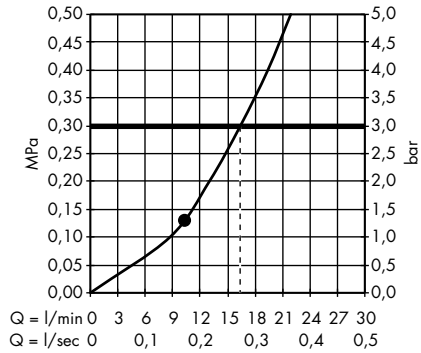

· Douche de tête 360 1jet EcoSmart 9 l/ min avec raccord au plafond
 # 26604000

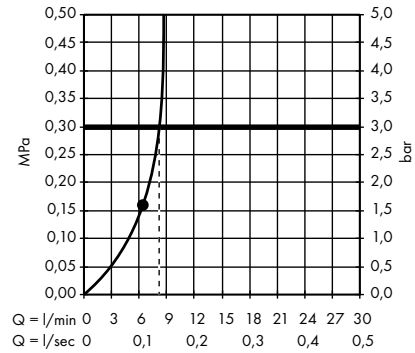

· Douche de tête 360 1jet avec bras de douche
 # 27371000

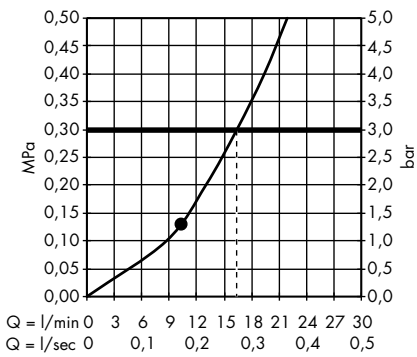

· Douche de tête 360 1jet avec bras de douche
 # 27376000

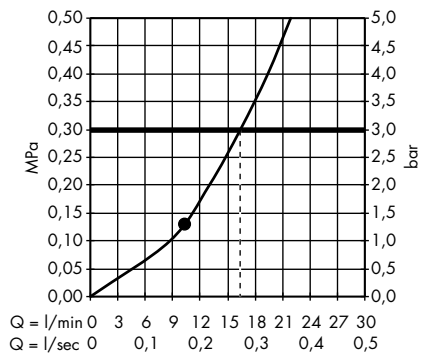

· Douche de tête 360 1jet EcoSmart 9 l/ min avec bras de douche
 # 26605000

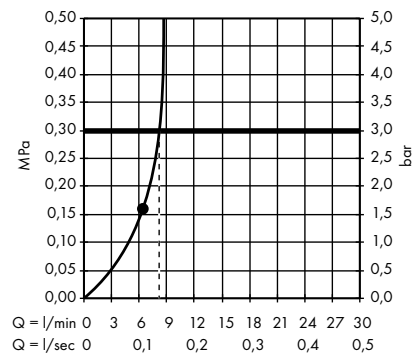

· Douche de tête 240 1jet avec raccord au plafond
 # 27380000

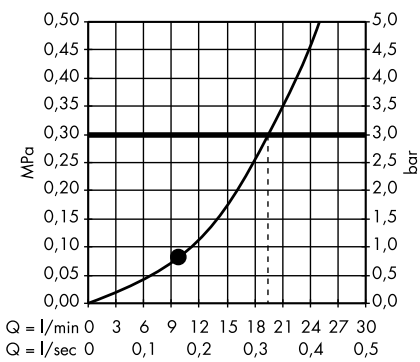

· Douche de tête 240 1jet EcoSmart 9 l/ min avec raccord au plafond
 # 27383000

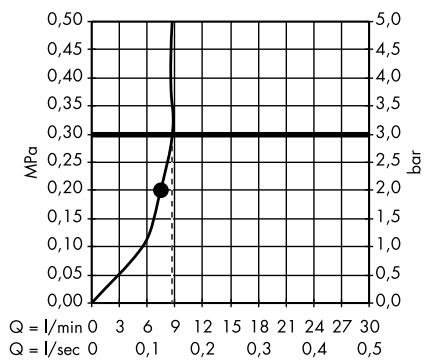

· Douche de tête 240 1jet avec bras de douche
 # 27370000

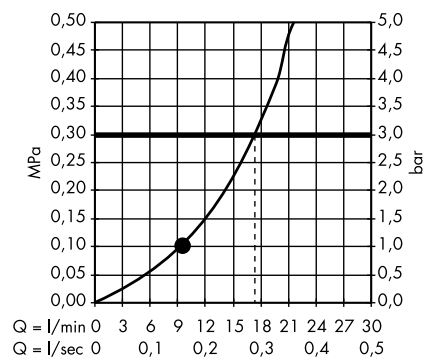

Diagrammes de débit hansgrohe

Le débit a été mesuré avec les raccords et diamètres appropriés (thermostatique/mécanique/robinet d'arrêt) pour refléter la réalité

· Douche de tête 240 1jet EcoSmart 9 l/ min avec bras de douche
 # 27375000

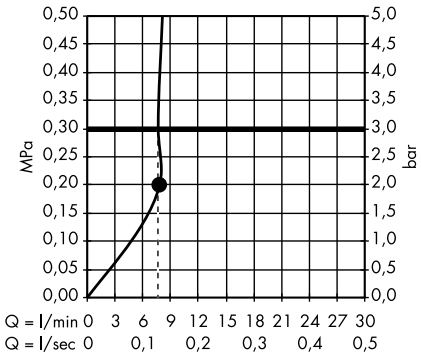

· Douche de tête 300 1jet avec bras de douche
 # 27492000

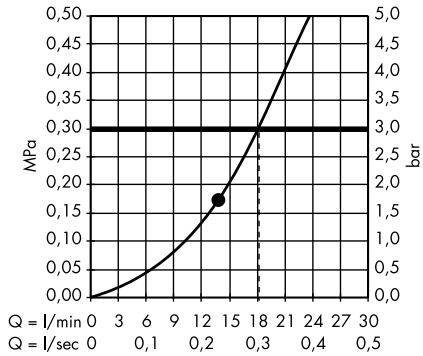

· Douche de tête 300 1jet avec bras de douche
 # 27493000

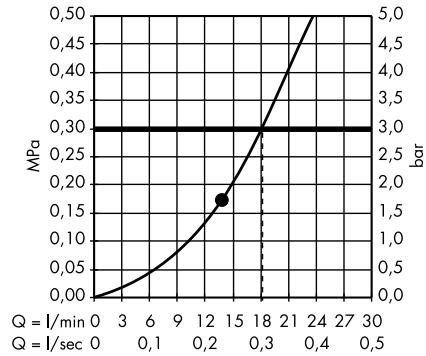

· Douche de tête 300 1jet EcoSmart 9 l/ min avec bras de douche
 # 26601000

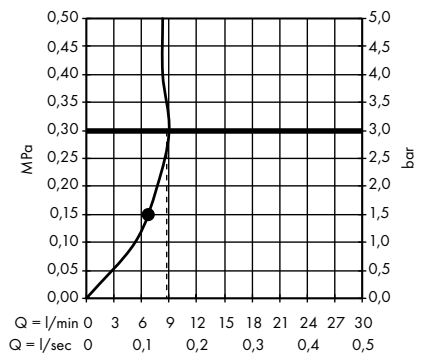

· Douche de tête 300 1jet avec raccord plafond
 # 27494000

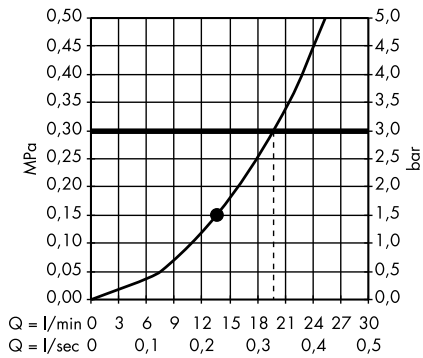

· Douche de tête 300 1jet EcoSmart 9 l/ min avec raccord au plafond
 # 26600000

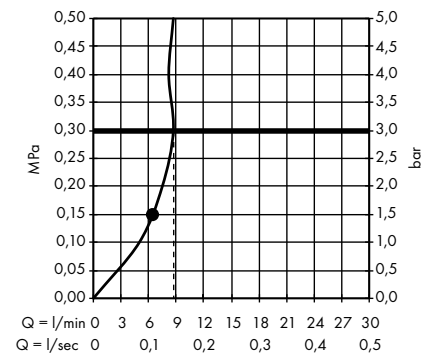

· Douche de tête 240 1jet PowderRain avec raccord au plafond
 # 27620000

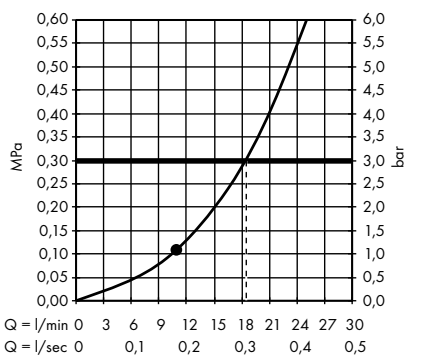

· Douche de tête 240 1jet PowderRain avec bras de douche
 # 27607000

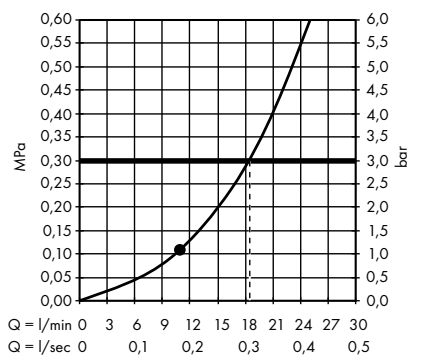

· Douche de tête 240 1jet PowderRain
 # 27623000

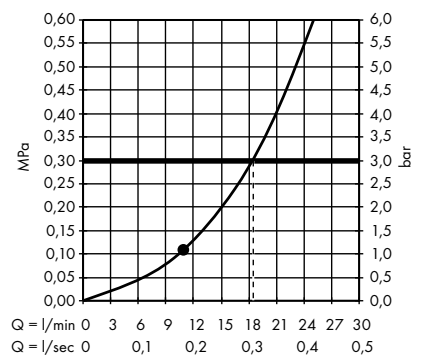

· Douche de tête 240 1jet avec bras de douche
 # 27474000

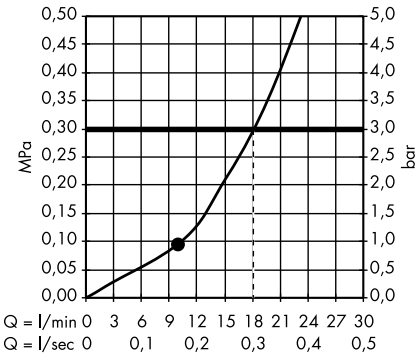

· Douche de tête 240 1jet EcoSmart 9 l/ min avec bras de douche
 # 27461000

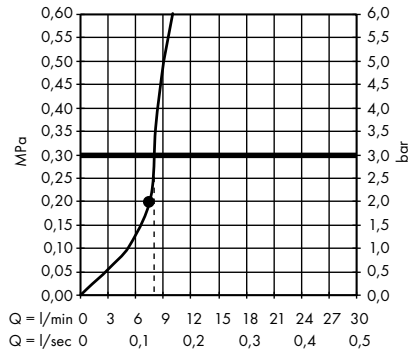

· Douche de tête 240 1jet avec raccord au plafond
 # 27477000

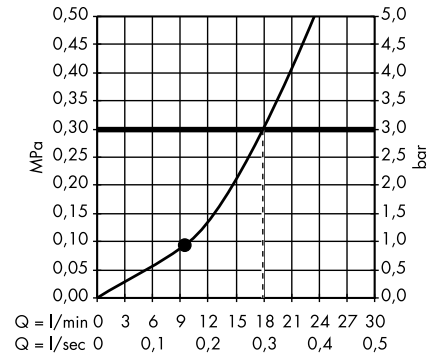

· Douche de tête 240 1jet EcoSmart 9 l/ min avec raccord au plafond
 # 27463000

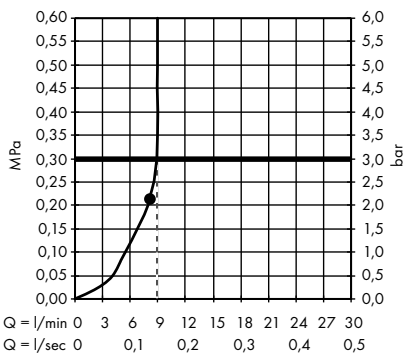

· Douche de tête 180 1jet EcoSmart avec raccord plafond
 # 27464000

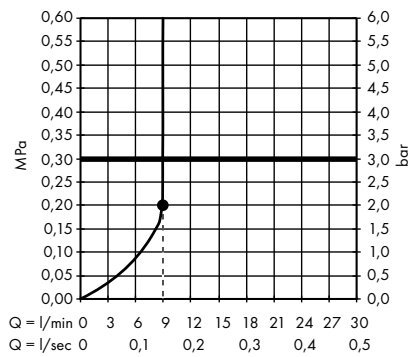

· Douche de tête 280 1jet
 # 26257000

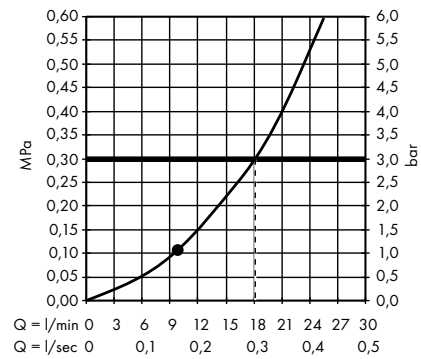

· Douche de tête 280 1jet EcoSmart
 # 26258000

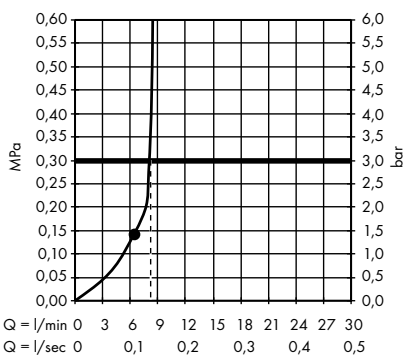

· Douche de tête 280 1jet
 # 26220000, 26220140, 26220340, 26220670, 26220700, 26220990

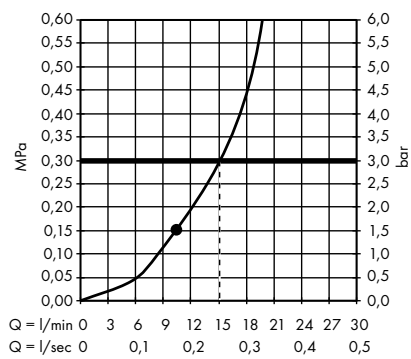

· Douche de tête 280 1jet EcoSmart 9 l/ min
 # 26221000, 26221140, 26221340, 26221670, 26221700, 26221990

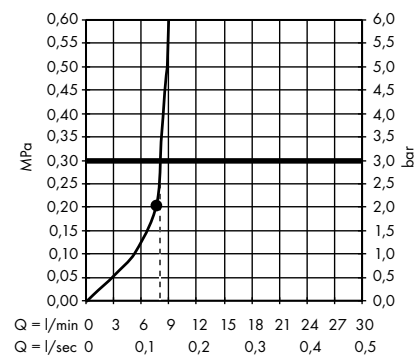

Diagrammes de débit hansgrohe

Le débit a été mesuré avec les raccords et diamètres appropriés (thermostatique/mécanique/robinet d'arrêt) pour refléter la réalité

· Douche de tête 220 1jet
 # 26464000

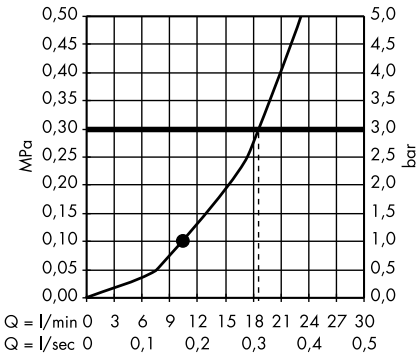

· Douche de tête 220 EcoSmart 9 l/ min
 # 26465000

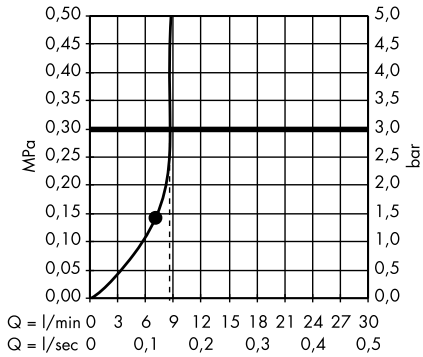

· Douche de tête 160 1jet
 # 27450000

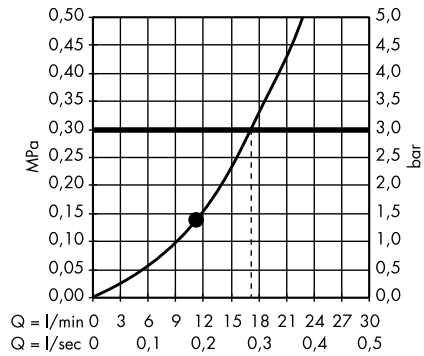

· Douche de tête Multi
 # 27443000

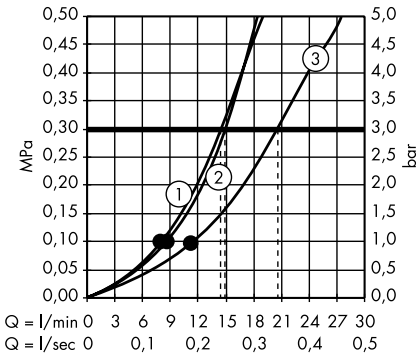

1. Massage
2. Mono
3. Rain

· Douche de tête Vario
 # 27441000

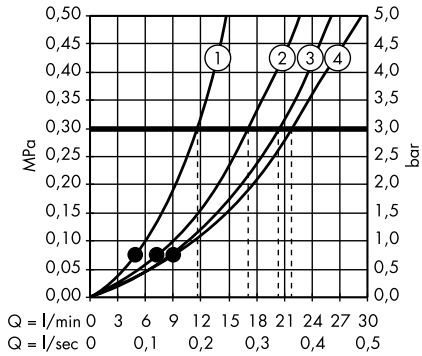

1. Massage
2. Shampoo
3. Normal
4. Rain

· Douche de tête Vario EcoSmart 9 l/ min
 # 28462000

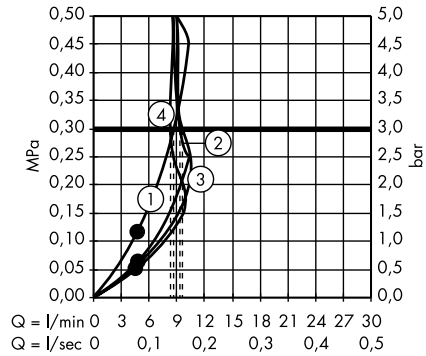

1. Massage
2. Shampoo
3. Normal
4. Rain

· Douche de tête 240 1jet
 # 26726000

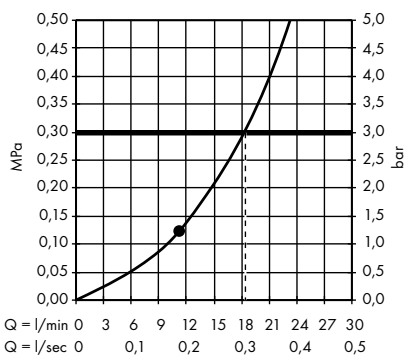

· Douche de tête 240 1jet EcoSmart 9 l/ min
 # 26727000

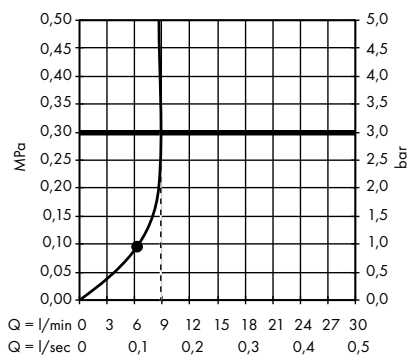

· Douche de tête 240 1jet
 # 26723000

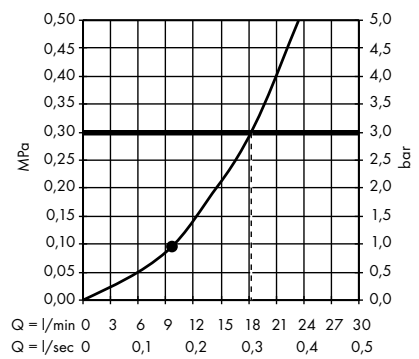

· Douche de tête 240 1jet EcoSmart 9 l/ min
 # 26724000

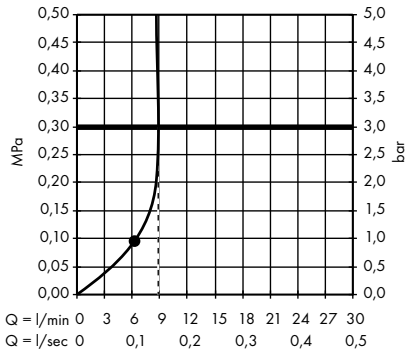

Douches latérales

· Douche d'épaule 500 1jet avec tablette
 # 26243000, 26243700

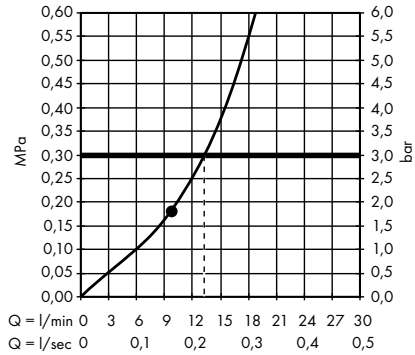

· Douchette latérale 100 1jet
 # 28430000, 28430400

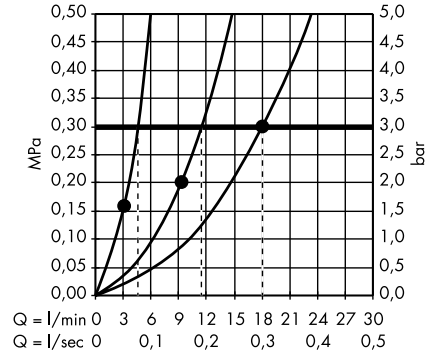

1. 1 x Douche latérale
2. 3 x Douche latérale
3. 6 x Douche latérale

Showerpipes et Duschpaneels

· Showerpipe 360 1jet pour installation encastrée
 # 26842000, 26842700

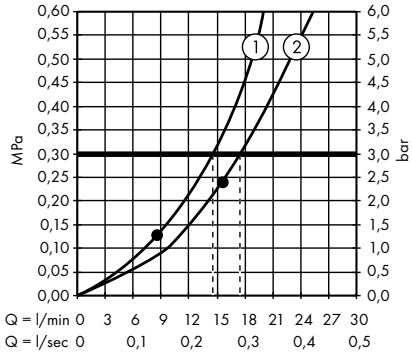

1. Douchette
2. Pomme de douche

· Colonne de douche 460 3jet avec mitigeur thermostatique
 # 27106400

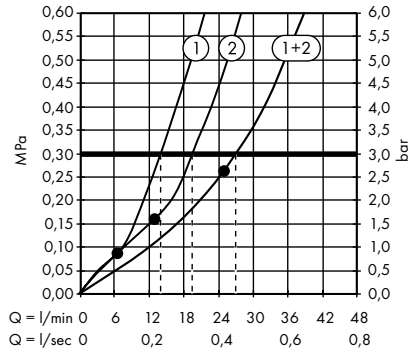

1. Douchette
2. Pomme de douche

· Colonne de douche 460 3jet EcoSmart 9 l/ min avec mitigeur thermostatique
 # 27029400

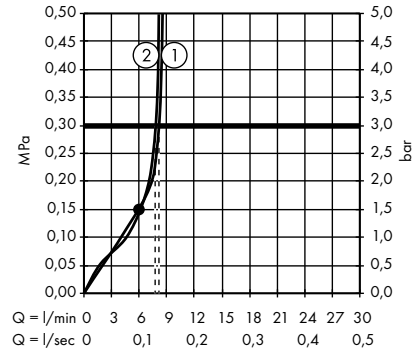

1. Douchette
2. Pomme de douche

· Colonne de douche 460 2jet avec mitigeur thermostatique
 # 27109400

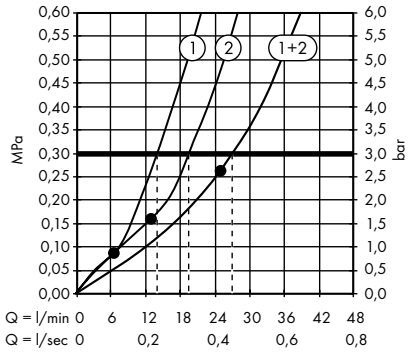

1. Douchette
2. Pomme de douche

· Colonne de douche 460 2jet EcoSmart 9 l/ min avec mitigeur thermostatique
 # 27028400

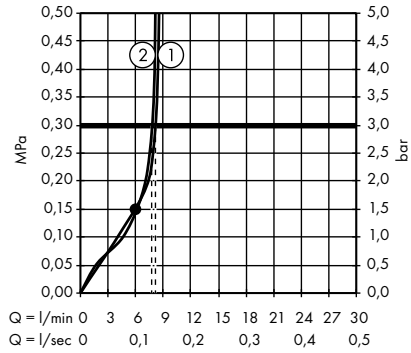

1. Douchette
2. Pomme de douche

· Colonne de douche 300 3jet avec mitigeur thermostatique ShowerTablet Select 300
 # 27127000, 27127400

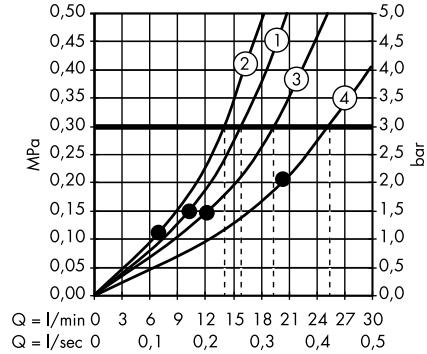

1. Pomme de douche Rain / RainAir
2. Douchette
3. Pomme de douche RainStream
4. Pomme de douche Rain + RainStream / RainAir + RainStream

· Colonne de douche 300 2jet EcoSmart 9 l/ min avec mitigeur thermostatique
 # 27282000, 27282400

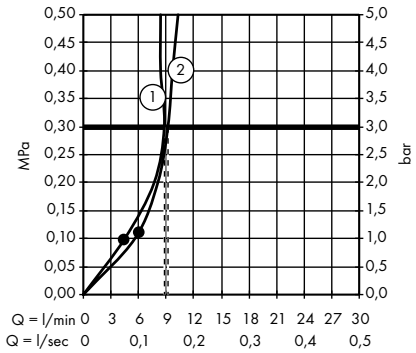

1. Douchette
2. Pomme de douche

· Colonne de douche 300 2jet avec mitigeur thermostatique ShowerTablet Select 300
 # 27126000, 27126400

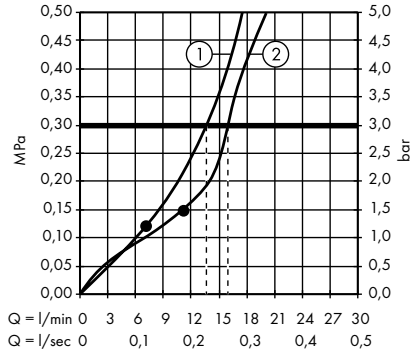

1. Douchette
2. Pomme de douche

· Colonne de douche 300 2jet EcoSmart 9 l/ min avec mitigeur thermostatique ShowerTablet Select 300
 # 27283000, 27283400

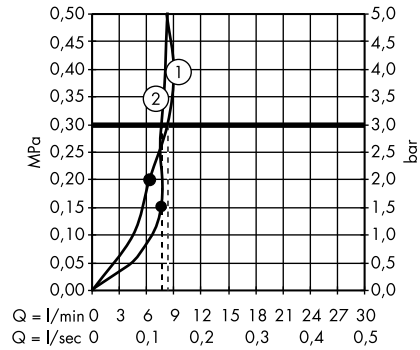

1. Douchette
2. Pomme de douche

· Colonne de douche 300 2jet avec mitigeur thermostatique
 # 27133000, 27133400

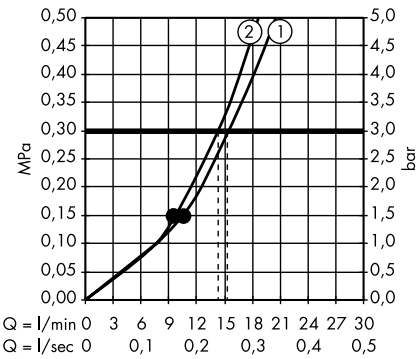

1. Pomme de douche
2. Douchette

· Colonne de douche 240 2jet avec mitigeur thermostatique
 # 27129000, 27129400

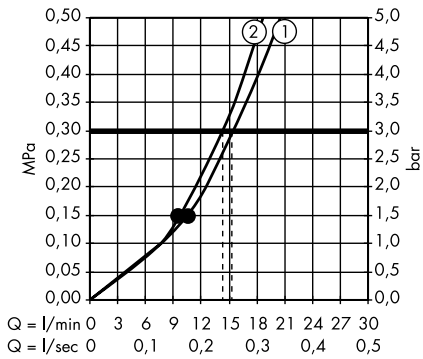

1. Pomme de douche
2. Douchette

· Colonne de douche 240 1jet PowderRain avec mitigeur thermostatique
 # 27633000, 27633140, 27633340, 27633670, 27633700, 27633990

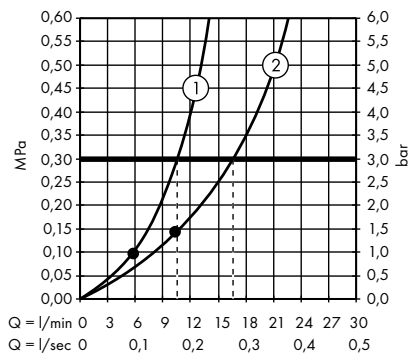

1. Douchette
2. Pomme de douche

· Colonne de douche 360 1jet avec mitigeur thermostatique
 # 27112000, 27112400

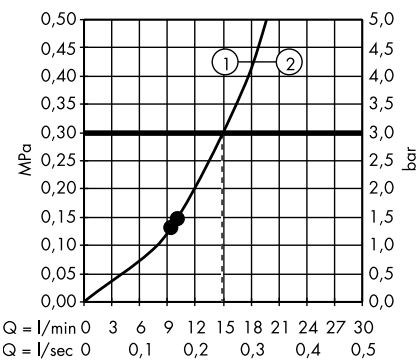

1. Pomme de douche
2. Douchette

· Colonne de douche 360 1jet EcoSmart 9 l/ min avec mitigeur thermostatique
 # 27286000, 27286400

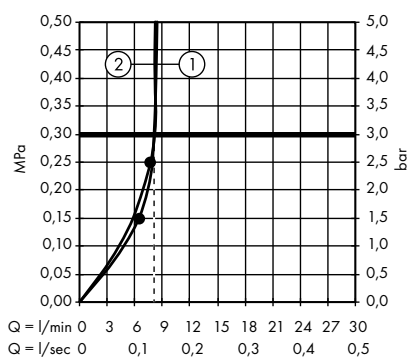

1. Douchette
2. Pomme de douche

· Colonne de douche 360 1jet avec mitigeur de baignoire thermostatique
 # 27113000, 27113400

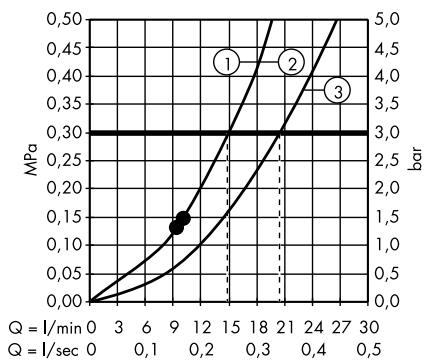

1. Douchette
2. Pomme de douche
3. Bec déverseur

· Colonne de douche 360 1jet avec mitigeur thermostatique ShowerTablet Select 300
 # 27288000, 27288400

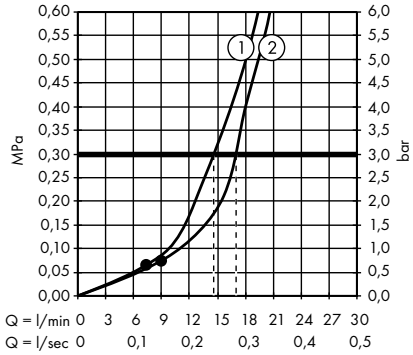

1. Douchette
2. Pomme de douche

· Colonne de douche 300 1jet avec mitigeur thermostatique ShowerTablet 600
 # 27363000

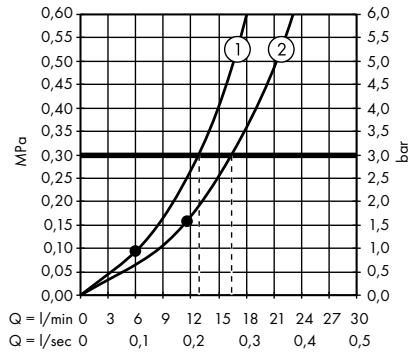

1. Douchette
2. Pomme de douche

· Colonne de douche 300 1jet EcoSmart 9 l/ min avec mitigeur thermostatique ShowerTablet 600
 # 27364000

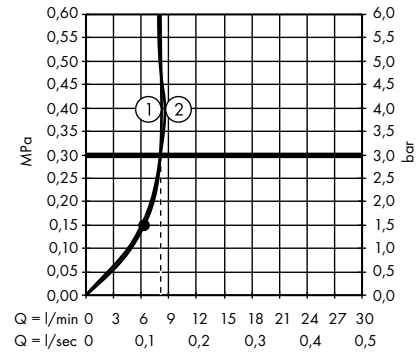

1. Douchette
2. Pomme de douche

· Colonne de douche 300 1jet avec mitigeur thermostatique ShowerTablet 350
 # 27361000

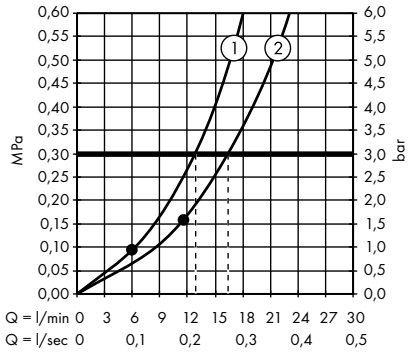

1. Douchette
2. Pomme de douche

· Colonne de douche 300 1jet EcoSmart 9 l/ min avec mitigeur thermostatique ShowerTablet 350
 # 27362000

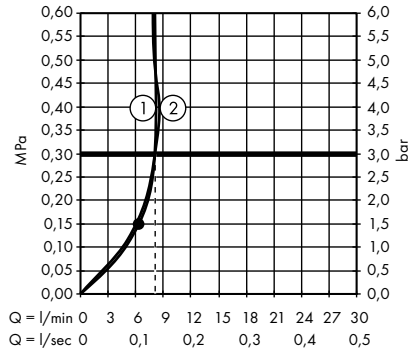

1. Douchette
2. Pomme de douche

· Colonne de douche 300 1jet avec mitigeur thermostatique
 # 27114000

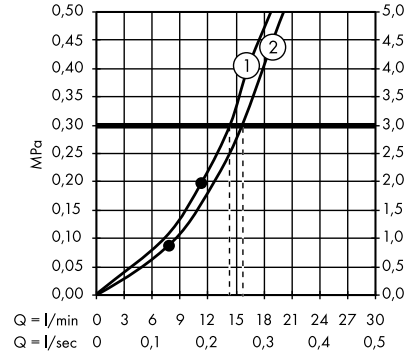

1. Pomme de douche
2. Douchette

· Colonne de douche 240 1jet avec mitigeur thermostatique
 # 27115000

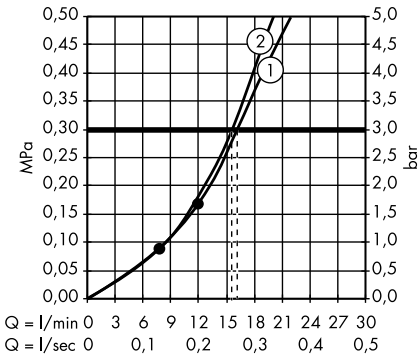

1. Pomme de douche
2. Douchette

· Colonne de douche 240 1jet EcoSmart 9 l/ min avec mitigeur thermostatique
 # 27116000

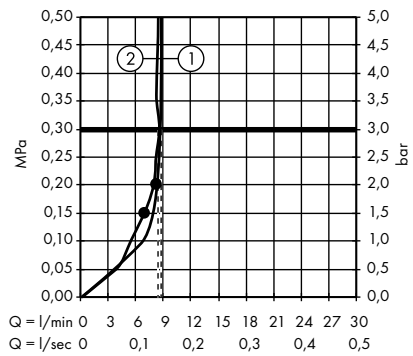

1. Pomme de douche
2. Douchette

· Colonne de douche 240 1jet avec mitigeur baignoire
 # 27117000

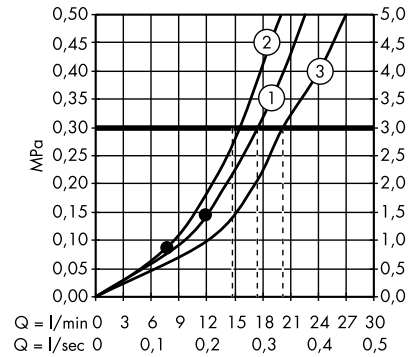

1. Pomme de douche
2. Douchette
3. Bec déverseur

· Colonne de douche 180 2jet avec mitigeur thermostatique
 # 27256400

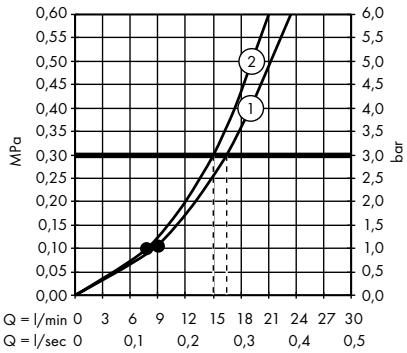

1. Pomme de douche
2. Douchette

· Colonne de douche 180 2jet EcoSmart 9 l/ min avec mitigeur thermostatique
 # 27257400

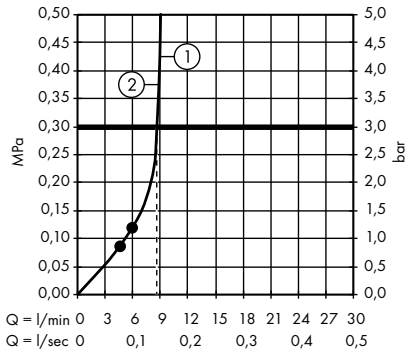

1. Pomme de douche
2. Douchette

· Colonne de douche 180 2jet avec mitigeur thermostatique de baignoire
 # 27352400

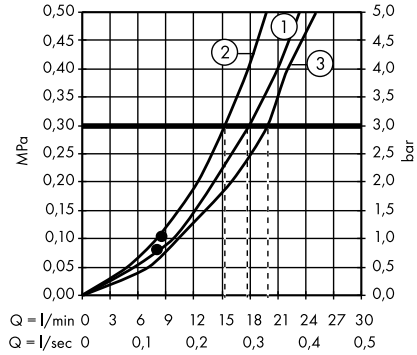

1. Pomme de douche
2. Douchette
3. Bec déverseur

· Colonne de douche 180 2jet avec mitigeur mécanique
 # 27258400

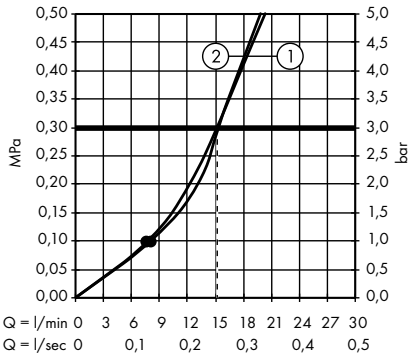

1. Pomme de douche
2. Douchette

· SemiPipe Multi avec mitigeur thermostatique
 # 27248400

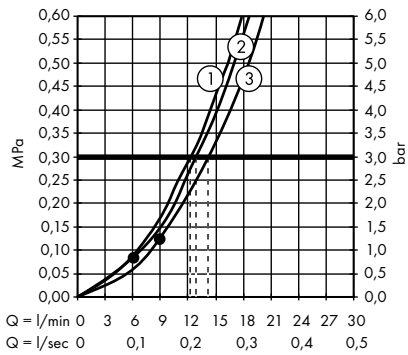

1. Massage
2. IntenseRain
3. SoftRain

· Colonne de douche 280 1jet avec mitigeur thermostatique
 # 26790000

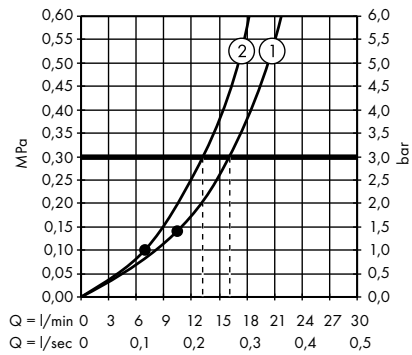

1. Pomme de douche
2. Douchette

· Colonne de douche 280 1jet avec mitigeur thermostatique
 # 26890140, 26890340, 26890670, 26890700, 26890990

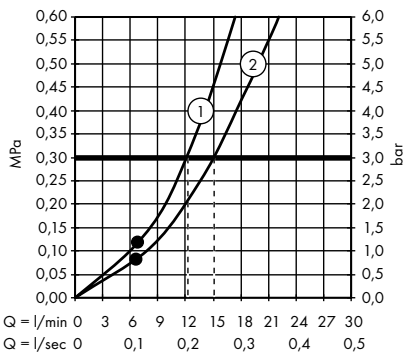

1. Pomme de douche
2. Douchette

· Colonne de douche 280 1jet EcoSmart 9l/ min avec mitigeur thermostatique
 # 26891140, 26891340, 26891670, 26891700, 26891990

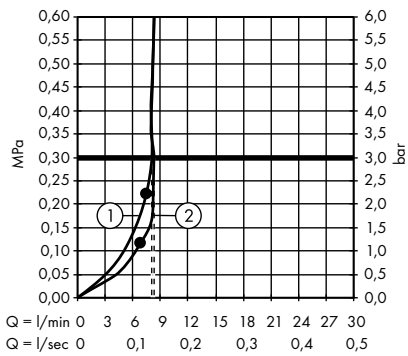

1. Pomme de douche
2. Douchette

· Colonne de douche 280 1jet EcoSmart 9 l/ min avec mitigeur thermostatique
 # 26794000

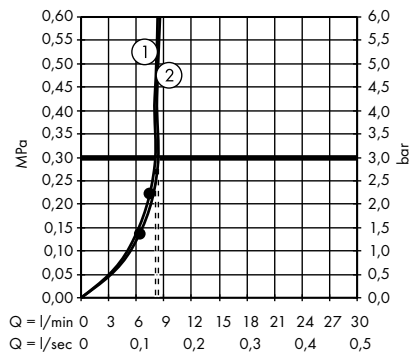

1. Pomme de douche
2. Douchette

· Colonne de douche 280 1jet avec mitigeur baignoire thermostatique
 # 26792000

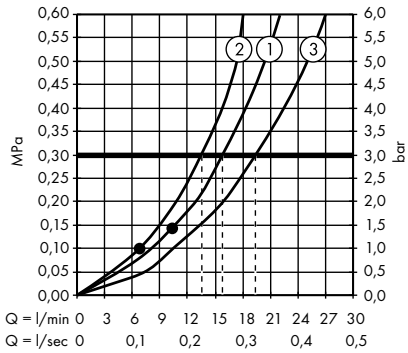

1. Pomme de douche
2. Douchette
3. Bec déverseur

· Colonne de douche 280 1jet avec mitigeur mécanique
 # 26791000

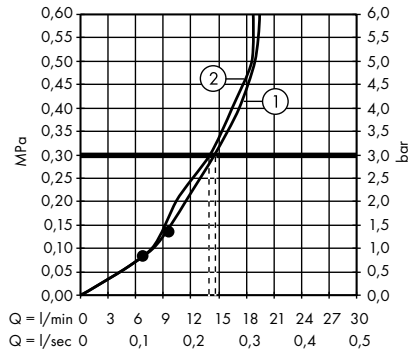

1. Pomme de douche
2. Douchette

· Colonne de douche 280 1jet Reno
 # 26793000

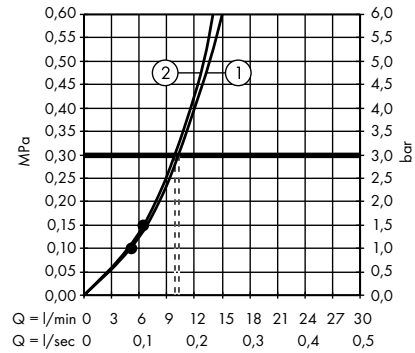

1. Douchette
2. Pomme de douche

· Colonne de douche 180 2jet avec mitigeur thermostatique
 # 27253400

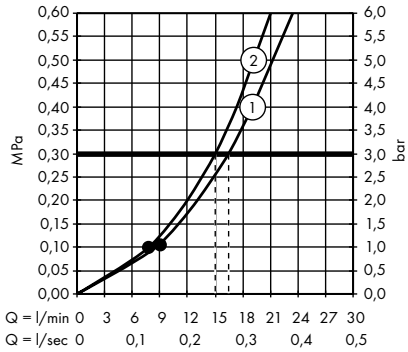

1. Pomme de douche
2. Douchette

· Colonne de douche 180 2jet EcoSmart 9 l/ min avec mitigeur thermostatique
 # 27254400

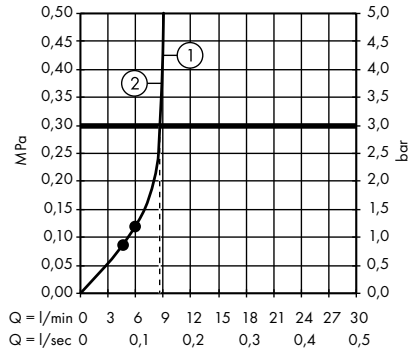

1. Pomme de douche
2. Douchette

· Colonne de douche 180 2jet avec mitigeur thermostatique de baignoire
 # 27351400

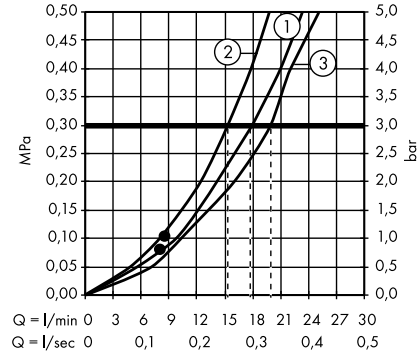

1. Pomme de douche
2. Douchette
3. Bec déverseur

· Colonne de douche 180 2jet avec mitigeur mécanique
 # 27255400

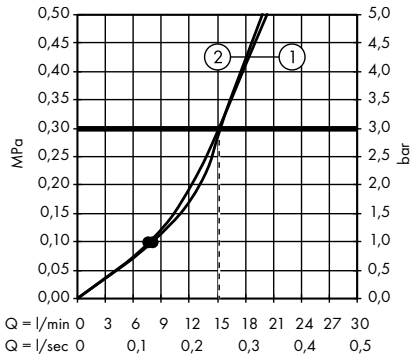

1. Pomme de douche
2. Douchette

· SemiPipe Multi avec mitigeur thermostatique
 # 27247400

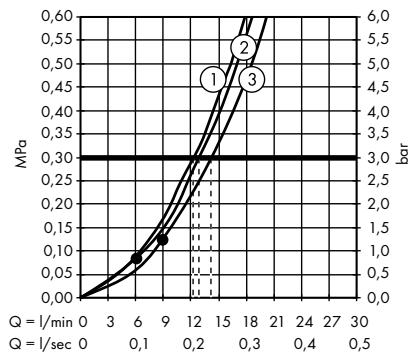

1. Massage
2. IntenseRain
3. SoftRain

· Colonne de douche 280 1jet avec mitigeur thermostatique
 # 27630000

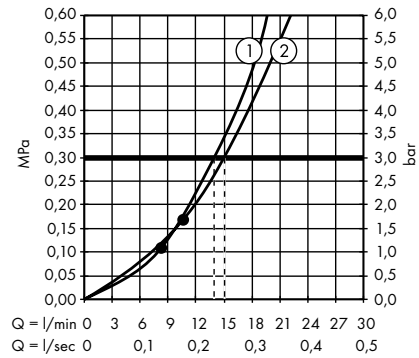

1. Douchette
2. Pomme de douche

Diagrammes de débit hansgrohe

Le débit a été mesuré avec les raccords et diamètres appropriés (thermostatique/mécanique/robinet d'arrêt) pour refléter la réalité

· Colonne de douche 280 1jet EcoSmart avec mitigeur thermostatique
 # 27660000

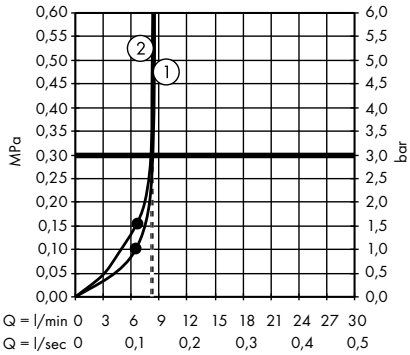

1. Douchette
2. Pomme de douche

· Colonne de douche 280 1jet avec mitigeur baignoire thermostatique
 # 27687000

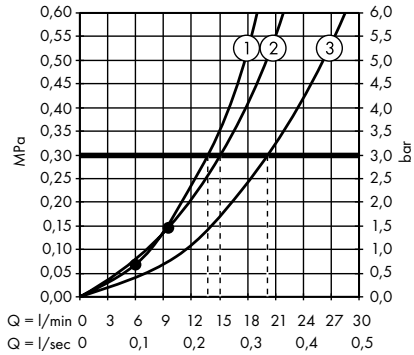

1. Douchette
2. Pomme de douche
3. Bec déverseur

· Colonne de douche 220 1jet avec mitigeur thermostatique
 # 27185000

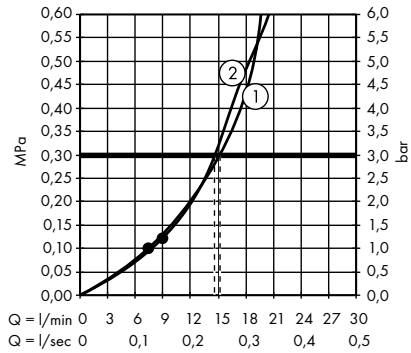

1. Pomme de douche
2. Douchette

· Colonne de douche 220 1jet EcoSmart 9 l/ min avec mitigeur thermostatique
 # 27188000

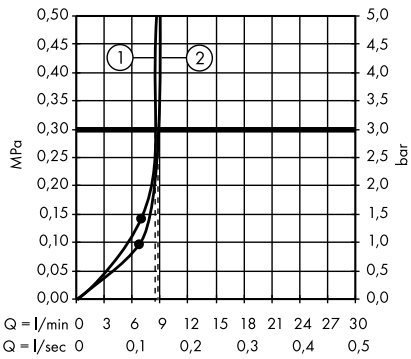

1. Pomme de douche
2. Douchette

· Colonne de douche 220 1jet avec mitigeur de baignoire thermostatique
 # 27223000

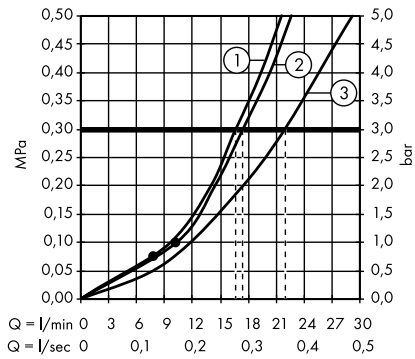

1. Pomme de douche
2. Douchette
3. Bec déverseur

· Colonne de douche 220 1jet avec mitigeur mécanique
 # 27222000

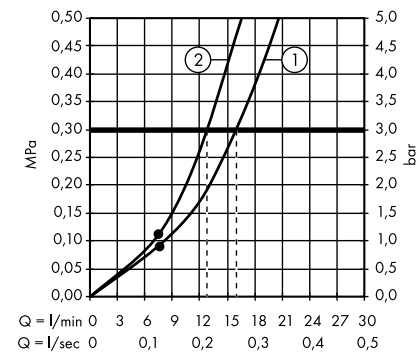

1. Pomme de douche
2. Douchette

· Colonne de douche 220 1jet Reno
 # 27224000

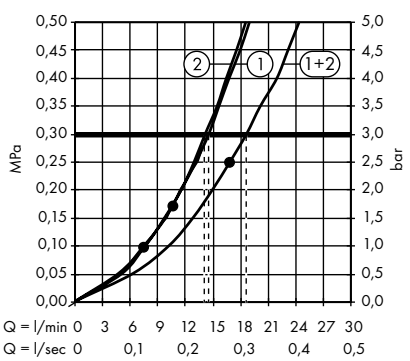

1. Douchette
2. Pomme de douche

· Colonne de douche 160 1jet avec mitigeur thermostatique
 # 27135000

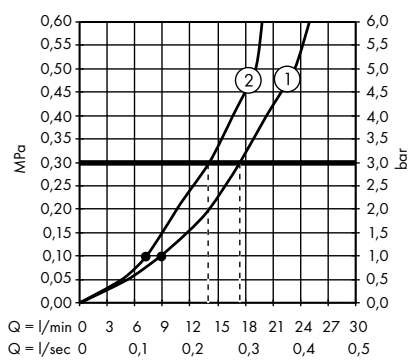

1. Pomme de douche
2. Douchette

· Colonne de douche 160 1jet avec mitigeur mécanique
 # 27154000

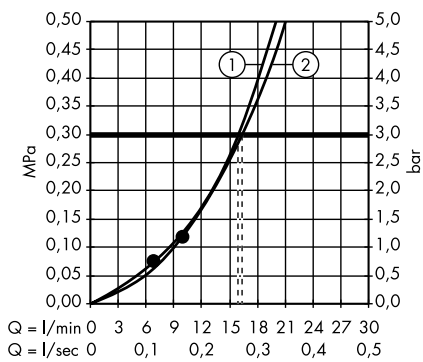

1. Douchette
2. Pomme de douche

· Showerpipe 240 1jet
 # 27271000

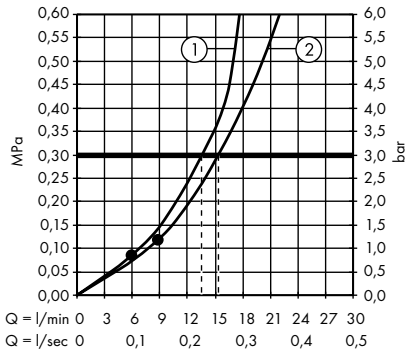

1. Douchette
2. Pomme de douche

· Showerpipe 240 1jet Green
 # 27281000

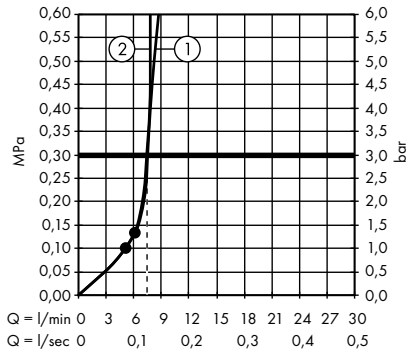

1. Douchette
2. Pomme de douche

· Colonne de douche 240 1jet avec mitigeur baignoire
 # 27298000

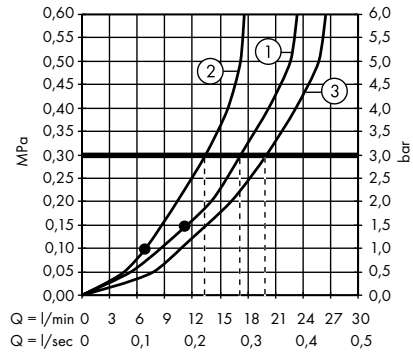

1. Pomme de douche
2. Douchette
3. Bec déverseur

· Showerpipe 240 1jet, mitigeur mécanique
 # 27284000

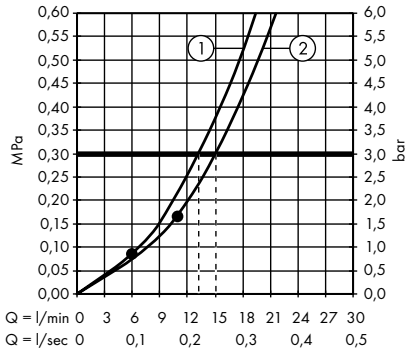

1. Douchette
2. Pomme de douche

· Showerpipe 240 1jet Reno EcoSmart
 # 27289000

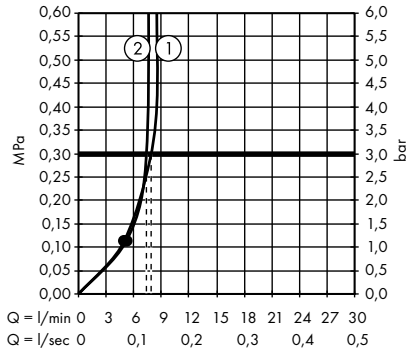

1. Douchette
2. Pomme de douche

· Showerpipe 240 1jet
 # 27267000

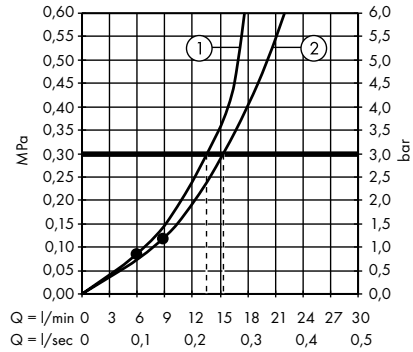

1. Douchette
2. Pomme de douche

· Showerpipe 240 1jet EcoSmart 9 l/ min
 # 27268000

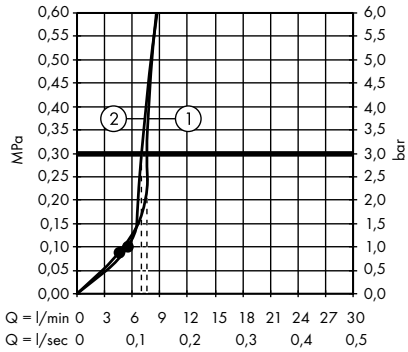

1. Douchette
2. Pomme de douche

· Colonne de douche 240 1jet avec mitigeur baignoire
 # 27320000

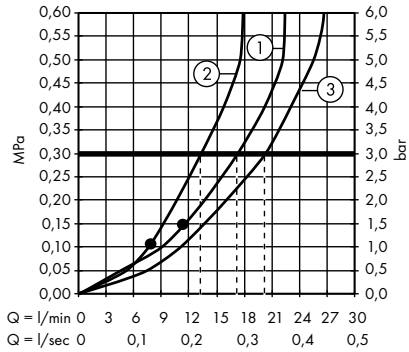

1. Pomme de douche
2. Douchette
3. Bec déverseur

· Showerpipe 240 1jet, mitigeur mécanique
 # 27269000

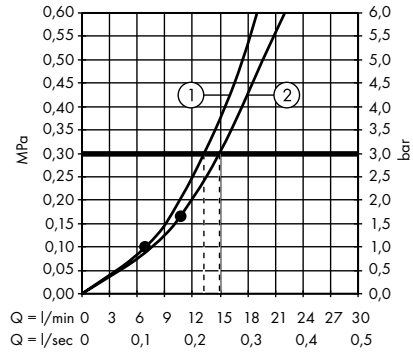

1. Douchette
2. Pomme de douche

Diagrammes de débit hansgrohe

Le débit a été mesuré avec les raccords et diamètres appropriés (thermostatique/mécanique/robinet d'arrêt) pour refléter la réalité

· Showerpipe 240 1jet Reno EcoSmart
 # 27270000

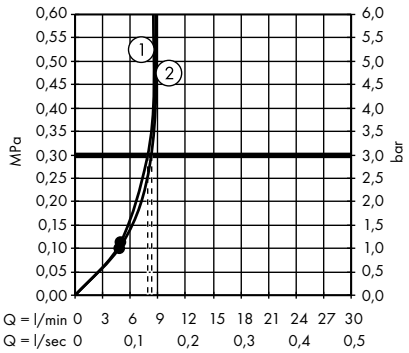

1. Douchette
2. Pomme de douche

· Colonne de douche 160 1jet avec mitigeur thermostatique
 # 27264400

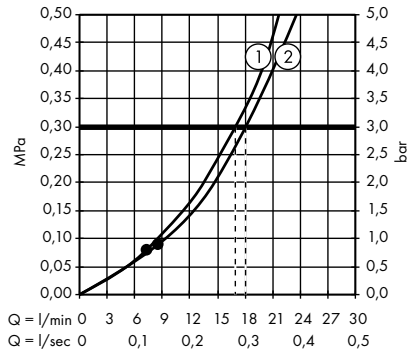

1. Douchette
2. Pomme de douche

· Colonne de douche 1jet EcoSmart 9 l/ min avec mitigeur thermostatique
 # 27265400

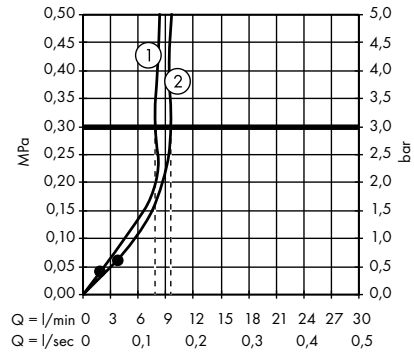

1. Douchette
2. Pomme de douche

· Colonne de douche 160 1jet avec mitigeur mécanique
 # 27266400

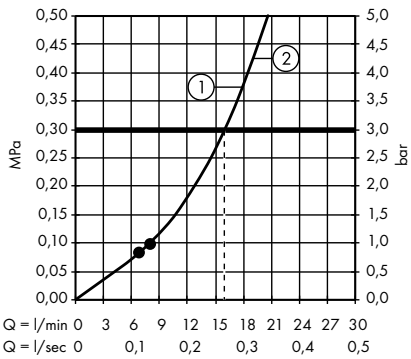

1. Douchette
2. Pomme de douche

· Duschpaneel Lift
 # 27008000, 27008400

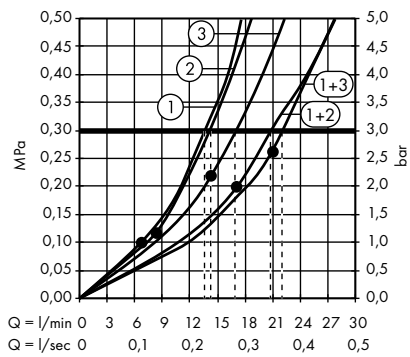

1. Douchette
2. Rain
3. Rainflow

hansgrohe

Les normes sanitaires

Marque de conformité aux normes

Qu'est-ce que la marque NF ?
La marque NF, apposée sur un produit, atteste que celui-ci est conforme aux normes le concernant et éventuellement à des prescriptions techniques complémentaires demandées par le marché.
Les caractéristiques sont fixées et contrôlées par AFNOR CERTIFICATION (Association Française de Normalisation) dans des cahiers de charges appelés règlements techniques ou référentiels, élaborés en concertation avec les fabricants, les distributeurs, les associations de consommateurs, les laboratoires et les pouvoirs publics. La conformité est vérifiée par un comité indépendant qui charge le CSTB (Centre Scientifique et Technique du Bâtiment) de faire régulièrement des contrôles et les essais nécessaires (au moins une fois par an).

Le référentiel concernant la robinetterie sanitaire a le numéro 077.

La marque NF peut être apposée sur les produits suivants :

- robinets simples et mélangeurs
- mitigeurs
- mitigeurs thermostatiques
- régulateurs de jet
- flexibles et douchettes
- dispositifs de vidage
- robinets à fermeture automatique

Qu'apporte la marque NF ?

La marque NF robinetterie sanitaire certifie la conformité des produits aux normes et documents complémentaires les concernant. Elle vérifie l'aspect général, les dimensions, la résistance à la corrosion, l'interchangeabilité (entraxe normalisé 150 mm), les débits, le bruit, la durabilité ou la résistance à l'usure.

Les performances des robinets et mélangeurs font l'objet d'un classement «E.A.U.»

E comme caractéristique hydraulique ou d'écoulement,
A comme caractéristique acoustique et
U comme caractéristique mécanique ou d'usure

ou encore «E.C.A.U.» (C comme confort) pour une gamme type minimale de mitigeurs mécaniques présentant un mitigeur lavabo, un mitigeur bain/douche et un mitigeur douche. Ce dernier classement prend en considération la sensibilité, la fidélité, la constance de la température et les efforts de manoeuvre.

Pour les mitigeurs thermostatiques, la NF vérifie la constance de la température de l'eau mitigée. Lorsque le débit chute, ou la pression d'alimentation varie, la variation de température ne doit pas excéder 1 °C, quant à la pointe de température, elle ne doit pas excéder 3 °C.
Il est vérifié que le débit d'eau est négligeable en cas de suppression brutale de la pression d'eau froide et que la butée à 40 °C est efficace.

Pour les douchettes, la marque NF vérifie les débits, l'étanchéité et la qualité du moulage. Quant aux flexibles, ce sont les débits et l'agrafage des spires.

La norme NF est ainsi une garantie de qualité, fiabilité et sécurité,
pour le professionnel comme pour le client final.

La marque NF et les produits Hansgrohe

Qu'est-ce que l'Attestation de Conformité Sanitaire (ACS) ?

D'après l'arrêté du 29 mai 1997 : "Elle concerne les matériaux et les objets utilisés dans les installations fixes de production, de traitement et de distribution d'eau destinée à la consommation humaine".

Les produits peuvent être dangereux pour le consommateur car leurs constituants peuvent libérer des particules nocives telles que le plomb, le cadmium, l'arsenic dans des proportions qui a priori ne sont pas acceptables pour l'organise humain. D'autre part, les matériaux peuvent libérer des substances qui peuvent altérer le goût de l'eau.

Tous les produits mis en vente sur le territoire français et qui entrent en contact avec l'eau doivent obtenir une "autorisation d'utilisation sanitaire". Cette autorisation est soit une déclaration sur l'honneur du fabricant dans le cas de produits fabriqués uniquement à partir de matériaux métalliques ou minéraux, ou une ACS dans les autres cas.
L'ACS est alors un document délivré par un laboratoire habilité à la suite de la vérification des conformités du produit.
Il revient aux professionnels de garantir la continuité de cette conformité.

L'Attestation de Conformité Sanitaire (ACS) et les produits Hansgrohe

Les produits Hansgrohe sont certifiés ACS ou en cours de certification, en cas de besoin merci de nous contacter.

hansgrohe

Conditions Générales de Vente
Applicables au 01/01/2021

Les présentes Conditions générales de vente et le Tarif de la société Hansgrohe peuvent tout aussi bien être mis à disposition de l'Acheteur sous format dématérialisé qu'adressés sur support papier. Il en sera de même de toute modification des CGV et/ou du Tarif en cours d'année.

Conditions Générales de vente

I. Champ d'application des CGV - Opposabilité

1. Les présentes Conditions Générales de Vente (ci-après les « CGV ») de la société Hansgrohe (ci-après « Hansgrohe ») sont applicables à toute commande passée à Hansgrohe par un acheteur professionnel (ci-après l'«Acheteur ») pour l'ensemble des livraisons effectuées sur le Territoire. Elles s'appliquent également à toutes les relations commerciales futures qui pourront exister entre les Parties, sans qu'il soit nécessaire qu'elles fassent l'objet d'un nouvel accord exprès entre les Parties. Dans le cas de groupements coopératifs ou franchisés, fédérant des adhérents indépendants affiliés, ou de manière plus générale en cas de mandat de négociation confié à l'Acheteur, les présentes CGV seront adressées à la centrale du groupement qui s'engage à les porter à la connaissance de l'ensemble de ses affiliés et/ou mandants auxquels elles seront dès lors opposables. Elles sont exclusives de toutes autres conditions générales de vente. Ainsi toute commande de produits ou de prestations de services implique à titre de condition essentielle et déterminante l'acceptation sans réserve par l'Acheteur des présentes CGV qui constituent le socle unique de la négociation commerciale, conformément aux dispositions de l'article L.441-6 du Code de commerce, et renonciation corrélative par l'Acheteur à toute autre condition contraire, et notamment à toutes conditions générales ou particulières de l'Acheteur, y compris ses éventuelles conditions d'achat et ses bons de commande, contrats de référencement et contrats d'enseigne, toutes les fois que ces conditions et/ou contrats n'auront pas reçu le consentement écrit et préalable de Hansgrohe.

2. Le fait de ne pas se prévaloir, à un moment donné, de l'une quelconque des dispositions des présentes CGV ne peut être interprété par l'Acheteur comme valant renonciation à se prévaloir ultérieurement de l'une quelconque desdites conditions. En toute hypothèse, toute modification ou complément éventuel aux termes des présentes CGV devrait être formalisé dans la Convention écrite prévue par l'article L. 441-3 du Code de commerce, avec la précision des obligations respectivement souscrites par les Parties dans le cadre de cette modification ou de ce complément. En cas de contradiction entre les dispositions des conditions générales de l'Acheteur et les dispositions des présentes CGV, ces dernières prévalent en l'absence de dispositions dérogatoires convenues dans la Convention écrite.

3. La négociation commerciale entre Hansgrohe et l'Acheteur devra être menée dans le respect mutuel des intérêts des Parties avec loyauté et bonne foi et dans le respect des exigences de l'article L. 442-1, I, 2° du Code de commerce qui sanctionne la soumission ou la tentative de soumission à des obligations créant un déséquilibre significatif dans les droits et obligations des Parties. En outre, en application de l'article L. 442-1, I, 1° du Code de commerce, Hansgrohe ne pourra en aucun cas, consentir des avantages commerciaux ou conditions particulières de vente qui ne feraient pas l'objet d'une contrepartie équivalente et équilibrée de la part de l'Acheteur.

4. Les présentes CGV sont modifiables à tout moment, étant entendu que toute éventuelle modification sera notifiée à l'Acheteur par écrit (e-mail ou lettre recommandée avec demande d'avis de réception) et qu'elle prendra effet un (1) mois après réception de la notification.

II. Définitions

Les termes énumérés ci-dessous auront dans l'ensemble des présentes Conditions Générales de Vente, le sens qui leur est donné par les définitions suivantes :

- Acheteur : distributeur (détaillant ou grossiste) en relation commerciale avec la société Hansgrohe et avec qui Hansgrohe aura négocié et signé une Convention écrite.
- Commande : offre d'achat de la part de l'Acheteur auprès de Hansgrohe portant sur les produits commercialisés par cette dernière.
- Convention écrite : convention formalisant le résultat de la négociation et signée par les deux Parties avant le 1er mars de chaque année en application des dispositions de l'article L. 441-3 du Code de commerce.
- Hansgrohe : fournisseur en relation commerciale avec l'Acheteur.
- NIP (Nouveaux Instruments Promotionnels) : toute opération promotionnelle prévoyant l'octroi d'un avantage aux clients de l'Acheteur (et tout particulièrement aux consommateurs) et financée par Hansgrohe qui mandate l'Acheteur pour octroyer ledit avantage à ses clients.
- Partie(s) : Hansgrohe et/ou l'Acheteur.
- Prix convenu : prix issu de la négociation commerciale entre les Parties conformément à l'article VI « Tarif – Prix convenu » des présentes Conditions Générales de Vente.
- Produits : tous les produits existants et futurs des gammes des marques Hansgrohe et Axor, pour lesquelles Hansgrohe détient les droits nécessaires à leur exploitation, commercialisation et distribution.
- Tarif : barème de prix unitaire de Hansgrohe.
- Taxe et contribution : Taxe générale sur les activités polluantes (T.G.A.P), contribution sur l'élimination des déchets électriques et électroniques (DEEE), contribution Eco-emballage (ECOEM), taxe sur les déchets diffus spécifiques (DDS) ou toute éventuelle autre taxe ou contribution non encore existante à la date d'application du Tarif et qui devrait être appliquée aux produits de Hansgrohe.
- Territoire : France Métropolitaine, Corse comprise.

III. Produits

1. Les produits objet des présentes sont définis par référence aux catalogues de Hansgrohe. Toutefois ces derniers ne sauraient en aucun cas être des documents contractuels. Tous les renseignements portés sur les catalogues, prospectus et Tarifs sont donnés à titre indicatif et n'engagent la société Hansgrohe qu'après confirmation écrite de sa part.

2. Les produits sont fabriqués avec la plus grande précision possible, sous réserve de tolérances usuelles dans le domaine concerné. Cependant, Hansgrohe se réserve la possibilité de modifier, unilatéralement, les caractéristiques des produits vendus selon les perfectionnements préconisés par ses services ou ses fournisseurs et ce, sans obligation de modifier les produits précédemment livrés ou en cours de commande, et sans que les gravures, descriptions et renseignements figurant à titre de publicité sur les documents commerciaux de Hansgrohe puissent lui être opposés.

IV. Commandes

Les commandes doivent être adressées à Hansgrohe par courrier, télécopie, courrier électronique ou par E.D.I. Les commandes de l'Acheteur s'entendent de toutes commandes passées directement par l'Acheteur, une société appartenant au même groupe ou affiliée ou mandant ou encore une plateforme logistique désignée ou imposée par l'Acheteur pour le stockage des produits. Toute commande doit préciser au minimum de manière ferme : les produits, les quantités, la date de livraison souhaitée, le lieu ainsi qu'éventuellement l'horaire de livraison, sous réserve des dispositions prévues à l'article V ci-après. **Les commandes particulières telles que les commandes promotionnelles ainsi que les commandes chantiers doivent faire l'objet d'un document séparé clairement identifié, sous quelque forme que ce soit. Les commandes ne deviennent définitives qu'après leur acceptation par Hansgrohe.** L'acceptation peut résulter de l'expédition des produits. Toute annulation ou modification de commande à la demande de l'Acheteur devra être notifiée par écrit à Hansgrohe et devra faire l'objet d'une acceptation expresse et écrite par Hansgrohe, que cette dernière se réserve le droit de refuser. Aucune annulation ou modification de commande ne sera toutefois acceptée si elle intervient dans les quinze (15) jours calendaires précédant la date de livraison prévue. Il n'est pas possible d'annuler une commande incluant des produits modifiés ou sur mesure. Hansgrohe se réserve le droit de refuser les commandes en cas de manquement de l'Acheteur à l'une quelconque de ses obligations et, plus généralement, de refuser toute commande présentant un caractère anormal pour quelque raison que ce soit ou passée de mauvaise foi. Il en ira notamment ainsi en cas de passation de commande à l'évidence excessive effectuée préalablement à l'entrée en vigueur d'un nouveau Tarif et ce, compte tenu du volume de commande habituel de l'Acheteur. Hansgrohe se réserve le droit d'exiger de l'Acheteur le paiement anticipé de la commande. Enfin Hansgrohe se réserve le droit d'exiger, même en cours d'exécution de commande, une garantie pour la bonne exécution des engagements de l'Acheteur, tout refus autorisant l'annulation de tout ou partie des commandes passées.

V. Livraisons / Transport / Transfert des risques

1. Sauf précision contraire, la livraison a lieu au siège de Hansgrohe ou dans ses entrepôts au moment de l'expédition des produits par leur remise au premier transporteur, sauf application d'un Incoterm convenu entre les Parties, auquel cas la livraison sera réalisée selon les règles prévue par ledit Incoterm, la confirmation de commande précisant alors le détail de la livraison. Quel que soit le mode d'expédition des produits, et nonobstant la clause de réserve de propriété stipulée à l'article X ci-après, les risques et périls sont transférés à l'Acheteur dès la prise en charge par le premier transporteur des Produits au siège de Hansgrohe ou dans ses entrepôts, ou selon l'Incoterm agréé par chacune des Parties. Si l'expédition devait être retardée en raison du comportement de l'Acheteur ou pour une cause indépendante de la volonté de Hansgrohe, le transfert des risques aurait lieu dès la communication à l'Acheteur d'un avis de mise à disposition des produits.

En conséquence, sauf clause contraire expressément convenue entre les Parties, l'Acheteur doit souscrire, à ses frais, un contrat d'assurance garantissant les risques liés au transport des produits faisant l'objet de la commande entre leur lieu de départ et leur lieu d'arrivée.

2. Les délais de livraison mentionnés dans la confirmation de commande ne sont donnés qu'à titre indicatif en fonction des disponibilités des produits et, le cas échéant, du transport, sauf s'il est expressément mentionné que ces délais revêtent un caractère impératif. Les délais de livraison commencent à courir à compter de la réception de tous les documents nécessaires pour la détermination du contenu de la commande (s'il est convenu de transférer ces documents à l'Acheteur) et après réception de l'acompte. Un délai de livraison est considéré comme respecté quand la commande est expédiée avant l'expiration du délai ou lorsque les produits sont mis à la disposition de l'Acheteur ou de son transporteur.

3. Les délais de livraison éventuellement acceptés par Hansgrohe sont de plein droit et sans formalité suspendus, et sa responsabilité dégagée, par tout événement indépendant du contrôle de Hansgrohe ou d'un de ses fournisseurs et ayant pour conséquence de retarder la livraison, et notamment en cas de force majeure. Conformément à l'article 1218 du Code civil, la force majeure désigne tout événement échappant au contrôle des Parties qui ne pouvait raisonnablement être prévu lors de la conclusion de la Convention écrite ou d'une vente de produits, dont les effets ne peuvent être évités par des mesures appropriées et qui

de ce fait empêche de manière momentanée ou définitive l'exécution de leurs obligations contractuelles par les Parties. Sont considérés comme tels, sans que cette liste ne soit limitative, les catastrophes naturelles, intempéries, sabotages, embargos, grèves, interruptions ou retards dans les transports ou moyens de communication ou approvisionnement en matières premières, énergie ou composants, accidents d'outillages... Dans un tel cas, les délais de livraison indiqués seront automatiquement reportés d'autant. Si malgré tous les efforts de Hansgrohe, celle-ci se trouve dans l'impossibilité de livrer les produits commandés pour cause de force majeure, elle sera libérée de son obligation de livraison.

4. En cas de retard de livraison, et plus généralement, en cas d'allégation par l'Acheteur d'un manquement de Hansgrohe à l'une quelconque de ses obligations, l'Acheteur ne pourra prétendre qu'à la seule réparation de son préjudice réellement subi, et sur le chiffrage duquel les Parties devront s'être accordées préalablement à tout paiement dans les conditions prévues à l'article XVIII des présentes CGV. En tout état de cause, les éventuels retards de livraison n'autorisent pas l'Acheteur à annuler les commandes en cours, retenir ses paiements ou refuser la livraison.

5. Hansgrohe se verra dans l'obligation de suspendre ses livraisons à l'Acheteur en cas de non-respect de la réglementation économique applicable, et en présence de situation de revente à perte caractérisée ou de marque / prix d'appel sur les produits affectant directement l'image de marque de ces derniers.

6. Hansgrohe est autorisée à procéder avant l'expiration du délai prévu de livraison et dans des proportions raisonnables, à des livraisons et facturations globales ou partielles, sans qu'elles ne puissent donner lieu à des pénalités de quelque nature que ce soit.

7. Si la livraison des produits est retardée à la demande de l'Acheteur, les frais de stockage et les intérêts courant sur le capital investi pour permettre le stockage, seront facturés par Hansgrohe, pour un montant minimum, par mois de retard, de 1 % calculé sur le montant HT de la facture. Hansgrohe se réserve le droit, à l'expiration du délai supplémentaire fixé entre les Parties, de disposer des produits et d'assurer la livraison d'autres produits équivalents dans un délai adapté et prolongé.

8. En tout état de cause, toute modification de commande intervenant en cours d'exécution, même si elle est acceptée par Hansgrohe, entraîne une prolongation du délai de livraison prévu selon les modalités communiquées par Hansgrohe à l'Acheteur. Par ailleurs, un dépassement des délais de livraison demandés par l'Acheteur ne saurait donner lieu à aucune retenue ou indemnité au profit de l'Acheteur.

9. Il appartient à l'Acheteur de vérifier les produits au moment de leur réception et de faire immédiatement toutes réserves utiles dans les conditions prévues à l'article XI.

VI. Tarif - Prix convenu

1. Le Tarif des produits s'entend hors taxes, « départ usine ». Le Tarif est indiqué en euros et ne comprend pas, sauf stipulation contraire, les frais d'emballages, les frais de transport et, le cas échéant, les frais de montage et de mise en service ainsi que la TVA, qui seront facturés en sus. Toute commande donne lieu à une acceptation du Tarif en vigueur et des présentes CGV. Quel que soit le tarif mentionné dans la commande, et quel que soit le mode de passation de la commande, le Tarif applicable sera celui en vigueur à la date de réception de la commande. Le Tarif des produits pourra donc être modifié à tout moment avec un préavis de un (1) mois avant son entrée en vigueur, sauf obligation liée à un changement impératif de réglementation ; dans un tel cas le Tarif pourra être modifié immédiatement sans préavis. Toute modification des tarifs sera notifiée par écrit (e-mail ou lettre recommandée avec demande d'avis de réception). et toute commande passée par l'Acheteur après l'entrée en vigueur du nouveau Tarif vaudra acceptation de celui-ci.

2. Les Parties conviennent que le Prix convenu à l'issue de la négociation commerciale tel que visé à l'article L. 441-3, III du Code de commerce s'entend du Tarif en vigueur au jour de la réception de la commande, déduction faite des différentes réductions de prix et/ou rémunérations accordées par Hansgrohe à l'Acheteur au terme des négociations commerciales en contrepartie des obligations visées au III de l'article L. 441-3, et mentionnées dans la Convention écrite conclue entre les Parties. Conformément à l'article 1164 du Code civil, les Parties conviennent également que Hansgrohe sera en droit de fixer unilatéralement le montant du Prix convenu en fonction du Tarif en vigueur au moment de la réception de la commande, à charge pour Hansgrohe de motiver le cas échéant, sur demande de l'Acheteur, les conditions de fixation de ce prix. Par conséquent, quel que soit le Tarif ou le Prix convenu mentionné dans la commande de produits adressée par l'Acheteur, le Tarif et le Prix convenu appliqués et facturés par Hansgrohe seront ceux en vigueur à la date de la réception de la commande de l'Acheteur et calculés selon les modalités ci- dessus convenues.

3. Les commandes inférieures à 400 euros net HT supporteront des frais correspondants aux frais de traitement de la commande (incluant la saisie, la préparation et l'expédition de la commande) selon le barème suivant : commande de 0 à 99 euros net HT : 10 euros HT - commande de 100 à 199 euros net HT : 15 euros HT - commande de 200 à 299 euros net HT : 20 euros HT - commande de 300 à 399 euros net HT : 25 euros HT. A titre exceptionnel, certains envois peuvent être effectués par messagerie express. Cependant, les frais supplémentaires découlant d'un envoi par express sont à la charge exclusive de l'Acheteur.

VII. Paiement et Retard de paiement

1. Chaque livraison faisant suite à une commande de l'Acheteur, donne lieu à l'établissement d'une facture. La date d'émission des factures est celle de l'expédition des Produits, qui correspond à la date où les Produits quittent les entrepôts d'Hansgrohe ou de ses éventuels prestataires logistiques par leur remise au premier transporteur. Les factures sont payables au siège social de Hansgrohe dans le délai de quarante-cinq (45) jours à compter de la fin du mois d'émission de la facture sauf accord particulier, par traite acceptée, L.C.R., chèque ou virement. L'acceptation préalable de traite ou de lettre de change ne peut en aucun cas constituer une dérogation au délai de règlement. Seul le règlement à l'échéance convenue est libératoire. En cas de paiement par effet de commerce, le défaut de retour de l'effet sera considéré comme un refus d'acceptation assimilable à un défaut de paiement et Hansgrohe facturera à l'Acheteur des frais d'impayés à hauteur de 30 € (trente euros) HT, payables par chèque ou par virement. Tous les paiements sont à effectuer sans frais. En cas de paiement par chèque, l'Acheteur prend en charge les frais d'escompte, d'encaissement ainsi que tous les autres frais bancaires. Les paiements s'imputent tout d'abord sur les coûts, ensuite sur les intérêts et, en dernier lieu, sur les créances principales les plus anciennes. Un escompte d'un (1) % est consenti pour paiement sous huit (8) jours à compter de la date de facture. Le taux et les conditions d'escompte sont révisables à tout moment par Hansgrohe, avec un délai de prévenance d'un (1) mois avant leur date d'application. Toute application unilatérale de la part de l'Acheteur d'un taux d'escompte différent de celui prévu au présent article sera considérée comme un défaut de paiement qui pourra entrainer les sanctions prévues au présent article.

2. En cas de non-paiement à l'échéance, conformément à l'article L. 441-10 du Code de commerce, des intérêts de retard, calculés sur la base de trois (3) fois le taux d'intérêt légal et au minimum de neuf (9) % par an, seront exigibles, de plein droit et sans rappel, le jour suivant la date d'échéance figurant sur la facture jusqu'au jour du parfait paiement. Par ailleurs, l'Acheteur sera également redevable de l'indemnité forfaitaire pour frais de recouvrement de 40 € (quarante euros) prévue à l'article L. 441-10 du Code de commerce et fixée par l'article D. 441-5 du Code de commerce. Il est précisé que cette indemnité forfaitaire n'est pas limitative du montant des autres frais qui pourraient être engagés par Hansgrohe aux fins de recouvrement de ses factures. Hansgrohe se réserve donc le droit de facturer des pénalités de retard plus importantes dans l'hypothèse où elle justifie d'un préjudice plus élevé, et ce, sans préjudice des dommages et intérêts auxquels Hansgrohe peut prétendre. Les paiements s'effectuent, sauf convention contraire, sans déduction d'aucune sorte. Hansgrohe pourra imputer de plein droit lesdites pénalités de retard sur toute réduction de prix ou rémunération de prestation de services due à l'Acheteur.

3. Le défaut de paiement, même partiel, d'une seule des échéances convenues pour l'une quelconque des livraisons, entraînera en outre la déchéance du terme de la totalité des échéances en cours.

4. En aucun cas, les paiements qui sont dus à Hansgrohe ne peuvent être suspendus ni faire l'objet d'une quelconque réduction ou compensation à la seule initiative de l'Acheteur, l'accord préalable et écrit de Hansgrohe étant indispensable, notamment, en cas d'allégation par l'Acheteur d'un retard de livraison ou de non-conformité des produits livrés et ce, quelles que soient les dispositions éventuellement contraires pouvant figurer dans les conditions d'achat de l'Acheteur. Toute compensation non autorisée par Hansgrohe sera assimilée à un défaut de paiement autorisant Hansgrohe à refuser toute nouvelle commande de produits et à suspendre les livraisons en cours après en avoir informé l'Acheteur, ainsi qu'à suspendre le paiement des ristournes et autres avantages financiers.

5. En cas de retard ou d'absence de paiement malgré l'envoi de mises en demeure, Hansgrohe se réserve la faculté, pour toute commande future, de réclamer des provisions ou des garanties de paiement tout comme d'exiger que la livraison des produits commandés n'aura lieu qu'après paiement intégral du prix. Si les mises en demeure restent sans effet, Hansgrohe pourra solliciter la résiliation de la vente, réclamer le paiement immédiat des produits livrés, suspendre toute livraison et/ou annuler toute commande en cours jusqu'au complet règlement de toutes les sommes dues. En cas de résiliation, l'Acheteur devra rembourser à Hansgrohe tous les coûts liés à la conclusion du contrat de vente ainsi que le manque à gagner. Enfin, en cas de défaut de règlement, total ou partiel, d'une seule échéance, Hansgrohe pourra procéder à la reprise des produits vendus sous réserve de propriété conformément aux dispositions visées sous l'article X ci-après.

6. En cas d'insolvabilité notoire, de paiement au-delà de la date d'échéance, en cas d'ouverture d'une procédure de sauvegarde de justice, de redressement ou de liquidation judiciaire, Hansgrohe pourra, sous réserve des dispositions impératives de l'article L. 622-13 du Code de commerce :

• Procéder de plein droit et sans autre formalité, à la reprise des produits correspondant à la commande en cause et éventuellement aux commandes impayées antérieures que leur paiement soit échu ou non ;
• Résilier de plein droit la / les commande(s) en cours en totalité sur simple avis donné à l'Acheteur par lettre recommandée avec demande d'avis de réception, sans autre formalité et sans préjudice de l'exercice de tous ses autres droits.

7. Conformément aux dispositions visées sous l'article L 622-7 du Code de commerce, de convention expresse, en cas d'ouverture d'une procédure de sauvegarde, ou en cas de mise en redressement ou en liquidation judiciaire de l'Acheteur, le montant non encore payé des factures qu'il aurait pu émettre au titre des prestations effectuées au profit de Hansgrohe et celui des réductions de prix éventuellement dues, se compensera avec les sommes qu'il resterait devoir à Hansgrohe, celles-ci devenant immédiatement exigibles. Si, par ailleurs, Hansgrohe est mis dans l'obligation de s'adresser à un mandataire (avocat, huissier, etc.) pour obtenir le règlement des sommes dues, il est expressément convenu à titre de clause pénale stipulée forfaitairement et de plein droit, et non réductible, l'application d'une majoration calculée au taux de dix (10) % du montant des sommes dues par l'Acheteur et ce, sans préjudice des intérêts de retard et dommages et intérêts éventuels.

VIII. Convention écrite / Conditions particulières de vente / Coopération commerciale et autres services / Obligations destinées à favoriser la relation commerciale

VIII. 1. Contenu de la Convention écrite

Conformément aux dispositions de l'article L. 441-3 du Code de commerce, une Convention écrite établie entre Hansgrohe et l'Acheteur interviendra avant le 1er mars de l'année n et définira l'ensemble des obligations auxquelles se sont engagées les Parties en vue de fixer le prix convenu à l'issue de la négociation commerciale ; dans ce cadre, la Convention écrite précisera :

Les conditions de l'opération de vente des produits dont les présentes CGV (intégrant notamment les conditions tarifaires communiquées par Hansgrohe préalablement à la négociation commerciale et dans un délai raisonnable avant le 1er mars de l'année n-1) qui devront être annexées à la Convention écrite et les conditions particulières de vente (CPV) éventuellement accordées à l'Acheteur, sous forme de remises ou de ristournes, dérogeant aux présentes CGV, pour autant que ces conditions particulières soient pleinement justifiées au vu des obligations souscrites par l'Acheteur et dont la réalité, à tout le moins potentielle à la date de signature de la Convention écrite, devra être préalablement démontrée par ledit Acheteur. Le paiement par Hansgrohe de toute éventuelle ristourne est subordonné à la condition que l'Acheteur ait respecté tous ses engagements ainsi que les échéances de la totalité des factures précédant la date de mise en paiement de ces ristournes. La Convention écrite précisera également, le cas échéant, les types de situations dans lesquelles et les modalités selon lesquelles des conditions dérogatoires de l'opération de vente sont susceptibles de s'appliquer permettant ainsi de déroger au Prix convenu tel que ressortant de l'application de la Convention écrite conclue entre Hansgrohe et l'Acheteur.

Les prestations de services de coopération commerciale propres à favoriser la commercialisation des produits, en définissant les services devant être rendus, les produits concernés, les dates desdits services et leur durée, et leur rémunération, sauf à ce que la Convention écrite établie sous la forme d'un contrat cadre puisse en partie renvoyer à des contrats d'application, mais sans que pour autant ces derniers ne puissent se substituer au contrat cadre annuel qui devra être établi préalablement à l'exécution de tout service. La Convention écrite fixe la rémunération globale afférente à l'ensemble de ces obligations.

Les obligations destinées à favoriser la relation commerciale entre Hansgrohe et l'Acheteur ne relevant pas de la coopération commerciale, en précisant pour chacune d'entre elles l'objet, la date prévue de réalisation du service et ses modalités d'exécution, ainsi que leur rémunération sous forme de réduction de prix ou de prestation de services.
Toute modification de la Convention écrite fera l'objet d'un avenant qui mentionnera l'élément nouveau la justifiant.

VIII. 2. Modalités de calcul et de paiement des avantages financiers

1. Aucun paiement de ristourne ou de services propres à favoriser la commercialisation des produits ou d'autres services ne saurait intervenir avant le retour de l'un des deux exemplaires originaux de la Convention écrite, dûment signée, paraphée et datée de l'Acheteur, avant le 1er mars de l'année en cours. Les factures de services propres à favoriser la commercialisation et/ou d'autres services seront payées après constatation de la réalisation de la prestation. De même, l'Acheteur ne pourra bénéficier d'éventuelles ristournes qu'après vérification de leurs conditions d'obtention.

2. Le paiement des ristournes et des factures de services est subordonné au parfait et intégral paiement, à bonne date et sans déduction ni compensation, de l'ensemble des factures de produits émises par Hansgrohe et venues à échéance préalablement à la date de recouvrement desdites ristournes et factures de services. Ces factures, comme les ristournes, ne seront pas compensables avec les factures de livraison des produits et ne pourront pas être déduites du règlement de ces dernières sans l'accord préalable et écrit de Hansgrohe, toute déduction non autorisée étant assimilée à un défaut de paiement par l'Acheteur et justifiera le refus de toute nouvelle commande de produits, de même que la suspension immédiate des livraisons en cours après en avoir informé l'Acheteur. Le délai de règlement des acomptes ou des factures de services de coopération commerciale et/ou autres services par Hansgrohe devra, à titre de réciprocité, être au moins équivalent à celui du règlement des factures de vente établies par Hansgrohe. En cas de retard de paiement des factures de services de coopération commerciale et/ou d'autres services, le taux d'intérêt des pénalités de retard exigibles par l'Acheteur le jour suivant la date de règlement figurant sur la facture ne pourra pas excéder trois fois le taux d'intérêt légal. Aucune pénalité de retard de paiement d'acomptes ou de ristournes ne sera acceptée par Hansgrohe.

3. Lorsque le montant d'un avantage financier (rémunération de prestation de services ou ristourne) est déterminé par application d'un pourcentage sur le chiffre d'affaires, celui-ci s'entend net de tous droits, Contributions et Taxes, ainsi que de toute autre contribution et cotisation environnementale. La base ristournable sera constituée du chiffre d'affaires effectivement encaissé diminué de toutes sommes retenues par l'Acheteur à quelque titre que ce soit et tout particulièrement au titre de la facturation de pénalités quelle que soit leur motivation, sauf acceptation préalable et écrite de Hansgrohe. Dans l'hypothèse où le paiement des ristournes et/ou des services propres à favoriser la commercialisation des produits et/ou d'autres services s'effectuerait par la voie d'acomptes, le chiffre d'affaires retenu comme base de calcul sera celui réalisé au titre de l'année n-1. Toutefois, dans l'hypothèse d'une baisse significative du chiffre d'affaires réalisé par Hansgrohe avec l'Acheteur au cours de l'année n par rapport à la même période de l'année n-1, Hansgrohe pourra demander à tout moment à l'Acheteur de diminuer le montant des acomptes. Hansgrohe et l'Acheteur se réuniront alors pour convenir d'une nouvelle modalité de détermination des acomptes.

IX. Opérations promotionnelles - Nouveaux Instruments Promotionnels – Opérations sous mandat

1. Dans l'hypothèse où Hansgrohe et l'Acheteur viendraient à mettre en place une ou plusieurs opérations de promotion des ventes des produits (« NIP ») destinées aux clients des Acheteurs, celles-ci devront être fixées dans le cadre d'un contrat de mandat, tel que le connait et le définit le Code civil (article 1984 et suivants du Code civil).

2. Ces opérations de promotions des ventes des produits ne seront susceptibles d'être acceptées par Hansgrohe qu'à la condition de respecter les impératifs suivants :

• La nature exacte de l'opération, la date de la réalisation et la durée, les points de vente concernés par l'opération, les modalités de mise en œuvre de ces avantages promotionnels, la nature des produits concernés ainsi que le montant de l'avantage unitaire devront avoir été définis d'un commun accord, par le moyen d'un contrat écrit établi préalablement à la réalisation de la ou des opérations en cause ;

• Conformément aux dispositions de l'article 1993 du Code civil, il appartiendra à l'Acheteur de rendre compte à Hansgrohe de la bonne exécution des opérations en cause : la reddition de compte de l'Acheteur devra être accompagnée des justificatifs de vente des produits et de versement des réductions de prix en cause et/ou des lots virtuels et/ou des produits gratuits ou, de manière générale, de tout justificatif garantissant la bonne fin de l'opération concernée. Aucun règlement ne pourra intervenir préalablement à cette reddition de comptes.

• L'initiative des opérations promotionnelles sous mandat reste du seul ressort de Hansgrohe, qui demeure seul juge de l'opportunité commerciale, au cas par cas, de semblables opérations : en conséquence, l'Acheteur ne pourra en aucun cas prétendre à l'octroi par Hansgrohe d'une enveloppe budgétaire afférente aux opérations sous mandat, non plus qu'au solde de cette éventuelle enveloppe, qui ne constituerait donc en aucun cas un droit acquis pour l'Acheteur.

Dans le cadre d'une opération promotionnelle, Hansgrohe se réserve le droit de définir un plan d'approvisionnement avec chacun de ses Acheteurs ; aucune commande spéculative ne sera acceptée.

X. Clause de réserve de propriété

1. HANSGROHE CONSERVE LA PROPRIETE DES PRODUITS VENDUS ET LIVRES, JUSQU'AU PAIEMENT EFFECTIF DE L'INTEGRALITE DU PRIX EN PRINCIPAL ET ACCESSOIRES.

2. A cet égard, ne constitue pas un paiement au sens de la présente clause, la remise d'une traite ou de tout titre créant une obligation de payer. Le paiement ne pourra être considéré comme effectué que lors de l'encaissement effectif du prix par Hansgrohe.

3. Hansgrohe est en droit de reprendre, immédiatement et sans formalité particulière, les produits dès lors qu'une échéance ou une obligation contractuelle quelconque n'aura pas été respectée, sans préjudice des éventuels dommages et intérêts pour inexécution et autres sommes dues au titre des relations contractuelles. Dans ce cas, le contrat n'est pas annulé et les acomptes déjà versés par l'Acheteur seront acquis à Hansgrohe à titre de dommages et intérêts. Jusqu'au paiement intégral des sommes dues à Hansgrohe, l'Acheteur sera considéré comme dépositaire à titre gratuit des produits vendus sous réserve de propriété. L'Acheteur s'engage à assurer et à entretenir convenablement et à ses frais exclusivement, les produits vendus par Hansgrohe sous réserve de propriété. L'Acheteur devra justifier à première demande de Hansgrohe qu'il a pris les assurances adéquates. En cas de dommage causé par les produits vendus sous clause de réserve de propriété, l'Acheteur devra indemniser la société Hansgrohe. L'Acheteur devra prendre à sa charge toute opération d'expertise ou de maintenance néces-

saire réalisée sur les produits vendus avec une clause de réserve de propriété.

4. En aucun cas, l'Acheteur ne pourra consentir un gage ou un nantissement sur les produits vendus sous réserve de propriété ou bien affecter lesdits produits en garantie de ses obligations vis –à-vis de tiers. L'Acheteur s'engage à informer sans délai, et par courrier recommandé A/R, Hansgrohe en cas de saisie, de toute nature, ou de tout événement portant atteinte aux droits de Hansgrohe sur les produits vendus sous réserve de propriété et de fournir à Hansgrohe tous les documents et renseignements nécessaires à la préservation de ces droits.

5. Dans le cas où Hansgrohe devrait introduire une action en justice contre un tiers acquéreur et que ce dernier ne soit pas en mesure de rembourser les frais de l'instance, l'Acheteur devra rembourser l'intégralité des frais inhérents à l'action en justice engagée.

6. Si les produits objet de la réserve de propriété ont été revendus par l'Acheteur, la créance de Hansgrohe sera automatiquement transportée sur la créance du prix des produits ainsi vendus par l'Acheteur. L'Acheteur cède, dès à présent, toutes les créances qui naitraient de la revente de produits impayés sous réserve de propriété. Toutefois et tant que l'Acheteur respecte les délais de paiement susmentionnés ou ne fait pas l'objet d'une procédure de collective, Hansgrohe consent à ne pas poursuivre directement auprès des clients de l'Acheteur le recouvrement des créances.

7. L'Acheteur s'engage donc à informer par écrit ses propres clients et tous tiers de l'existence de la présente clause de réserve propriété et du droit de

Hansgrohe de revendiquer entre leurs mains le prix de revente de ces produits en vertu de l'article L.624-18 du Code de commerce.

8. Tous frais et dépenses liés à la reprise des produits ou au recouvrement des créances de Hansgrohe ou à une intervention d'un tiers, seront à la charge de l'Acheteur. En cas de dégradation de produits repris, Hansgrohe sera en droit de demander le paiement d'une indemnité propre à couvrir les frais de réparation des produits endommagés.

9. Après restitution ou reprise desdits produits vendus sous réserve de propriété, Hansgrohe est en droit de les revendre; de la recette de cette cession seront déduites les sommes dues par l'Acheteur, ainsi que l'ensemble des frais engendrés par la reprise puis la cession des produits.

10. En cas d'ouverture d'une procédure de sauvegarde, de redressement ou de liquidation judiciaire de l'Acheteur, les produits pourront être revendiqués, conformément aux dispositions légales et / ou réglementaires en vigueur. En cas de revendication des produits, pour non-paiement partiel ou total, les produits en stock seront réputés correspondre aux créances impayées.

11. Conformément aux dispositions visées sous les articles L. 624-9 et L. 624-16 du Code de commerce, nonobstant toute clause contraire, la présente clause de réserve de propriété est opposable à l'Acheteur.

XI. Garantie - Droit et délai de réclamation - Délai de prescription

1. L'Acheteur est tenu au moment de la livraison de vérifier l'intégrité des produits, leur qualité et leur conformité à la commande. L'Acheteur est réputé avoir accepté le Produit livré à défaut de réserves faites par lui sur le bon de livraison.

2. Dans l'hypothèse où Hansgrohe est partie au contrat de transport, en cas d'avarie ou perte partielle constatée par l'Acheteur et mentionnée sur le bon de livraison du transporteur, l'Acheteur se doit de notifier, par acte extrajudiciaire ou par lettre recommandée avec accusé de réception adressée au transporteur dans les trois (3) jours suivant ladite livraison, sa protestation motivée selon les dispositions de l'article L.133-3 et suivants du Code de commerce.
En outre, une copie de ces documents devra être adressée à Hansgrohe par lettre recommandée avec accusé de réception dans le même délai de trois (3) jours. A défaut, l'Acheteur sera présumé avoir renoncé à toute action sur ce fondement à l'encontre de Hansgrohe et / ou du transporteur.

3. Les réclamations relatives à des vices apparents ou à la non-conformité des produits livrés doivent être formulées par lettre recommandée avec accusé de réception à laquelle sera jointe la copie de la facture d'achat du produit auprès de Hansgrohe, dans les deux (2) semaines suivant la livraison des produits. Les réclamations relatives à des vices non-apparents doivent être formulées par lettre recommandée avec accusé de réception à laquelle sera jointe la copie de la facture d'achat du Produit auprès de Hansgrohe, dans les plus brefs délais après leur découverte, et au plus tard deux (2) semaines après leur découverte pour un professionnel de la même .spécialité, ce délai étant porté dans les autres cas, conformément aux dispositions de l'article 1648 du Code civil, à deux (2) ans à compter de leur découverte. L'absence de notification dans le délai vaut acceptation du vice. L'Acheteur s'engage à communiquer à Hansgrohe tous les éléments permettant la constatation de la réalité du vice apparent, de la non-conformité des produits ou du vice caché. Il communique notamment à Hansgrohe toutes les informations techniques nécessaires. Si l'Acheteur néglige cette obligation, les produits livrés sont réputés exempts de défauts et acceptés.

4. Les produits étant des produits techniques, voire de haute technicité pour certains d'entre eux, ils requièrent bien entendu un strict respect des instructions techniques les accompagnant, et leur montage, installation et de manière plus générale toute intervention les concernant, devront être réalisés exclusivement par des professionnels dotés d'une compétence certaine en la matière. Dans le cas de produits combinés faisant appel aux produits mais également à d'autres produits, l'installateur doit vérifier préalablement la compatibilité desdits produits et en aucun cas installer des produits en association avec des produits d'une autre marque susceptibles d'entraîner un mauvais fonctionnement de l'ensemble, voire un danger pour son utilisateur.

En tout état de cause, l'Acheteur s'engage à ne pas intervenir personnellement ou faire intervenir un tiers pour remédier aux vices apparents ou aux défauts de conformité.

5. En cas de vice caché affectant les produits vendus et signalé à Hansgrohe dans les délais prévus à l'article XI.3, Hansgrohe pourra proposer à l'Acheteur le remplacement des produits défectueux ou l'établissement d'un avoir. L'Acheteur ne pourra en revanche prétendre au versement d'une quelconque indemnité ou de dommages et intérêts pour quelque cause que ce soit sauf à démontrer que Hansgrohe connaissait les vices cachés. Les produits remplacés deviennent automatiquement la propriété de Hansgrohe.

6. Si une réclamation a été notifiée à tort, Hansgrohe se réserve le droit de demander le remboursement des dépenses occasionnées par cette réclamation.

7. L'Acheteur ne peut faire valoir ses droits de garantie en cas de non- respect des prescriptions qui précèdent, et en tout état de cause dans les hypothèses suivantes :

• Si l'Acheteur ou tout tiers procèdent à des interventions quelconques non approuvées préalablement par Hansgrohe sur les produits livrés ou s'ils procèdent à des travaux de remise en état malencontreux et sans approbation préalable de Hansgrohe,

• Si le vice résulte de ce que les produits auraient été transformés, intégrés ou incorporés, ou autrement modifiés sans autorisation préalable de Hansgrohe,

• Si les instructions techniques accompagnant les produits ne sont pas respectées, ou si les produits sont installés de manière non conforme à la notice de montage ou aux règles de l'art, ou encore en cas de faute imputable à l'installateur,

• Si les produits présentent une qualité très légèrement inférieure à celle indiquée,

• Si les produits connaissent une altération négligeable de leurs possibilités d'utilisation,

• Si le défaut résulte d'une usure normale ou naturelle, ainsi que de pièces soumises au feu, aux liquides ou aux agents corrosifs et toute autre substance naturelle ou chimique,

• Si le défaut résulte d'une utilisation anormale, ou de contraintes extérieures (vandalisme, incendie, catastrophe naturelle...),

• Si après découverte du défaut, les produits continuent à être utilisés, s'ils sont remis en état, voire réparés par l'Acheteur ou un tiers,

• en cas de dommages suite à des négligences, défauts de surveillance ou d'entretien, mauvaises conditions de stockage, à une utilisation défectueuse des produits ou utilisation des produits à un usage autre que celui pour lequel elles sont habituellement destinées, à un traitement défectueux ou négligeant, des sollicitations exagérées, à l'utilisation de matières consommables inappropriées, à des travaux de construction défectueux, des terrains de construction inadaptés, de maintenance non-conforme, d'influences chimiques, électrochimiques ou électriques, d'emplacements inadaptés, de stabilité manquante ou de sécurité insuffisante de l'alimentation en courant ainsi qu'à la suite d'influences naturelles ou météorologiques ou en raisons d'autres influences extérieures qui ne sont pas prévues comme conditions dans le contrat,

• pour des incidents tenant à des cas de force majeure ou imputables à des causes naturelles y compris inondations, accumulations excessives de poussières, etc.,

• en cas de pollution importante.

Les produits et pièces défectueux restent la propriété de Hansgrohe.

Les pièces de rechange ne sont garanties que tant que l'objet principal de la vente est encore sous garantie.

XII. Propriété intellectuelle et industrielle

1. Hansgrohe ou le groupe auquel il appartient est titulaire de l'ensemble des droits de propriété intellectuelle et industrielle et, à ce titre, notamment des brevets et des marques couvrant les produits vendus à l'Acheteur sous les marques «

Hansgrohe » et « Axor » et/ ou toute autre marque utilisée par Hansgrohe.
2. Les produits livrés par Hansgrohe sous la marque « Hansgrohe » et « Axor » et/ou toutes autres marques utilisées par Hansgrohe ne pourront être revendus que dans leur présentation d'origine et dans des conditions conformes à leur image de marque et à leurs spécificités techniques.

3. L'Acheteur informera Hansgrohe, par e-mail, confirmé par lettre recommandée avec accusé de réception, dès qu'il en aura connaissance, de toute action judiciaire intentée contre lui en matière de propriété intellectuelle et/ ou industrielle concernant les produits de Hansgrohe et ne prendra aucune mesure sans en avoir au préalable informé Hansgrohe qui sera seul en droit de diriger la procédure et de décider de toutes actions à initier ou à mettre en œuvre. L'Acheteur s'engage à respecter l'ensemble des droits de propriété intellectuelle de Hansgrohe, dont il déclare avoir parfaite connaissance, en ce qui concerne notamment les marques, brevets, dessins et modèles, ainsi que tous autres droits de propriété intellectuelle détenus par Hansgrohe et les sociétés de son groupe.

4. Si l'Acheteur engage de quelconques frais concernant tous types de procédures pour lesquelles Hansgrohe pourrait être concernée et sur la base desquelles l'Acheteur pourrait se croire fondé à réclamer des dommages et intérêts, et sans s'être mis d'accord avec Hansgrohe préalablement, l'Acheteur supportera lesdits frais sans pouvoir réclamer aucun remboursement des sommes engagées.

5. L'Acheteur qui aurait connaissance d'une contrefaçon des brevets protégeant les produits ou des marques détenus par Hansgrohe devra en informer immédiatement Hansgrohe par par e-mail confirmé par lettre recommandée avec demande d'avis de réception.

XIII. Retours de produits

En principe les produits vendus par Hansgrohe ne peuvent pas être retournés, sauf en cas de défaut avéré. Les hypothèses de retour de produits resteront exceptionnelles, nécessiteront un accord préalable et écrit de Hansgrohe et seront examinées au cas par cas. En cas de retour de produits, des frais de dossiers correspondant à au moins trente (30) % de la valeur nette des produits (auxquels s'ajoutera la T.V.A) seront appliqués.
Les risques et les coûts liés au retour des produits sont supportés par l'Acheteur.

XIV. Exclusion et limitation de responsabilité

1. LES DROITS DE L'ACHETEUR A DES DOMMAGES ET INTERETS SONT EXCLUS EN CAS DE VICE APPARENT, DE DEFAUT DE CONFORMITE OU DE VICE CACHE AFFECTANT LES PRODUITS, NONOBSTANT LA NATURE JURIDIQUE DU DROIT QU'IL FAIT VALOIR.

Hansgrohe ne peut être tenue responsable pour préjudices indirects ou immatériels que subirait l'Acheteur en raison des dysfonctionnements affectant les produits vendus tels que notamment les pertes de profits, pertes de production, perte de clientèle, perte d'opportunités, etc.

2. Il est expressément convenu que toute demande de réparation de préjudice résultant d'une atteinte aux biens professionnels de l'Acheteur et fondée sur la responsabilité du fait des produits défectueux est exclue.

3. L'Acheteur renonce à tout recours contre Hansgrohe afin d'obtenir réparation des conséquences pécuniaires de tous préjudices causés à des tiers et indemnisera Hansgrohe de toutes réclamations de tiers liées directement ou indirectement à l'exécution du contrat.

4. Les dispositions du présent article ne s'appliquent pas en cas de faute lourde ou de dol de Hansgrohe.

XV. Obligations de l'Acheteur en cas de résolution judiciaire du contrat de vente

1. En cas de résolution judiciaire du contrat de vente, l'Acheteur sera obligé, au préalable, sans préjudice des dispositions des alinéas ci-dessous, de restituer les produits livrés par Hansgrohe et non encore payés. Hansgrohe se réserve le droit de reprendre lesdits produits livrés directement dans les locaux de l'Acheteur.

2. Hansgrohe sera indemnisée si l'Acheteur est dans l'incapacité de restituer les produits en raison de leur détérioration, de leur disparition ou de toute autre raison incombant à l'Acheteur.

3. Hansgrohe pourra également réclamer une indemnité pour la dépréciation subie par les produits en raison de leur utilisation. L'indemnité de dépréciation correspond à la différence entre le prix total inscrit sur le bon de commande et le prix de revente des produits ou, si la revente est impossible, le prix estimé par un expert.

XVI. Cession

La cession des droits et/ou obligations de l'Acheteur résultant du contrat de vente, et notamment de créances, nécessite l'approbation écrite préalable de Hansgrohe.

XVII. Dispositions relatives au contrôle des exportations

L1. Les produits vendus peuvent être soumis aux dispositions relatives au contrôle des exportations en vigueur en France, au sein de l'Union Européenne, des Etats-Unis ou d'autres Etats.

2. En cas d'exportation ultérieure effectuée par l'Acheteur vers l'étranger, ce dernier sera responsable du respect des dispositions légales relatives au contrôle des exportations.

XVIII. Exclusion de toute pénalité

1. Les pénalités étant destinées à réparer un préjudice résultant d'un manquement contractuel, Hansgrohe refuse la facturation systématique et forfaitaire ou arbitraire de pénalités prédéterminées par l'Acheteur qui, par nature, ne sont pas proportionnelles au préjudice éventuellement subi par ce dernier et ce, nonobstant toutes clauses et dispositions contraires pouvant figurer dans des conditions d'achat, plans d'affaires annuels, contrats de référencement, conditions logistiques, accords particuliers, etc. émanant de l'Acheteur.

2. Par conséquent, aucune pénalité de quelque nature que ce soit ne pourra être facturée ou déduite d'un règlement de produits par l'Acheteur sans que Hansgrohe n'ait pu contrôler la réalité du manquement et du préjudice invoqué par l'Acheteur, et sans qu'elle ait donné son accord préalable et écrit., faisant application de la recommandation n° 19-1 de la CEPC relative à un guide de bonnes pratiques en matière de pénalités logisitiques. A cette fin, l'Acheteur devra fournir à Hansgrohe tous documents permettant l'analyse contradictoire du manquement invoqué et attestant du préjudice réellement subi. Hansgrohe disposera alors d'un délai suffisant pour analyser les documents adressés et informer l'Acheteur de son accord ou désaccord sur le manquement invoqué et le montant de l'indemnité réclamée. En cas de désaccord sur le chiffrage du préjudice éventuellement subi par l'Acheteur, celui-ci sera déterminé à dire d'expert nommé par le président du Tribunal de commerce du siège social de Hansgrohe, statuant à la requête de la Partie la plus diligente.

3. Tout débit d'office de la part de l'Acheteur en violation des présentes dispositions sera assimilé à un incident de paiement autorisant Hansgrohe à refuser toute nouvelle commande de produits et à suspendre toute livraison en cours après en avoir informé l'Acheteur, à suspendre le paiement des ristournes et autres avantages financiers, voire à fermer le compte de l'Acheteur. Hansgrohe se réserve le droit de déduire des ristournes ou de tout autre paiement dû à l'Acheteur, tout montant que l'Acheteur aurait déduit d'office sans accord préalable et écrit de Hansgrohe.

XIX. Contestations commerciales/ réclamations

Sous réserve de l'application des dispositions relatives à la livraison, toute contestation de la part de l'Acheteur relative à l'ensemble de la relation commerciale avec Hansgrohe (facture, contrat de coopération commerciale, qualité des produits, créance diverse...), notamment au titre du paiement d'avantages financiers, de quelque nature qu'ils soient et ce, en particulier de ristournes ou de rémunérations de prestations de services concernant l'année n, devra être formulée au plus tard avant le 31 décembre de l'année N+1. A défaut, et par dérogation expresse aux dispositions visées sous l'article L.110-4 du Code de commerce, aucune réclamation ou contestation ne pourra plus être présentée et sera considérée, dès lors, comme étant prescrite et dès lors strictement irrecevable.

XX. Données personnelles

Hansgrohe et l'Acheteur s'engagent, dans le cadre de la collecte et du traitement de données personnelles, à respecter les dispositions de la loi n°78-17 du 6 janvier 1978 relative à l'informatique, aux fichiers et aux libertés notamment modifiée l'ordonnance n° 2018-1125 du 12 décembre 2018, et celles du règlement 2016/679/UE du 27 avril 2016 « relatif à la protection des personnes physiques à l'égard du traitement des données à caractère personnel et à la libre circulation de ces données ».

Hansgrohe, responsable de traitement, met en œuvre un traitement de données à caractère personnel pour la gestion de ses relations avec ses clients, dont l'Acheteur, et pour l'exécution du contrat de vente conclu avec ces derniers. Les informations collectées (par exemple les noms, prénoms, adresse e-mails et numéros de téléphone des salariés et collaborateurs de l'Acheteur) sont indispensables à ce à la négociation et à l'exécution des contrats et sont destinées aux services concernés d'Hansgrohe et, le cas échéant, à ses prestataires et/ou à ses sous-traitants. Elles sont conservées pendant toute la durée des relations commerciales et dix ans à compter de la fin de celles-ci.

Les salariés et collaborateurs de l'Acheteur disposent d'un droit d'accès, de rectification et de suppression de leurs données personnelles, d'un droit de retrait de leur consentement, d'un droit de limitation du traitement, d'un droit d'opposition pour motifs légitimes au traitement des données, d'un droit de portabilité des données, d'un droit d'édiction de directives anticipées post-mortem, en adressant à Hansgrohe un courrier électronique à l'adresse privacy@hansgrohe.com, ou un

courrier postal à l'adresse 27 rue Georges Besse, Parc de Haute Technologie 92182 Antony cedex, accompagné d'une copie de leur pièce d'identité. Ils disposent également du droit d'introduire une réclamation auprès de la CNIL. L'Acheteur s'engage à informer ses salariés et collaborateurs de la présente clause.

XXI. Lieu d'exécution - Compétence juridictionnelle et droit applicable

1. L'ENSEMBLE DE LA RELATION CONTRACTUELLE ENTRE HANSGROHE ET L'ACHETEUR ISSUE DE L'APPLICATION DES PRESENTES CGV, LES EVENTUELS ACCORDS PARTICULIERS ET, A CE TITRE, LA CONVENTION VISEE A L'ARTICLE VIII, QUI POURRAIENT ETRE CONCLUS ET TOUS LES LITIGES EN DECOULANT, QUELQU'EN SOIT LA NATURE, SERONT SOUMIS A TOUS EGARDS AU DROIT FRANCAIS.

2. L'ELECTION DE DOMICILE EST FAITE PAR HANSGROHE A SON SIEGE SOCIAL FRANÇAIS. TOUT DIFFEREND AYANT SON ORIGINE DANS L'EXECUTION DES RELATIONS CONTRACTUELLES ETABLIES ENTRE HANSGROHE ET L'ACHETEUR, S'AGISSANT NOTAMMENT DE L'APPLICATION DES PRESENTES CGV ET DE LEUR INTERPRETATION, DE LEUR EXECUTION ET DES CONTRATS DE VENTE CONCLUS PAR HANSGROHE, AINSI QUE LES ACTES QUI EN SERONT LA CONSEQUENCE, RELEVE DE LA COMPETENCE DU TRIBUNAL DE COMMERCE DE NANTERRE MEME EN CAS DE DEMANDE INCIDENTE, D'APPEL EN GARANTIE OU DE PLURALITE DE DEFENDEURS, SAUF TOUTEFOIS APPLICATION DES DISPOSITIONS DE L'ARTICLE D.442-3 DU CODE DE COMMERCE SUR LA SPECIALISATION DES JURIDICTIONS EN MATIERE DE PRATIQUES RESTRICTIVES DE CONCURRENCE.

XXII. Dispositions particulières

1. Toutes les dispositions relatives à la vente des produits à l'Acheteur sont consignées par écrit dans le cadre des présentes Conditions Générales de Vente complétées le cas échant par la Convention écrite visée à l'article VIII. Toute convention orale est sans effet entre les Parties.

2. Les commandes, confirmations de commandes, ainsi que toutes autres conventions, tels avenants etc. doivent, pour leur validité, revêtir la forme écrite.

3. La nullité totale ou partielle de l'une quelconque des clauses des présentes CGV sera sans effet sur la validité des autres clauses.

Hansgrohe
pro.hansgrohe.fr

Hansgrohe ComfortZone test
pro.hansgrohe.fr/comfortzone-test

Catalogue de pièces détachées en ligne
http://spares.hansgrohe.com

Visuels 2 & 3D
pro.hansgrohe.fr/visuels2&3d

Découvrez-en davantage sur pro.hansgrohe.fr

Retrouvez hansgrohe sur les médias sociaux.

Hansgrohe Sarl · Parc de Haute Technologie . 27, rue Georges Besse · 92182 Antony Cedex
Tel. +33 1 46 11 45 00 · Fax +33 1 46 11 45 39 · contact-fr@hansgrohe.com · www.hansgrohe.fr

MIX
Papier aus verantwortungsvollen Quellen
FSC® C011124