AXOR

Tarief

2022

The Water Studio

Showroom, opleidingscentrum, service en magazijn

Riverside Business Park
Internationalelaan 55 K
1070 Anderlecht
TEL: +32 (0)2/543 01 40
FAX: +32 (0)2/543 05 86
E-MAIL: info@hansgrohe.be

Openingsuren

Ma - Don:
8 u – 12 u & 13 u – 17 u

Vr :
8 u – 12 h & 13 u – 15 u

Online

AXOR website:
www.axor-design.com/be

Website voor professionals:
pro.hansgrohe.be

Onderdelencatalogus:
spares.hansgrohe.com

Social Media

facebook.com/axor-design
instagram.com/axordesign
linkedin.com/company/hansgrohe-belgium
youtube.com/axor-design

Commerciële dienst

Voor bestellingen kunt u ons tijdens de openingsuren contacteren via:
TEL: +32 (0)2/543 01 40 - FAX: +32 (0)2/537 94 86
E-MAIL: order@hansgrohe.be

Retours:
TEL: +32 (0)2/543 01 40
E-MAIL: retour@hansgrohe.be

Technische dienst

Voor technische vragen kunt u ons tijdens de openingsuren contacteren via:
TEL: +32 (0)2/543 01 40
E-MAIL: service@hansgrohe.be

Projecten

Voor projecten kunt u ons tijdens de openingsuren contacteren via:
TEL: +32 (0)2/543 01 40
E-MAIL: projects@hansgrohe.be

Boekhouding

TEL: +32 (0)2/543 05 82
E-MAIL: accounting@hansgrohe.be

INDEX AXOR

Alle prijzen in dit tarief zijn aanbevolen publieksbrutoprijzen excl. BTW op 1 januari 2022.
Onderhevig aan eventuele veranderingen in de loop van het jaar

Als fabrikant verkopen wij niet rechtstreeks aan het publiek. De aanbevolen prijzen in deze lijst laten onze verdelers en installateurs toe hun eigen prijzen toe te passen volgens de reglementering in voege.
Onze facturen worden steeds opgemaakt volgens de op de datum van verzending geldige prijslijst.

Dit tarief annuleert en vervangt alle vorige tarieven.

Alle producten zijn onder voorbehoud van beschikbaarheid. De beschikbaarheid kan tijdelijk beperkt zijn door materiaaltekorten, onderbrekingen in de leveringsketen of andere gevallen van overmacht. Neem voor meer informatie contact met ons op.

De inhoud is onderworpen aan de algemene voorwaarden van Hansgrohe:
www.axor-design.com/be/nl/algemene-voorwaarden

Het merk AXOR 6

AXOR ONE 36

AXOR EDGE 56

AXOR MYEDITION 78

AXOR STARCK 100

AXOR STARCK ORGANIC 122

AXOR CITTERIO 138

AXOR CITTERIO E 162

AXOR CITTERIO M 182

AXOR URQUIOLA 196

AXOR UNO 204

AXOR MONTREUX 230

AXOR SHOWERS / DEBIETDIAGRAMMEN 250

AXOR ACCESSOIRES 378

AXOR ELEKTRONISCHE KRANEN 402

AXOR KEUKENKRANEN 408

AXOR INBOUW, SBOX EN LEDIGINGEN XX

Voor ons zijn ruimtes meer dan een onderdeel van een huis. Het zijn bronnen van inspiratie die alledaagse handelingen transformeren in bewuste rituelen. De voorwerpen die worden gebruikt weerspiegelen niet alleen de smaak, maar ook de persoonlijkheid, van hun bewoners.

Van personaliteiten -

Onze iconische objecten voor luxe badkamers en keukens zijn gemaakt in samenwerking met enkele van 's werelds meest vooraanstaande designers, die met hun ideeën onze perceptuele gewoonten uitdagen en ons dagelijks leven verrijken. Zij stralen individualiteit en begrijpen design als een uitdrukking van persoonlijkheid.

voor personaliteiten

Badkamers en keukens behoren tot onze meest intieme leefruimten. We gebruiken ze vaak om voor onszelf te zorgen. Water, een element dat we gebruiken om dit te bereiken is een kostbare bron. Door een uitmuntend design, geven we het een vorm die de waarde ervan duidelijk herkent en uitdrukt.

VAN PERSONALITEITEN - VOOR PERSONALITEITEN

Het succesverhaal van AXOR

Al bijna 30 jaar helpt AXOR architecten, interieurarchitecten en veeleisende klanten om hun persoonlijkheid tot uitdrukking te brengen. AXOR heeft als geen ander merk het ontwerp en begrip van kranen en badkamers veranderd - van een functionele sanitaire ruimte tot een individuele plek van welzijn.

In 1981 gaf Klaus Grohe de opdracht voor de eerste designkraan voor de Hansgrohe Groep: Allegroh, ontworpen door Esslinger Design, dat later de beroemde Frog Design studio werd. De eerste mengkraancollectie in kleur, UNO, werd door de markt als een innovatieve sensatie aanzien. In de jaren '90 werd design synoniem voor prestige en Klaus Grohe zag het potentieel ervan voor de sanitairbranche. Zo begon het succesverhaal van AXOR als designmerk dat luxueuze producten aanbiedt - geïnspireerd en gecreëerd door internationaal gerenommeerde designers - die de keuken en de badkamer verrijken.

1993

Oprichting van het merk AXOR

2003

AXOR Citterio

1994	AXOR Starck: Presentatie van Salon d'eau by Philippe Starck
2000	AXOR WaterDream met PHOENIX – een innovatief badkamerdesign
2003	AXOR Citterio
2004	AXOR Starck: Redesign
2005	AXOR WaterDream met Patricia Urquiola, Jean-Marie Massaud en Ronan & Erwan Bouroullec
2006	AXOR Massaud en AXOR Montreux
2007	AXOR Citterio M
2008	AXOR ShowerCollection – de eerste douchecollectie
2009	AXOR Urquiola
2012	AXOR Starck Organic
2013	AXOR WaterDream en productlancering van AXOR Showers designed by Front and Nendo

2014

AXOR Starck V,
AXOR Citterio E en
AXOR Universal Accessories

2017

AXOR Showers

2015 AXOR One doucheproducten ontworpen door Barber Osgerby en AXOR WaterDream met de ÉCAL designschool 2016

2016 AXOR WaterDream „Create your own spout"

2017 AXOR Uno herontwerp en AXOR Showers - met de innovatieve PowderRain straalsoort

2018 AXOR MyEdition

2019 AXOR Edge

2021

2021 AXOR One
AXOR Citterio varianten met greep
AXOR Universal Circular Accessories

Philippe Starck

DESIGNVISIONAIR

Philippe Starck is een van de beroemdste ontwerpers en interieurarchitecten van onze tijd. Een vrije geest met een onconventionele stijl, hij is zowel extrovert als verrassend. Starck verandert conventionele percepties en experimenteert met materialen. Zijn creaties bieden een visie op een betere wereld en weerspiegelen een diepe verantwoordelijkheid tegenover de maatschappijen de natuurlijke omgeving.

Barber Osgerby

VERTEGENWOORDIGERS VAN INTERACTIEDESIGN

Barber Osgerby belichaamt de filosofie van interaction design. Zij richten zich op de interactie tussen gebruiker en product - wat hij of zij ziet, hoort en nodig heeft. Deze ontwerpbenadering heeft geleid tot internationale publieke opdrachten en onderscheidingen, waaronder de titels, "Royal Designer for Industry" en "Officer of the Order of the British Empire".

Jean-Marie Massaud

DESIGN DIE MENSEN EN RUIMTE VERBINDT

Massaud's onmiskenbare stijl zet trends - van product design tot tot architectuur. Zijn creaties zijn bedoeld om een band met mensen en hen een betere leefomgeving te bieden. Sterk beïnvloed door de schoonheid en het nut van de natuur, creëert hij synergieën tussen mensen, design en ruimte.

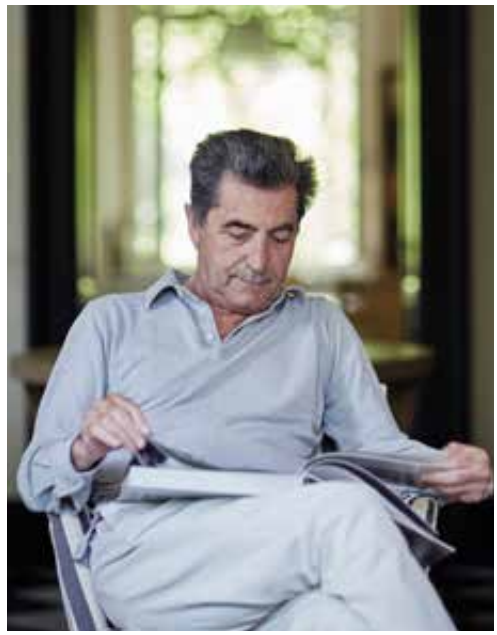

Antonio Citterio

MEESTER VAN ELEGANTIE

Weinig mensen hebben het Italiaanse design zo bepaald als Antonio Citterio. De architect, ontwerper en perfectionist creëert luxueuze objecten, interieurs en architecturale concepten voor toonaangevende internationale merken. Zijn handtekening verraadt een compromisloze combinatie van tijdloze vormen en hoogwaardige materialen, geleid door het credo van perfectie en Italiaanse elegantie.

Patricia Urquiola

MEESTER VAN HET ECLECTICISME

De Spaanse ontwerpster Patricia Urquiola verrijkt de internationale architectuur- en designscène met objecten die vakkundig stijlen, patronen en materialen combineren. Verrassend met bloemendecoraties en sensuele haptiek, wekt zij nieuwsgierigheid op met haar creaties.

PHOENIX

DESIGN VOOR HET ECHTE LEVEN

Phoenix Design maakt producten die voldoen aan de werkelijke behoeften en en verlangens in hun dagelijks leven. Aangrijpend en vooruitstrevend, hun ontwerpen worden gedreven door logica, moraal en magie.

Nendo

POËTISCH DESIGN UIT JAPAN

Oki Sato's creaties breken met de gebruikelijke percepties terwijl ze intuïtief begrijpelijk blijven. De naam van zijn kantoor vertaalt als, 'Deeg', wat de speelse benadering achter zijn ontwerpen aangeeft. Deze benadering plaatst hem aan de top van de internationale design scene.

Front

DE AVANT-GARDISTEN UIT ZWEDEN

THet werk van Front Design wordt niet als typisch Scandinavisch beschouwd. Het is experimenteel - een visueel effectenspel geïnspireerd door mode, film, of wetenschap. Hun handelsmerk is een ironische invalshoek en de vreugde van de verrassing. Kwaliteiten waar de internationale design scene enthousiast over is. Een uiting van hun ironisch perspectief en het plezier van verrassing.

WAAROM AXOR

ZES REDENEN OM VOOR AXOR TE KIEZEN

01 Ontwerpdiversiteit

AXOR werkt samen met internationaal gerenommeerde designers. Elk gebruikt zijn individuele signatuur om vorm te geven aan de rijke stilistische diversiteit en en productdiepte van het AXOR portfolio. Hun ontwerpbenaderingen zetten keer op keer maatstaven met betrekking tot hun avant-gardistische vormen, die tegelijkertijd innovatief en tijdloos zijn. Binnen het kader van AXOR WaterDreams, ontwerpen designers uit verschillende disciplines de badkamers van de toekomst, volledig onafhankelijk van productgerichte ontwikkeling. Hun ideeën geven een nieuwe impuls voor de ontwikkeling van de ruimte, het begrijpen hoe deze zal worden gebruikt en om complementaire producten te creëren.

Volgende collecties bevatten unieke waterontwerpen die buitengewone haptische en visuele ervaringen creëren, met innovatieve straalsoorten en nieuwe manieren om water te presenteren:

- AXOR Massaud met een natuurlijk ogende waterval
- AXOR Starck Organic met een zachte douchestraal - een primeur voor een kraan
- AXOR Starck V met een krachtige waterwerveling
- AXOR MyEdition met PowderRain, passend bij het design van de kraan

02 Individualisering

De exclusieve AXOR FinishPlus en AXOR Signature diensten zorgen voor individualisering, om tegemoet te komen aan de toenemende vraag van klanten naar meer mogelijkheden voor het personaliseren van badkamerproducten. Met gekleurde PVD oppervlakken en op maat gemaakte oplossingen, worden AXOR producten ongetwijfeld uniek.

03 Made in Germany

De uitstekende producten die geproduceerd worden in onze AXOR fabriek in Schiltach, Duitsland, danken hun uitmuntendheid aan Duitse ingenieurskwaliteit en een diep engagement voor precisie in elk detail. Deze expertise put uit meer dan 120 jaar gezamenlijke ervaring van de Hansgrohe Groep, maar ook uit de kennis van elke productiespecialist. AXOR is ook een pionier in innovatieve productietechnologieën, waaronder een ultramoderne diamantbewerkingsmachine die de ultraprecieze oppervlakken van de AXOR Edge collectie freest.

04 Wereldwijd aanwezig

Als onderdeel van de Hansgrohe Groep, die 32 dochtermaatschappijen en 22 verkooppunten telt, is AXOR wereldwijd vertegenwoordigd en levert haar producten in meer dan 140 landen. AXOR kranen, douches en keukenmengkranen zijn in topresidenties, hotels en restaurants over de hele wereld. Internationaal architecten, planners en aannemers kunnen op AXOR productkwaliteit en advies met onze experts rekenen.

05 Duurzaamheid

Verstandig gebruik van hulpbronnen is belangrijk voor AXOR - van waterefficiënte producten, grondstofbesparend materiaalgebruik bij de productie tot duurzaamheid in ontwerp, functie en kwaliteit. Een voorbeeld: de AXOR Starck Organic wastafelkraan met een opmerkelijk laag waterverbruik.

06 Internationaal Design Awards

Validatie van onze designprestaties door onafhankelijke, internationaal gerenommeerde industrie-experts: De talrijke onderscheidingen voor top productdesign die AXOR sinds haar oprichting heeft ontvangen bevestigen de uitstekende kwaliteit van het merk. Deze onderscheidingen zijn onder andere :

- iF Design Award GOLD voor AXOR One en AXOR Uno
- Red Dot Best of Best voor AXOR Edge
- German Design Award voor AXOR MyEdition
- Green Design Award voor AXOR Starck Organic

reddot design award

Het maximum in dienstverlening

AXOR FINISHPLUS EN AXOR SIGNATURE

Met deze individualiseringsdiensten vervult AXOR individuele klantenwensen en de vraag naar uniek design. Meer informatie vindt u op: axor-design.com/be/nl/service/individualisering

VIJF JAAR FABRIEKSGARANTIE

De fabrieksgarantie gaat verder dan de wettelijk vereiste periode en onderstreept zo het streven naar kwaliteit van AXOR. Bovendien wordt een strikt kwaliteitsbeheer gehandhaafd tijdens het gehele productieproces, zodat de producten voldoen aan de strenge eisen van onafhankelijke kwaliteitscontrole-instituten, alsmede aan de wettelijke vereisten.
Voor meer informatie verwijzen wij u naar de garantievoorwaarden op axor-design.com/be/nl/service/productgarantie

VIJFTIEN JAAR BESCHIKBAARHEID

De garantie van 15 jaar garandeert dat er reserveonderdelen voor AXOR producten beschikbaar zal zijn voor aankoop, waardoor zekerheid voor uw investering wordt gegarandeerd. Alle producten en bijbehorende informatie vindt u snel en eenvoudig online in de onderdelencatalogus: spares.hansgrohe.com

WEBSITE VOOR PROFESSIONELEN

Op de ProServices website kunnen groothandelaren, architecten en installateurs informatie, planningsadvies en prijzen voor alle producten vinden, evenals praktische tips en hulpmiddelen voor een professionele badkamerplanning en advies.
Meer informatie vindt u op: pro.hansgrohe.be

PLANNINGSGEGEVENS

Montage- en servicehandleidingen, maattekeningen, BIM-planningsgegevens en 3D-gegevens voor een optimale badkamerplanning met AXOR producten vindt u ook de ProService website: pro.hansgrohe.be

COMFORTZONE-TEST

Wij gebruiken ons eigen testcentrum om de perfecte combinaties te bepalen van kranen en wastafels. Bovendien worden bijpassende wastafels van toonaangevende fabrikanten getest met AXOR producten voor optimale functionaliteit en uitstraling. Alle aanbevolen combinaties verschijnen op de AXOR website onder de betreffende collectiepagina: www.axor-design.com/be/nl

KLANTENDIENST

AXOR service specialisten zijn gecertificeerde experts in de sanitairbranche en geven advies bij technische vragen per telefoon, e-mail of chat. In bepaalde gevallen zal een specialist op het gebied van huistechniek ter plaatse advies geven. Lokale partners kunnen telefonisch of per e-mail worden gecontacteerd: service@hansgrohe.be

PROJECTEN

AXOR biedt professionele ondersteuning en advies voor projectoffertes en planning wereldwijd. Neem contact op met uw lokale partner of stuur een e-mail naar projects@hansgrohe.be

BADKAMERTENTOONSTELLING

Beleef AXOR wereldwijd, live: De WaterStudios, gevestigd in wereldwijde architectonische en design centra, bieden een bron van inspiratie en een ontmoetingsplaats, evenals een ontwerp- en opleidingscentrum voor handelspartners, architecten en binnenhuisarchitecten. In de Aquademie van Hansgrohe in Schiltach, Duitsland, kunnen bezoekers en verkoopartners een badkamer- en keukenlandschap van 1.000 vierkante meter ontdekken - met een museum over badkamer-, bedrijfs- en merkgeschiedenis, regelmatige evenementen en een ShowerWorld met testdouches.

ONLINE AQUADEMIE

De nieuw ontwikkelde Hansgrohe Online Aquademie is toegankelijk via de pro-website. Partners uit de branche en professionelen genieten van gedetailleerde kennis over alle aspecten van product- en sanitairtechniek maar ook van niet-gespecialiseerde highlights. Meer informatie vindt u op: aquademie-seminars.hansgrohe.com

Compromisloos innoverend

Baanbrekende ideeën. Water omvormen tot verkwikkende straalsoorten, omhullende cocons en sensuele waterstralen. Intuïtieve systemen. Eenvoudig in gebruik, eenvoudig te reinigen en ecologisch verantwoord. Het bevorderen van bewust en gewetensvol watergebruik. Het resultaat van intensief onderzoek en ontwikkeling, AXOR technologieën worden gemaakt in Duitsland volgens de hoogste kwaliteitsnormen - door ons bepaald. In het streven naar perfectie.

AIRPOWER:

Verrijking van water met lucht produceert volumineuze druppels voor een fluweelzacht gevoel op de huid.

POWDERRAIN:

De fijnste siliconen noppen, met meerdere openingen per uitloop, zorgen voor unieke fijne microdruppels.

QUICKCLEAN:

Verwijder kalkaanslag snel en gemakkelijk met flexibele siliconen noppen.

SELECT:

Gebruik de Select-knop om van straalsoort of douchesysteem te wisselen; zet het water aan en uit bij de kraan.

ECOSMART:

Kranen en douches die tot 60% minder water verbruiken dan conventionele producten.

COOLSTART:

Koud water stroomt automatisch wanneer de hendel in centrale positie staat.

COMFORTZONE:

Bepaalt de ruimte tussen de wastafel en de kraan. Hoe groter de ComfortZone, hoe groter de gebruiksmogelijkheden.

Designiconen en stijldiversiteit

Van klassiek tot modern: AXOR kranen, douches, wastafels, baden en accessoires. Unieke, avant-gardistische stukken en complete collecties. Gecreëerd met wereldberoemde designers. Compromisloos in kwaliteit. Vol baanbrekende innovaties. In het streven naar perfectie.

AXOR One

AXOR Edge

AXOR MyEdition

AXOR Starck

AXOR Starck Organic

AXOR Citterio

AXOR Citterio E

AXOR Citterio M

AXOR Urquiola

AXOR Massaud

AXOR Uno

AXOR Montreux

AXOR Showers

AXOR Accessories

AXOR Elektronische kranen

AXOR Keukenmengkranen

AXOR Inbouwlichamen, ledigingen en badvullingen

Speciale afwerkingen

Uitzonderlijk stralend, robuust en resistent, AXOR FinishPlus oppervlakken bieden een uitstekende kleurglans. De onvergelijkbare glans van de gepolijste en geborstelde oppervlakken is het resultaat van een state-of-the-art procédé: Physical Vapor Deposition (PVD), de verdamping van Zirkonium moleculen in een vacuüm.

Matt Black is een nieuw gelakt oppervlak exclusief verkrijgbaar voor AXOR One, AXOR Universal Circular accessories en een aantal aanvullende producten. Het biedt een gladde, zachte afwerking die het product met een opvallende kleur en een slanke elegantie verleent.

Naast de exclusieve AXOR FinishPlus oppervlakken zijn individuele kleuren beschikbaar via AXOR Signature. De mogelijkheden zijn praktisch onbegrensd. Om van een speciaal product een echt uniek stuk te maken, wordt eerst een uitvoerbaarheidstest uitgevoerd door AXOR experts.

BESCHIKBAAR VANAF 1 STUK

BRUSHED
BRASS
-950

POLISHED
GOLD OPTIC
-990

BRUSHED
GOLD OPTIC
-250

BRUSHED
BRONZE
-140

POLISHED
RED GOLD
-300

BRUSHED
RED GOLD
-310

BRUSHED
NICKEL
-820

STAINLESS
STEEL OPTIC
-800

POLISHED
BLACK CHROME
-330

BRUSHED
BLACK CHROME
-340

MATT BLACK

-670

Matzwart is exclusief verkrijgbaar voor de
AXOR One collectie, AXOR Universal Circular accessories
en enkele aanvullende producten.

BESCHIKBAAR VANAF 30 STUKS

POLISHED
CHROME
-020

BRUSHED
CHROME
-260

POLISHED
NICKEL
-830

POLISHED
BRONZE
-130

POLISHED
BRASS
-930

"We waren verheugd door alle prachtige afwerkingen die AXOR te bieden had."

Bjarne Hansen, mede-oprichter
en voormalig CEO van MENU,
en Jonas Bjerre-Poulsen,
Norm Architecten

THE AUDO, KOPENHAGEN

Een hybride plek die gastvrijheid en menselijke relaties combineert.

In Nordhavn, in het oude industriële havengebied van Kopenhagen, is nieuw leven geblazen in de neo-barok gebouw uit het begin van de 20e eeuw. The Audo viert en verwelkomt menselijke ontmoetingen in het digitale tijdperk. Bjarne Hansen, oprichter van het Deense designbedrijf MENU, en Jonas Bjerre-Poulsen, mede-oprichter van Norm Architects, hebben The Audo opgevat als een hybride plaats, een plek die lokale en internationale creatieven samenbrengt. Bezoekers van over de hele wereld waarderen het als een apart hotel. Dankzij de keuze van materialen en kleuren, elke kamer roept een andere sfeer op. AXOR Uno past in elke kamer, of het nu in Brushed Black chrome is voor een "maan" atmosfeer of in Brushed Bronze voor een "woud" atmosfeer. Andere afwerkingen zijn Brushed Brass en Stainless Steel optic.

PRIVÉ APPARTEMENT, PRAAG

Moderne luxe op een discrete locatie

Het "Gouden Huis", zoals het ook wel wordt genoemd, is gelegen in het district Praag 6 en biedt moderne luxe op een enigszins afgelegen locatie. De ontwerpster Ivanka Kowalski heeft een intieme en toch weelderige sfeer gecreëerd door de delicate combinatie van verschillende materialen. De hoogtepunten van het huis zijn de privé wellnessruimte en de 'en-suite' badkamers. Deze ruimtes zijn versierd met verschillende AXOR collecties, die elk op hun eigen manier bijdragen aan de sfeer van het huis. In de badkamers koos I. Kowalski voor producten uit de AXOR Urquiola en AXOR One collecties in Brushed Gold optic, Polished Gold optic en Brushed Bronze uit de veelheid van exclusieve AXOR FinishPlus. Op de wastafelbladen, de AXOR Urquiola en hun artistieke en eclectische combinatie van vormen creëren een levendig contrast met met traditioneel hout en steen. De badmengkraan op de vloer is extravagant en sensueel.

"Met een ongeëvenaarde keuze van exclusieve afwerkingen, was AXOR de ideale partner voor de badkamer en keuken."

Ivanka Kowalski, Interieurarchitect

Van speciaal naar uniek

Lasergravure, labeling & 3D gravure

De toevoeging van inscripties zoals
emblemen of signaturen die de eigenaar identificeren.

Met AXOR Signature, wordt een badkamerkraan, een design product, een zeer uniek object dat perfect is afgestemd op de behoeften en smaak van de klant. AXOR Signature's exclusieve diensten omvatten: verlengen, inkorten en labelen. Of het nu gaat om de afstand van de muur tot de wastafel die een aanpassing vereist, of de wens voor een wijziging van de handgrepen. Voor unieke stukken in de badkamer als uitdrukking van de eigen persoonlijkheid, inclusief de eigen initialen of een eigen signatuur. Gecreëerd door AXOR experts.

Aanpassing van de lengte

Verlenging van een uitloop volgens
de hoogte van de wastafel.

Nieuwe ontwikkeling

Het ontwikkelen van een product volgens
de de specificaties van de klant.

Mix van componenten

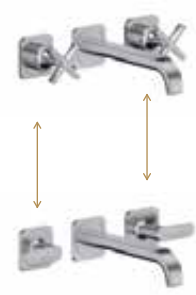

Combinatie van verschillende ontwerpen
en productonderdelen.

"Het was een prestigieus project waar we echt konden laten zien wat we wat we kunnen creëren. Samen met de designers en onze Signature afdeling in Duitsland, zijn we erin geslaagd om de speciale grepen bijna perfect te produceren."

Dan Rosendal,
Sales manager bij Hansgrohe Denemarken

HOTEL VILLA COPENHAGEN, KOPENHAGEN

Op maat gemaakte, duurzame luxe

Van postkantoor tot luxehotel - dat is de evolutie die Hotel Villa Copenhagen onderging in de aanloop naar de opening in de zomer van 2020. Het charmante gebouw met 390 kamers ligt vlak naast het centraal station van Kopenhagen dat gerenoveerd werd met de nadruk op kwaliteit en duurzaamheid, onder meer op het vlak van verbruik en materialen. Een visie die ook terug te vinden is in de productkeuze van de badkamers, waar AXOR de wastafels, badkuipen en doucheruimtes siert. Als extra luxe detail in de acht suites ontworpen door juwelenbedrijf Shamballa Jewels, zijn enkele van de AXOR kranen speciaal ontworpen met Shamballa diamanten grepen.

Inspiratie en informatie

Voor AXOR betekent luxe het creëren van een ervaring van vorm en functie.
Een ervaring die een beroep doet op de zintuigen en mensen raakt. Een ervaring die begint op de AXOR website. Voor impressies van en informatie over alle producten. Voor badkamerinspiratie en -planning. Voor individualisering en afwerkingsmogelijkheden. Voor achtergronden over het merk, het design en de technologie.

axor-design.com

AXOR Design

AXOR

axordesign

AXOR

axor.design

Collecties

AXOR One 36

AXOR Edge 56

AXOR MyEdition 78

AXOR Starck 100

AXOR Starck Organic 122

AXOR Citterio 138

AXOR Citterio E 162

AXOR Citterio M 182

AXOR Urquiola 196

AXOR Uno 204

AXOR Montreux 230

Merk	Ref.	Euro	EAN	Pagina
01				
AX	01700180	122.60	4059625032343	425
AX	01750180	163.90	4059625032350	425
10				
AX	10001000	280.60	4011097754260	103
AX	10003000	280.60	4011097754277	103
AX	10007000	280.60	4011097760803	103
AX	10010000	504.20	4011097177847	114
AX	10018000	495.90	4011097329406	114
AX	10030000	617.50	4011097239071	104
AX	10101000	878.60	4011097545370	404
AX	10102000	280.60	4011097754284	103
AX	10103000	407.70	4011097754291	104
AX	10106000	798.00	4011097545394	404
AX	10111000	504.20	4011097436685	102
AX	10116000	470.60	4011097436722	102
AX	10117000	504.20	4011097436746	102
AX	10123000	557.20	4011097676883	102
AX	10129000	768.20	4011097436807	102
AX	10140000	965.50	4011097545615	404
AX	10145000	878.60	4011097545639	404
AX	10211000	504.20	4011097436821	104
AX	10214000	280.60	4011097785103	105
AX	10303180	234.50	4011097342597	62
AX	10410000	198.40	4011097177939	108
AX	10411000	769.90	4011097436845	105
AX	10414000	321.40	4011097815893	107
AX	10416000	330.20	4011097365893	107
AX	10418000	475.90	4011097381633	107
AX	10427000	464.40	4011097815886	107
AX	10451000	1,313.30	4011097243641	109
AX	10452180	459.30	4011097254104	44
AX	10455000	1,609.30	4011097815862	106
AX	10456000	1,644.50	4011097436869	106
AX	10465000	753.90	4011097815855	105
AX	10480000	273.50	4011097377728	108
AX	10495000	102.80	4011097189437	108
AX	10531000	112.20	4011097678016	299
AX	10611000	558.90	4011097436883	109
AX	10614000	278.30	4011097815831	110
AX	10616000	286.60	4011097365916	110
AX	10621800	8,407.80	4011097585758	267
AX	10623800	9,173.10	4011097585765	267
AX	10625800	6,880.10	4011097585772	268
AX	10627800	7,644.50	4011097585789	268
AX	10628000	9,100.20	4059625029831	263
AX	10629000	9,100.20	4059625030196	264
AX	10637000	8,030.20	4059625030189	265
AX	10650180	190.90	4011097594309	332
AX	10651000	805.80	4011097594293	332
AX	10658000	157.60	4011097655406	332
AX	10665000	545.50	4011097815817	110
AX	10700000	759.20	4011097338040	111
AX	10710000	622.90	4011097338064	111
AX	10715000	728.50	4011097478425	111
AX	10720000	869.80	4011097338101	112
AX	10750180	891.40	4011097594286	131
AX	10751000	1,138.10	4011097593760	328
AX	10754180	341.50	4011097625690	134
AX	10755000	737.90	4011097625706	329
AX	10790000	109.50	4011097625683	330
AX	10820000	691.80	4011097488134	412
AX	10820800	1,038.30	4059625144817	412
AX	10821000	586.50	4011097688565	412

Merk	Ref.	Euro	EAN	Pagina
AX	10821800	879.20	4011097688572	412
AX	10822000	504.20	4011097688541	412
AX	10822800	686.50	4011097688558	412
AX	10823000	151.70	4011097693712	418
AX	10823800	227.70	4011097694566	418
AX	10902180	357.50	4011097306414	126
AX	10921180	231.80	4011097678542	290
AX	10922180	591.20	4011097814186	265
AX	10924000	1,063.70	4011097677910	289
AX	10925000	1,461.80	4011097679747	290
AX	10929000	1,263.00	4011097679754	289
AX	10930000	182.90	4011097342061	113
AX	10932000	290.60	4011097594323	331
AX	10941180	231.80	4011097678535	290
AX	10942000	725.70	4011097678559	290
AX	10970000	185.60	4011097342085	112
AX	10971180	140.50	4011097594279	134
AX	10972000	238.20	4011097594316	330
AX	10973180	190.90	4011097606446	334
AX	10981000	329.20	4011097270494	107
11				
AX	11020000	646.20	4011097598512	198
AX	11021000	646.20	4011097598529	198
AX	11026000	775.90	4011097613123	198
AX	11035000	798.60	4011097684949	198
AX	11220000	646.20	4011097598574	199
AX	11302000	1,592.60	4011097619811	199
AX	11420000	1,138.10	4011097604510	200
AX	11422000	2,575.00	4011097604527	200
AX	11425000	502.50	4011097598604	201
AX	11430000	428.00	4011097598635	201
AX	11620000	987.30	4011097604541	201
AX	11625000	428.00	4011097598666	201
AX	11626000	199.90	4011097598673	202
AX	11733000	849.90	4011097597560	202
AX	11980000	154.90	4011097667607	199
12				
AX	12010000	497.10	4011097700618	124
AX	12011000	497.10	4011097700625	124
AX	12012000	626.20	4011097700632	124
AX	12013000	757.60	4011097700649	125
AX	12014000	477.70	4011097700656	124
AX	12015000	634.60	4011097702308	125
AX	12016000	2,192.20	4011097727929	127
AX	12110000	387.70	4011097700663	125
AX	12112000	1,176.80	4011097734309	118
AX	12112450	1,430.50	4011097760810	118
AX	12114000	1,491.50	4011097771489	119
AX	12115000	1,341.40	4011097777382	120
AX	12122000	1,346.30	4059625000014	118
AX	12122990	2,019.60	4011097785066	118
AX	12123000	1,346.30	4011097775456	119
AX	12123990	2,019.60	4011097785059	119
AX	12171000	862.60	4011097760797	404
AX	12172000	785.40	4011097760780	404
AX	12173000	948.70	4011097760773	404
AX	12174000	862.60	4011097760766	404
AX	12231000	526.30	4011097789446	300
AX	12232000	428.10	4011097788081	306
AX	12410000	978.70	4011097704654	126
AX	12415000	379.40	4011097700670	127
AX	12416000	509.70	4011097700687	127
AX	12417000	302.20	4011097703909	127
AX	12422000	235.90	4011097702322	128

Merk	Ref.	Euro	EAN	Pagina
AX	12425000	978.70	4011097704661	129
AX	12426000	1,174.10	4011097706320	130
AX	12602000	836.00	4011097706658	130
AX	12605000	327.60	4011097702339	131
AX	12626000	419.30	4011097711102	307
AX	12680000	182.90	4011097776095	298
AX	12711000	574.80	4011097702353	132
AX	12712000	653.40	4011097703916	133
AX	12715000	640.70	4011097702360	132
AX	12716000	705.20	4011097702377	133
AX	12717000	1,180.60	4011097743752	131
AX	12731000	223.70	4011097702384	135
AX	12771000	183.30	4011097702391	134
AX	12790000	153.90	4011097712239	133
AX	12918000	107.70	4011097703930	126
13				
AX	13089000	55.70	4059625032305	108
AX	13586000	115.00	4059625032220	89
AX	13587000	52.20	4059625032367	425
AX	13594000	92.40	4011097702100	215
AX	13603000	953.80	4059625080078	266
AX	13609000	50.50	4059625329832	42
AX	13610000	30.30	4059625329825	42
AX	13610670	42.50	4059625329818	42
AX	13611000	30.30	4059625329801	42
AX	13611670	42.50	4059625329788	42
AX	13623180	220.60	4059625032213	43
AX	13625180	242.40	4059625329764	42
15				
AX	15480180	831.00	4059625077498	96
AX	15481180	1,459.30	4059625077528	109
AX	15482180	1,019.80	4059625077566	129
AX	15483180	1,604.10	4059625077580	130
AX	15485180	690.00	4059625077627	221
AX	15486180	568.50	4059625077658	108
AX	15487180	413.60	4059625190241	65
AX	15490180	66.20	4059625202883	66
16				
AX	16180180	319.90	4011097678894	215
AX	16182180	241.80	4011097797427	216
AX	16261000	462.70	4011097515137	242
AX	16261820	694.30	4011097518237	242
AX	16320000	216.10	4011097518527	299
AX	16320820	324.20	4011097518534	299
AX	16325000	109.40	4011097515144	241
AX	16325820	164.20	4011097518558	241
AX	16502000	639.50	4011097515168	233
AX	16502820	959.20	4011097515175	233
AX	16505000	639.50	4011097515229	232
AX	16505820	959.20	4011097515236	232
AX	16506000	639.50	4011097515250	233
AX	16506820	959.20	4011097515267	233
AX	16510000	1,032.10	4011097515281	233
AX	16510820	1,548.00	4011097515298	233
AX	16511000	1,033.70	4011097785035	233
AX	16511820	1,550.70	4011097808451	233
AX	16513000	774.80	4011097509747	234
AX	16513820	1,162.30	4011097515311	234
AX	16514000	774.80	4011097784762	234
AX	16514820	1,162.30	4011097808444	234
AX	16515000	483.90	4011097823317	232
AX	16515820	725.80	4011097823300	232
AX	16516000	483.90	4011097823294	232
AX	16516820	725.80	4011097823287	232

Merk	Ref.	Euro	EAN	Pagina
AX	16517000	544.50	4011097823270	232
AX	16517820	816.70	4011097823263	232
AX	16518000	544.50	4011097823256	232
AX	16518820	816.70	4011097823249	232
AX	16520000	639.50	4011097515366	237
AX	16520820	959.20	4011097515373	237
AX	16526000	483.90	4011097823232	236
AX	16526820	725.80	4011097823225	236
AX	16530000	328.10	4011097515427	233
AX	16532000	655.00	4011097509556	235
AX	16532820	982.60	4011097515441	235
AX	16534000	655.00	4011097785028	235
AX	16534820	982.60	4011097808437	235
AX	16535000	701.50	4011097822273	234
AX	16535820	1,052.20	4011097822259	234
AX	16536000	701.50	4011097822228	234
AX	16536820	1,052.20	4011097822204	234
AX	16540000	1,216.50	4011097515496	237
AX	16540820	1,825.00	4011097515502	237
AX	16541000	251.90	4011097509709	239
AX	16541820	377.90	4011097515526	239
AX	16544000	1,767.10	4011097509525	240
AX	16544820	2,650.60	4011097515571	240
AX	16547000	2,744.00	4011097515618	238
AX	16547820	4,115.90	4011097515625	238
AX	16549180	914.20	4011097527062	238
AX	16550000	1,463.90	4011097785011	239
AX	16550820	2,195.90	4011097808420	239
AX	16551000	1,218.10	4011097785004	237
AX	16551820	1,827.30	4011097808413	237
AX	16553000	2,752.80	4011097784885	238
AX	16553820	4,129.20	4011097808390	238
AX	16554000	1,773.10	4011097784878	240
AX	16554820	2,659.70	4011097808383	240
AX	16572000	2,368.50	4011097809694	312
AX	16572820	3,552.80	4011097823218	312
AX	16580000	483.90	4011097823201	416
AX	16580800	725.70	4011097822891	416
AX	16581000	604.80	4011097822884	417
AX	16581800	846.10	4011097822877	417
AX	16582000	725.80	4011097822860	417
AX	16582800	1,015.70	4011097822853	417
AX	16800000	826.70	4011097515724	243
AX	16800820	1,239.90	4011097515731	243
AX	16801000	826.70	4011097784861	244
AX	16801820	1,239.90	4011097808314	244
AX	16810000	722.40	4011097509570	242
AX	16810820	1,083.60	4011097515755	242
AX	16815000	774.20	4011097515779	242
AX	16815820	1,161.40	4011097515786	242
AX	16820000	910.60	4011097513935	244
AX	16820820	1,366.10	4011097515809	244
AX	16821000	912.80	4011097784854	245
AX	16821820	1,369.40	4011097808307	245
AX	16823000	723.40	4011097809687	243
AX	16823820	1,085.20	4011097809670	243
AX	16824000	774.80	4011097784847	243
AX	16824820	1,162.30	4011097808291	243
AX	16871000	167.90	4011097509518	245
AX	16871820	251.80	4011097515847	245
AX	16872000	162.90	4011097784823	245
AX	16872820	244.40	4011097808277	245
AX	16882000	251.30	4011097515885	241
AX	16882820	377.00	4011097515892	241

Merk	Ref.	Euro	EAN	Pagina
AX	16883000	248.50	4011097784816	241
AX	16883820	372.70	4011097808246	241
AX	16884000	45.40	4011097515915	241
AX	16884820	67.90	4011097515922	241
AX	16930180	270.40	4059625032190	113
AX	16970180	95.50	4059625032404	77
AX	16973180	88.30	4059625032381	77
AX	16974180	90.80	4059625032398	77
AX	16982180	171.40	4059625032183	113
18				
AX	18310180	655.50	4059625036082	71
AX	18311180	764.20	4059625036099	72
AX	18312180	873.40	4059625037805	73
AX	18313180	982.60	4059625037812	74
AX	18355000	1,475.10	4059625032879	324
AX	18356000	1,743.50	4059625032862	325
AX	18357000	2,011.80	4059625032855	326
AX	18358000	2,279.50	4059625032848	327
19				
AX	19418000	424.80	4011097664637	109
26				
AX	26020000	2,009.00	4011097726045	311
AX	26021000	903.50	4011097726052	292
AX	26022000	645.60	4011097726069	292
AX	26023000	388.40	4011097726076	300
AX	26025000	104.50	4011097726083	299
AX	26031000	1,805.80	4011097726090	291
AX	26032000	1,484.40	4011097726106	291
AX	26034000	2,458.50	4059625030165	289
AX	26034820	3,687.70	4059625030158	289
AX	26035000	2,347.00	4059625030134	289
AX	26035820	3,520.60	4059625030127	289
AX	26050000	107.80	4011097822846	299
AX	26431000	284.40	4059625030103	295
AX	26431820	426.60	4059625030097	295
AX	26432000	170.70	4059625030073	294
AX	26432820	256.00	4059625030066	294
AX	26433000	227.60	4059625030042	295
AX	26433820	341.40	4059625030035	295
AX	26434180	236.90	4059625032176	283
AX	26909180	396.20	4011097734224	292
27				
AX	27348000	118.20	4011097822822	295
AX	27451000	38.60	4011097265377	304
AX	27515000	45.70	4011097245201	303
AX	27980000	523.60	4011097262574	301
AX	27982000	639.50	4011097523453	302
AX	27982820	959.20	4011097526539	302
AX	27984000	3,687.00	4059625025710	309
AX	27987000	438.00	4011097733098	301
AX	27991000	394.80	4011097733104	302
28				
AX	28011000	197.10	4059625206683	427
AX	28012000	379.90	4059625203019	426
AX	28014000	78.80	4059625206669	427
AX	28022000	379.90	4059625202999	426
AX	28112000	76.20	4011097523835	309
AX	28112820	114.30	4011097523842	309
AX	28116000	84.40	4011097525556	241
AX	28116820	126.70	4011097525563	241
AX	28120000	93.50	4011097525587	241
AX	28120820	140.30	4011097525594	241
AX	28127000	60.80	4059625025659	308
AX	28128000	63.50	4059625025628	308

Merk	Ref.	Euro	EAN	Pagina
AX	28128820	95.20	4059625025611	308
AX	28282000	55.80	4011097239156	55
AX	28282670	78.10	4059625294888	55
AX	28284000	66.30	4011097239187	51
AX	28286000	61.30	4011097239163	51
AX	28464000	120.40	4011097554266	297
AX	28469000	127.10	4011097556963	297
AX	28470180	276.40	4011097601762	179
AX	28474000	754.40	4011097434902	293
AX	28486180	132.00	4011097603308	179
AX	28487000	509.70	4011097404905	293
AX	28491000	435.90	4011097593784	296
AX	28494000	614.60	4011097434025	293
AX	28532000	183.50	4011097488516	298
AX	28622000	30.50	4059625032145	308
AX	28624000	35.20	4059625032169	180
AX	28626000	33.00	4059625032152	180
34				
AX	34010000	390.60	4011097559414	184
AX	34016000	365.70	4011097559438	184
AX	34017000	390.60	4011097559407	184
AX	34112000	652.20	4011097559902	185
AX	34113000	558.90	4011097559919	186
AX	34115000	699.10	4011097559926	185
AX	34116000	606.40	4011097559933	185
AX	34127000	620.30	4011097559452	184
AX	34130000	272.20	4011097655536	184
AX	34132000	551.20	4011097705422	185
AX	34133000	620.30	4011097559582	187
AX	34210000	389.50	4011097559469	188
AX	34313000	466.70	4011097559605	187
AX	34315000	528.00	4011097559629	187
AX	34410000	235.40	4011097559476	189
AX	34420000	661.00	4011097559490	189
AX	34425000	359.00	4011097559506	189
AX	34427000	497.00	4011097559513	189
AX	34435000	528.00	4011097559841	191
AX	34454000	1,470.60	4011097559995	190
AX	34620000	551.70	4011097559520	190
AX	34625000	297.20	4011097559537	191
AX	34635000	452.40	4011097559728	191
AX	34705000	682.00	4011097559797	192
AX	34715000	543.30	4011097559544	192
AX	34716000	605.80	4011097559551	192
AX	34725000	761.10	4011097559803	193
AX	34820000	455.70	4011097688626	415
AX	34820800	613.00	4011097688633	415
AX	34822000	532.50	4011097688664	415
AX	34822800	724.70	4011097688671	415
AX	34920000	134.50	4011097559810	194
AX	34960000	118.60	4011097559827	193
35				
AX	35274000	2,011.80	4059625003671	287
AX	35275000	2,458.50	4059625003664	286
AX	35276000	2,682.10	4059625003657	284
AX	35277000	1,899.60	4059625003640	287
AX	35278000	2,011.80	4059625003626	286
AX	35279000	2,347.00	4059625003602	286
AX	35280000	2,458.50	4059625003589	285
AX	35281000	2,570.10	4059625003565	285
AX	35282000	2,682.10	4059625003541	284
AX	35283000	3,128.20	4059625003527	284
AX	35284000	1,140.40	4059625184684	278
AX	35286000	1,031.70	4059625184967	279

Merk	Ref.	Euro	EAN	Pagina
AX	35287000	1,031.70	4059625185209	279
AX	35288000	492.10	4059625033296	288
AX	35296000	1,303.20	4059625184691	277
AX	35297000	1,140.40	4059625184974	277
AX	35298000	1,140.40	4059625185216	278
AX	35300000	1,411.40	4059625184707	272
AX	35301000	1,248.60	4059625184981	273
AX	35302000	1,248.60	4059625185223	273
AX	35303000	1,574.30	4059625184950	271
AX	35304000	1,411.40	4059625184998	271
AX	35305000	1,411.40	4059625185230	272
AX	35306000	1,140.40	4059625185247	281
AX	35308000	1,031.70	4059625185285	282
AX	35309000	1,031.70	4059625185322	282
AX	35310000	1,303.20	4059625185254	280
AX	35312000	1,140.40	4059625185292	280
AX	35313000	1,140.40	4059625185339	281
AX	35314000	1,411.40	4059625185261	275
AX	35316000	1,248.60	4059625185308	276
AX	35317000	1,248.60	4059625185346	276
AX	35318000	1,574.30	4059625185278	274
AX	35320000	1,411.40	4059625185315	274
AX	35321000	1,411.40	4059625185353	275
AX	35361180	305.40	4059625184639	282
AX	35363180	101.90	4059625184646	283
36				
AX	36100000	438.50	4011097751573	164
AX	36101000	438.50	4011097751566	164
AX	36103000	552.80	4011097751542	164
AX	36104000	635.80	4011097751535	164
AX	36105000	333.20	4011097751528	165
AX	36106000	562.70	4011097751511	166
AX	36107000	513.10	4011097751504	168
AX	36108000	641.30	4011097751498	167
AX	36110000	394.90	4011097755946	165
AX	36111000	394.90	4011097755953	165
AX	36112000	394.90	4011097755960	164
AX	36113000	571.50	4011097755977	165
AX	36114000	661.60	4011097751603	165
AX	36115000	646.10	4011097751580	167
AX	36116000	769.90	4011097751597	166
AX	36120000	438.50	4011097751467	169
AX	36121000	394.90	4011097755984	169
AX	36140000	509.80	4011097751443	174
AX	36410000	1,466.70	4011097751429	173
AX	36411000	1,164.10	4011097751412	172
AX	36412000	246.30	4011097751405	171
AX	36416000	1,969.20	4011097751399	170
AX	36425000	247.50	4011097751382	169
AX	36455000	360.20	4011097815800	171
AX	36457000	501.50	4011097815794	171
AX	36655000	298.30	4011097815770	173
AX	36701180	618.90	4011097755588	174
AX	36702000	468.30	4011097755571	176
AX	36703000	758.60	4011097755564	174
AX	36704000	785.40	4011097755557	175
AX	36705000	645.60	4011097755540	335
AX	36706000	645.60	4011097755533	334
AX	36707000	703.50	4011097755526	336
AX	36708180	618.90	4011097755519	175
AX	36711000	465.70	4011097755502	334
AX	36712000	855.50	4011097790268	341
AX	36714000	645.60	4011097779416	340
AX	36715000	703.50	4011097779409	341

Merk	Ref.	Euro	EAN	Pagina
AX	36716000	645.60	4011097779393	339
AX	36717000	465.70	4011097779386	340
AX	36718000	465.70	4011097779379	339
AX	36721000	465.70	4011097779362	336
AX	36721820	698.60	4011097906539	336
AX	36722000	645.60	4011097779355	338
AX	36722820	968.40	4011097906683	338
AX	36723000	703.50	4011097779348	338
AX	36723820	1,055.50	4011097841458	338
AX	36724000	161.70	4011097755496	180
AX	36725000	93.70	4011097755489	180
AX	36726000	645.60	4011097779331	337
AX	36726820	968.40	4011097906980	337
AX	36727000	465.70	4011097779324	337
AX	36727820	698.60	4011097907130	337
AX	36731000	33.10	4059625031490	304
AX	36732000	33.10	4059625031919	304
AX	36733000	101.00	4059625031957	304
AX	36734000	101.00	4059625031933	305
AX	36735000	479.90	4011097755472	301
AX	36736000	400.90	4011097789330	302
AX	36770180	262.50	4011097755465	135
AX	36771000	151.20	4011097755458	177
AX	36772000	168.00	4011097755441	178
AX	36773000	465.70	4011097755434	335
AX	36822000	333.20	4011097755427	179
38				
AX	38010000	950.30	4011097806518	53
AX	38010670	1,330.50	4059625338216	53
AX	38021000	308.30	4011097823522	208
AX	38021820	462.50	4011097982380	208
AX	38023000	318.80	4011097823515	209
AX	38023820	478.00	4011097982403	209
AX	38026000	318.80	4011097825700	209
AX	38026820	478.00	4011097982427	209
AX	38032000	419.70	4011097823508	209
AX	38032820	629.60	4011097982441	209
AX	38034000	497.70	4011097823492	210
AX	38034820	746.40	4011097982465	210
AX	38036000	447.40	4011097982489	209
AX	38036820	671.20	4011097982496	209
AX	38037000	1,452.90	4011097849355	214
AX	38037820	2,179.40	4011097982915	214
AX	38054000	581.60	4011097849348	213
AX	38054820	872.30	4011097982779	213
AX	38112000	620.10	4011097412979	211
AX	38112820	930.00	4011097909523	211
AX	38113000	409.20	4011097413051	212
AX	38113820	613.90	4011097841854	212
AX	38115000	639.50	4011097413013	211
AX	38115820	959.20	4011097909677	211
AX	38116000	427.00	4011097413099	211
AX	38116820	640.40	4011097842202	211
AX	38119000	950.00	4011097677873	53
AX	38119670	1,329.60	4059625366066	53
AX	38120000	963.20	4011097677880	54
AX	38120670	1,348.20	4059625366073	54
AX	38121000	375.60	4011097849331	211
AX	38121820	563.40	4011097982816	211
AX	38122000	392.20	4011097849324	211
AX	38122820	588.20	4011097982830	211
AX	38130000	246.80	4011097366142	104
AX	38130820	370.50	4011097910123	104
AX	38211000	391.70	4011097823485	216

Merk	Ref.	Euro	EAN	Pagina
AX	38211820	587.50	4011097982953	216
AX	38375000	653.30	4011097345154	225
AX	38411000	213.20	4011097849317	54
AX	38411670	298.50	4059625331781	54
AX	38411820	319.90	4011097989556	223
AX	38412000	1,095.50	4011097849300	54
AX	38412670	1,533.80	4059625331774	54
AX	38412820	1,643.40	4011097989518	222
AX	38421000	492.10	4011097849294	219
AX	38421820	738.20	4011097983325	219
AX	38426000	324.80	4011097849287	219
AX	38426820	487.20	4011097983349	219
AX	38428000	436.30	4011097849270	219
AX	38428820	654.50	4011097983363	219
AX	38436000	654.30	4011097849263	221
AX	38436820	981.60	4011097983226	221
AX	38442000	1,788.10	4011097849249	217
AX	38442820	2,682.20	4011097983301	217
AX	38445000	950.30	4011097849232	222
AX	38445820	1,425.70	4011097983264	222
AX	38480000	175.10	4011097377742	220
AX	38480820	262.70	4011097911731	220
AX	38621000	403.20	4011097849225	224
AX	38621820	604.70	4011097983011	224
AX	38626000	280.00	4011097849218	224
AX	38626820	420.10	4011097983189	224
AX	38700000	795.80	4011097345116	226
AX	38715000	668.90	4011097478456	225
AX	38720000	910.10	4011097345130	226
AX	38815000	621.80	4011097688701	416
AX	38882000	200.00	4011097331188	228
AX	38933000	159.70	4011097331164	227
AX	38959000	113.10	4011097705101	61
AX	38960000	53.90	4011097704647	185
AX	38976000	118.60	4011097331133	227
39				
AX	39001000	488.00	4059625358030	142
AX	39010000	644.50	4011097391274	142
AX	39018000	644.50	4011097485461	142
AX	39021000	799.60	4059625329337	143
AX	39022000	441.40	4059625329290	142
AX	39023000	529.60	4059625329276	142
AX	39024000	529.60	4059625329245	142
AX	39031000	644.60	4011097648910	143
AX	39032000	644.60	4011097648927	143
AX	39034000	711.90	4011097648941	143
AX	39071000	581.50	4059625358047	142
AX	39081000	581.50	4059625358054	142
AX	39112000	815.80	4011097488608	144
AX	39113000	656.20	4011097488622	145
AX	39115000	842.80	4011097488646	144
AX	39116000	700.90	4011097488660	145
AX	39119000	664.70	4059625329221	144
AX	39121000	540.00	4059625329191	145
AX	39133000	737.80	4011097400563	146
AX	39135000	737.80	4011097400600	146
AX	39143000	644.50	4011097400686	147
AX	39147000	644.50	4011097400365	147
AX	39151000	872.30	4059625358061	143
AX	39171000	726.90	4059625358078	144
AX	39181000	602.30	4059625358719	145
AX	39201000	581.50	4059625358726	148
AX	39210000	644.60	4011097648958	149
AX	39214000	529.60	4059625329160	148

Merk	Ref.	Euro	EAN	Pagina
AX	39313000	595.40	4011097400648	147
AX	39315000	595.40	4011097400723	147
AX	39400000	1,099.50	4011097400495	149
AX	39410000	274.10	4011097400761	153
AX	39440000	1,869.20	4059625329146	149
AX	39441000	1,239.30	4011097488769	151
AX	39442000	1,239.30	4011097488783	151
AX	39447000	1,063.10	4011097488806	152
AX	39448000	1,063.10	4011097488820	152
AX	39451000	2,249.80	4011097545691	150
AX	39455000	459.40	4011097400501	150
AX	39457000	595.40	4011097400525	150
AX	39471000	1,973.10	4059625358733	149
AX	39480000	392.20	4011097488844	153
AX	39482000	392.20	4011097488868	154
AX	39525000	103.60	4011097488882	303
AX	39620000	1,678.00	4011097400914	158
AX	39655000	425.80	4011097400891	155
AX	39670000	1,743.00	4011097545707	159
AX	39720000	932.80	4011097401027	155
AX	39725000	932.80	4011097401003	155
AX	39835000	600.90	4011097518763	414
AX	39835800	839.50	4011097527215	414
AX	39840000	772.10	4011097518770	415
AX	39840800	1,007.20	4011097520506	415
AX	39850000	508.60	4011097518756	414
AX	39850800	710.30	4011097519012	414
AX	39860000	567.20	4011097783277	413
AX	39860800	792.50	4011097783284	413
AX	39861000	631.30	4011097783291	414
AX	39861800	881.30	4011097783307	414
AX	39862000	657.30	4059625176320	413
AX	39862800	901.40	4059625176306	413
AX	39882000	239.70	4011097401140	158
AX	39883000	239.70	4011097401126	158
AX	39920000	205.40	4011097401102	157
AX	39925000	213.20	4011097401089	157
AX	39960000	137.70	4011097401065	156
AX	39965000	137.70	4011097401041	156
40				
AX	40872000	454.10	4011097594002	333
AX	40873000	548.30	4011097594217	333
AX	40877180	175.50	4011097601755	333
AX	40878180	227.00	4011097601748	333
42				
AX	42018000	198.20	4059625131640	417
AX	42018330	297.30	4059625297421	417
AX	42018340	297.30	4059625297414	417
AX	42018800	258.70	4059625131657	417
AX	42019000	214.90	4011097516127	399
AX	42019820	322.30	4011097516134	399
AX	42020000	171.90	4011097516158	400
AX	42020820	257.80	4011097516165	400
AX	42021000	171.90	4011097516189	400
AX	42021820	257.80	4011097516196	400
AX	42028000	99.30	4011097516219	401
AX	42028820	148.80	4011097516226	401
AX	42030000	214.90	4011097516240	399
AX	42030820	322.30	4011097516257	399
AX	42033000	161.70	4011097516271	399
AX	42033820	242.50	4011097516288	399
AX	42035000	214.90	4011097516332	401
AX	42035820	322.30	4011097516349	401
AX	42036000	189.00	4011097516363	400

Merk	Ref.	Euro	EAN	Pagina
AX	42036820	283.40	4011097516370	400
AX	42060000	233.10	4011097516400	400
AX	42060820	349.70	4011097516417	400
AX	42065000	198.30	4011097516431	399
AX	42065820	297.60	4011097516448	399
AX	42066000	198.30	4011097516462	399
AX	42066820	297.60	4011097516479	399
AX	42080000	251.90	4011097516493	400
AX	42080820	377.90	4011097516509	400
AX	42090000	444.00	4011097516523	401
AX	42090820	666.00	4011097516530	401
AX	42134000	162.20	4011097516554	399
AX	42134820	243.10	4011097516561	399
AX	42137000	47.50	4011097516585	400
AX	42137820	71.20	4011097516592	400
AX	42436000	257.80	4011097598789	388
AX	42801000	53.90	4011097752396	388
AX	42802000	161.70	4011097752389	386
AX	42803000	149.30	4011097752372	384
AX	42804000	116.20	4059625367643	394
AX	42804670	162.70	4059625367650	394
AX	42805000	101.00	4059625367612	394
AX	42805670	141.40	4059625367629	394
AX	42810000	131.30	4059625367674	394
AX	42810670	183.90	4059625367681	394
AX	42811000	20.20	4059625367285	395
AX	42811670	28.30	4059625367292	395
AX	42812000	55.60	4059625367315	395
AX	42812670	77.80	4059625367322	395
AX	42813000	141.40	4059625367438	394
AX	42813670	198.00	4059625367445	394
AX	42818000	74.30	4059625182840	418
AX	42818330	111.50	4059625297407	418
AX	42818340	111.50	4059625297391	418
AX	42818800	97.00	4059625182857	418
AX	42819000	227.50	4011097755601	384
AX	42821000	285.10	4011097752365	387
AX	42822000	191.90	4059625367551	395
AX	42822670	268.70	4059625367568	395
AX	42823000	116.20	4059625367407	395
AX	42823670	162.70	4059625367414	395
AX	42826000	101.00	4059625367469	395
AX	42826670	141.40	4059625367476	395
AX	42830000	203.90	4011097752358	386
AX	42832000	240.90	4011097752341	386
AX	42833000	278.30	4011097752334	387
AX	42834000	173.50	4011097752327	384
AX	42835000	190.60	4011097752310	388
AX	42836000	161.70	4011097752303	388
AX	42837000	313.10	4059625026915	387
AX	42838000	210.90	4011097752198	385
AX	42840000	140.00	4059625026694	385
AX	42841000	29.90	4011097755595	389
AX	42842000	302.10	4059625026908	387
AX	42843000	262.60	4059625367582	395
AX	42843670	367.70	4059625367599	395
AX	42844000	186.90	4059625368510	396
AX	42844670	261.60	4059625368503	396
AX	42846000	117.80	4059625026922	388
AX	42848000	353.50	4059625368480	397
AX	42848670	494.90	4059625368473	397
AX	42849000	272.70	4059625368459	397
AX	42849670	381.80	4059625368442	397
AX	42855000	161.60	4059625367704	396

Merk	Ref.	Euro	EAN	Pagina
AX	42855670	226.30	4059625367711	396
AX	42856000	70.70	4059625367346	396
AX	42856670	99.00	4059625367353	396
AX	42857000	106.10	4059625367377	396
AX	42857670	148.50	4059625367384	396
AX	42858000	141.40	4059625368428	396
AX	42858670	198.00	4059625368411	396
AX	42860000	121.20	4059625367490	394
AX	42860670	169.70	4059625367506	394
AX	42870000	52.10	4011097753706	389
AX	42871000	61.20	4011097753690	180
AX	42872000	151.50	4059625367735	397
AX	42872670	212.10	4059625367742	397
AX	42873000	80.80	4059625367766	396
AX	42873670	113.20	4059625367773	396
AX	42880000	161.60	4059625367520	394
AX	42880670	226.30	4059625367537	394
AX	42890000	17.80	4011097789323	389
AX	42891000	22.80	4011097789316	390
45				
AX	45001000	318.80	4011097816760	206
AX	45001820	478.00	4011097982663	206
AX	45002000	318.80	4011097816753	206
AX	45002820	478.00	4011097982687	206
AX	45003000	419.70	4011097816746	206
AX	45003820	629.60	4011097982700	206
AX	45004000	497.70	4011097816739	206
AX	45004820	746.40	4011097982724	206
AX	45005000	308.30	4011097816722	206
AX	45005820	462.50	4011097982649	206
AX	45010000	380.60	4011097816715	207
AX	45010820	571.00	4011097982533	207
AX	45012000	380.60	4011097816708	207
AX	45012820	571.00	4011097982557	207
AX	45013000	480.60	4011097815992	207
AX	45013820	720.90	4011097982571	207
AX	45014000	559.00	4011097815985	208
AX	45014820	838.50	4011097982595	208
AX	45015000	368.90	4011097815978	207
AX	45015820	553.30	4011097982519	207
AX	45016000	548.40	4011097982618	208
AX	45016820	822.80	4011097982625	208
AX	45037000	1,452.90	4011097849485	213
AX	45037820	2,179.40	4011097982939	213
AX	45110000	883.50	4011097832432	215
AX	45110820	1,325.30	4059625082393	215
AX	45111000	896.30	4011097832425	215
AX	45112000	480.60	4011097982854	210
AX	45112820	720.90	4011097982861	210
AX	45113000	503.20	4011097982885	210
AX	45113820	754.80	4011097982892	210
AX	45130000	302.10	4011097982748	210
AX	45130820	453.10	4011097982755	210
AX	45133000	581.60	4011097849478	213
AX	45133820	872.30	4011097982793	213
AX	45200000	391.70	4011097815961	217
AX	45200820	587.50	4011097982977	217
AX	45210000	458.30	4011097815954	217
AX	45210820	687.60	4011097982991	217
AX	45405000	324.80	4011097849461	219
AX	45405820	487.20	4011097983387	219
AX	45407000	436.30	4011097849454	219
AX	45407820	654.50	4011097983400	219
AX	45410000	213.20	4011097849430	223

Merk	Ref.	Euro	EAN	Pagina
AX	45410820	319.90	4011097989570	223
AX	45412000	1,095.50	4011097849423	223
AX	45412820	1,643.40	4011097989532	223
AX	45416000	1,788.10	4011097849416	218
AX	45416820	2,682.20	4011097983288	218
AX	45420000	1,620.20	4059625011980	322
AX	45421000	1,955.50	4059625012116	322
AX	45440000	1,341.30	4059625012154	323
AX	45442180	86.60	4059625037829	69
AX	45443180	117.20	4059625190234	70
AX	45444000	950.30	4011097849393	221
AX	45444820	1,425.70	4011097983240	221
AX	45600000	403.20	4011097849386	224
AX	45600820	604.70	4011097983035	224
AX	45605000	280.00	4011097849379	224
AX	45605820	420.10	4011097983202	224
AX	45710180	318.80	4011097789309	46
AX	45711000	713.80	4011097788999	45
AX	45711670	999.30	4059625331767	45
AX	45712000	893.20	4011097788982	45
AX	45712670	1,250.50	4059625331743	45
AX	45713000	1,166.00	4011097788975	46
AX	45713670	1,632.40	4059625331712	46
AX	45720000	163.40	4011097790022	52
AX	45720670	228.60	4059625331682	52
AX	45721000	71.40	4011097788968	303
AX	45722000	272.40	4011097790039	300
AX	45723000	197.10	4011097789910	52
AX	45723670	275.90	4059625331675	52
AX	45770180	216.90	4011097789903	46
AX	45771000	356.60	4011097789798	46
AX	45771670	499.40	4059625331644	46
AX	45790000	243.40	4011097807980	344
46				
AX	46010000	926.20	4059625149034	60
AX	46011000	1,018.40	4059625149041	60
AX	46020000	1,198.30	4059625149379	60
AX	46021000	1,317.60	4059625149362	60
AX	46030000	1,204.00	4059625149355	60
AX	46031000	1,324.80	4059625149348	60
AX	46040000	2,286.70	4059625149331	63
AX	46041000	2,515.80	4059625149324	63
AX	46050000	1,481.10	4059625149317	61
AX	46051000	1,629.60	4059625149300	61
AX	46060000	1,296.80	4059625149294	62
AX	46061000	1,425.30	4059625149287	62
AX	46140000	2,620.80	4059625149270	70
AX	46141000	2,883.10	4059625149263	70
AX	46210000	926.20	4059625190227	64
AX	46211000	1,018.40	4059625190210	64
AX	46240000	2,221.50	4059625149256	69
AX	46241000	2,444.20	4059625149249	69
AX	46410000	620.80	4059625190081	67
AX	46411000	681.50	4059625190074	67
AX	46420000	1,100.00	4059625190067	64
AX	46421000	1,210.00	4059625190050	64
AX	46430000	2,175.80	4059625149232	65
AX	46431000	2,392.80	4059625149225	65
AX	46440000	2,972.70	4059625149218	67
AX	46441000	3,270.20	4059625149201	67
AX	46450000	999.50	4059625149195	64
AX	46451000	1,100.00	4059625149188	64
AX	46470000	544.50	4059625203958	66
AX	46520000	539.00	4059625149171	68

Merk	Ref.	Euro	EAN	Pagina
AX	46521000	594.20	4059625149164	68
AX	46650000	833.50	4059625189962	68
AX	46651000	917.30	4059625189955	68
AX	46700000	1,851.10	4059625149157	71
AX	46701000	2,036.60	4059625149140	71
AX	46710000	2,184.60	4059625149133	72
AX	46711000	2,403.20	4059625149126	72
AX	46720000	2,577.80	4059625149119	73
AX	46721000	2,835.60	4059625189948	73
AX	46730000	3,041.70	4059625149102	74
AX	46731000	3,345.30	4059625149096	74
AX	46740000	1,083.50	4059625189931	75
AX	46741000	1,191.10	4059625189924	75
AX	46750000	1,137.70	4059625149089	75
AX	46751000	1,251.40	4059625149072	75
AX	46760000	1,251.40	4059625149065	76
AX	46761000	1,376.60	4059625149058	76
AX	46770000	272.40	4059625189917	76
AX	46771000	300.00	4059625189900	76
47				
AX	47010000	671.00	4059625161401	86
AX	47010600	671.00	4059625161555	86
AX	47012000	559.00	4059625186190	86
AX	47020000	871.90	4059625161388	87
AX	47020600	871.90	4059625161531	87
AX	47022000	726.80	4059625186121	87
AX	47040000	1,676.60	4059625161364	91
AX	47040600	1,676.60	4059625161517	91
AX	47042000	1,531.40	4059625186114	91
AX	47050000	938.80	4059625161340	90
AX	47050600	938.80	4059625161494	90
AX	47052000	827.30	4059625186138	90
AX	47060000	849.20	4059625161326	88
AX	47060600	849.20	4059625161470	88
AX	47062000	704.10	4059625186145	89
AX	47210000	877.60	4059625161302	92
AX	47210600	877.60	4059625161456	92
AX	47212000	766.00	4059625186152	93
AX	47410000	447.40	4059625161296	96
AX	47410600	447.40	4059625161449	96
AX	47412000	335.80	4059625186169	96
AX	47430000	1,564.40	4059625161289	95
AX	47430600	1,564.40	4059625161432	95
AX	47432000	1,452.90	4059625186176	95
AX	47440000	2,347.00	4059625161272	93
AX	47440600	2,347.00	4059625161425	93
AX	47442000	2,201.80	4059625186183	94
AX	47900000	111.80	4059625189023	97
AX	47900600	111.80	4059625189030	97
AX	47901000	145.70	4059625189047	87
AX	47901600	145.70	4059625189054	87
AX	47902000	111.80	4059625189061	93
AX	47902600	111.80	4059625189221	93
AX	47903000	111.80	4059625189214	96
AX	47904000	145.70	4059625189207	87
AX	47905000	111.80	4059625189191	93
AX	47906000	335.80	4059625189184	97
AX	47907000	436.30	4059625189177	87
AX	47908000	335.80	4059625189160	93
AX	47909000	335.80	4059625189153	97
AX	47910000	436.30	4059625189146	87
AX	47911000	335.80	4059625189139	93
AX	47913000	335.80	4059625189122	97
AX	47914000	436.30	4059625189115	87

Merk	Ref.	Euro	EAN	Pagina
AX	47915000	335.80	4059625189108	93
AX	47916000	335.80	4059625189092	98
AX	47917000	436.30	4059625189085	87
AX	47918000	335.80	4059625189078	93
AX	47921000	27.30	4059625306529	98
AX	47922000	30.60	4059625306536	98
AX	47923000	24.00	4059625306512	99
AX	47924000	32.10	4059625306543	99
AX	47925000	41.00	4059625306550	99
AX	47926000	47.60	4059625306567	99
48				
AX	48000000	353.50	4059625329733	43
AX	48000670	494.90	4059625366318	43
AX	48001000	353.50	4059625329719	43
AX	48001670	494.90	4059625329696	43
AX	48002000	454.50	4059625329672	43
AX	48002670	636.30	4059625329641	43
AX	48010000	434.30	4059625331583	40
AX	48010670	608.10	4059625331569	40
AX	48020000	454.50	4059625331545	40
AX	48020670	636.30	4059625331507	40
AX	48030000	590.90	4059625331354	40
AX	48030670	827.20	4059625331316	40
AX	48050000	590.90	4059625331262	41
AX	48050670	827.20	4059625331231	41
AX	48060000	545.40	4059625331187	41
AX	48060670	763.60	4059625331149	41
AX	48070000	656.50	4059625331095	41
AX	48070670	919.10	4059625331064	41
AX	48112000	484.80	4059625331026	42
AX	48112670	678.80	4059625330999	42
AX	48120000	393.90	4059625329511	43
AX	48120670	551.50	4059625329498	43
AX	48210000	353.50	4059625330944	44
AX	48210670	494.90	4059625330920	44
AX	48440000	1,818.00	4059625330913	44
AX	48440670	2,545.20	4059625330883	44
AX	48490000	222.20	4059625330722	49
AX	48490670	311.10	4059625330708	49
AX	48491000	959.50	4059625330685	49
AX	48491670	1,343.30	4059625330678	49
AX	48492000	1,111.00	4059625330661	50
AX	48492670	1,555.40	4059625330647	50
AX	48493000	858.50	4059625330623	50
AX	48493670	1,201.90	4059625330616	50
AX	48494000	1,010.00	4059625322680	51
AX	48494670	1,414.00	4059625330593	51
AX	48495000	202.00	4059625330579	50
AX	48495670	282.80	4059625330562	50
AX	48496000	303.00	4059625330555	51
AX	48496670	424.20	4059625330531	51
AX	48651000	111.10	4059625330456	51
AX	48651670	155.60	4059625330432	51
AX	48790000	1,212.00	4059625330371	48
AX	48790670	1,696.80	4059625330357	48
AX	48791000	353.50	4059625330333	48
AX	48791670	494.90	4059625330326	48
AX	48792000	262.60	4059625330319	49
AX	48792670	367.70	4059625328897	49
AX	48798180	151.50	4059625329368	48
51				
AX	51300000	70.10	4059625077788	428
AX	51300820	105.20	4059625130049	428
AX	51301000	45.10	4059625032244	429

Merk	Ref.	Euro	EAN	Pagina
AX	51303000	162.90	4059625077795	429
AX	51303820	244.50	4059625147863	429
AX	51304000	233.30	4059625077801	429
AX	51304820	349.90	4059625147887	429
AX	51305000	91.30	4059625077818	55
AX	51305670	127.90	4059625339817	55
AX	51305820	137.00	4059625147900	429
AX	51306000	39.10	4059625077689	55
AX	51306670	54.70	4059625339824	55
AX	51307000	62.80	4059625079263	430
AX	51307820	94.10	4059625147924	430
58				
AX	58307000	296.40	4059625077559	427
AX	58307670	415.00	4059625386613	427
AX	58308000	109.10	4059625032299	428
AX	58316000	84.70	4059625077474	428
AX	58316670	118.60	4059625389522	428
AX	58317000	344.80	4059625389539	428
AX	58317670	482.70	4059625389621	428
AX	58318000	106.30	4059625385258	428
AX	58318670	148.80	4059625389508	428
92				
AX	92990000	55.00	4059625032206	77
93				
AX	93171000	37.80	4059625032374	425
AX	93307000	68.90	4059625163368	327
AX	93308000	45.00	4059625163375	327
AX	93309000	45.00	4059625163382	328
AX	93310000	45.00	4059625163399	328
AX	93311000	45.00	4059625164303	328
AX	93312000	45.00	4059625164310	328
AX	93335000	45.00	4059625166086	328
HG	93571610	10.10	4059625142684	342
HG	93572610	10.10	4059625142691	342
HG	93573610	10.10	4059625142714	342
HG	93574610	10.10	4059625142721	342
HG	93575610	10.10	4059625142738	342
HG	93576610	10.10	4059625142745	342
HG	93577610	10.10	4059625142752	342
HG	93578610	10.10	4059625142769	342
HG	93579610	10.10	4059625142776	342
AX	93663000	45.00	4059625261323	327
96				
AX	96259000	55.70	4011097422640	62
AX	96383000	33.30	4011097350707	63
AX	96397000	10.60	4011097369570	301
AX	96441000	128.90	4011097432717	63
AX	96660000	14.20	4011097404745	126
97				
AX	97686000	248.10	4011097502779	44

AXOR One

AXOR One
De essentie van eenvoud

AXOR One. Een badkamer-collectie zo elegant, elementair en puur, dat het alleen kon worden gerealiseerd door radicale innovatie. Of het nu aan de wastafel, bad of douche gaat, werden bekende archetypes opnieuw uitgevonden voor meer duidelijkheid, verbeterde functie en superieure controle. Aangedreven door de geavanceerde Select technologie, creëert de kraan een nieuwe manier van interactie: Druk op de bediening om het water te starten of te stoppen; draai de greep met de klok mee om de temperatuur te verhogen. De actie is moeiteloos, intuïtief en ultra-precies, en ditzelfde inventieve ontwerpgedachte kenmerkt de hele collectie. Tijdloos door het ontwerp, en beschikbaar in chroom, mat zwart en een reeks van exclusieve AXOR FinishPlus oppervlakken, AXOR One brengt exquise schoonheid in elke badkamer.

Design: Barber Osgerby

De essentie van eenvoud mit een nieuwe bediening

Een collectie van elegante archetypes voor de wastafel, het bad en de douche. Slanke silhouetten, platte vlakken, zachte hoeken en evenwichtige proporties. De iconische mengkranen hebben een licht conische uitloop, een subtiel detail dat getuigt van een uitzonderlijk design en productiekwaliteit. De Select-technologie maakt een nauwkeurige, waterbesparende aan/uit- en temperatuurregeling mogelijk. De plaatsing van de cartouche onder de wastafel resulteert in een uitzonderlijk slank silhouet. Tegelijkertijd maakt dit een snelle en eenvoudige installatie mogelijk, evenals een eenvoudige bediening en onderhoud: Enkel de waterleiding moet worden verwijderd, terwijl de cartouche gemakkelijk kan worden losgemaakt dankzij het bajonetsysteem.

Vertrouwd archetype
Met zijn typische ronde boog, ziet het product ziet er herkenbaar uit, maar is verbeterd door innovatie

Zachtgebogen uitloop
Een subtiel detail dat van zowel precisie en uitzonderlijke ontwerpkwaliteit en productie getuigt

Bayonetsysteem
Eenvoudige en snelle installatie van de cartouche onder de wastafel

Matt Black
Nieuw gelakt oppervlak Matt Black, exclusief verkrijgbaar voor AXOR One

Minimalistisch ontwerp
Gereduceerd tot het minimum, dit product is eenvoudig in vorm en functie

Select-technologie met CoolStart
De mechanische Select greep zorgt voor een moeiteloze, intuïtieve en ultra-precieze bediening en bevat een vooraf ingestelde CoolStart-functie

Waterleiding
Zorgt voor watertoevoer van de cartouche naar de mengkraan boven de wastafel

Aan / Uit:
Druk op de all-in-one bediening - de Select greep - om het water te starten of te stoppen.

Temperatuurregeling:
De greep bevat een vooraf ingestelde CoolStart functie, een milieuvriendelijke technologie die helpt grondstoffen te sparen.

Wastafel

	Afwerking	Ref.	Euro
	Chroom	48010000	434.30
	Matt Black	48010670	608.10
	AXOR FinishPlus	48010XXX	651.50

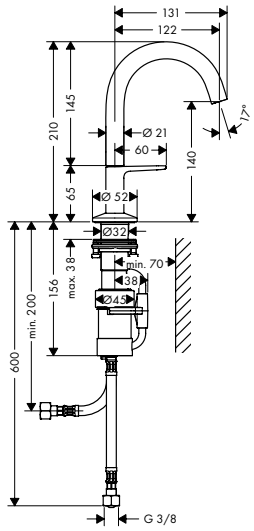

Wastafelmengkraan 140 Select met Push-Open lediging

- / ComfortZone 140
- / uitsprong 122 mm
- / straalsoort: normale straal
- / maximaal debiet bij 3 bar: 5 l/ min.
- / drukknop voor het openen en sluiten van de mengkraan
- / Safety Function: voorinstelbare heetwaterbegrenzing
- / PushOpen afvoergarnituur G 1 1/4
- / materiaal ledigingsgarnituur: metaal
- / aansluittype: G ⅜-aansluitslangen

Chroom	48020000	454.50
Matt Black	48020670	636.30
AXOR FinishPlus	48020XXX	681.80

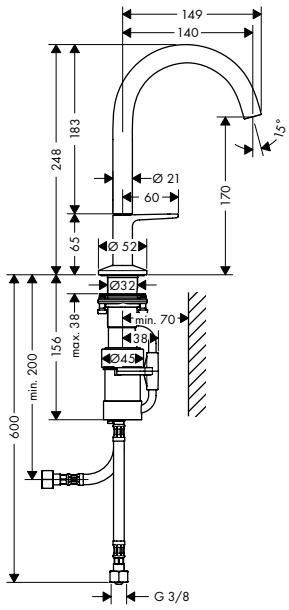

Wastafelmengkraan 170 Select met Push-Open lediging

- / ComfortZone 170
- / uitsprong 140 mm
- / straalsoort: normale straal
- / maximaal debiet bij 3 bar: 5 l/ min.
- / drukknop voor het openen en sluiten van de mengkraan
- / Safety Function: voorinstelbare heetwaterbegrenzing
- / PushOpen afvoergarnituur G 1 1/4
- / materiaal ledigingsgarnituur: metaal
- / aansluittype: G ⅜-aansluitslangen

Chroom	48030000	590.90
Matt Black	48030670	827.20
AXOR FinishPlus	48030XXX	886.40

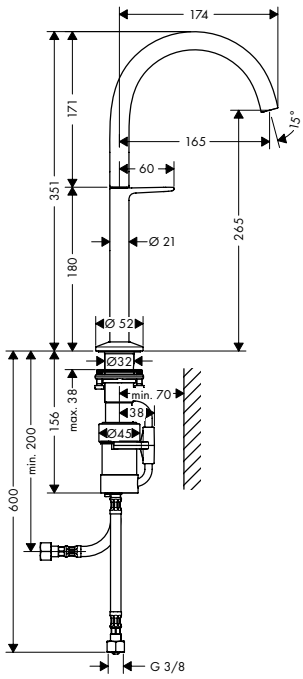

Wastafelmengkraan 260, met Push-Open lediging

- / ComfortZone 260
- / uitsprong 165 mm
- / straalsoort: normale straal
- / maximaal debiet bij 3 bar: 5 l/ min.
- / drukknop voor het openen en sluiten van de mengkraan
- / Safety Function: voorinstelbare heetwaterbegrenzing
- / PushOpen afvoergarnituur G 1 1/4
- / materiaal ledigingsgarnituur: metaal
- / aansluittype: G ⅜-aansluitslangen

De afmetingen van de technische tekeningen zijn in mm.

Technische specificaties en meeteenheden kunnen aan wijzigingen onderhevig zijn.

	Afwerking	Ref.	Euro
Tweegatswastafelmengkraan Select 260 met Push-Open	Chroom	48060000	545.40
	Matt Black	48060670	763.60
	AXOR FinishPlus	48060XXX	818.10
Opties / Verlengset voor aansluitslangen voor 2-gatswastafelmengkraan		38960000	53.90

NEW

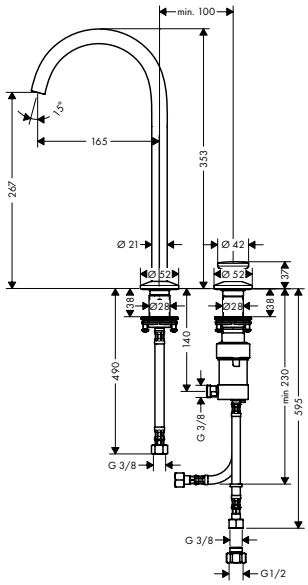

Tweegatswastafelmengkraan Select 260 met Push-Open

- / ComfortZone 260
- / uitsprong 165 mm
- / draaibereik uitloop 120°
- / straalsoort: normale straal
- / maximaal debiet bij 3 bar: 5 l/ min.
- / drukknop voor het openen en sluiten van de mengkraan
- / Safety Function: voorinstelbare heetwaterbegrenzing
- / PushOpen afvoergarnituur G 1 1/4
- / materiaal ledigingsgarnituur: metaal
- / aansluittype: G ⅜-aansluitslangen
- / De greep en uitloop kunnen los van elkaar bij de wastafel gemonteerd worden.

Opties

- / Verlengset voor aansluitslangen voor 2-gatswastafelmengkraan

	Afwerking	Ref.	Euro
Driegatswastafelmengkraan 170 met Push-Open	Chroom	48070000	656.50
	Matt Black	48070670	919.10
	AXOR FinishPlus	48070XXX	984.80
Opties / Verlengset voor aansluitslangen voor 3-gatswastafelmengkraan		38959000	113.10

NEW

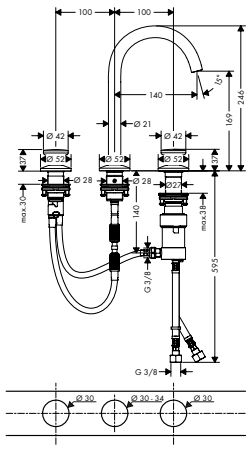

Driegatswastafelmengkraan 170 met Push-Open

- / ComfortZone 170
- / uitsprong 140 mm
- / draaibereik uitloop 120°
- / straalsoort: normale straal
- / maximaal debiet bij 3 bar: 5 l/ min.
- / rechter greep: Select cartouche met temperatuurregeling
- / linker handgreep: volumeregelaar
- / Safety Function: voorinstelbare heetwaterbegrenzing
- / PushOpen afvoergarnituur G 1 1/4
- / materiaal ledigingsgarnituur: metaal
- / aansluittype: G ⅜-aansluitslangen

Opties

- / Verlengset voor aansluitslangen voor 3-gatswastafelmengkraan

	Afwerking	Ref.	Euro
Driegatswastafelmengkraan 170 met Push-Open	Chroom	48050000	590.90
	Matt Black	48050670	827.20
	AXOR FinishPlus	48050XXX	886.40
Opties / Verlengset voor aansluitslangen voor 3-gatswastafelmengkraan		38959000	113.10

NEW

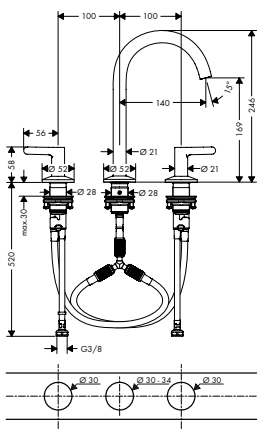

Driegatswastafelmengkraan 170 met Push-Open

- / ComfortZone 170
- / uitsprong 140 mm
- / draaibereik uitloop 120°
- / straalsoort: normale straal
- / maximaal debiet bij 3 bar: 5 l/ min.
- / met keramische stopkranen warm/koud 90°
- / PushOpen afvoergarnituur G 1 1/4
- / materiaal ledigingsgarnituur: metaal
- / aansluittype: G ⅜-aansluitslangen

Opties

- / Verlengset voor aansluitslangen voor 3-gatswastafelmengkraan

*Voor meer informatie verwijzen wij u naar de lijst AXOR FinishPlus aan het begin van dit tarief.

	Afwerking	Ref.	Euro

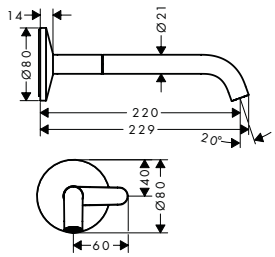

Wastafelkraan inbouw voor wandmontage Select, uitloop 220 mm

	Afwerking	Ref.	Euro
	Chroom	48112000	484.80
	Matt Black	48112670	678.80
	AXOR FinishPlus	48112XXX	727.20

/ uitsprong 220 mm
/ straalsoort: normale straal
/ maximaal debiet bij 3 bar: 5 l/ min.
/ drukknop voor het openen en sluiten van de mengkraan
/ niet-afsluitbare zeefklep
/ aansluittype: inbouwlichaam

Benodigde onderdelen

NEW	/ Inbouwlichaam voor 1-gats wastafelmengkraan wand	13625180	242.40

Opties

NEW	/ Verlengelement voor 1-gats wastafelmengkraan voor wandinbouw	Chroom	13610000	30.30
		Matt Black	13610670	42.50
		AXOR FinishPlus	13610XXX	45.50
NEW	/ Verlengelement 9 cm voor 1-gats wastafelmengkraan voor wandinbouw	Chroom	13611000	30.30
		Matt Black	13611670	42.50
		AXOR FinishPlus	13611XXX	45.50

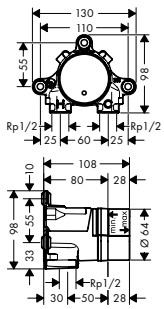

Inbouwlichaam voor 1-gats wastafelmengkraan wand

		13625180	242.40

/ geluidsgedempte montage

Opties

NEW	/ verlengstuk 25 9 cm voor wastafelmengkraan voor wandinbouw inbouw voor wandinbouwmontage Select	13609000	50.50

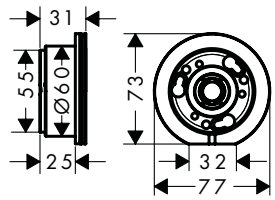

verlengstuk 25 9 cm voor wastafelmengkraan voor wandinbouw inbouw voor wandinbouwmontage Select

		13609000	50.50

/ verlenging van het inbouwlichaam
/ verlengingsmaat: 25 mm

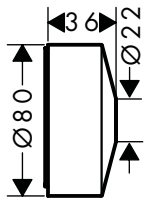

Verlengelement voor 1-gats wastafelmengkraan voor wandinbouw

	Chroom	13610000	30.30
	Matt Black	13610670	42.50
	AXOR FinishPlus	13610XXX	45.50

/ voor situaties met een geringe inbouwdiepte

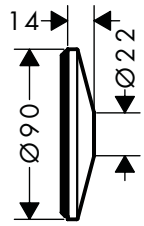

Verlengelement 9 cm voor 1-gats wastafelmengkraan voor wandinbouw

	Chroom	13611000	30.30
	Matt Black	13611670	42.50
	AXOR FinishPlus	13611XXX	45.50

/ voor grotere tegelbedekking
/ diameter: 90 mm

De afmetingen van de technische tekeningen zijn in mm.

Technische specificaties en meeteenheden kunnen aan wijzigingen onderhevig zijn.

	Afwerking	Ref.	Euro

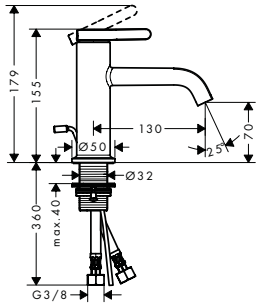

Eéngreepswastafelmengkraan 70 met lediging met trekstang

- / ComfortZone 70
- / uitsprong 130 mm
- / straalsoort: normale straal
- / maximaal debiet bij 3 bar: 5 l/ min.
- / keramische cartouche
- / Safety Function: voorinstelbare heetwaterbegrenzing
- / lediging G 1 1/4 met trekstang achteraan
- / materiaal ledigingsgarnituur: metaal
- / aansluittype: G ⅜-aansluitslangen

	Afwerking	Ref.	Euro
	Chroom	48000000	353.50
	Matt Black	48000670	494.90
	AXOR FinishPlus	48000XXX	530.30

AirPower · Comfort Zone

Varianten

NEW

- / Eéngreepswastafelmengkraan 70 met niet-afsluitbare lediging

	Afwerking	Ref.	Euro
	Chroom	48001000	353.50
	Matt Black	48001670	494.90
	AXOR FinishPlus	48001XXX	530.30

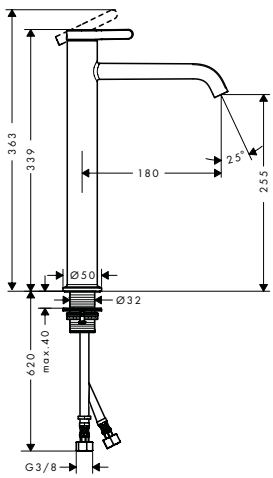

Eéngreepswastafelmengkraan 260 met niet-afsluitbare lediging

- / ComfortZone 260
- / uitsprong 180 mm
- / straalsoort: normale straal
- / maximaal debiet bij 3 bar: 5 l/ min.
- / keramische cartouche
- / Safety Function: voorinstelbare heetwaterbegrenzing
- / niet-afsluitbare zeefklep
- / materiaal ledigingsgarnituur: metaal
- / aansluittype: G ⅜-aansluitslangen

	Afwerking	Ref.	Euro
	Chroom	48002000	454.50
	Matt Black	48002670	636.30
	AXOR FinishPlus	48002XXX	681.80

AirPower · Comfort Zone

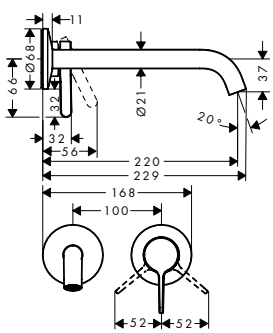

Eéngreepswastafelmengkraan voor wandinbouw 225 mm

- / uitsprong 220 mm
- / straalsoort: normale straal
- / maximaal debiet bij 3 bar: 5 l/ min.
- / keramische cartouche
- / Safety Function: voorinstelbare heetwaterbegrenzing
- / niet-afsluitbare zeefklep
- / materiaal ledigingsgarnituur: metaal
- / aansluittype: inbouwlichaam
- / greep kan links of rechts geplaatst worden

	Afwerking	Ref.	Euro
	Chroom	48120000	393.90
	Matt Black	48120670	551.50
	AXOR FinishPlus	48120XXX	590.90

AirPower

Benodigde onderdelen

- / Inbouwlichaam voor wastafelmengkraan voor wandinbouw — 13623180 — 220.60

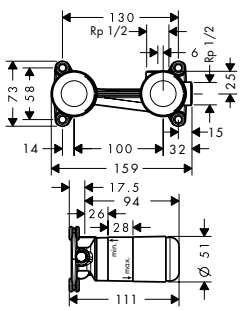

Inbouwlichaam voor wastafelmengkraan voor wandinbouw

- / installatiediepte: 44 - 72 mm
- / variabele positionering van de greep, naar keuze links of rechts van de uitloop mogelijk
- / geluidsgedempte montage

	Ref.	Euro
	13623180	220.60

Opties

- / Verlengstuk 25 mm voor inbouwlichaam 13623180 — 13586000 — 115.00

*Voor meer informatie verwijzen wij u naar de lijst AXOR FinishPlus aan het begin van dit tarief.

Bidet

	Afwerking	Ref.	Euro
Eéngreepsbidetmengkraan met ledeging met trekstang	Chroom	48210000	353.50
	Matt Black	48210670	494.90
	AXOR FinishPlus	48210XXX	530.30

NEW

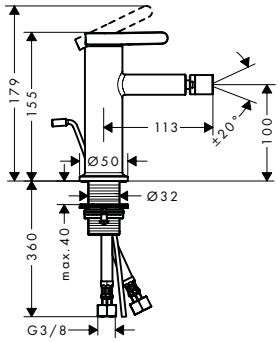

AirPower

- / bestaat uit: éengreeps bidetmengkraan, ledigingsset
- / uitsprong 113 mm
- / met vaste uitloop
- / perlator met kogelgewricht
- / straalsoort: normale straal
- / maximaal debiet bij 3 bar: 5 l/ min.
- / keramische cartouche
- / Safety Function: voorinstelbare heetwaterbegrenzing
- / lediging G 1 1/4 met trekstang achteraan

Bad

NEW

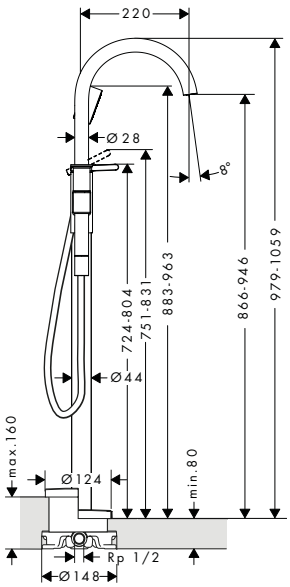

NEW

	Afwerking	Ref.	Euro
Vrijstaande badmengkraan met handdouche	Chroom	48440000	1,818.00
	Matt Black	48440670	2,545.20
	AXOR FinishPlus	48440XXX	2,727.00

AirPower

- / bestaat uit: vrijstaande éengreepsbadmengkraan, handdouche, doucheslang, douchehouder
- / uitsprong 220 mm
- / straalsoort kraanwerk: normale straal
- / straalsoort handdouche: PowderRain
- / debiet van de baduitloop bij 3 bar: 21,5 l/ min.
- / debiet handdouche bij 3 bar: 8 l/ min.
- / keramische cartouche
- / Safety Function: voorinstelbare heetwaterbegrenzing
- / omstelling met automatische reset
- / terugslagklep

Inbegrepen
- / Doucheslang 1,25 m met cilindrische moeren (# 28282XXX)
- / Handdouche 1jet EcoSmart 9l/min. (# 48651XXX)

Benodigde onderdelen

/ Inbouwlichaam voor vrijstaande mengkraan/thermostaat	10452180	459.30

Opties

/ Verlengstuk 60 mm voor inbouwlichaam 10452180	97686000	248.10
/ Afdichtingsmof voor inbouwlichaam 10452180	96441000	128.90

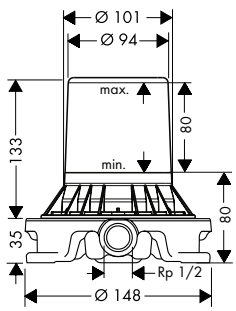

Inbouwlichaam voor vrijstaande mengkraan/ thermostaat	10452180	459.30

- / voor montage in de vloer
- / geschikt voor vrijstaande badkraan

Opties

/ Afdichtingsmof voor inbouwlichaam 10452180	96441000	128.90

De afmetingen van de technische tekeningen zijn in mm.

Technische specificaties en meeteenheden kunnen aan wijzigingen onderhevig zijn.

Thermostaatmodule

	Afwerking	Ref.	Euro
Thermostaatmodule voor 1 systeem - afwerkset	Chroom	45711000	713.80
	Matt Black	45711670	999.30
	AXOR FinishPlus	45711XXX	1,070.70
			Select

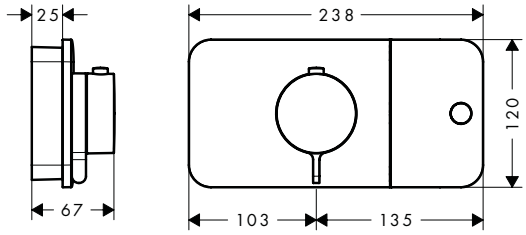

/ Eco-functie : debietregeling via de greep
/ in functie van het volume
en de inbouwsituatie, wordt het debiet
met ongeveer 50% verminderd
/ 1 uitgang en 1 bijkomende uitgang
/ comfortabel aan- en uitzetten dankzij
de grote Select-knop
/ maximaal debiet bij 3 bar: 24 l/ min.
/ SMTC cartouche, start/stop-kraan
/ SafetyStop temperatuurblokkering
bij 40°C
/ Safety Function: voorinstelbare
heetwaterbegrenzing
/ de thermostaat biedt de mogelijkheid
tot thermische desinfectie
/ terugslagklep
/ aansluittype: inbouwlichaam
/ minimale werkdruk: 1 bar
/ Thermostaat wordt geleverd
met de druktoets handdouche

Benodigde onderdelen

/ Inbouwlichaam voor AXOR One thermostaatmodule	45710180	318.80

Thermostaatmodule voor 2 systemen - afwerkset	Chroom	45712000	893.20
	Matt Black	45712670	1,250.50
	AXOR FinishPlus	45712XXX	1,339.80
			Select

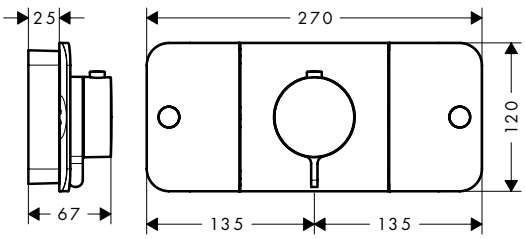

/ Eco-functie : debietregeling via de greep
/ in functie van het volume
en de inbouwsituatie, wordt het debiet
met ongeveer 50% verminderd
/ 2 uitgangen en 1 bijkomende uitgang
/ comfortabel aan- en uitzetten dankzij
de grote Select-knop
/ gelijktijdig gebruik van meerdere
systemen/uitgangen
/ debiet per uitgang: 24 l/min
/ debiet bij gelijktijdig gebruik van alle
systemen: 30 l/ min.
/ SMTC cartouche, start/stop-kraan
/ SafetyStop temperatuurblokkering
bij 40°C
/ Safety Function: voorinstelbare
heetwaterbegrenzing
/ de thermostaat biedt de mogelijkheid
tot thermische desinfectie
/ terugslagklep
/ aansluittype: inbouwlichaam
/ minimale werkdruk: 1 bar
/ thermsotaat wordt geleverd
met de druktoetsen : handdouche en Rain
(breed)

Benodigde onderdelen

/ Inbouwlichaam voor AXOR One thermostaatmodule	45710180	318.80

*Voor meer informatie verwijzen wij u naar de lijst AXOR FinishPlus aan het begin van dit tarief.

	Afwerking	Ref.	Euro

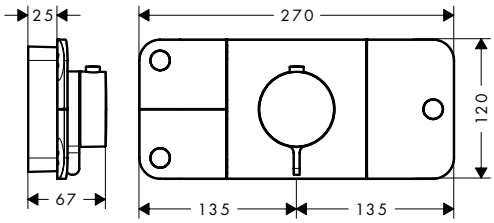

Thermostaatmodule voor 3 systemen - afwerkset

Afwerking	Ref.	Euro
Chroom	45713000	1,166.00
Matt Black	45713670	1,632.40
AXOR FinishPlus	45713XXX	1,749.00

Select

- / Eco-functie : debietregeling via de greep
- / in functie van het volume en de inbouwsituatie, wordt het debiet met ongeveer 50% verminderd
- / 3 uitgangen en 1 bijkomende uitgang
- / comfortabel aan- en uitzetten dankzij de grote Select-knop
- / gelijktijdig gebruik van meerdere systemen/uitgangen
- / debiet per uitgang: 24 l/min
- / debiet bij gelijktijdig gebruik van alle systemen: 30 l/ min.
- / SMTC cartouche, start/stop-kraan
- / SafetyStop temperatuurblokkering bij 40°C
- / Safety Function: voorinstelbare heetwaterbegrenzing
- / de thermostaat biedt de mogelijkheid tot thermische desinfectie
- / terugslagklep
- / aansluittype: inbouwlichaam
- / minimale werkdruk: 1 bar
- / Thermostaat wordt geleverd met knoppen handdouche, Rain large en hoofddouche

Benodigde onderdelen

/ Inbouwlichaam voor AXOR One thermostaatmodule	45710180	318.80

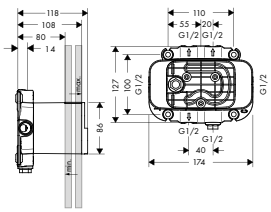

Inbouwlichaam voor AXOR One thermostaatmodule

	45710180	318.80

- / 2 ingangen / 4 uitgangen
- / gelijktijdig gebruik door allen functies
- / aansluiting Rp ½
- / installatiediepte: van 80 tot 108 mm
- / geluidsgedempte montage

Opties

/ Verlengstuk 25 mm	45790000	243.40

Stopkraan

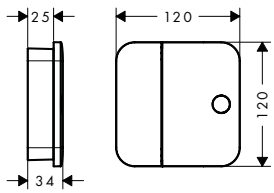

Stopkraan 120/120 mm - afwerkset softcube

Afwerking	Ref.	Euro
Chroom	45771000	356.60
Matt Black	45771670	499.40
AXOR FinishPlus	45771XXX	534.90

Select

- / comfortabel aan- en uitzetten dankzij de grote Select-knop
- / aansluittype: inbouwlichaam
- / 1 uitgang
- / materiaal: metaal

Benodigde onderdelen

/ Inbouwlichaam voor stopkraan 45771xxx	45770180	216.90

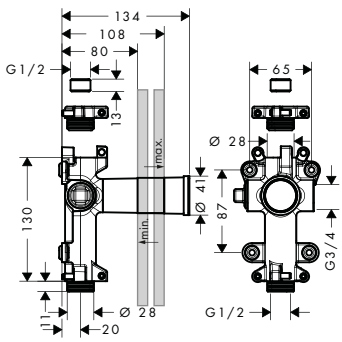

Inbouwlichaam voor stopkraan 45771xxx

	45770180	216.90

- / aansluiting vanaf links of rechts
- / debiet bij vrije uitloop: 30 l/ min.
- / geluidsgedempte montage
- / dient in direct verband tevens als waterdoorvoerend deel en zorgt voor precieze montage in één lijn

De afmetingen van de technische tekeningen zijn in mm.

Technische specificaties en meeteenheden kunnen aan wijzigingen onderhevig zijn.

Monolitisch design voor de douche

De AXOR One hoofddouches en handdouches hebben monolithische vormen en een innovatieve organisatie van Rain en PowderRain straalsoorten, weerspiegeld in de kenmerkende grafische taal van de straalschijf. De AXOR One Showerpipe is de perfecte all-in-one combinatie van hoofddouche, handdouche, wandstang en wandaansluitbocht. De Showerpipe en doucheset bieden een strakke uitstraling dankzij de geïntegreerde wandaansluitbocht. De volledige collectie kan gepersonaliseerd worden in mat zwart of een exclusief AXOR FinishPlus oppervlak.

Zwenkbare douchearm
Biedt bewegingsvrijheid in de douche

Indrukwekkende douche-ervaring
De Showerpipe is uitgerust met de hoofddouche 280, 1jet voorzien van de innovatieve combinatie van Rain (buitenring) en PowderRain (binnenring). Debiet: 15 l/min (bij 3 bar)

Metalen handdouche
For long-lasting quality. Includes the Powder Rain spray type with an efficient flow rate of just 9 l/min (at 3 bar)

Douchehouder met in hoog te verstelbaar metalen schuifstuk
/ Maakt een individuele positionering van de hand douche afhankelijk van persoonlijke voorkeur
/ Het schuifstuk zwenkt links/rechts en omhoog/omlaag en kan tot 90° worden versteld

Geintegreerde wandaansluitbocht
Een consistente all-in-one boodschap door het verminderen van van een extra element (de aansluitbocht) en deze te integreren in de Showerpipe voor een minimalistische look

Combinatie suggestie
De thermostatische module AXOR One voor 2 systemen (#45712, -000, -670, -xxx) biedt een consequente en ingebouwde doucheoplossing

Showerpipe

NEW

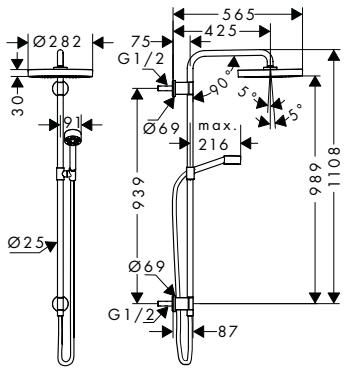

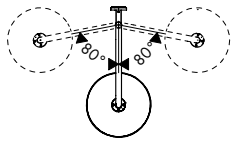

	Afwerking	Ref.	Euro
Showerpipe 1jet wandinbouw	Chroom	48790000	1,212.00
	Matt Black	48790670	1,696.80
	AXOR FinishPlus	48790XXX	1,818.00

Quick Clean

- / bestaat uit: hoofddouche, handdouche, wandbevestiging, doucheslang, schuifstuk, douchestang
- / hoofddouche AXOR One 280 1jet
- / Grootte straalschijf hoofddouche: 280 mm
- / Straalsoort hoofddouche: PowderRain en Rain in combinatie
- / kogelgewricht: hoek hoofddouche verstelbaar
- / straalsoort handdouche: PowderRain
- / de neigingshoek van de douchehouder kan traploos versteld worden
- / heeft een thermostaat voor 2 systemen nodig
- / maximaal debiet bij 3 bar: 12,7 l/ min.
- / montagetype: inbouw
- / diameter douchestang: 25 mm
- / in hoogte verstelbare handdouchehouder
- / draaibare douche-arm

Inbegrepen

NEW / Hoofddouche 280 1jet wandmodel (# 48491XXX)

NEW / Handdouche 1jet EcoSmart 9l/min. (# 48651XXX)

NEW / Glijstang met geïntegreerde wandaansluitbocht (# 48792XXX)

Benodigde onderdelen

NEW / Inbouwlichaam voor Showerpipe — 48798180 — 151.50

Opties

/ Thermostaatmodule voor 2 systemen - afwerkset

	Afwerking	Ref.	Euro
Thermostaatmodule voor 2 systemen - afwerkset	Chroom	45712000	893.20
	Matt Black	45712670	1,250.50
	AXOR FinishPlus	45712XXX	1,339.80

NEW

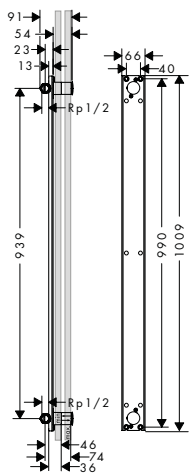

Inbouwlichaam voor Showerpipe — 48798180 — 151.50

/ geluidsgedempte montage

Douchesets

NEW

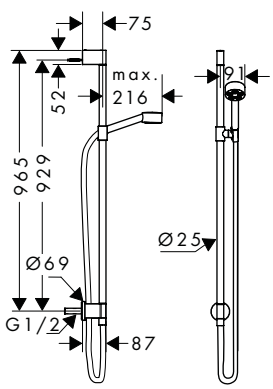

	Afwerking	Ref.	Euro
Doucheset 1jet EcoSmart 9l/min. met geïntegreerde wandaansluitbocht	Chroom	48791000	353.50
	Matt Black	48791670	494.90
	AXOR FinishPlus	48791XXX	

EcoSmart Quick Clean

- / straalsoort: PowderRain
- / traploos in de hoogte verstelbaar
- / maximaal debiet bij 3 bar: 9,1 l/ min.
- / wandmontage: Schroefbevestiging
- / diameter douchestang: 25 mm
- / profiel stijgbuis: rond
- / douchehouder uit metaal

Inbegrepen

NEW / Handdouche 1jet EcoSmart 9l/min. (# 48651XXX)

NEW / Glijstang met geïntegreerde wandaansluitbocht (# 48792XXX)

De afmetingen van de technische tekeningen zijn in mm.

Technische specificaties en meeteenheden kunnen aan wijzigingen onderhevig zijn.

	Afwerking	Ref.	Euro
Glijstang met geïntegreerde wandaansluitbocht	Chroom	48792000	262.60
	Matt Black	48792670	367.70
	AXOR FinishPlus	48792XXX	393.90

NEW

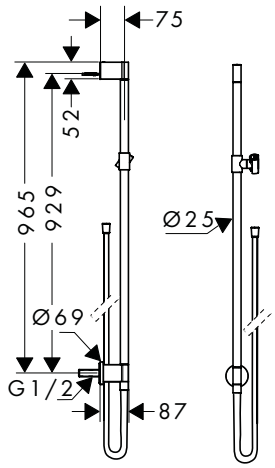

- bestaat uit: douchestang, schuifstuk, wandbevestiging, doucheslang
- moer van de slang: voor doucheslangen met conische moer aan beide zijden
- profiel stijgbuis: rond
- diameter douchestang: 25 mm
- douchehouder uit metaal
- houder traploos verstelbaar
- wandsteunen vanaf metaal

Inbegrepen

- Doucheslang 1,60 m met conische moeren (# 28626000)

Hoofddouches

Hoofddouche 75 1jet EcoSmart 9l/min. wandmodel	Chroom	48490000	222.20
	Matt Black	48490670	311.10
	AXOR FinishPlus	48490XXX	333.30

NEW

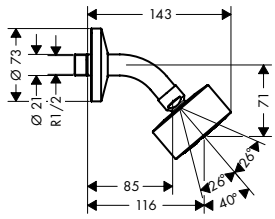

- bestaat uit: hoofddouche, douchearm
- afmeting straalschijf: 73 mm
- straalsoort: PowderRain
- uitsprong 116 mm
- kogelgewricht: hoek hoofddouche verstelbaar
- materiaal straalschijf: metaal
- lengte douchearm 85 mm
- maximaal debiet bij 3 bar: 8,7 l/ min.
- debiet PowderRain (bij 3 bar): 8,7 l/ min.
- hoofddouche afneembaar voor reiniging
- montage: wand
- aansluiting G ½

Hoofddouche 280 1jet wandmodel	Chroom	48491000	959.50
	Matt Black	48491670	1,343.30
	AXOR FinishPlus	48491XXX	1,439.30

NEW

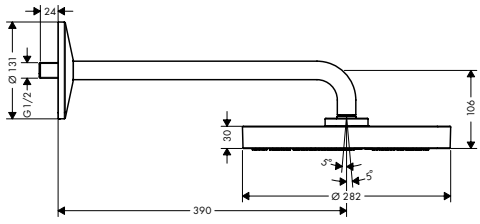

- bestaat uit: hoofddouche, douchearm
- afmeting straalschijf: 280 mm
- straalsoort: PowderRain en Rain in combinatie
- kogelgewricht: hoek hoofddouche verstelbaar
- materiaal straalschijf: metaal
- lengte douchearm 390 mm
- maximaal debiet bij 3 bar: 12,3 l/ min.
- hoofddouche afneembaar voor reiniging
- montage: wand
- aansluiting G ½

Varianten

Hoofddouche 280 2jet wandmodel	Chroom	48492000	1,111.00
	Matt Black	48492670	1,555.40
	AXOR FinishPlus	48492XXX	1,666.50

*Voor meer informatie verwijzen wij u naar de lijst AXOR FinishPlus aan het begin van dit tarief.

	Afwerking	Ref.	Euro

NEW

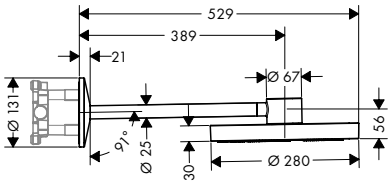

Hoofddouche 280 2jet wandmodel

Afwerking	Ref.	Euro
Chroom	48492000	1,111.00
Matt Black	48492670	1,555.40
AXOR FinishPlus	48492XXX	1,666.50

Quick Clean

- / bestaat uit: hoofddouche, douchearm
- / afmeting straalschijf: 280 mm
- / straalsoort: PowderRain, Rain
- / materiaal straalschijf: metaal
- / lengte douchearm 389 mm
- / maximaal debiet bij 3 bar: 12 l/ min.
- / debiet PowderRain (bij 3 bar): 7,2 l/ min.
- / debiet Rain (bij 3 bar): 12 l/min
- / aansluiting hoofddouche: bajonetbevestiging
- / hoofddouche afneembaar voor reiniging
- / montage: wand
- / niet inbegrepen: inbouwlichaam

Benodigde onderdelen

/ Inbouwlichaam voor hoofddouche 2jet wandmodel	35361180	305.40

Varianten

NEW	/ Hoofddouche 280 1jet wandmodel	Chroom	48491000	959.50
		Matt Black	48491670	1,343.30
		AXOR FinishPlus	48491XXX	1,439.30

NEW

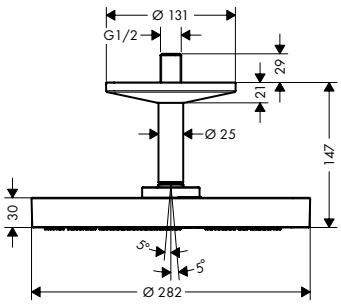

Hoofddouche 280 1jet plafondmodel

Afwerking	Ref.	Euro
Chroom	48493000	858.50
Matt Black	48493670	1,201.90
AXOR FinishPlus	48493XXX	1,287.80

Quick Clean

- / bestaat uit: hoofddouche, plafondbevestiging
- / afmeting straalschijf: 280 mm
- / straalsoort: PowderRain en Rain in combinatie
- / kogelgewricht: hoek hoofddouche verstelbaar
- / materiaal straalschijf: metaal
- / metalen plafondaansluiting
- / lengte plafondaansluiting: 120 mm
- / maximaal debiet bij 3 bar: 12,2 l/ min.
- / hoofddouche afneembaar voor reiniging
- / montage: plafond
- / aansluiting G ½

Opties

NEW	/ Douchearm 300 mm voor plafondmontage hoofddouche 280 1jet	Chroom	48495000	202.00
		Matt Black	48495670	282.80
		AXOR FinishPlus	48495XXX	303.00

Varianten

NEW	/ Hoofddouche 280 2jet plafondmodel	Chroom	48494000	1,010.00
		Matt Black	48494670	1,414.00
		AXOR FinishPlus	48494XXX	1,515.00

NEW

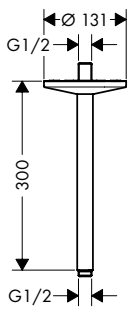

Douchearm 300 mm voor plafondmontage hoofddouche 280 1jet

Afwerking	Ref.	Euro
Chroom	48495000	202.00
Matt Black	48495670	282.80
AXOR FinishPlus	48495XXX	303.00

- / lengte: 300 mm
- / montagetype: opbouwmontage
- / materiaal: messing
- / aansluittype: ½"

Opties

NEW	/ Hoofddouche 280 1jet plafondmodel	Chroom	48493000	858.50
		Matt Black	48493670	1,201.90
		AXOR FinishPlus	48493XXX	1,287.80

De afmetingen van de technische tekeningen zijn in mm.

Technische specificaties en meeteenheden kunnen aan wijzigingen onderhevig zijn.

	Afwerking	Ref.	Euro

NEW

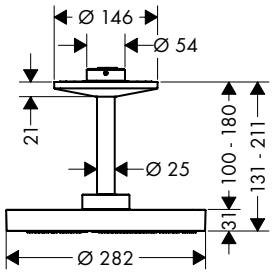

Hoofddouche 280 2jet plafondmodel

	Afwerking	Ref.	Euro
	Chroom	48494000	1,010.00
	Matt Black	48494670	1,414.00
	AXOR FinishPlus	48494XXX	1,515.00

/ bestaat uit: hoofddouche, plafondbevestiging
/ afmeting straalschijf: 280 mm
/ straalsoort: PowderRain, Rain
/ materiaal straalschijf: metaal
/ metalen plafondaansluiting
/ lengte plafondaansluiting: 211 mm
/ maximaal debiet bij 3 bar: 12,5 l/ min.
/ debiet PowderRain (bij 3 bar): 7,5 l/ min.
/ debiet Rain (bij 3 bar): 12,5 l/ min.
/ aansluiting hoofddouche: bajonetbevestiging
/ hoofddouche afneembaar voor reiniging
/ montage: plafond
/ niet inbegrepen: inbouwlichaam

Benodigde onderdelen

/ Inbouwlichaam voor hoofddouche met douchearm voor plafondmontage		26434180	236.90

Opties

NEW / Douchearm 300 mm voor plafondmontage voor hoofddouche 280 2jet	Chroom	48496000	303.00
	Matt Black	48496670	424.20
	AXOR FinishPlus	48496XXX	454.50

Varianten

NEW / Hoofddouche 280 1jet plafondmodel	Chroom	48493000	858.50
	Matt Black	48493670	1,201.90
	AXOR FinishPlus	48493XXX	1,287.80

NEW

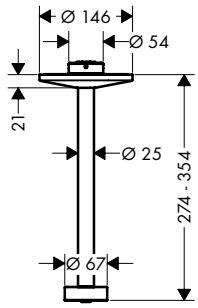

Douchearm 300 mm voor plafondmontage voor hoofddouche 280 2jet

	Chroom	48496000	303.00
	Matt Black	48496670	424.20
	AXOR FinishPlus	48496XXX	454.50

/ lengte: 300 mm
/ materiaal: messing
/ aansluittype: ½"

Handdouches

NEW

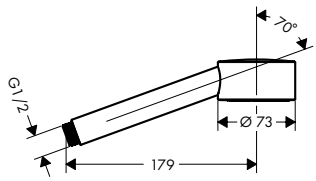

Handdouche 1jet EcoSmart 9l/min.

	Afwerking	Ref.	Euro
	Chroom	48651000	111.10
	Matt Black	48651670	155.60
	AXOR FinishPlus	48651XXX	166.70

/ afmeting straalschijf: 73 mm
/ straalsoort: PowderRain
/ maximaal debiet bij 3 bar: 9,1 l/ min.
/ materiaal: metaal
/ aansluiting G ½

Opties

/ Doucheslang 1,25 m met cilindrische moeren	Chroom	28282000	55.80
	Matt Black	28282670	78.10
	AXOR FinishPlus	28282XXX	83.70
/ Doucheslang 1,60 m met cilindrische moeren	Chroom	28286000	61.30
	AXOR FinishPlus	28286XXX	92.00
/ Doucheslang 2,00 m met cilindrische moeren	Chroom	28284000	66.30
	AXOR FinishPlus	28284XXX	99.50

*Voor meer informatie verwijzen wij u naar de lijst AXOR FinishPlus aan het begin van dit tarief.

	Afwerking	Ref.	Euro

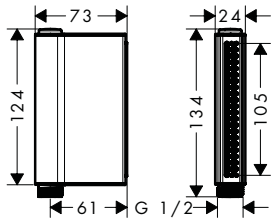

Handdouche 2jet

/ straalsoort: Rain, watervalstraal
/ comfortabele straalsoortomschakeling d.m.v. Select-knop
/ maximaal debiet bij 3 bar: 12 l/ min.
/ debiet Monostraal (bij 3 bar): 12 l/ min.
/ debiet Rain (bij 3 bar): 12 l/min
/ aansluiting G ½
/ niet aanbevolen voor rand-/ tegelgemonteerde mengkranen

Chroom	45720000	163.40
Matt Black	45720670	228.60
AXOR FinishPlus	45720XXX	245.10

Select SELECT Quick Clean

Opties

/ Doucheslang 1,25 m met cilindrische moeren	Chroom	28282000	55.80
	Matt Black	28282670	78.10
	AXOR FinishPlus	28282XXX	83.70
/ Doucheslang 1,60 m met cilindrische moeren	Chroom	28286000	61.30
	AXOR FinishPlus	28286XXX	92.00
/ Doucheslang 2,00 m met cilindrische moeren	Chroom	28284000	66.30
	AXOR FinishPlus	28284XXX	99.50

Porter

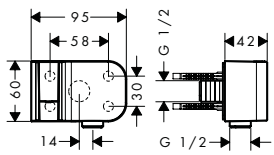

Fixfit Porter 95/60 mm met terugslagklep geschikt voor doucheslangen met een cilindrische moer

/ voor slangen met cilindrische moeren
/ geïntegreerde houderfunctie
/ metaal
/ met terugslagklep
/ aansluittype: ½"

Chroom	45723000	197.10
Matt Black	45723670	275.90
AXOR FinishPlus	45723XXX	295.70

Opties

/ Doucheslang 1,25 m met cilindrische moeren	Chroom	28282000	55.80
	Matt Black	28282670	78.10
	AXOR FinishPlus	28282XXX	83.70
/ Doucheslang 1,60 m met cilindrische moeren	Chroom	28286000	61.30
	AXOR FinishPlus	28286XXX	92.00
/ Doucheslang 2,00 m met cilindrische moeren	Chroom	28284000	66.30
	AXOR FinishPlus	28284XXX	99.50

De afmetingen van de technische tekeningen zijn in mm.

Technische specificaties en meeteenheden kunnen aan wijzigingen onderhevig zijn.

Wastafel

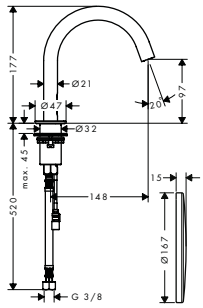

Elektronische wastafelmengkraan met netaanlsluiting

- / ComfortZone 100
- / uitsprong 148 mm
- / straalsoort: normale straal
- / maximaal debiet bij 3 bar: 3,5 l/ min.
- / temperatuur instelbaar via iBox
- / infrarood sensor technologie
- / automatische omgevingsaanpassing van de infraroodsensorelementen
- / 230 V / 50 Hz netaansluiting
- / spoeltijd: 10 s
- / hygiënespoeling activeerbaar (automatische waterstroom)
- / frequentie spoelcyclus: 24 u
- / spoeltijd hygiënespoeling: 10 s
- / waterstop om de wastafel te reinigen
- / vuilopvangzeef in de aansluitslangen

Dit product is niet verkrijgbaar in de speciale afwerkingen Red Gold en Black Chrome.

Afwerking	Ref.	Euro
Chroom	38010000	950.30
Matt Black	38010670	1,330.50
AXOR FinishPlus	38010XXX	1,425.50

Sensor Activation · AirPower · EcoSmart · Comfort Zone

Benodigde onderdelen

/ Inbouwlichaam voor elektronische wastafelmengkraan	16182180	241.80

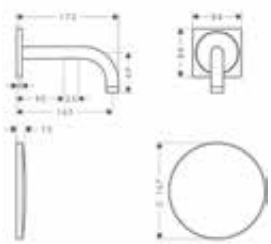

Elektronische wastafelmengkraan voor wandinbouw met uitloop 165 mm - afwerkset

- / uitsprong 165 mm
- / straalsoort: normale straal
- / maximaal debiet bij 3 bar: 5 l/ min.
- / temperatuur instelbaar via iBox
- / infrarood sensor technologie
- / automatische omgevingsaanpassing van de infraroodsensorelementen
- / 230 V / 50 Hz netaansluiting
- / spoeltijd: 10 s
- / hygiënespoeling activeerbaar (automatische waterstroom)
- / frequentie spoelcyclus: 24 u
- / spoeltijd hygiënespoeling: 10 s
- / waterstop om de wastafel te reinigen
- / vuilopvangzeef in de aansluitslangen
- / voor een optimale functie verzoeken wij u een minimumafstand van het midden van de uitloop tot aan de achterste wastafelrand van 140 mm aan te houden

Afwerking	Ref.	Euro
Chroom	38119000	950.00
Matt Black	38119670	1,329.60
AXOR FinishPlus	38119XXX	1,425.00

Sensor Activation · AirPower · EcoSmart

Andere afmetingen

/ elektronische wastafelmengkraan inbouw voor wandmontage uitloop 225 mm	Chroom	38120000	963.20
	Matt Black	38120670	1,348.20
	AXOR FinishPlus	38120XXX	1,444.80

Benodigde onderdelen

/ Inbouwlichaam voor elektronische wastafelmengkraan voor wandinbouw	16180180	319.90

Opties

/ Verlengset 25 mm voor inbouwlichaam 16180180	13594000	92.40

*Voor meer informatie verwijzen wij u naar de lijst AXOR FinishPlus aan het begin van dit tarief.

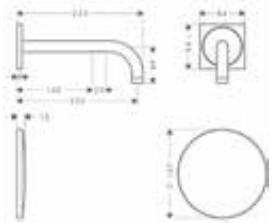

elektronische wastafelmengkraan inbouw voor wandmontage uitloop 225 mm

Afwerking	Ref.	Euro
Chroom	38120000	963.20
Matt Black	38120670	1,348.20
AXOR FinishPlus	38120XXX	1,444.80

Sensor Activation · AirPower · EcoSmart

/ uitsprong 225 mm
/ straalsoort: normale straal
/ maximaal debiet bij 3 bar: 5 l/ min.
/ temperatuur instelbaar via iBox
/ infrarood sensor technologie
/ automatische omgevingsaanpassing van de infraroodsensorelementen
/ 230 V / 50 Hz netaansluiting
/ hygiënespoeling activeerbaar (automatische waterstroom)
/ frequentie spoelcyclus: 24 u
/ spoeltijd hygiënespoeling: 10 s
/ waterstop om de wastafel te reinigen
/ vuilopvangzeef in de aansluitslangen
/ voor een optimale functie verzoeken wij u een minimumafstand van het midden van de uitloop tot aan de achterste wastafelrand van 140 mm aan te houden

Andere afmetingen

/ Elektronische wastafelmengkraan voor wandinbouw met uitloop 165 mm - afwerkset	Chroom	38119000	950.00
	Matt Black	38119670	1,329.60
	AXOR FinishPlus	38119XXX	1,425.00

Benodigde onderdelen

/ Inbouwlichaam voor elektronische wastafelmengkraan voor wandinbouw	16180180	319.90

Bad

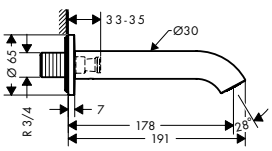

Baduitloop 178 mm

Chroom	38411000	213.20
Matt Black	38411670	298.50
AXOR FinishPlus	38411XXX	319.80

AirPower · Quick Clean

/ met rozet
/ uitsprong 178 mm
/ wandmontage
/ maximaal debiet bij 3 bar: 19 l/ min.
/ straalsoort: normale straal

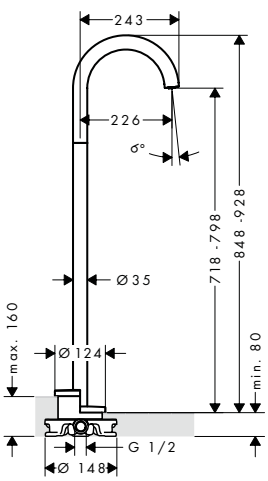

Baduitloop 226 mm vrijstaand - afwerkset

Chroom	38412000	1,095.50
Matt Black	38412670	1,533.80
AXOR FinishPlus	38412XXX	1,643.30

AirPower · Quick Clean

/ aansluittype: inbouwlichaam
/ uitsprong 226 mm
/ vrijstaande montage
/ maximaal debiet bij 3 bar: 18 l/ min.
/ straalsoort: normale straal

Benodigde onderdelen

/ Inbouwlichaam voor vrijstaande mengkraan/thermostaat	10452180	459.30

Opties

/ Afdichtingsmof voor inbouwlichaam 10452180	96441000	128.90

De afmetingen van de technische tekeningen zijn in mm.

Technische specificaties en meeteenheden kunnen aan wijzigingen onderhevig zijn.

Doucheslang

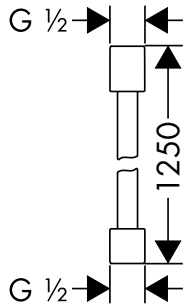

	Afwerking	Ref.	Euro
Doucheslang 1,25 m met cilindrische moeren	Chroom	28282000	55.80
	Matt Black	28282670	78.10
	AXOR FinishPlus	28282XXX	83.70

/ hoogwaardige kunststoffen slang
/ eenvoudig te reinigen kunststof huls
/ lengte doucheslang: 1,25 m
/ meedraaiende wartel aan douchezijde tegen verdraaien van de doucheslang
/ met knikbescherming
/ moer aan doucheslang: cilindrische moer aan beide zijden

Andere afmetingen

/ Doucheslang 1,60 m met cilindrische moeren	Chroom	28286000	61.30
	AXOR FinishPlus	28286XXX	92.00
/ Doucheslang 2,00 m met cilindrische moeren	Chroom	28284000	66.30
	AXOR FinishPlus	28284XXX	99.50

Sifons

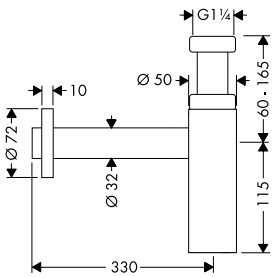

Designsifon Flowstar S	Chroom	51305000	91.30
	Matt Black	51305670	127.90
	AXOR FinishPlus	51305XXX	137.00

/ aanpassingsafstand 60-165 mm
/ afstand tot muur 330 mm
/ waterafdichting: 70 mm
/ connection dimension entry: G 1 ¼

Afdekkap voor hoekregelkraan	Chroom	51306000	39.10
	Matt Black	51306670	54.70
	AXOR FinishPlus	51306XXX	58.70

/ voor hoekstopkraan
/ verpakkingseenheid: 1 stuk

*Voor meer informatie verwijzen wij u naar de lijst AXOR FinishPlus aan het begin van dit tarief.

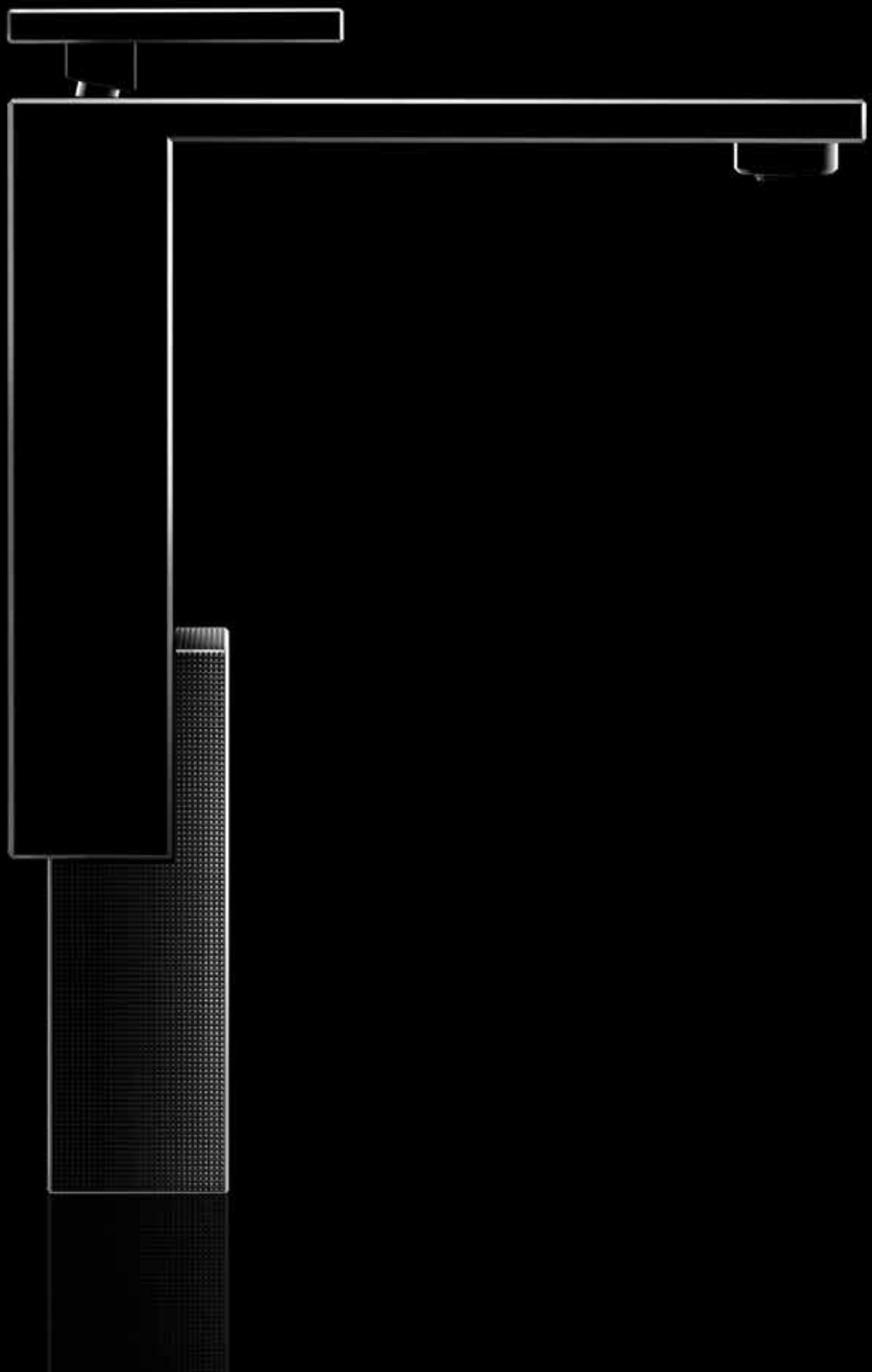

AXOR Edge

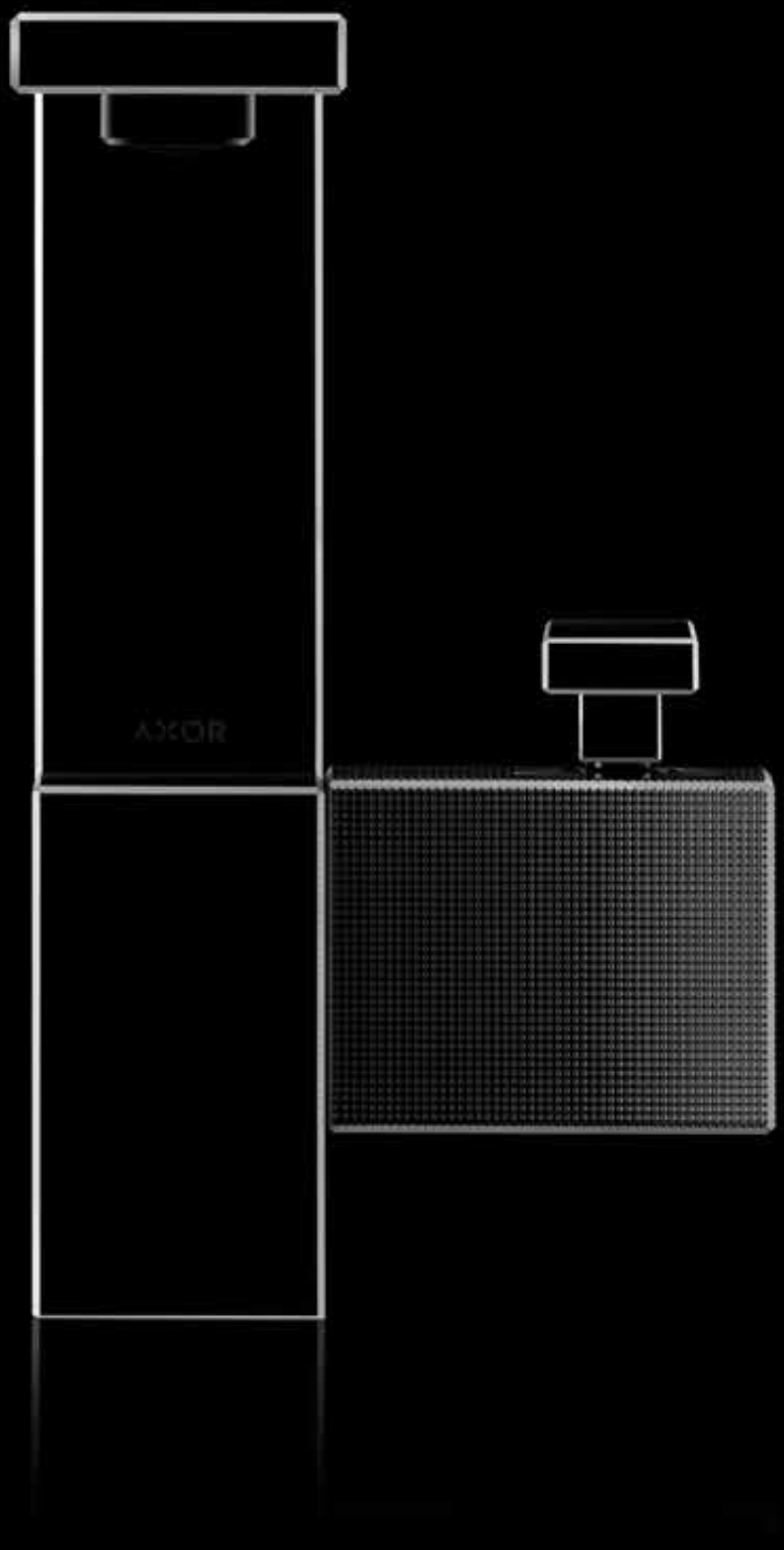

AXOR Edge

Architectonics
In perfection

De kubus. Door de avantgarde van de vroege 20e eeuw tot kunst verheven. Door AXOR Edge naar een hoger niveau getild. Een asymmetrische compositie van rechthoekige prisma's, met extreme precisie vervaardigd. Door en door meesterwerk.
Kubus voor kubus. Grensoverstijgend wat betreft schoonheid en techniek. Geslepen met diamant, voor hoeken en oppervlakken die grenzen aan perfectie.

AXOR Edge tilt exclusiviteit naar ongekende hoogten. Massief en fijn uitgevoerd. Met spiegelgladde oppervlakken die het licht intens reflecteren. Tot leven gebracht met fijne oppervlakken in reliëf als tegenhanger. Ze vergroten het effect van de glanzende metalen oppervlakken. Creëren fascinerende contrasten. Met een exactheid die je a lleen bereikt door met diamanten te slijpen.

Met AXOR FinishPlus wordt deze collectie een nog persoonlijker statement. Een uitdrukking van de verfijnde smaak van de eigenaar. In het bijzonder in Polished Black Chrome of Polished Gold-Optic. De AXOR Edge collectie bestaat uit 25 producten. Voor de wastafel. Voor het bad. Voor de douche. In perfectie.

Design: Jean-Marie Massaud

Verfijning met een persoonlijk randje dankzij de keuze voor exclusieve AXOR FinishPlus oppervlakken. Zeven glanzende finishes vergroten de natuurlijke glans van AXOR Edge. Van Polished Brass tot Polished Black Chrome. Gemaakt volgens de hoogste technische standaarden. Afgewerkt in PVD (Physical Vapor Deposition) in AXOR's vacuumruimtes. Een hypermoderne technologie die de afwerking meer weerstand, een langere levensduur en, bovenal ongeëvenaarde glans en kleur geeft. Extreme glans voor een extreem luxe badkamer.

Wastafel

	Afwerking	Ref.	Euro
Eéngreepswastafelmengkraan 130 met Push-Open lediging	Chroom	46010000	926.20
	AXOR FinishPlus	46010XXX	1,389.30

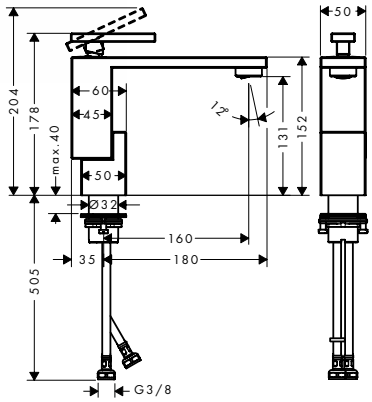

/ ComfortZone 130
/ uitsprong 160 mm
/ straalsoort: normale straal
/ maximaal debiet bij 3 bar: 5 l/ min.
/ keramische cartouche
/ Safety Function: voorinstelbare heetwaterbegrenzing
/ PushOpen afvoergarnituur G 1 1/4
/ materiaal ledigingsgarnituur: metaal
/ aansluittype: G ⅜-aansluitslangen

Dit product is niet beschikbaar in brushed afwerkingen.

Varianten

/ Eéngreepswastafelmengkraan 130 met Push-Open lediging - Diamond cut	Chroom	46011000	1,018.40
	AXOR FinishPlus	46011XXX	1,527.60

Dit product is niet beschikbaar in brushed afwerkingen.

Eéngreepswastafelmengkraan 190 met Push-Open lediging	Chroom	46020000	1,198.30
	AXOR FinishPlus	46020XXX	1,797.50

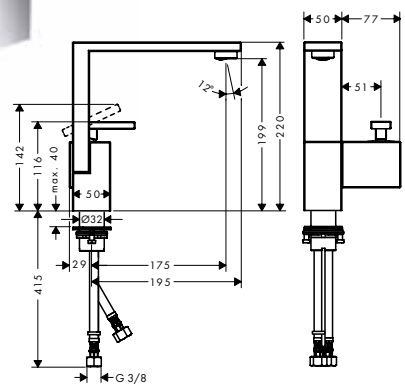

/ ComfortZone 190
/ uitsprong 175 mm
/ straalsoort: normale straal
/ maximaal debiet bij 3 bar: 5 l/ min.
/ keramische cartouche
/ Safety Function: voorinstelbare heetwaterbegrenzing
/ PushOpen afvoergarnituur G 1 1/4
/ materiaal ledigingsgarnituur: metaal
/ aansluittype: G ⅜-aansluitslangen

Dit product is niet beschikbaar in brushed afwerkingen.

Varianten

/ Eéngreepswastafelmengkraan 190 met Push-Open lediging - Diamond cut	Chroom	46021000	1,317.60
	AXOR FinishPlus	46021XXX	1,976.40

Dit product is niet beschikbaar in brushed afwerkingen.

Eéngreepswastafelmengkraan 280 met Push-Open lediging	Chroom	46030000	1,204.00
	AXOR FinishPlus	46030XXX	1,806.00

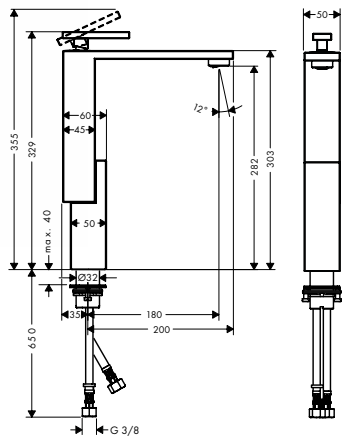

/ ComfortZone 280
/ uitsprong 180 mm
/ straalsoort: normale straal
/ maximaal debiet bij 3 bar: 5 l/ min.
/ keramische cartouche
/ Safety Function: voorinstelbare heetwaterbegrenzing
/ PushOpen afvoergarnituur G 1 1/4
/ materiaal ledigingsgarnituur: metaal
/ aansluittype: G ⅜-aansluitslangen

Dit product is niet beschikbaar in brushed afwerkingen.

Varianten

/ Eéngreepswastafelmengkraan 280 met Push-Open lediging - Diamond cut	Chroom	46031000	1,324.80
	AXOR FinishPlus	46031XXX	1,987.20

Dit product is niet beschikbaar in brushed afwerkingen.

De afmetingen van de technische tekeningen zijn in mm.

Technische specificaties en meeteenheden kunnen aan wijzigingen onderhevig zijn.

	Afwerking	Ref.	Euro
3-gatswastafelmengkraan 130 met uitloop 173 mm en Push-Open lediging	Chroom	46050000	1,481.10
	AXOR FinishPlus	46050XXX	2,221.70

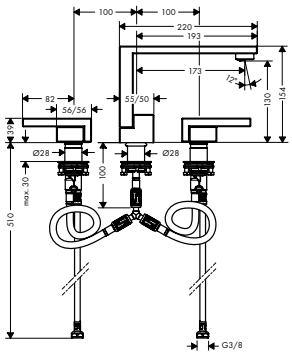

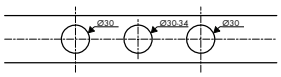

- ComfortZone 130
- uitsprong 173 mm
- straalsoort: normale straal
- maximaal debiet bij 3 bar: 5 l/ min.
- met keramische stopkranen warm/koud 90°
- PushOpen afvoergarnituur G 1 1/4
- materiaal ledigingsgarnituur: metaal
- aansluittype: G ⅜-aansluitslangen

Dit product is niet beschikbaar in brushed afwerkingen.

Opties

Verlengset voor aansluitslangen voor 3-gatswastafelmengkraan		38959000	113.10

Varianten

3-gatswastafelmengkraan 130 met uitloop 173 mm en Push-Open lediging - Diamond cut	Chroom	46051000	1,629.60
	AXOR FinishPlus	46051XXX	2,444.40

Dit product is niet beschikbaar in brushed afwerkingen.

Verlengset voor aansluitslangen voor 3-gatswastafelmengkraan

38959000 113.10

- Lengte doucheslang 700 mm
- voor vrije positionering van uitloop en grepen

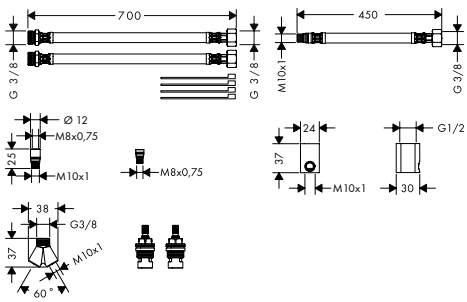

	Afwerking	Ref.	Euro
3-gatswastafelmengkraan voor wandinbouw met uitloop 190 mm en afvoerplug - afwerkset	Chroom	46060000	1,296.80
	AXOR FinishPlus	46060XXX	1,945.20

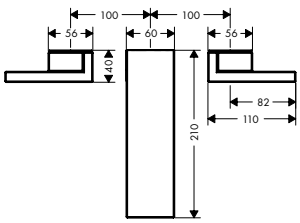

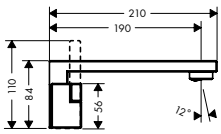

/ uitsprong 190 mm
/ straalsoort: normale straal
/ maximaal debiet bij 3 bar: 5 l/ min.
/ met keramische stopkranen warm/koud 90°
/ PushOpen afvoergarnituur G 1 1/4
/ materiaal ledigingsgarnituur: metaal
/ aansluittype: inbouwlichaam

Dit product is niet beschikbaar in brushed afwerkingen.

Benodigde onderdelen

/ Inbouwlichaam voor 3-gatswastafelmengkraan voor wandinbouw	10303180	234.50

Opties

/ Afdichtingsmof	96383000	33.30
/ Verlengstuk (paar) voor 3-gatsmengkranen voor wandinbouw	96259000	55.70

Varianten

/ 3-gatswastafelmengkraan voor wandinbouw met uitloop 190 mm en afvoerplug - afwerkset Diamond cut	Chroom	46061000	1,425.30
	AXOR FinishPlus	46061XXX	2,138.00

Dit product is niet beschikbaar in brushed afwerkingen.

Inbouwlichaam voor 3-gatswastafelmengkraan voor wandinbouw

10303180 — 234.50

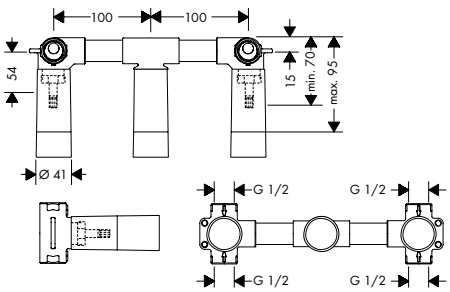

/ geschikt voor alle 3-gats-wastafelmengkranen voor wandmontage
/ aansluiting vanaf boven of beneden

Opties

/ Afdichtingsmof	96383000	33.30
/ Verlengstuk (paar) voor 3-gatsmengkranen voor wandinbouw	96259000	55.70

Verlengstuk (paar) voor 3-gatsmengkranen voor wandinbouw

96259000 — 55.70

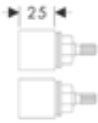

/ verlengingsmaat: 25 mm

De afmetingen van de technische tekeningen zijn in mm.

Technische specificaties en meeteenheden kunnen aan wijzigingen onderhevig zijn.

	Afwerking	Ref.	Euro
Afdichtingsmof		96383000	33.30

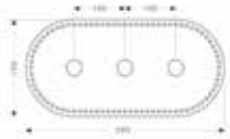

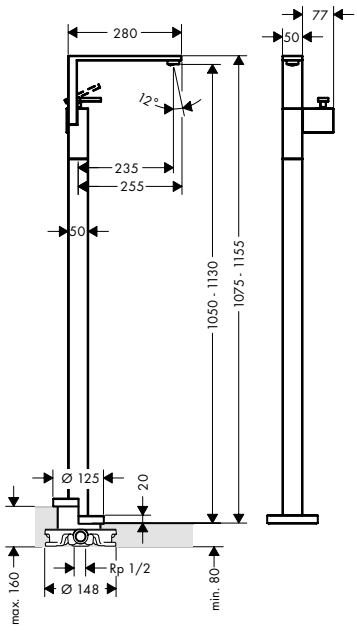

Eéngreepswastafelmengkraan vrijstaand met uitloop 235 mm en Push-Open lediging - afwerkset

/ uitsprong 235 mm
/ straalsoort: normale straal
/ maximaal debiet bij 3 bar: 5 l/ min.
/ keramische cartouche
/ Safety Function: voorinstelbare heetwaterbegrenzing
/ PushOpen afvoergarnituur G 1 1/4
/ materiaal ledigingsgarnituur: metaal
/ aansluittype: inbouwlichaam

Dit product is niet beschikbaar in brushed afwerkingen.

	Afwerking	Ref.	Euro
	Chroom	46040000	2,286.70
	AXOR FinishPlus	46040XXX	3,430.10
Benodigde onderdelen			
/ Inbouwlichaam voor vrijstaande mengkraan/thermostaat		10452180	459.30
Opties			
/ Afdichtingsmof voor inbouwlichaam 10452180		96441000	128.90
Varianten			
/ Eéngreepswastafelmengkraan vrijstaand met uitloop 235 mm en Push-Open lediging - afwerkset Diamond cut	Chroom	46041000	2,515.80
	AXOR FinishPlus	46041XXX	3,773.70

Dit product is niet beschikbaar in brushed afwerkingen.

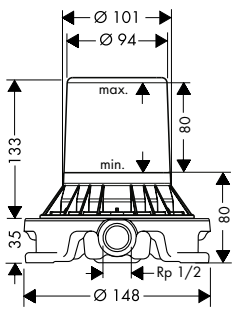

Inbouwlichaam voor vrijstaande mengkraan/ thermostaat

/ voor montage in de vloer
/ geschikt voor vrijstaande badkraan

	Ref.	Euro
	10452180	459.30
Opties		
/ Afdichtingsmof voor inbouwlichaam 10452180	96441000	128.90

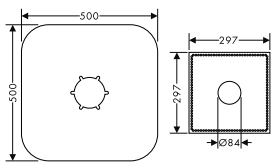

Afdichtingsmof voor inbouwlichaam 10452180

	Ref.	Euro
	96441000	128.90

*Voor meer informatie verwijzen wij u naar de lijst AXOR FinishPlus aan het begin van dit tarief.

Bidet

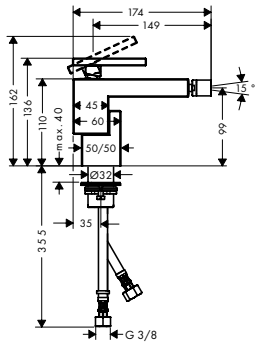

	Afwerking	Ref.	Euro
Eéngreepsbidetmengkraan / bestaat uit: eéngreeps bidetmengkraan, ledigingsset / uitsprong 149 mm / met vaste uitloop / perlator met kogelgewricht / straalsoort: normale straal / maximaal debiet bij 3 bar: 7 l/ min. / keramische cartouche / Safety Function: voorinstelbare heetwaterbegrenzing / PushOpen afvoergarnituur G 1 1/4 Dit product is niet beschikbaar in brushed afwerkingen.	Chroom AXOR FinishPlus	46210000 46210XXX	926.20 1,389.30
Varianten			
/ Eéngreepsbidetmengkraan Diamond cut Dit product is niet beschikbaar in brushed afwerkingen.	Chroom AXOR FinishPlus	46211000 46211XXX	1,018.40 1,527.60

Bad

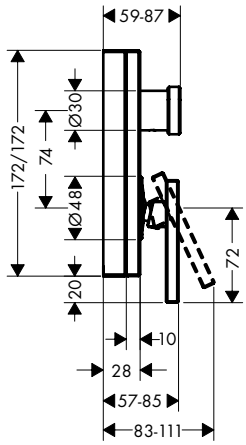

	Afwerking	Ref.	Euro
Eéngreepsbadmengkraan 172/172 mm - afwerkset / debiet uitgang bovenaan: 20 l/ min. / debiet uitgang onderaan: 28 l/ min. / maximaal debiet bij 3 bar: 28 l/ min. / keramische cartouche / Safety Function: voorinstelbare heetwaterbegrenzing / omstelling met automatische reset / met geluidsdemper Dit product is niet beschikbaar in brushed afwerkingen.	Chroom AXOR FinishPlus	46450000 46450XXX	999.50 1,499.30
Benodigde onderdelen			
/ Inbouwlichaam iBox universal		01700180	122.60
Opties			
/ Verlengstuk 25 mm voor iBox Universal		13587000	52.20
/ Set montagegeleiders voor iBox Universal		93171000	37.80
Varianten			
/ Eéngreepsbadmengkraan 172/172 mm - afwerkset Diamond cut Dit product is niet beschikbaar in brushed afwerkingen.	Chroom AXOR FinishPlus	46451000 46451XXX	1,100.00 1,650.00
/ Eéngreepsbadmengkraan 172/172 mm voor wandinbouw met geïntegreerde veiligheidscombinatie voor Exafill - afwerkset Dit product is niet beschikbaar in brushed afwerkingen.	Chroom AXOR FinishPlus	46420000 46420XXX	1,100.00 1,650.00
/ Eéngreepsbadmengkraan 172/172 mm voor wandinbouw met geïntegreerde veiligheidscombinatie voor Exafill - afwerkset Diamond cut Dit product is niet beschikbaar in brushed afwerkingen.	Chroom AXOR FinishPlus	46421000 46421XXX	1,210.00 1,815.00

De afmetingen van de technische tekeningen zijn in mm.

Technische specificaties en meeteenheden kunnen aan wijzigingen onderhevig zijn.

	Afwerking	Ref.	Euro
3-gatsbadmengkraan op badrand met uitloop 210 mm en staafhanddouche 2jet - afwerkset	Chroom	46430000	2,175.80
	AXOR FinishPlus	46430XXX	3,263.70

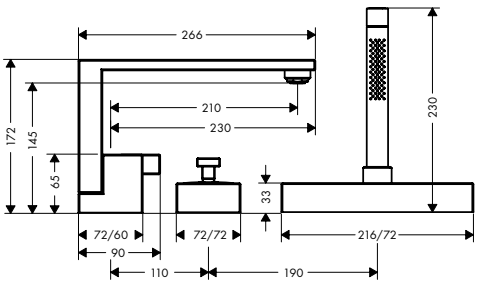

/ bestaat uit: ééngreepsmengkraan op badrand, staafhanddouche, douchehouder
/ uitsprong 210 mm
/ straalsoort kraanwerk: normale straal
/ straalsoort handdouche: Rain, Mono
/ maximale uittreklengte handdouche: 1,45 m
/ sBox voor stille, soepele en beschermde slanggeleiding
/ maximaal debiet bij 3 bar: 20 l/ min.
/ debiet van de baduitloop bij 3 bar: 20 l/ min.
/ debiet handdouche bij 3 bar: 9 l/ min.
/ keramische cartouche
/ Safety Function: voorinstelbare heetwaterbegrenzing
/ terugslagklep
/ uitneembaar voor service op elk moment
/ geen extra onderhoudsopening noodzakelijk

Dit product is niet beschikbaar in brushed afwerkingen.

Inbegrepen
/ Staafhanddouche 2jet (# 28532000)

Benodigde onderdelen

/ Inbouwlichaam voor 3-gatsbadmengkraan op badrand met sBox		15487180	413.60

Varianten

/ 3-gatsbadmengkraan op badrand met uitloop 210 mm en staafhanddouche 2jet - afwerkset Diamond cut	Chroom	46431000	2,392.80
	AXOR FinishPlus	46431XXX	3,589.20

Dit product is niet beschikbaar in brushed afwerkingen.

Inbouwlichaam voor 3-gatsbadmengkraan op badrand met sBox

15487180 — 413.60

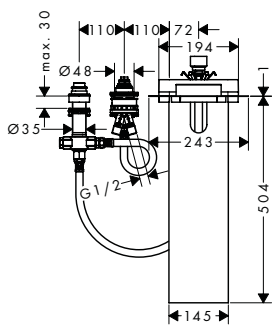

/ sBox voor stille, soepele en beschermde slanggeleiding
/ boordiameter: 35 mm, 50 mm
/ klembereik: 0 - 30 mm
/ maximale uittreklengte handdouche: 1,45m
/ geschikt voor montage op de badrand
/ aansluiting: G ½
/ aansluitslanglengte: 600 mm
/ aansluitgrootte: DN15
/ breedte badrand minstens 100 mm
/ boordiameter bad: 2 boorgaten Ø 50/51 mm en verbinding door uitzagen nodig

*Voor meer informatie verwijzen wij u naar de lijst AXOR FinishPlus aan het begin van dit tarief.

	Afwerking	Ref.	Euro
Handdouchehouder 216/72 mm voor montage op de bad- of tegelrand - afwerkset	Chroom	46470000	544.50
	AXOR FinishPlus	46470XXX	816.80

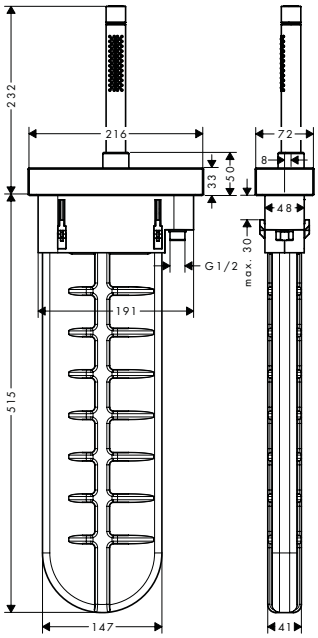

- / bestaat uit: staafhanddouche, rozet, box uittrekslang, doucheslang
- / geschikt voor montage op de badrand
- / sBox voor stille, soepele en beschermde slanggeleiding
- / aansluiting G ½
- / geen extra onderhoudsopening noodzakelijk
- / maximale uittreklengte handdouche 1,45 m
- / uitneembaar voor service op elk moment
- / maximaal debiet bij 3 bar: 10 l/ min.

Dit product is niet beschikbaar in brushed afwerkingen.

Inbegrepen

- / Staafhanddouche 2jet (# 28532000)

Benodigde onderdelen

/ sBox Inbouwlichaam voor bad- of tegelrand voor handdouchehouder	15490180	66.20

Opties

/ sBox Montageplaat voor handdouchehouder op tegelrand	28014000	78.80

sBox Inbouwlichaam voor bad- of tegelrand voor handdouchehouder

15490180 66.20

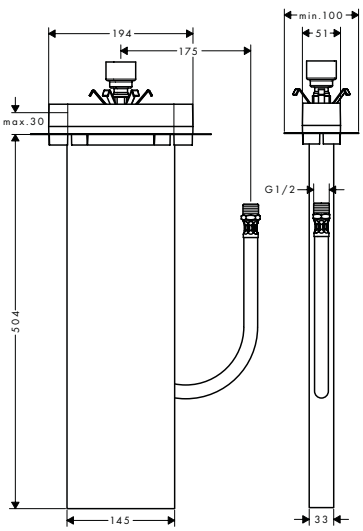

- / geschikt voor badrand- of tegelrandmontage
- / 1 uitgang
- / aansluiting R ½
- / aansluitslanglengte: 600 mm
- / breedte badrand minstens 100 mm
- / boordiameter bad: 2 boorgaten Ø 50/51 mm en verbinding door uitzagen nodig
- / klembereik: 0 - 30 mm

Opties

/ sBox Montageplaat voor handdouchehouder op tegelrand	28014000	78.80
/ sBox Montagehoek voor montageplaat van handdouchehouder op tegelrand	28011000	197.10

De afmetingen van de technische tekeningen zijn in mm.

Technische specificaties en meeteenheden kunnen aan wijzigingen onderhevig zijn.

	Afwerking	Ref.	Euro

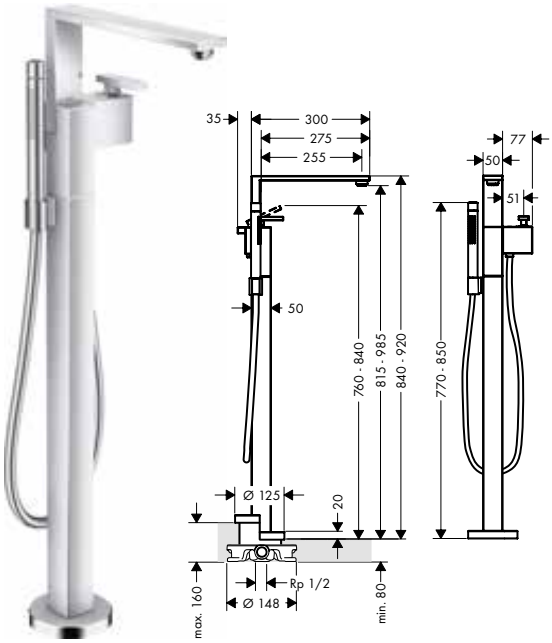

Eéngreepsbadmengkraan vrijstaand met uitloop 255 mm - afwerkset

Chroom	46440000	2,972.70
AXOR FinishPlus	46440XXX	4,459.10

AirPower

/ bestaat uit: vrijstaande éengreepsbadmengkraan, staafhanddouche, doucheslang, douchehouder
/ uitsprong 255 mm
/ straalsoort kraanwerk: normale straal
/ straalsoort handdouche: Rain, Mono
/ maximaal debiet bij 3 bar: 23 l/ min.
/ debiet van de baduitloop bij 3 bar: 23 l/ min.
/ debiet handdouche bij 3 bar: 13 l/ min.
/ keramische cartouche
/ Safety Function: voorinstelbare heetwaterbegrenzing
/ omstelling met automatische reset
/ terugslagklep

Dit product is niet beschikbaar in brushed afwerkingen.

Inbegrepen
/ Staafhanddouche 2jet (# 28532000)
/ Doucheslang 1,25 m met cilindrische moeren (# 28282000)

Benodigde onderdelen

/ Inbouwlichaam voor vrijstaande mengkraan/thermostaat	10452180	459.30

Opties

/ Verlengstuk 60 mm voor inbouwlichaam 10452180	97686000	248.10
/ Afdichtingsmof voor inbouwlichaam 10452180	96441000	128.90

Varianten

/ Eéngreepsbadmengkraan vrijstaand met uitloop 255 mm - afwerkset Diamond cut	Chroom	46441000	3,270.20
	AXOR FinishPlus	46441XXX	4,905.30

Dit product is niet beschikbaar in brushed afwerkingen.

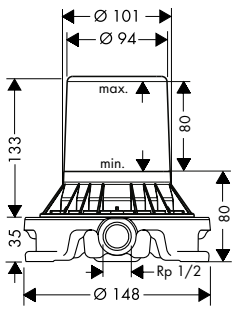

Inbouwlichaam voor vrijstaande mengkraan/ thermostaat

10452180 — 459.30

/ voor montage in de vloer
/ geschikt voor vrijstaande badkraan

Opties

/ Afdichtingsmof voor inbouwlichaam 10452180	96441000	128.90

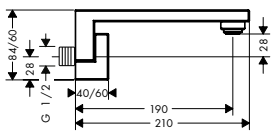

Baduitloop 190 mm

Chroom	46410000	620.80
AXOR FinishPlus	46410XXX	931.20

AirPower

/ uitsprong 190 mm
/ wandmontage
/ maximaal debiet bij 3 bar: 23 l/ min.
/ straalsoort: normale straal

Dit product is niet beschikbaar in brushed afwerkingen.

Varianten

/ Baduitloop 190 mm Diamond cut	Chroom	46411000	681.50
	AXOR FinishPlus	46411XXX	1,022.30

Dit product is niet beschikbaar in brushed afwerkingen.

*Voor meer informatie verwijzen wij u naar de lijst AXOR FinishPlus aan het begin van dit tarief.

Douche

	Afwerking	Ref.	Euro
Eéngreepsdouchemengkraan 172/172 mm - afwerkset	Chroom	46650000	833.50
	AXOR FinishPlus	46650XXX	1,250.30

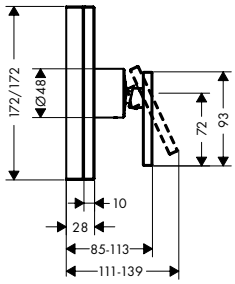

/ aansluittype: inbouwlichaam
/ maximaal debiet bij 3 bar: 29 l/ min.
/ keramische cartouche
/ Safety Function: voorinstelbare heetwaterbegrenzing
/ met geluidsdemper
/ geschikt voor doorstroomwaterverwarmers

Dit product is niet beschikbaar in brushed afwerkingen.

Benodigde onderdelen

/ Inbouwlichaam iBox universal		01700180	122.60

Opties

/ Verlengstuk 25 mm voor iBox Universal		13587000	52.20
/ Set montagegeleiders voor iBox Universal		93171000	37.80

Varianten

/ Eéngreepsdouchemengkraan 172/172 mm - afwerkset Diamond cut	Chroom	46651000	917.30
	AXOR FinishPlus	46651XXX	1,376.00

Dit product is niet beschikbaar in brushed afwerkingen.

Fixfit Porter 104/104 mm square met terugslagklep, staafhanddouche 2jet en doucheslang 1,25 m	Chroom	46520000	539.00
	AXOR FinishPlus	46520XXX	808.50

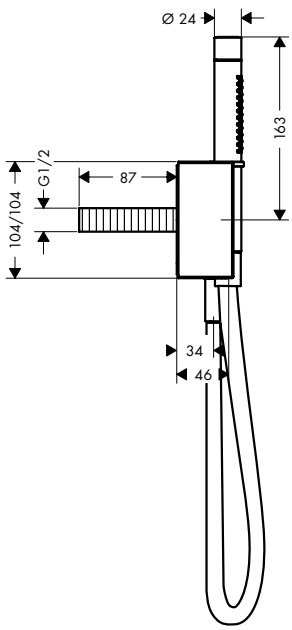

/ bestaat uit: staafhanddouche, Porter unit, douchehouder, doucheslang
/ geïntegreerde houderfunctie
/ maximaal debiet bij 3 bar: 17,7 l/ min.
/ met terugslagklep
/ voor doucheslangen met cilindrische moer aan beide zijden

Dit product is niet beschikbaar in brushed afwerkingen.

Inbegrepen

/ Doucheslang 1,25 m met cilindrische moeren (# 28282000)

Varianten

/ Fixfit Porter 104/104 mm square met terugslagklep, staafhanddouche 2jet en doucheslang 1,25 m Diamond cut	Chroom	46521000	594.20
	AXOR FinishPlus	46521XXX	891.30

Dit product is niet beschikbaar in brushed afwerkingen.

De afmetingen van de technische tekeningen zijn in mm.

Technische specificaties en meeteenheden kunnen aan wijzigingen onderhevig zijn.

Thermostaten en stop- en omstelkranen

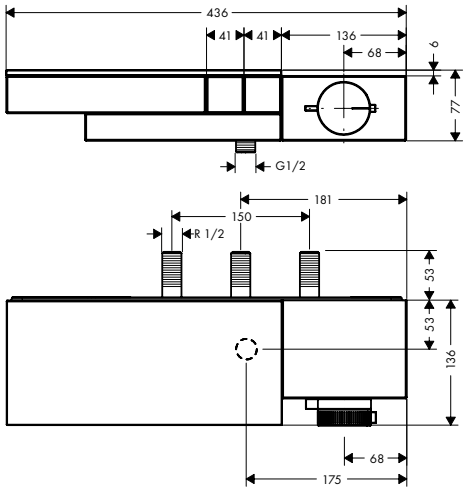

	Afwerking	Ref.	Euro
Thermostaat voor 2 systemen - afwerkset	Chroom	46240000	2,221.50
	AXOR FinishPlus	46240XXX	3,332.30

Select

/ in functie van het volume en de inbouwsituatie, wordt het debiet met ongeveer 50% verminderd
/ 2 functies
/ Comfortabele Selectknop aan/uit voor 2 uitgangen
/ gelijktijdig gebruik van meerdere systemen/uitgangen
/ maximaal debiet bij 3 bar: 24 l/ min.
/ debiet handdouche bij 3 bar: 13,5 l/ min.
/ thermo-element
/ SafetyStop temperatuurblokkering bij 40°C
/ Safety Function: voorinstelbare heetwaterbegrenzing
/ terugslagklep
/ tablet van veiligheidsglas
/ kleur tablet: mat grijsglas
/ aansluittype: inbouwlichaam
/ aansluitgrootte: DN15
/ minimale werkdruk: 1 bar
/ max. werkdruk: 10 bar
/ thermsotaat wordt geleverd met de druktoetsen : handdouche en Rain (breed)

Dit product is niet beschikbaar in brushed afwerkingen.

Benodigde onderdelen

/ Inbouwlichaam voor thermostaat 45440xxx		45442180	86.60

Varianten

/ Thermostaat voor 2 systemen - afwerkset Diamond cut	Chroom	46241000	2,444.20
	AXOR FinishPlus	46241XXX	3,666.30

Dit product is niet beschikbaar in brushed afwerkingen.

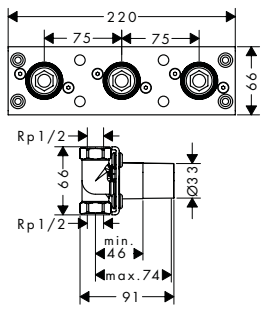

Inbouwlichaam voor thermostaat 45440xxx	45442180	86.60

/ installatiediepte: van 46 tot 74 mm
/ geluidsgedempte montage

*Voor meer informatie verwijzen wij u naar de lijst AXOR FinishPlus aan het begin van dit tarief.

	Afwerking	Ref.	Euro
Thermostaat voor 3 systemen - afwerkset	Chroom	46140000	2,620.80
	AXOR FinishPlus	46140XXX	3,931.20

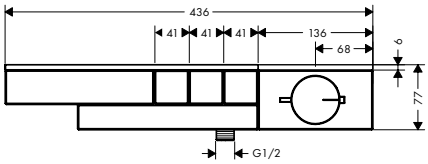

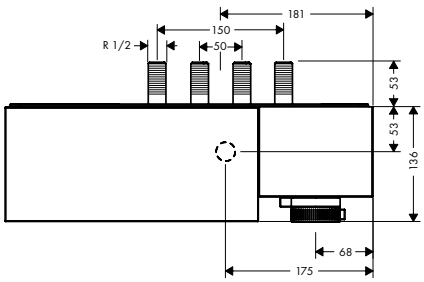

- / in functie van het volume en de inbouwsituatie, wordt het debiet met ongeveer 50% verminderd
- / 3 uitgangen
- / Selectknop : comfortabel aan-/ uitschakelen voor 3 douchesystemen
- / gelijktijdig gebruik van meerdere systemen/uitgangen
- / maximaal debiet bij 3 bar: 21 l/ min.
- / debiet handdouche bij 3 bar: 13 l/ min.
- / thermo-element
- / SafetyStop temperatuurblokkering bij 40°C
- / Safety Function: voorinstelbare heetwaterbegrenzing
- / terugslagklep
- / tablet van veiligheidsglas
- / kleur tablet: mat grijsglas
- / aansluittype: inbouwlichaam
- / aansluitgrootte: DN15
- / minimale werkdruk: 1 bar
- / max. werkdruk: 10 bar
- / Thermsotaat wordt geleverd met de druktoetsen : handdouche, PowderRain en Rain (breed)

Dit product is niet beschikbaar in brushed afwerkingen.

Benodigde onderdelen

/ Inbouwlichaam voor thermostaat met 3 systemen		45443180	117.20

Varianten

/ Thermostaat voor 3 systemen - afwerkset Diamond cut	Chroom	46141000	2,883.10
	AXOR FinishPlus	46141XXX	4,324.70

Dit product is niet beschikbaar in brushed afwerkingen.

Inbouwlichaam voor thermostaat met 3 systemen		45443180	117.20

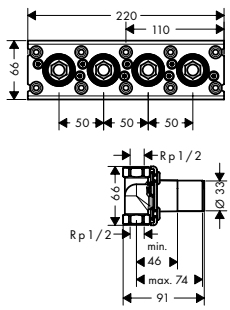

- / geschikt voor AXOR Edge thermostaat voor 3 systemen opbouw/inbouw
- / geluidsgedempte montage

De afmetingen van de technische tekeningen zijn in mm.

Technische specificaties en meeteenheden kunnen aan wijzigingen onderhevig zijn.

	Afwerking	Ref.	Euro

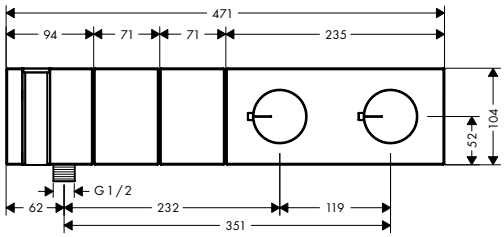

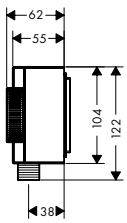

Thermostaatmodule Select 471/104 mm voor 2 systemen - afwerkset

	Afwerking	Ref.	Euro
	Chroom	46700000	1,851.10
	AXOR FinishPlus	46700XXX	2,776.70

SELECT Select

- / bestaat uit: thermostatische module, douchehouder, staafhanddouche, doucheslang
- / in functie van het volume en de inbouwsituatie, wordt het debiet met ongeveer 50% verminderd en geïntegreerde stopfunctie
- / 2 functies
- / Comfortabele Selectknop aan/uit voor 2 uitgangen
- / gelijktijdig gebruik van meerdere systemen/uitgangen
- / maximaal debiet bij 3 bar: 35 l/ min.
- / debiet handdouche bij 3 bar: 13 l/ min.
- / debiet handdouche-aansluiting bij 3 bar: 14 l/min
- / thermo-element, start/stop-kraan
- / SafetyStop temperatuurblokkering bij 40°C
- / Safety Function: voorinstelbare heetwaterbegrenzing
- / moer van de slang: voor doucheslangen met cilindrische moer aan beide zijden
- / aansluittype: inbouwlichaam
- / minimale werkdruk: 1 bar
- / max. werkdruk: 10 bar
- / thermsotaat wordt geleverd met de druktoetsen : handdouche en Rain (breed)

Dit product is niet beschikbaar in brushed afwerkingen.

Inbegrepen

- / Doucheslang 1,25 m met cilindrische moeren (# 28282000)

Benodigde onderdelen

/ Inbouwlichaam voor thermostaatmodule voor 2 systemen		18310180	655.50

Varianten

/ Thermostaatmodule Select 471/104 mm voor 2 systemen - afwerkset Diamond cut	Chroom	46701000	2,036.60
	AXOR FinishPlus	46701XXX	3,054.90

Dit product is niet beschikbaar in brushed afwerkingen.

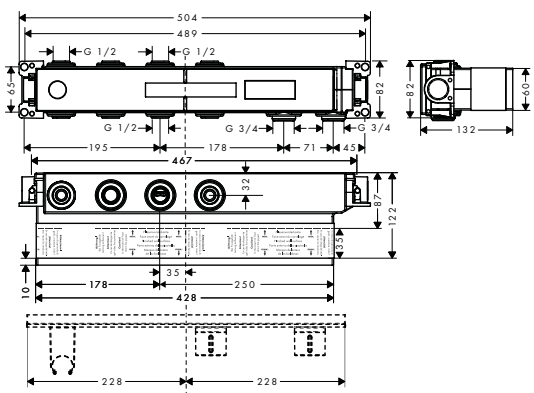

Inbouwlichaam voor thermostaatmodule voor 2 systemen

		18310180	655.50

- / 2 functies
- / aansluiting Rp ¾
- / installatiediepte: 87-122 mm
- / horizontale montage
- / geluidsgedempte montage

	Afwerking	Ref.	Euro

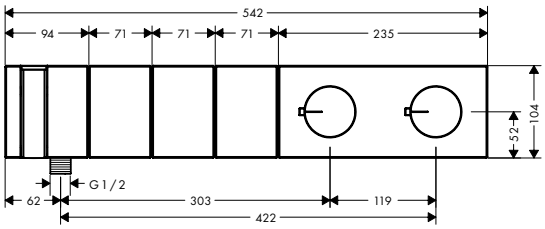

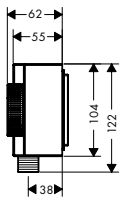

Thermostaatmodule Select 542/104 mm voor 3 systemen - afwerkset

Chroom	46710000	2,184.60
AXOR FinishPlus	46710XXX	3,276.90

Select

- / bestaat uit: thermostatische module, douchehouder, staafhanddouche, doucheslang
- / in functie van het volume en de inbouwsituatie, wordt het debiet met ongeveer 50% verminderd en geïntegreerde stopfunctie
- / 3 uitgangen
- / Selectknop : comfortabel aan-/ uitschakelen voor 3 douchesystemen
- / gelijktijdig gebruik van meerdere systemen/uitgangen
- / maximaal debiet bij 3 bar: 38 l/ min.
- / debiet handdouche bij 3 bar: 13 l/ min.
- / debiet handdouche-aansluiting bij 3 bar: 14 l/min
- / thermo-element, start/stop-kraan
- / SafetyStop temperatuurblokkering bij 40°C
- / Safety Function: voorinstelbare heetwaterbegrenzing
- / moer van de slang: voor doucheslangen met cilindrische moer aan beide zijden
- / aansluittype: inbouwlichaam
- / minimale werkdruk: 1 bar
- / max. werkdruk: 10 bar
- / Thermsotaat wordt geleverd met de druktoetsen : handdouche, PowderRain en Rain (breed)

Dit product is niet beschikbaar in brushed afwerkingen.

Inbegrepen

- / Doucheslang 1,25 m met cilindrische moeren (# 28282000)

Benodigde onderdelen

/ Inbouwlichaam voor thermostaatmodule voor 3 systemen		18311180	764.20

Varianten

/ Thermostaatmodule Select 542/104 mm voor 3 systemen - afwerkset Diamond cut	Chroom	46711000	2,403.20
	AXOR FinishPlus	46711XXX	3,604.80

Dit product is niet beschikbaar in brushed afwerkingen.

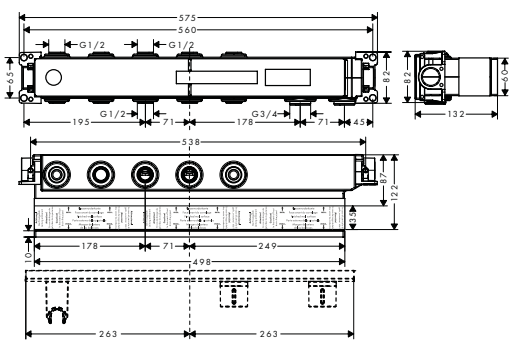

Inbouwlichaam voor thermostaatmodule voor 3 systemen

18311180 764.20

- / 3 uitgangen
- / aansluiting Rp ¾
- / installatiediepte: 87-122 mm
- / horizontale montage
- / geluidsgedempte montage

De afmetingen van de technische tekeningen zijn in mm.

Technische specificaties en meeteenheden kunnen aan wijzigingen onderhevig zijn.

	Afwerking	Ref.	Euro

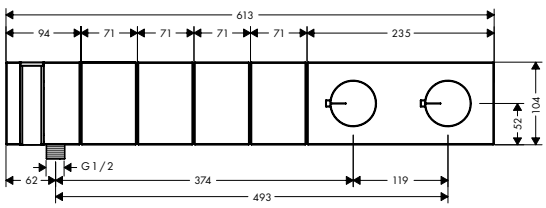

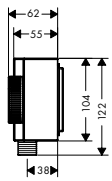

Thermostaatmodule Select 613/104 mm voor 4 systemen - afwerkset

	Afwerking	Ref.	Euro
	Chroom	46720000	2,577.80
	AXOR FinishPlus	46720XXX	3,866.70

SELECT Select

- bestaat uit: thermostatische module, douchehouder, staafhanddouche, doucheslang
- in functie van het volume en de inbouwsituatie, wordt het debiet met ongeveer 50% verminderd en geïntegreerde stopfunctie
- 4 uitgangen
- Selectknop : aan-/uitschakelen voor 4 douchesystemen
- gelijktijdig gebruik van meerdere systemen/uitgangen
- maximaal debiet bij 3 bar: 39 l/ min.
- debiet handdouche bij 3 bar: 13 l/ min.
- debiet handdouche-aansluiting bij 3 bar: 14 l/min
- thermo-element, start/stop-kraan
- SafetyStop temperatuurblokkering bij 40°C
- Safety Function: voorinstelbare heetwaterbegrenzing
- moer van de slang: voor doucheslangen met cilindrische moer aan beide zijden
- aansluittype: inbouwlichaam
- minimale werkdruk: 1 bar
- max. werkdruk: 10 bar
- Thermsotaat wordt geleverd met de druktoetsen : handdouche, waterval, Rain (breed) en Mono

Dit product is niet beschikbaar in brushed afwerkingen.

Inbegrepen

- Doucheslang 1,25 m met cilindrische moeren (# 28282000)

Benodigde onderdelen

Inbouwlichaam voor thermostaatmodule voor 4 systemen		18312180	873.40

Varianten

Thermostaatmodule Select 613/104 mm voor 4 systemen -afwerkset Diamond cut	Chroom	46721000	2,835.60
	AXOR FinishPlus	46721XXX	4,253.40

Dit product is niet beschikbaar in brushed afwerkingen.

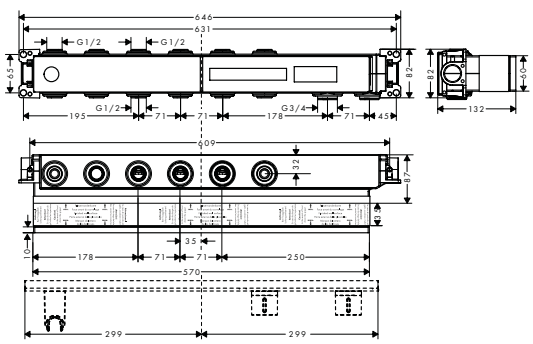

Inbouwlichaam voor thermostaatmodule voor 4 systemen

18312180 873.40

- 4 uitgangen
- aansluiting Rp ¾
- installatiediepte: 87-122 mm
- horizontale montage
- geluidsgedempte montage

	Afwerking	Ref.	Euro

Thermostaatmodule Select 684/104 mm voor 5 systemen - afwerkset

Chroom	46730000	3,041.70
AXOR FinishPlus	46730XXX	4,562.60

/ bestaat uit: thermostatische module, douchehouder, staafhanddouche, doucheslang
/ in functie van het volume en de inbouwsituatie, wordt het debiet met ongeveer 50% verminderd en geïntegreerde stopfunctie
/ 5 uitgangen
/ Selectknop : aan-/uitschakelen voor 5 douchesystemen
/ gelijktijdig gebruik van meerdere systemen/uitgangen
/ maximaal debiet bij 3 bar: 38 l/ min.
/ debiet handdouche bij 3 bar: 13 l/ min.
/ debiet handdouche-aansluiting bij 3 bar: 14 l/min
/ thermo-element, start/stop-kraan
/ SafetyStop temperatuurblokkering bij 40°C
/ Safety Function: voorinstelbare heetwaterbegrenzing
/ moer van de slang: voor doucheslangen met cilindrische moer aan beide zijden
/ aansluittype: inbouwlichaam
/ minimale werkdruk: 1 bar
/ max. werkdruk: 10 bar
/ Thermsotaat wordt geleverd met de druktoetsen : Rain (breed), handdouche, Mono, PowderRain (smal) en PowderRain (breed)

Dit product is niet beschikbaar in brushed afwerkingen.

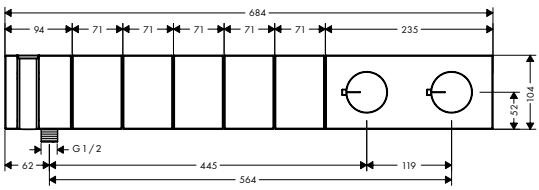

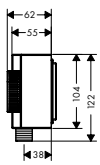

Inbegrepen
/ Doucheslang 1,25 m met cilindrische moeren (# 28282000)

Benodigde onderdelen

/ Inbouwlichaam voor thermostaatmodule voor 5 systemen		18313180	982.60

Varianten

/ Thermostaatmodule Select 684/104 mm voor 5 systemen - afwerkset Diamond cut	Chroom	46731000	3,345.30
	AXOR FinishPlus	46731XXX	5,018.00

Dit product is niet beschikbaar in brushed afwerkingen.

Inbouwlichaam voor thermostaatmodule voor 5 systemen

18313180 982.60

/ 5 uitgangen
/ aansluiting Rp ¾
/ installatiediepte: 87-122 mm
/ horizontale montage
/ geluidsgedempte montage

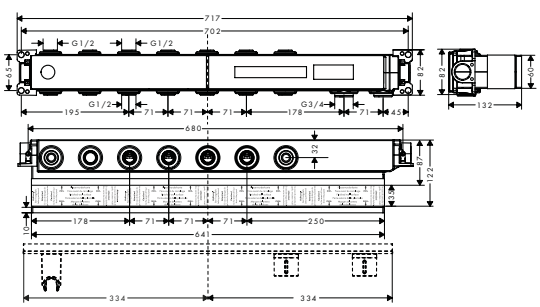

De afmetingen van de technische tekeningen zijn in mm.

Technische specificaties en meeteenheden kunnen aan wijzigingen onderhevig zijn.

	Afwerking	Ref.	Euro

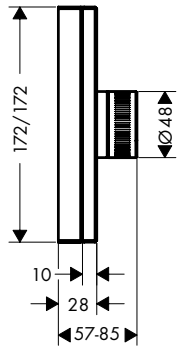

Thermostaat 172/172 mm HighFlow - afwerkset

Chroom	46740000	1,083.50
AXOR FinishPlus	46740XXX	1,625.30

/ maximaal debiet bij 3 bar: 59 l/ min.
/ thermo-element
/ SafetyStop temperatuurblokkering bij 40°C
/ Safety Function: voorinstelbare heetwaterbegrenzing
/ terugslagklep
/ met geluidsdemper
/ aansluittype: inbouwlichaam
/ minimale werkdruk: 1 bar
/ max. werkdruk: 10 bar

Dit product is niet beschikbaar in brushed afwerkingen.

Benodigde onderdelen

/ Inbouwlichaam iBox universal	01700180	122.60

Opties

/ Verlengstuk 25 mm voor iBox Universal	13587000	52.20
/ Set montagegeleiders voor iBox Universal	93171000	37.80

Varianten

/ Thermostaat 172/172 mm HighFlow - afwerkset Diamond cut	Chroom	46741000	1,191.10
	AXOR FinishPlus	46741XXX	1,786.70

Dit product is niet beschikbaar in brushed afwerkingen.

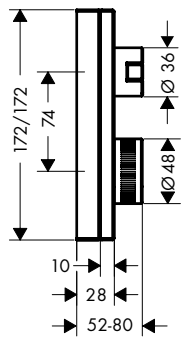

Thermostaat 172/172 mm met stopkraan voor 1 systeem - afwerkset

Chroom	46750000	1,137.70
AXOR FinishPlus	46750XXX	1,706.60

/ 1 uitgang
/ maximaal debiet bij 3 bar: 26 l/ min.
/ SMTC cartouche, met keramische stopkraan 90°
/ SafetyStop temperatuurblokkering bij 40°C
/ Safety Function: voorinstelbare heetwaterbegrenzing
/ terugslagklep
/ met geluidsdemper
/ aansluittype: inbouwlichaam
/ minimale werkdruk: 1 bar
/ max. werkdruk: 10 bar

Dit product is niet beschikbaar in brushed afwerkingen.

Benodigde onderdelen

/ Inbouwlichaam iBox universal	01700180	122.60

Opties

/ Verlengstuk 25 mm voor iBox Universal	13587000	52.20
/ Set montagegeleiders voor iBox Universal	93171000	37.80

Varianten

/ Thermostaat 172/172 mm met stopkraan voor 1 systeem - afwerkset Diamond cut	Chroom	46751000	1,251.40
	AXOR FinishPlus	46751XXX	1,877.10

Dit product is niet beschikbaar in brushed afwerkingen.

*Voor meer informatie verwijzen wij u naar de lijst AXOR FinishPlus aan het begin van dit tarief.

	Afwerking	Ref.	Euro

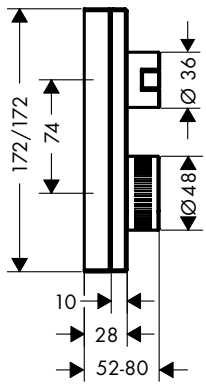

Thermostaat 172/172 mm met stopkraan/omsteller voor 2 systemen - afwerkset

	Chroom	46760000	1,251.40
	AXOR FinishPlus	46760XXX	1,877.10

/ 2 functies
/ maximaal debiet bij 3 bar: 29 l/ min.
/ debiet uitgang bovenaan: 25 l/min
/ debiet uitgang onderaan: 29 l/min
/ SMTC cartouche
/ SafetyStop temperatuurblokkering bij 40°C
/ Safety Function: voorinstelbare heetwaterbegrenzing
/ terugslagklep
/ met geluidsdemper
/ aansluittype: inbouwlichaam
/ minimale werkdruk: 1 bar
/ max. werkdruk: 10 bar

Dit product is niet beschikbaar in brushed afwerkingen.

Benodigde onderdelen

/ Inbouwlichaam iBox universal		01700180	122.60

Opties

/ Verlengstuk 25 mm voor iBox Universal		13587000	52.20
/ Set montagegeleiders voor iBox Universal		93171000	37.80

Varianten

/ Thermostaat 172/172 mm met stopkraan/omsteller voor 2 systemen - afwerkset Diamond cut	Chroom	46761000	1,376.60
	AXOR FinishPlus	46761XXX	2,064.90

Dit product is niet beschikbaar in brushed afwerkingen.

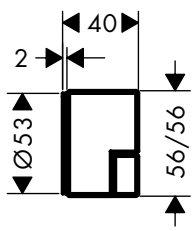

Stopkraan 56/56 mm - afwerkset

	Chroom	46770000	272.40
	AXOR FinishPlus	46770XXX	408.60

/ aansluittype: DN15/DN20
/ 1 uitgang

Dit product is niet beschikbaar in brushed afwerkingen.

Benodigde onderdelen

/ Inbouwlichaam 52 l/ min. voor stopkraan met sluitlichaam		16973180	88.30
/ Inbouwlichaam 40 l/ min. voor stopkraan met keramische schijven (90°)		16974180	90.80
/ Inbouwlichaam 130 l/ min. voor stopkraan met sluitlichaam		16970180	95.50

Opties

/ Verlengstuk 25 mm voor inbouwstopkraan en Trio Stop/ Quattro		92990000	55.00

Varianten

/ Stopkraan 56/56 mm - afwerkset Diamond cut	Chroom	46771000	300.00
	AXOR FinishPlus	46771XXX	450.00

Dit product is niet beschikbaar in brushed afwerkingen.

De afmetingen van de technische tekeningen zijn in mm.

Technische specificaties en meeteenheden kunnen aan wijzigingen onderhevig zijn.

	Afwerking	Ref.	Euro
Inbouwlichaam 52 l/ min. voor stopkraan met sluitlichaam		16973180	88.30
/ aansluittype: DN15 / geschikt voor alle afbouwdelen stopkranen / maximaal debiet bij 3 bar: 52 l/min			
Opties			
/ Verlengstuk 25 mm voor inbouwstopkraan en Trio Stop/ Quattro		92990000	55.00
Varianten			
/ Inbouwlichaam 40 l/ min. voor stopkraan met keramische schijven (90°)		16974180	90.80
/ Inbouwlichaam 130 l/ min. voor stopkraan met sluitlichaam		16970180	95.50

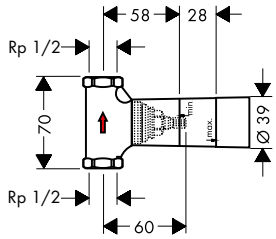

Inbouwthermostaten

Bijpassende AXOR thermostaten vindt u in de hoofdstuk AXOR Showers.

Douches

Bijpassende AXOR douches vindt u in de hoofdstuk AXOR Showers.

Accessoires

Bijpassende AXOR accessoires vindt u in de hoofdstuk AXOR Accessoires.

*Voor meer informatie verwijzen wij u naar de lijst AXOR FinishPlus aan het begin van dit tarief.

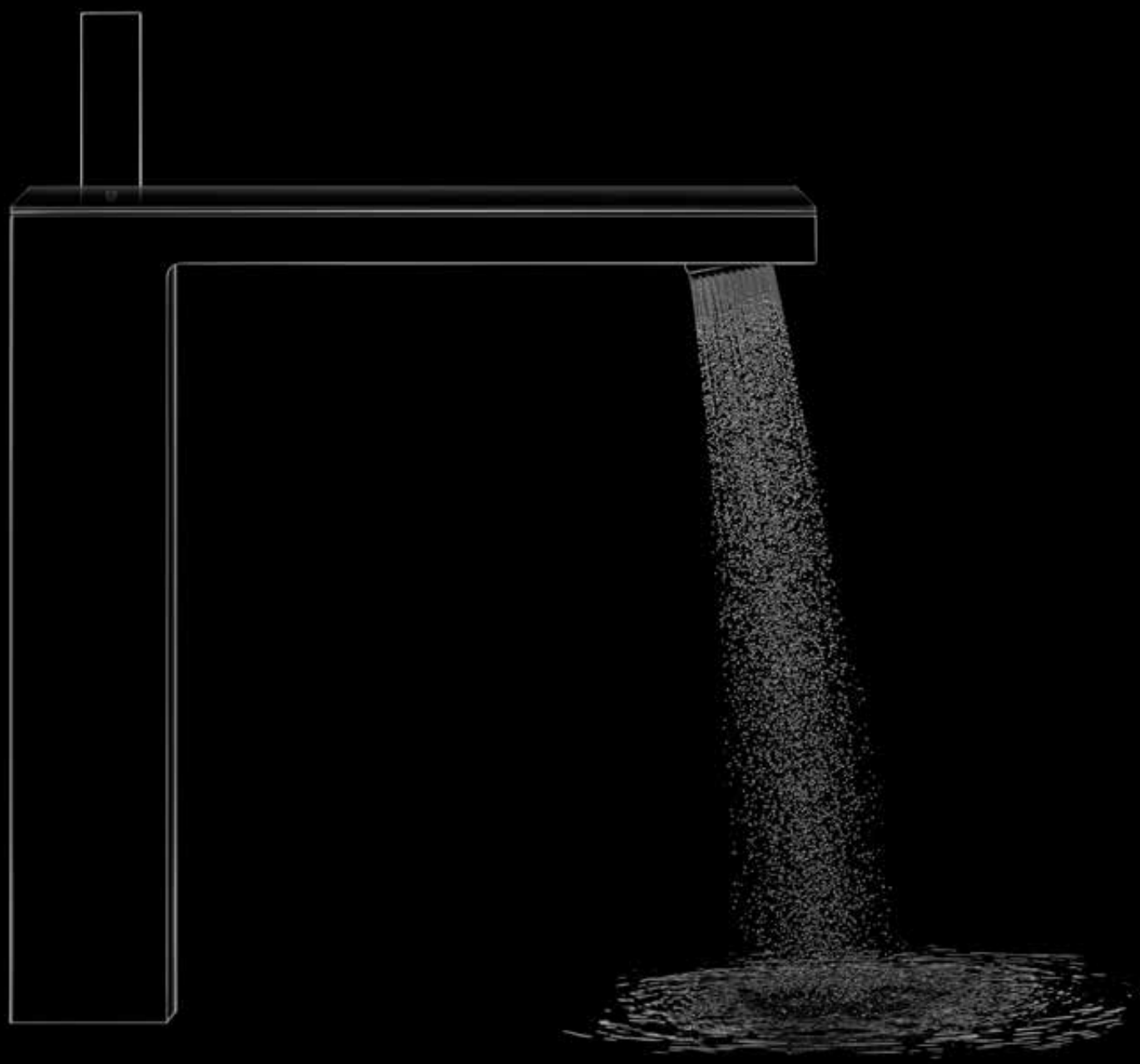

AXOR MyEdition

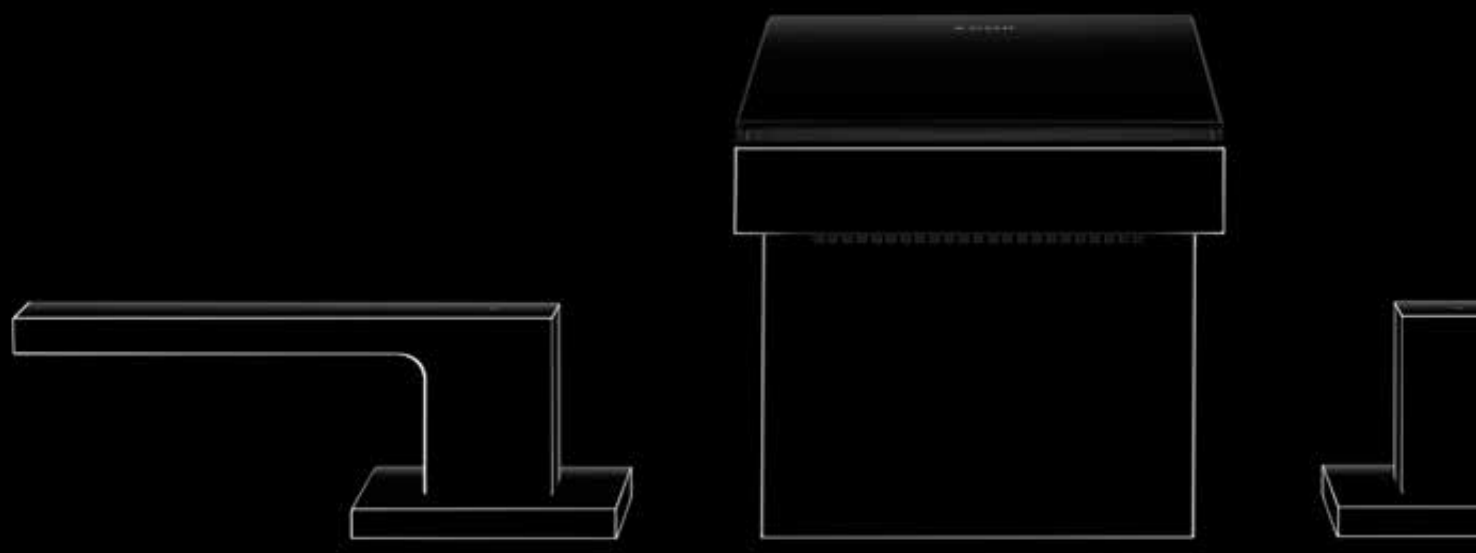

AXOR MyEdition

Jezelf van de massa onderscheiden. De hang naar uniek zijn volgen. Nieuwe wegen inslaan. Dat is waar AXOR MyEdition voor staat. Het strakke, rechtlijnige design schept volop ruimte om jezelf te verwezenlijken. Je eigen creativiteit. Met een ruime keuze aan platen. Naar wens leverbaar in exclusieve materialen. Individualisering. In perfectie.
Design: Phoenix design

Echte luxe zit in het vervullen van persoonlijke wensen. De exclusieve PVD-Afwerkingen van AXOR FinishPlus zetten maatstaven. Effen of bi-color. Polished of Brushed. Een breed palet aan mogelijkheden om de eigen persoonlijkheid te weerspiegelen. Dat is individualisering par excellence.

Een avantgardistisch concept en een geniale combinatie: een corpus van metaal, verchroomd of in een van de AXOR FinishPlus Afwerkingen verkrijgbaar. Bekroond met een fascinerende plaat: AXOR Signature biedt met een exclusieve portfolio aan materialen een baanbrekend perspectief. Glas, metaal, hout, marmer, leer. Meer uitstraling. Nieuwe haptische ervaringen. Dankzij het gebruik van bijzondere materialen uit de natuur. Een nieuw concept voor mengkranen. Première bij AXOR MyEdition.

Amerikaans noten

Zwart marmer
(Nero Marquina)

Plaat in zwart glas

Plaat in spiegelglas

Structuur van het assortiment

De varianten chroom (basis) / spiegelglas (plaat) en chroom / zwart glas zijn standaard leverbaar voor alle 9 AXOR MyEdition producten met eigen artikelnummer. Naast de standaardvarianten kunnen de producten individueel worden geconfigureerd en besteld met aparte artikelnummers voor corpus en plaat. (zie volgende pagina)

Overzicht combinaties

+

Wanneer u een AXOR MyEdition kraan zonder plaat besteld dient u de afwerkingsplaat van uw keuze apart te bestellen.

			Veiligheidsglas (spiegel)	**Veiligheidsglas (zwart)**	**Chroom**
	Eéngreepsmengkraan 70	Chrome	47010000	47010600	
	Eéngreepsmengkraan 70 zonder plaat	Chrome AXOR FinishPlus	47012000 47012xxx	47012000 47012xxx	47012000 47012xxx
	Afwerkingsplaat 200		47900000	47900600	47903000
	Eéngreepsmengkraan 230	Chrome	47020000	47020600	
	Eéngreepsmengkraan 230 zonder plaat	Chrome AXOR FinishPlus	47022000 47022xxx	47022000 47022xxx	47022000 47022xxx
	Afwerkingsplaat 245		47901000	47901600	47904000
	Driegatsmengkraan 70	Chrome	47050000	47050600	
	Driegatsmengkraan 70 zonder plaat	Chrome AXOR FinishPlus	47052000 47052xxx	47052000 47052xxx	47052000 47052xxx
	Afwerkingsplaat 200		47900000	47900600	47903000
	Eéngreepsmengkraan voor wandinbouw	Chrome	47060000	47060600	
	Eéngreepsmengkraan voor wandinbouw zonder plaat	Chrome AXOR FinishPlus	47062000 47062xxx	47062000 47062xxx	47062000 47062xxx
	Afwerkingsplaat 245		47901000	47901600	47904000

AXOR FinishPlus (-xxx)	**Zwarte walnoot**	**Wit marmer**	**Zwart marmer**	**Donkergrijs leder**
47012000 47012xxx	47012000 47012xxx	47012000 47012xxx	47012000 47012xxx	47012000 47012xxx
47903xxx	47906000	47909000	47913000	47916000
47022000 47022xxx	47022000 47022xxx	47022000 47022xxx	47022000 47022xxx	47022000 47022xxx
47904xxx	47907000	47910000	47914000	47917000
47052000 47052xxx	47052000 47052xxx	47052000 47052xxx	47052000 47052xxx	47052000 47052xxx
47903xxx	47906000	47909000	47913000	47916000
47062000 47062xxx	47062000 47062xxx	47062000 47062xxx	47062000 47062xxx	47062000 47062xxx
47904xxx	47907000	47910000	47914000	47917000

			Veiligheidsglas (spiegel)	**Veiligheidsglas (zwart)**	**Chroom**
	Vrijstaande ééngreepsmengkraan	Chrome	47040000	47040600	
	Vrijstaande ééngreepsmengkraan zonder plaat	Chrome AXOR FinishPlus	47042000 47042xxx	47042000 47042xxx	47042000 47042xxx
	Afwerkingsplaat 245		47901000	97901600	47904000
	Bidet ééngreepsmengkraan	Chrome	47210000	47210600	
	Bidet ééngreepsmengkraan zonder plaat	Chrome AXOR FinishPlus	47212000 47212xxx	47212000 47212xxx	47212000 47212xxx
	Afwerkingsplaat 150		47902000		
	Vrijstaande ééngreepsbadmengkraan	Chrome	47440000	47440600	
	Vrijstaande ééngreepsbadmengkraan zonder plaat	Chrome AXOR FinishPlus	47442000 47442xxx	47442000 47442xxx	47442000 47442xxx
	Afwerkingsplaat 245		47901000	47901600	47904000
	Baduitloop	Chrome	47410000	47410600	
	Baduitloop zonder plaat	Chrome AXOR FinishPlus	47412000 47412xxx	47412000 47412xxx	47412000 47412xxx
	Afwerkingsplaat 200		47900000	47900600	47903000
	4-gatsmengkraan op badrand	Chrome	47430000	47430600	
	4-gatsmengkraan op badrand zonder plaat	Chrome AXOR FinishPlus	47432000 47432xxx	47432000 47432xxx	47432000 47432xxx
	Afwerkingsplaat 200		47900000	47900600	47903000

AXOR FinishPlus (-xxx)	**Zwarte walnoot**	**Wit marmer**	**Zwart marmer**	**Donkergrijs leder**
47042000 47042xxx	47042000 47042xxx	47042000 47042xxx	47042000 47042xxx	47042000 47042xxx
47904xxx	47907000	47910000	47914000	47917000
47212000 47212xxx	47212000 47212xxx	47212000 47212xxx	47212000 47212xxx	47212000 47212xxx
	47908000	47911000	47915000	47918000
47442000 47442xxx	47442000 47442xxx	47442000 47442xxx	47442000 47442xxx	47442000 47442xxx
47904xxx	47907000	47910000	47914000	47917000
47410360				
47412000 47412xxx	47412000 47412xxx	47412000 47412xxx	47412000 47412xxx	47412000 47412xxx
47903xxx	47906000	47909000	47913000	47916000
47432000 47432xxx	47432000 47432xxx	47432000 47432xxx	47432000 47432xxx	47432000 47432xxx
47903xxx	47906000	47909000	47913000	47916000

Wastafel

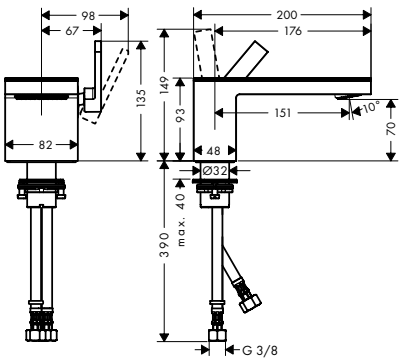

Eéngreepswastafelmengkraan 70 met afwerkingsplaat uit veiligheidsglas (spiegel of zwart) en Push-Open lediging

- / ComfortZone 70
- / uitsprong 151 mm
- / tablet uit veiligheidsglas
- / straalsoort: PowderRain
- / maximaal debiet bij 3 bar: 5 l/ min.
- / keramische cartouche
- / Safety Function: voorinstelbare heetwaterbegrenzing
- / met geïsoleerde watervoering
- / PushOpen afvoergarnituur G 1 1/4
- / aansluittype: G ⅜-aansluitslangen

Inbegrepen

- / Eéngreepswastafelmengkraan 70 met Push-Open lediging, zonder afwerkingsplaat (# 47012000)
- / Afwerkingsplaat 200 in veiligheidsglas (spiegel of zwart) (# 47900XXX)

Afwerking	Ref.	Euro
Chrome / Mirror Glass	47010000	671.00
Chrome / Black Glass	47010600	671.00

EcoSmart · Comfort Zone · Quick Clean

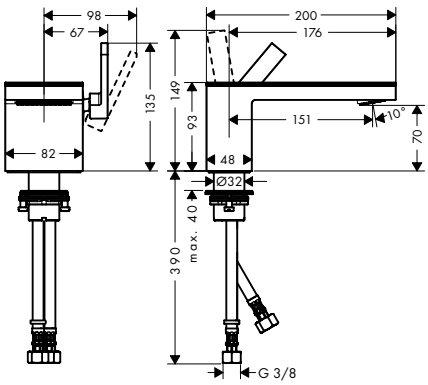

Eéngreepswastafelmengkraan 70 met Push-Open lediging, zonder afwerkingsplaat

- / ComfortZone 70
- / uitsprong 151 mm
- / straalsoort: PowderRain
- / maximaal debiet bij 3 bar: 5 l/ min.
- / keramische cartouche
- / Safety Function: voorinstelbare heetwaterbegrenzing
- / met geïsoleerde watervoering
- / PushOpen afvoergarnituur G 1 1/4
- / aansluittype: G ⅜-aansluitslangen

Benodigde onderdelen (naar keuze)

/ Afwerkingsplaat 200 in metaal	Chroom	47903000	111.80
	AXOR FinishPlus	47903XXX	167.70
/ Afwerkingsplaat 200 in veiligheidsglas (spiegel of zwart)	Mirror	47900000	111.80
	Zwart	47900600	111.80
/ Afwerkingsplaat 200 in zwarte walnoot		47906000	335.80
/ Afwerkingsplaat 200 in wit marmer (Lasa Covelano Vena Oro)		47909000	335.80
/ Afwerkingsplaat 200 in zwart marmer (Nero Marquina)		47913000	335.80
/ Afwerkingsplaat 200 in donkergrijs leder (Nappa)	Grey	47916000	335.80
/ Montageplaat 200 voor personalisatie		47921000	27.30

Ref.	Euro
47012000	559.00
47012XXX	838.50

EcoSmart · Comfort Zone · Quick Clean

De afmetingen van de technische tekeningen zijn in mm.

Technische specificaties en meeteenheden kunnen aan wijzigingen onderhevig zijn.

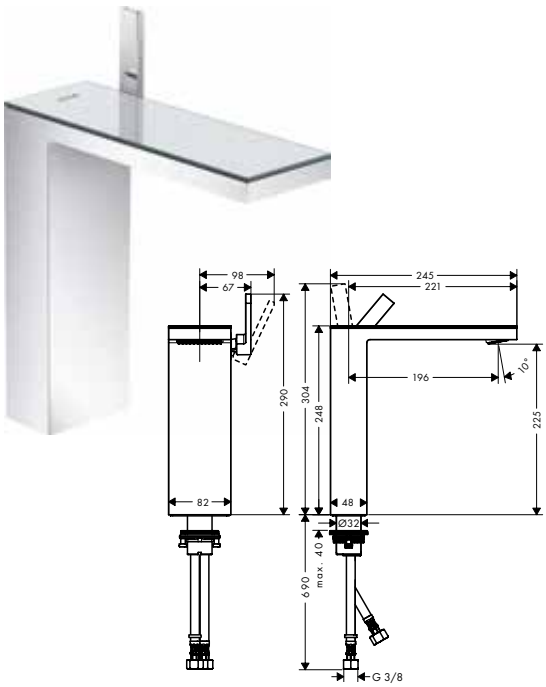

Eéngreepswastafelmengkraan 230 met afwerkingsplaat uit veiligheidsglas (spiegel of zwart) en Push-Open lediging

/ ComfortZone 230
/ uitsprong 196 mm
/ tablet uit veiligheidsglas
/ straalsoort: PowderRain
/ maximaal debiet bij 3 bar: 5 l/ min.
/ keramische cartouche
/ Safety Function: voorinstelbare heetwaterbegrenzing
/ met geïsoleerde watervoering
/ PushOpen afvoergarnituur G 1 1/4
/ aansluittype: G ⅜-aansluitslangen
/ Bovenkant van de uitloop (over het algemeen geschikt voor wasbekkens)

Inbegrepen
/ Eéngreepswastafelmengkraan 230 met Push-Open lediging, zonder afwerkingsplaat (# 47022000)
/ Afwerkingsplaat 245 in veiligheidsglas (spiegel of zwart) (# 47901XXX)

Afwerking	Ref.	Euro
Chrome / Mirror Glass	47020000	871.90
Chrome / Black Glass	47020600	871.90

EcoSmart · Comfort Zone · Quick Clean

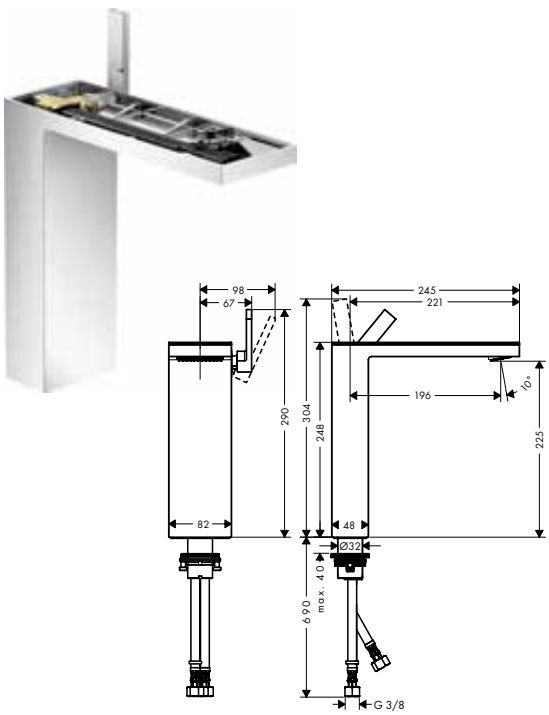

Eéngreepswastafelmengkraan 230 met Push-Open lediging, zonder afwerkingsplaat

/ ComfortZone 230
/ uitsprong 196 mm
/ straalsoort: PowderRain
/ maximaal debiet bij 3 bar: 5 l/ min.
/ keramische cartouche
/ Safety Function: voorinstelbare heetwaterbegrenzing
/ met geïsoleerde watervoering
/ PushOpen afvoergarnituur G 1 1/4
/ aansluittype: G ⅜-aansluitslangen
/ Bovenkant van de uitloop (over het algemeen geschikt voor wasbekkens)

	Chroom	47022000	726.80
	AXOR FinishPlus	47022XXX	1,090.20

EcoSmart · Comfort Zone · Quick Clean

Benodigde onderdelen (naar keuze)

/ Afwerkingsplaat 245 in metaal	Chroom	47904000	145.70
	AXOR FinishPlus	47904XXX	218.60
/ Afwerkingsplaat 245 in veiligheidsglas (spiegel of zwart)	Mirror	47901000	145.70
	Zwart	47901600	145.70
/ Afwerkingsplaat 245 in zwarte walnoot		47907000	436.30
/ Afwerkingsplaat 245 in wit marmer (Lasa Covelano Vena Oro)		47910000	436.30
/ Afwerkingsplaat 245 in zwart marmer (Nero Marquina)		47914000	436.30
/ Afwerkingsplaat 245 in donkergrijs leder (Nappa)	Grey	47917000	436.30
/ Montageplaat 245 voor personalisatie		47922000	30.60

*Voor meer informatie verwijzen wij u naar de lijst AXOR FinishPlus aan het begin van dit tarief.

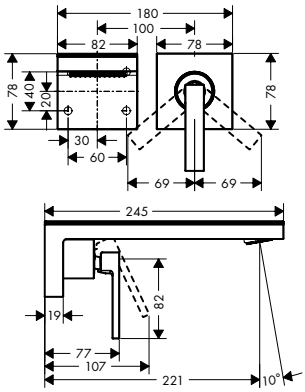

Eéngreepswastafelmengkraan voor wandinbouw met uitloop 221 mm, afwerkingsplaat uit veiligheidsglas (spiegel of zwart) en afvoerplug - afwerkset

- uitsprong 221 mm
- tablet uit veiligheidsglas
- straalsoort: PowderRain
- maximaal debiet bij 3 bar: 5 l/ min.
- keramische cartouche
- Safety Function: voorinstelbare heetwaterbegrenzing
- met geïsoleerde watervoering
- niet-afsluitbare zeefklep
- aansluittype: inbouwlichaam
- greep kan links of rechts geplaatst worden

Inbegrepen
- Eéngreepswastafelmengkraan voor wandinbouw met uitloop 221 mm en afvoerplug, zonder afwerkingsplaat - afwerkset (# 47062000)
- Afwerkingsplaat 245 in veiligheidsglas (spiegel of zwart) (# 47901XXX)

Benodigde onderdelen

	Afwerking	Ref.	Euro
Inbouwlichaam voor wastafelmengkraan voor wandinbouw		13623180	220.60

Opties

	Afwerking	Ref.	Euro
Verlengstuk 25 mm voor inbouwlichaam 13623180		13586000	115.00

	Afwerking	Ref.	Euro
Eéngreepswastafelmengkraan voor wandinbouw met uitloop 221 mm, afwerkingsplaat uit veiligheidsglas (spiegel of zwart) en afvoerplug - afwerkset	Chrome / Mirror Glass	47060000	849.20
	Chrome / Black Glass	47060600	849.20

De afmetingen van de technische tekeningen zijn in mm.

Technische specificaties en meeteenheden kunnen aan wijzigingen onderhevig zijn.

	Afwerking	Ref.	Euro
Eéngreepswastafelmengkraan voor wandinbouw met uitloop 221 mm en afvoerplug, zonder afwerkingsplaat - afwerkset	Chroom	47062000	704.10
	AXOR FinishPlus	47062XXX	1,056.20

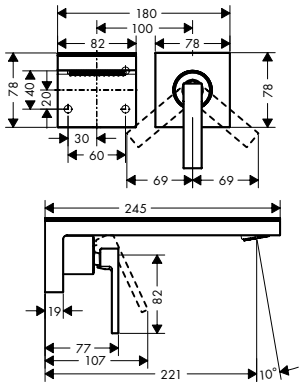

/ uitsprong 221 mm
/ straalsoort: PowderRain
/ maximaal debiet bij 3 bar: 5 l/ min.
/ keramische cartouche
/ Safety Function: voorinstelbare heetwaterbegrenzing
/ met geïsoleerde watervoering
/ niet-afsluitbare zeefklep
/ aansluittype: inbouwlichaam
/ greep kan links of rechts geplaatst worden

Benodigde onderdelen (naar keuze)			
/ Afwerkingsplaat 245 in metaal	Chroom	47904000	145.70
	AXOR FinishPlus	47904XXX	218.60
/ Afwerkingsplaat 245 in veiligheidsglas (spiegel of zwart)	Mirror	47901000	145.70
	Zwart	47901600	145.70
/ Afwerkingsplaat 245 in zwarte walnoot		47907000	436.30
/ Afwerkingsplaat 245 in wit marmer (Lasa Covelano Vena Oro)		47910000	436.30
/ Afwerkingsplaat 245 in zwart marmer (Nero Marquina)		47914000	436.30
/ Afwerkingsplaat 245 in donkergrijs leder (Nappa)	Grey	47917000	436.30
/ Montageplaat 245 voor personalisatie		47922000	30.60
Benodigde onderdelen			
/ Inbouwlichaam voor wastafelmengkraan voor wandinbouw		13623180	220.60
Opties			
/ Verlengstuk 25 mm voor inbouwlichaam 13623180		13586000	115.00

Inbouwlichaam voor wastafelmengkraan voor wandinbouw	13623180	220.60

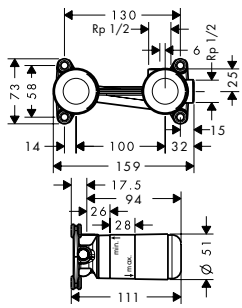

/ installatiediepte: 44 - 72 mm
/ variabele positionering van de greep, naar keuze links of rechts van de uitloop mogelijk
/ geluidsgedempte montage

Opties		
/ Verlengstuk 25 mm voor inbouwlichaam 13623180	13586000	115.00

Verlengstuk 25 mm voor inbouwlichaam 13623180	13586000	115.00

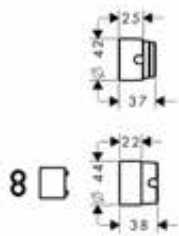

/ verlengingsmaat: 25 mm

*Voor meer informatie verwijzen wij u naar de lijst AXOR FinishPlus aan het begin van dit tarief.

	Afwerking	Ref.	Euro

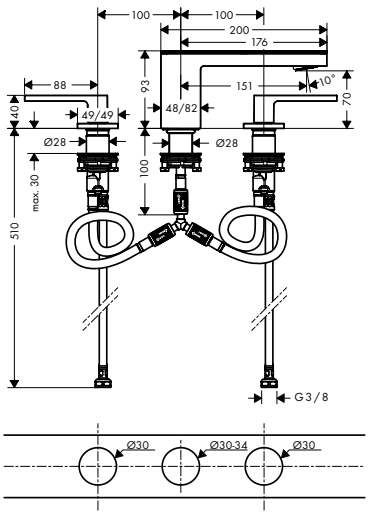

3-gatswastafelmengkraan 70 met afwerkingsplaat uit veiligheidsglas (spiegel of zwart) en Push-Open lediging

Chrome / Mirror Glass	47050000	938.80
Chrome / Black Glass	47050600	938.80

EcoSmart · Comfort Zone · Quick Clean

- / ComfortZone 70
- / uitsprong 151 mm
- / tablet uit veiligheidsglas
- / straalsoort: PowderRain
- / maximaal debiet bij 3 bar: 5 l/ min.
- / met keramische stopkranen warm/koud 90°
- / met geïsoleerde watervoering
- / PushOpen afvoergarnituur G 1 1/4
- / aansluittype: G ⅜-aansluitslangen

Inbegrepen

- / 3-gatswastafelmengkraan 70 met Push-Open lediging, zonder afwerkingsplaat (# 47052000)
- / Afwerkingsplaat 200 in veiligheidsglas (spiegel of zwart) (# 47900XXX)

Opties

/ Verlengset voor aansluitslangen voor 3-gatswastafelmengkraan	38959000	113.10

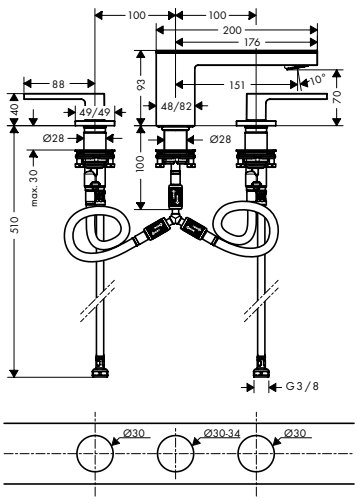

3-gatswastafelmengkraan 70 met Push-Open lediging, zonder afwerkingsplaat

Chroom	47052000	827.30
AXOR FinishPlus	47052XXX	1,241.00

EcoSmart · Comfort Zone · Quick Clean

- / ComfortZone 70
- / uitsprong 151 mm
- / straalsoort: PowderRain
- / maximaal debiet bij 3 bar: 5 l/ min.
- / met keramische stopkranen warm/koud 90°
- / met geïsoleerde watervoering
- / PushOpen afvoergarnituur G 1 1/4
- / aansluittype: G ⅜-aansluitslangen

Benodigde onderdelen (naar keuze)

/ Afwerkingsplaat 200 in metaal	Chroom	47903000	111.80
	AXOR FinishPlus	47903XXX	167.70
/ Afwerkingsplaat 200 in veiligheidsglas (spiegel of zwart)	Mirror	47900000	111.80
	Zwart	47900600	111.80
/ Afwerkingsplaat 200 in zwarte walnoot		47906000	335.80
/ Afwerkingsplaat 200 in wit marmer (Lasa Covelano Vena Oro)		47909000	335.80
/ Afwerkingsplaat 200 in zwart marmer (Nero Marquina)		47913000	335.80
/ Afwerkingsplaat 200 in donkergrijs leder (Nappa)	Grey	47916000	335.80
/ Montageplaat 200 voor personalisatie		47921000	27.30

Opties

/ Verlengset voor aansluitslangen voor 3-gatswastafelmengkraan	38959000	113.10

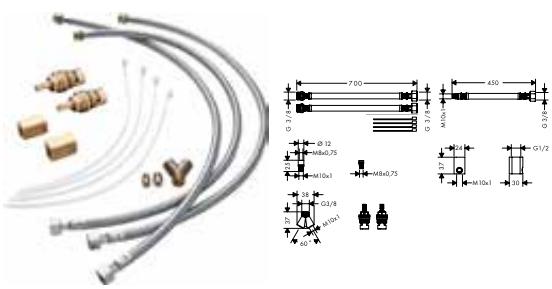

Verlengset voor aansluitslangen voor 3-gatswastafelmengkraan

38959000 113.10

- / Lengte doucheslang 700 mm
- / voor vrije positionering van uitloop en grepen

De afmetingen van de technische tekeningen zijn in mm.

Technische specificaties en meeteenheden kunnen aan wijzigingen onderhevig zijn.

	Afwerking	Ref.	Euro
Eéngreepswastafelmengkraan vrijstaand met afwerkingsplaat uit veiligheidsglas (spiegel of zwart) en Push-Open lediging - afwerkset	Chrome / Mirror Glass	47040000	1,676.60
	Chrome / Black Glass	47040600	1,676.60

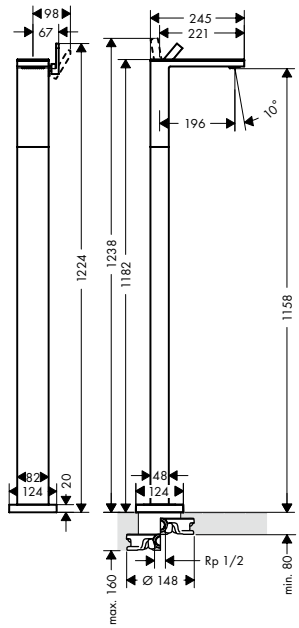

/ uitsprong 196 mm
/ tablet uit veiligheidsglas
/ straalsoort: PowderRain
/ maximaal debiet bij 3 bar: 5 l/ min.
/ keramische cartouche
/ Safety Function: voorinstelbare heetwaterbegrenzing
/ met geïsoleerde watervoering
/ PushOpen afvoergarnituur G 1 1/4
/ aansluittype: inbouwlichaam

Inbegrepen
/ Eéngreepswastafelmengkraan vrijstaand met Push-Open lediging, zonder afwerkingsplaat - afwerkset (# 47042000)
/ Afwerkingsplaat 245 in veiligheidsglas (spiegel of zwart) (# 47901XXX)

Benodigde onderdelen		
/ Inbouwlichaam voor vrijstaande mengkraan/thermostaat	10452180	459.30
Opties		
/ Afdichtingsmof voor inbouwlichaam 10452180	96441000	128.90

Eéngreepswastafelmengkraan vrijstaand met Push-Open lediging, zonder afwerkingsplaat - afwerkset	Chroom	47042000	1,531.40
	AXOR FinishPlus	47042XXX	2,297.10

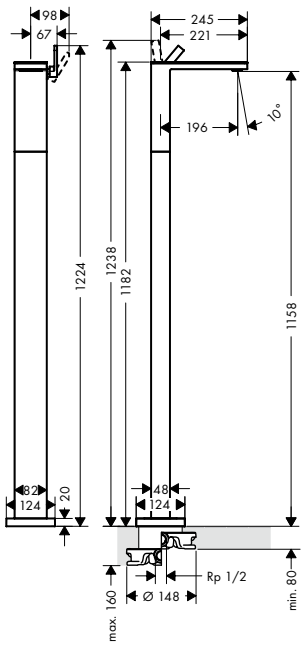

/ uitsprong 196 mm
/ straalsoort: PowderRain
/ maximaal debiet bij 3 bar: 5 l/ min.
/ keramische cartouche
/ Safety Function: voorinstelbare heetwaterbegrenzing
/ met geïsoleerde watervoering
/ PushOpen afvoergarnituur G 1 1/4
/ aansluittype: inbouwlichaam

Benodigde onderdelen (naar keuze)			
/ Afwerkingsplaat 245 in metaal	Chroom	47904000	145.70
	AXOR FinishPlus	47904XXX	218.60
/ Afwerkingsplaat 245 in veiligheidsglas (spiegel of zwart)	Mirror	47901000	145.70
	Zwart	47901600	145.70
/ Afwerkingsplaat 245 in zwarte walnoot		47907000	436.30
/ Afwerkingsplaat 245 in wit marmer (Lasa Covelano Vena Oro)		47910000	436.30
/ Afwerkingsplaat 245 in zwart marmer (Nero Marquina)		47914000	436.30
/ Afwerkingsplaat 245 in donkergrijs leder (Nappa)	Grey	47917000	436.30
/ Montageplaat 245 voor personalisatie		47922000	30.60
Benodigde onderdelen			
/ Inbouwlichaam voor vrijstaande mengkraan/thermostaat		10452180	459.30
Opties			
/ Afdichtingsmof voor inbouwlichaam 10452180		96441000	128.90

*Voor meer informatie verwijzen wij u naar de lijst AXOR FinishPlus aan het begin van dit tarief.

	Afwerking	Ref.	Euro
Inbouwlichaam voor vrijstaande mengkraan/ thermostaat / voor montage in de vloer / geschikt voor vrijstaande badkraan		10452180	459.30
Opties / Afdichtingsmof voor inbouwlichaam 10452180		96441000	128.90

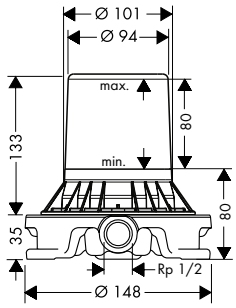

Afdichtingsmof voor inbouwlichaam 10452180		96441000	128.90

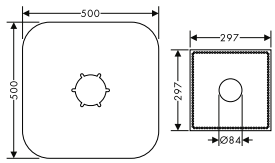

Bidet

Eéngreepsbidetmengkraan met afwerkingsplaat uit veiligheidsglas (spiegel of zwart) en Push-Open lediging / bestaat uit: ééngreeps bidetmengkraan, plaat, ledigingsset / uitsprong 121 mm / tablet uit veiligheidsglas / met vaste uitloop / perlator met kogelgewricht / straalsoort: normale straal / maximaal debiet bij 3 bar: 5 l/ min. / keramische cartouche / Safety Function: voorinstelbare heetwaterbegrenzing / geïsoleerde watervoering / PushOpen afvoergarnituur G 1 1/4	Chrome / Mirror Glass	47210000	877.60
	Chrome / Black Glass	47210600	877.60
Inbegrepen / Eéngreepsbidetmengkraan met Push-Open lediging, zonder afwerkingsplaat (# 47212000) / Afwerkingsplaat 150 in veiligheidsglas (spiegel of zwart) (# 47902XXX)			

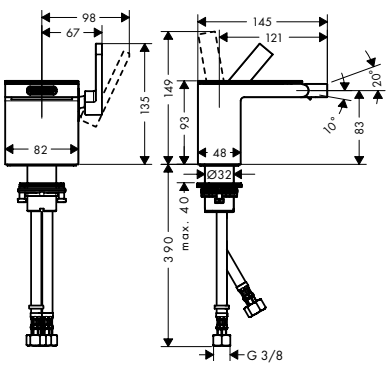

De afmetingen van de technische tekeningen zijn in mm.

Technische specificaties en meeteenheden kunnen aan wijzigingen onderhevig zijn.

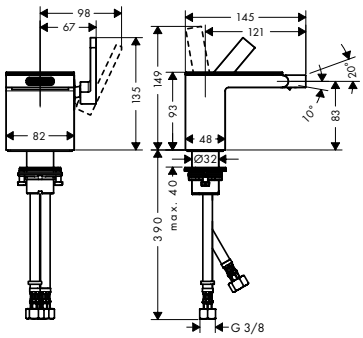

	Afwerking	Ref.	Euro
Eéngreepsbidetmengkraan met Push-Open lediging, zonder afwerkingsplaat	Chroom	47212000	766.00
	AXOR FinishPlus	47212XXX	1,149.00

/ bestaat uit: eéngreeps bidetmengkraan, ledigingsset
/ uitsprong 121 mm
/ met vaste uitloop
/ perlator met kogelgewricht
/ straalsoort: normale straal
/ maximaal debiet bij 3 bar: 5 l/ min.
/ keramische cartouche
/ Safety Function: voorinstelbare heetwaterbegrenzing
/ geïsoleerde watervoering
/ PushOpen afvoergarnituur G 1 1/4

Benodigde onderdelen (naar keuze)

/ Afwerkingsplaat 150 in metaal	Chroom	47905000	111.80
	AXOR FinishPlus	47905XXX	167.70
/ Afwerkingsplaat 150 in veiligheidsglas (spiegel of zwart)	Mirror	47902000	111.80
	Zwart	47902600	111.80
/ Afwerkingsplaat 150 in zwarte walnoot		47908000	335.80
/ Afwerkingsplaat 150 in wit marmer (Lasa Covelano Vena Oro)		47911000	335.80
/ Afwerkingsplaat 150 in zwart marmer (Nero Marquina)		47915000	335.80
/ Afwerkingsplaat 150 in donkergrijs leder (Nappa)	Grey	47918000	335.80
/ Montageplaat 150 voor personalisatie		47923000	24.00

Bad

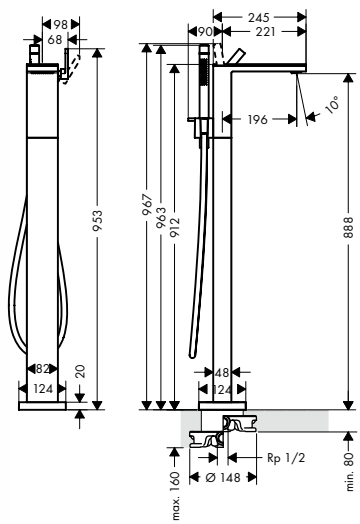

Eéngreepsbadmengkraan vrijstaand met afwerkingsplaat uit veiligheidsglas (spiegel of zwart) - afwerkset	Chrome / Mirror Glass	47440000	2,347.00
	Chrome / Black Glass	47440600	2,347.00

/ bestaat uit: vrijstaande eéngreepsbadmengkraan, plaat, staafhanddouche, doucheslang, douchehouder
/ uitsprong 196 mm
/ tablet uit veiligheidsglas
/ straalsoort kraanwerk: normale straal
/ straalsoort handdouche: Rain, Mono
/ debiet van de baduitloop bij 3 bar: 20 l/ min.
/ debiet handdouche bij 3 bar: 13 l/ min.
/ keramische cartouche
/ Safety Function: voorinstelbare heetwaterbegrenzing
/ omstelling met automatische reset
/ terugslagklep

Inbegrepen

/ Doucheslang 1,25 m met cilindrische moeren (# 28282000)
/ Staafhanddouche 2jet (# 28532000)

Benodigde onderdelen

/ Inbouwlichaam voor vrijstaande mengkraan/thermostaat	10452180	459.30

Opties

/ Afdichtingsmof voor inbouwlichaam 10452180	96441000	128.90

*Voor meer informatie verwijzen wij u naar de lijst AXOR FinishPlus aan het begin van dit tarief.

	Afwerking	Ref.	Euro

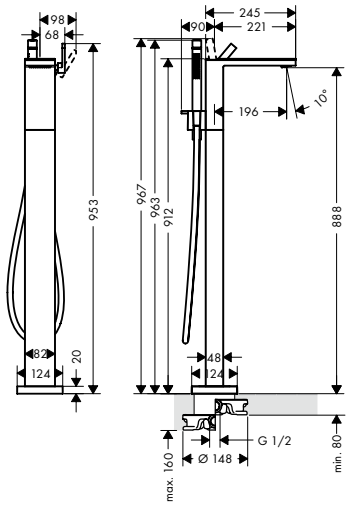

Eéngreepsbadmengkraan vrijstaand zonder afwerkingsplaat - afwerkset

	Afwerking	Ref.	Euro
	Chroom	47442000	2,201.80
	AXOR FinishPlus	47442XXX	3,302.70

Quick Clean

/ bestaat uit: vrijstaande éengreepsbadmengkraan, staafhanddouche, doucheslang, douchehouder
/ uitsprong 196 mm
/ straalsoort kraanwerk: normale straal
/ straalsoort handdouche: Rain, Mono
/ debiet van de baduitloop bij 3 bar: 20 l/ min.
/ debiet handdouche bij 3 bar: 13 l/ min.
/ keramische cartouche
/ Safety Function: voorinstelbare heetwaterbegrenzing
/ omstelling met automatische reset
/ terugslagklep

Inbegrepen
/ Doucheslang 1,25 m met cilindrische moeren (# 28282000)
/ Staafhanddouche 2jet (# 28532000)

Benodigde onderdelen (naar keuze)

/ Afwerkingsplaat 245 in metaal	Chroom	47904000	145.70
	AXOR FinishPlus	47904XXX	218.60
/ Afwerkingsplaat 245 in veiligheidsglas (spiegel of zwart)	Mirror	47901000	145.70
	Zwart	47901600	145.70
/ Afwerkingsplaat 245 in zwarte walnoot		47907000	436.30
/ Afwerkingsplaat 245 in wit marmer (Lasa Covelano Vena Oro)		47910000	436.30
/ Afwerkingsplaat 245 in zwart marmer (Nero Marquina)		47914000	436.30
/ Afwerkingsplaat 245 in donkergrijs leder (Nappa)	Grey	47917000	436.30
/ Montageplaat 245 voor personalisatie		47922000	30.60

Benodigde onderdelen

/ Inbouwlichaam voor vrijstaande mengkraan/thermostaat		10452180	459.30

Opties

/ Afdichtingsmof voor inbouwlichaam 10452180		96441000	128.90

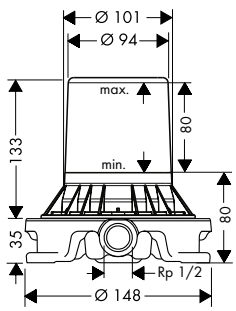

Inbouwlichaam voor vrijstaande mengkraan/ thermostaat

		10452180	459.30

/ voor montage in de vloer
/ geschikt voor vrijstaande badkraan

Opties

/ Afdichtingsmof voor inbouwlichaam 10452180		96441000	128.90

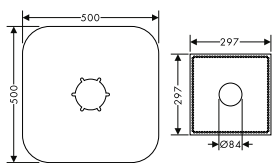

Afdichtingsmof voor inbouwlichaam 10452180

		96441000	128.90

De afmetingen van de technische tekeningen zijn in mm.

Technische specificaties en meeteenheden kunnen aan wijzigingen onderhevig zijn.

	Afwerking	Ref.	Euro
4-gatsbadmengkraan op badrand met afwerkingsplaat uit veiligheidsglas (spiegel of zwart) - afwerkset	Chrome / Mirror Glass	47430000	1,564.40
	Chrome / Black Glass	47430600	1,564.40

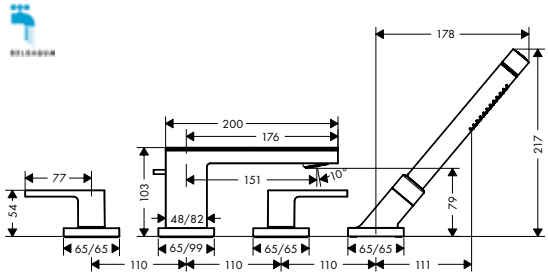

/ bestaat uit: 3-gatsmengkraan op badrand, plaat, staafhanddouche, secuflex slanggarnituur, douchehouder
/ uitsprong 150 mm
/ tablet uit veiligheidsglas
/ straalsoort kraanwerk: normale straal
/ straalsoort handdouche: Rain, Mono
/ maximale uittreklengte handdouche: 1,10 m
/ debiet van de baduitloop bij 3 bar: 22 l/ min.
/ debiet handdouche bij 3 bar: 16 l/ min.
/ met keramische stopkranen warm/koud 90°
/ omstelling met automatische reset

Inbegrepen
/ Staafhanddouche 2jet (# 28532000)

Benodigde onderdelen

/ Inbouwlichaam voor 4-gatsbadmengkraan op badrand	15480180	831.00

4-gatsbadmengkraan op badrand zonder afwerkingsplaat - afwerkset	Chroom	47432000	1,452.90
	AXOR FinishPlus	47432XXX	2,179.40

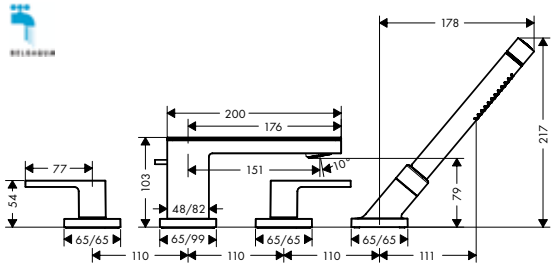

/ bestaat uit: 3-gatsmengkraan op badrand, staafhanddouche, douchehouder
/ uitsprong 150 mm
/ straalsoort kraanwerk: normale straal
/ straalsoort handdouche: Rain, Mono
/ maximale uittreklengte handdouche: 1,10 m
/ debiet van de baduitloop bij 3 bar: 22 l/ min.
/ debiet handdouche bij 3 bar: 16 l/ min.
/ met keramische stopkranen warm/koud 90°
/ omstelling met automatische reset

Inbegrepen
/ Staafhanddouche 2jet (# 28532000)

Benodigde onderdelen (naar keuze)

/ Afwerkingsplaat 200 in metaal	Chroom	47903000	111.80
	AXOR FinishPlus	47903XXX	167.70
/ Afwerkingsplaat 200 in veiligheidsglas (spiegel of zwart)	Mirror	47900000	111.80
	Zwart	47900600	111.80
/ Afwerkingsplaat 200 in zwarte walnoot		47906000	335.80
/ Afwerkingsplaat 200 in wit marmer (Lasa Covelano Vena Oro)		47909000	335.80
/ Afwerkingsplaat 200 in zwart marmer (Nero Marquina)		47913000	335.80
/ Afwerkingsplaat 200 in donkergrijs leder (Nappa)	Grey	47916000	335.80
/ Montageplaat 200 voor personalisatie		47921000	27.30

Benodigde onderdelen

/ Inbouwlichaam voor 4-gatsbadmengkraan op badrand	15480180	831.00

*Voor meer informatie verwijzen wij u naar de lijst AXOR FinishPlus aan het begin van dit tarief.

	Afwerking	Ref.	Euro

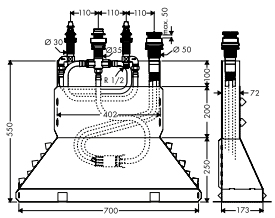

Inbouwlichaam voor 4-gatsbadmengkraan op badrand

/ maximale uittreklengte handdouche: 1,10 m
/ aansluitgrootte: DN15

15480180		831.00

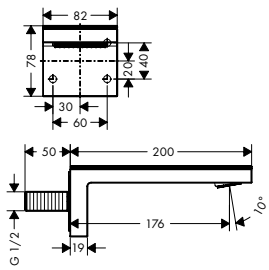

Baduitloop 176 mm met afwerkingsplaat uit veiligheidsglas (spiegel of zwart)

/ bestaat uit: baduitloop, plaat
/ uitsprong 176 mm
/ wandmontage
/ metalen afdekplaat
/ maximaal debiet bij 3 bar: 24 l/ min.
/ straalsoort: normale straal

Inbegrepen
/ Baduitloop 176 mm zonder afwerkingsplaat (# 47412000)
/ Afwerkingsplaat 200 in veiligheidsglas (spiegel of zwart) (# 47900XXX)

Chrome / Mirror Glass	47410000	447.40
Chrome / Black Glass	47410600	447.40

Quick Clean

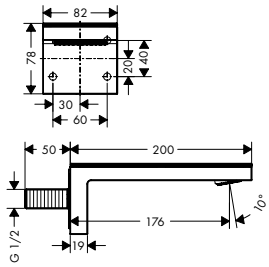

Baduitloop 176 mm zonder afwerkingsplaat

/ uitsprong 176 mm
/ wandmontage
/ maximaal debiet bij 3 bar: 24 l/ min.
/ straalsoort: normale straal

Chroom	47412000	335.80
AXOR FinishPlus	47412XXX	503.70

Quick Clean

Benodigde onderdelen (naar keuze)

/ Afwerkingsplaat 200 in metaal	Chroom	47903000	111.80
	AXOR FinishPlus	47903XXX	167.70
/ Afwerkingsplaat 200 in veiligheidsglas (spiegel of zwart)	Mirror	47900000	111.80
	Zwart	47900600	111.80
/ Afwerkingsplaat 200 in zwarte walnoot		47906000	335.80
/ Afwerkingsplaat 200 in wit marmer (Lasa Covelano Vena Oro)		47909000	335.80
/ Afwerkingsplaat 200 in zwart marmer (Nero Marquina)		47913000	335.80
/ Afwerkingsplaat 200 in donkergrijs leder (Nappa)	Grey	47916000	335.80
/ Montageplaat 200 voor personalisatie		47921000	27.30

Platen

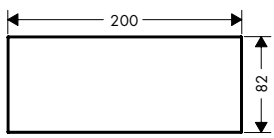

Afwerkingsplaat 200 in metaal

/ lengte 200 mm
/ materiaal: metaal
/ afneembaar

Chroom	47903000	111.80
AXOR FinishPlus	47903XXX	167.70

Andere afmetingen

/ Afwerkingsplaat 245 in metaal	Chroom	47904000	145.70
	AXOR FinishPlus	47904XXX	218.60
/ Afwerkingsplaat 150 in metaal	Chroom	47905000	111.80
	AXOR FinishPlus	47905XXX	167.70

De afmetingen van de technische tekeningen zijn in mm.

Technische specificaties en meeteenheden kunnen aan wijzigingen onderhevig zijn.

	Afwerking	Ref.	Euro
Afwerkingsplaat 200 in veiligheidsglas (spiegel of zwart)	Mirror	47900000	111.80
	Zwart	47900600	111.80
/ lengte 200 mm / materiaal: glas / afneembaar			
Andere afmetingen			
/ Afwerkingsplaat 245 in veiligheidsglas (spiegel of zwart)	Mirror	47901000	145.70
	Zwart	47901600	145.70
/ Afwerkingsplaat 150 in veiligheidsglas (spiegel of zwart)	Mirror	47902000	111.80
	Zwart	47902600	111.80
Afwerkingsplaat 200 in zwarte walnoot		47906000	335.80
/ lengte 200 mm / materiaal: walnoot / afneembaar / Hout is een natuurlijk materiaal			
Andere afmetingen			
/ Afwerkingsplaat 245 in zwarte walnoot		47907000	436.30
/ Afwerkingsplaat 150 in zwarte walnoot		47908000	335.80
Afwerkingsplaat 200 in wit marmer (Lasa Covelano Vena Oro)		47909000	335.80
/ lengte 200 mm / materiaal: marmer / afneembaar / Gezien marmer een natuulijk product is, is elk stuk uniek en kunnen de marmeren tekeningen variëren.			
Andere afmetingen			
/ Afwerkingsplaat 245 in wit marmer (Lasa Covelano Vena Oro)		47910000	436.30
/ Afwerkingsplaat 150 in wit marmer (Lasa Covelano Vena Oro)		47911000	335.80
Afwerkingsplaat 200 in zwart marmer (Nero Marquina)		47913000	335.80
/ lengte 200 mm / materiaal: marmer / afneembaar / Gezien marmer een natuulijk product is, is elk stuk uniek en kunnen de marmeren tekeningen variëren.			
Andere afmetingen			
/ Afwerkingsplaat 245 in zwart marmer (Nero Marquina)		47914000	436.30
/ Afwerkingsplaat 150 in zwart marmer (Nero Marquina)		47915000	335.80

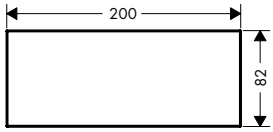

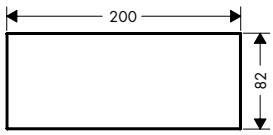

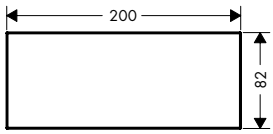

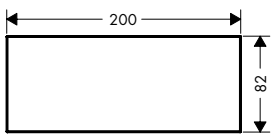

*Voor meer informatie verwijzen wij u naar de lijst AXOR FinishPlus aan het begin van dit tarief.

	Afwerking	Ref.	Euro
Afwerkingsplaat 200 in donkergrijs leder (Nappa)	Grey	47916000	335.80
/ lengte 200 mm / materiaal: leer / afneembaar			
Andere afmetingen			
/ Afwerkingsplaat 245 in donkergrijs leder (Nappa)	Grey	47917000	436.30
/ Afwerkingsplaat 150 in donkergrijs leder (Nappa)	Grey	47918000	335.80
Montageplaat 200 voor personalisatie		47921000	27.30
/ de montageplaat is nodig voor de bevestiging van een individueel materiaal op de AXOR MyEdition producten zonder plaat / afmeting: 200 x 82 mm (individueel materiaal) / materiaaldikte: aanbevolen 3-5 mm (individueel materiaal) / materiaal: materiaal: rvs / voor de exacte positionering van het afzonderlijke materiaal op de montageplaat is de bijbehorende AXOR MyEdition sjabloon nodig / afneembaar / het passende sjabloon # 47925000 kan meerdere malen worden gebruikt / met rubberdichting voor goede aansluiting / niet inbegrepen: individueel materiaal, lijm			
Andere afmetingen			
/ Montageplaat 245 voor personalisatie		47922000	30.60
/ Montageplaat 150 voor personalisatie		47923000	24.00
Benodigde onderdelen			
/ Sjabloon voor personaliseerbare montageplaat 200		47925000	41.00
Montageplaat 245 voor personalisatie		47922000	30.60
/ de montageplaat is nodig voor de bevestiging van een individueel materiaal op de AXOR MyEdition producten zonder plaat / afmeting: 245 x 82 mm (individueel materiaal) / materiaaldikte: aanbevolen 3-5 mm (individueel materiaal) / materiaal: materiaal: rvs / voor de exacte positionering van het afzonderlijke materiaal op de montageplaat is de bijbehorende AXOR MyEdition sjabloon nodig / afneembaar / de passende sjabloon # 47926000 kan meerdere malen worden gebruikt / met rubberdichting voor goede aansluiting / niet inbegrepen: individueel materiaal, lijm			
Andere afmetingen			
/ Montageplaat 200 voor personalisatie		47921000	27.30
/ Montageplaat 150 voor personalisatie		47923000	24.00
Benodigde onderdelen			
/ Sjabloon voor personaliseerbare montageplaat 245		47926000	47.60

De afmetingen van de technische tekeningen zijn in mm.

Technische specificaties en meeteenheden kunnen aan wijzigingen onderhevig zijn.

	Afwerking	Ref.	Euro
Montageplaat 150 voor personalisatie / de montageplaat is nodig voor de bevestiging van een individueel materiaal op de AXOR MyEdition producten zonder plaat / afmeting: 117 x 82 mm (individueel materiaal) / materiaaldikte: aanbevolen 3-5 mm (individueel materiaal) / materiaal: materiaal: rvs / voor de exacte positionering van het afzonderlijke materiaal op de montageplaat is de bijbehorende AXOR MyEdition sjabloon nodig / afneembaar / het passende sjabloon # 47924000 kan meerdere malen worden gebruikt / met rubberdichting voor goede aansluiting / niet inbegrepen: individueel materiaal, lijm		47923000	24.00
Andere afmetingen			
/ Montageplaat 245 voor personalisatie		47922000	30.60
/ Montageplaat 200 voor personalisatie		47921000	27.30
Benodigde onderdelen			
/ Sjabloon voor personaliseerbare montageplaat 150		47924000	32.10
Sjabloon voor personaliseerbare montageplaat 200 / voor de exacte positionering bij het vastlijmen van het afzonderlijke materiaal op de AXOR MyEdition montageplaat # 47921000 / de sjabloon kan meerdere malen worden gebruikt / niet inbegrepen: individueel materiaal, lijm		47925000	41.00
Andere afmetingen			
/ Sjabloon voor personaliseerbare montageplaat 245		47926000	47.60
/ Sjabloon voor personaliseerbare montageplaat 150		47924000	32.10

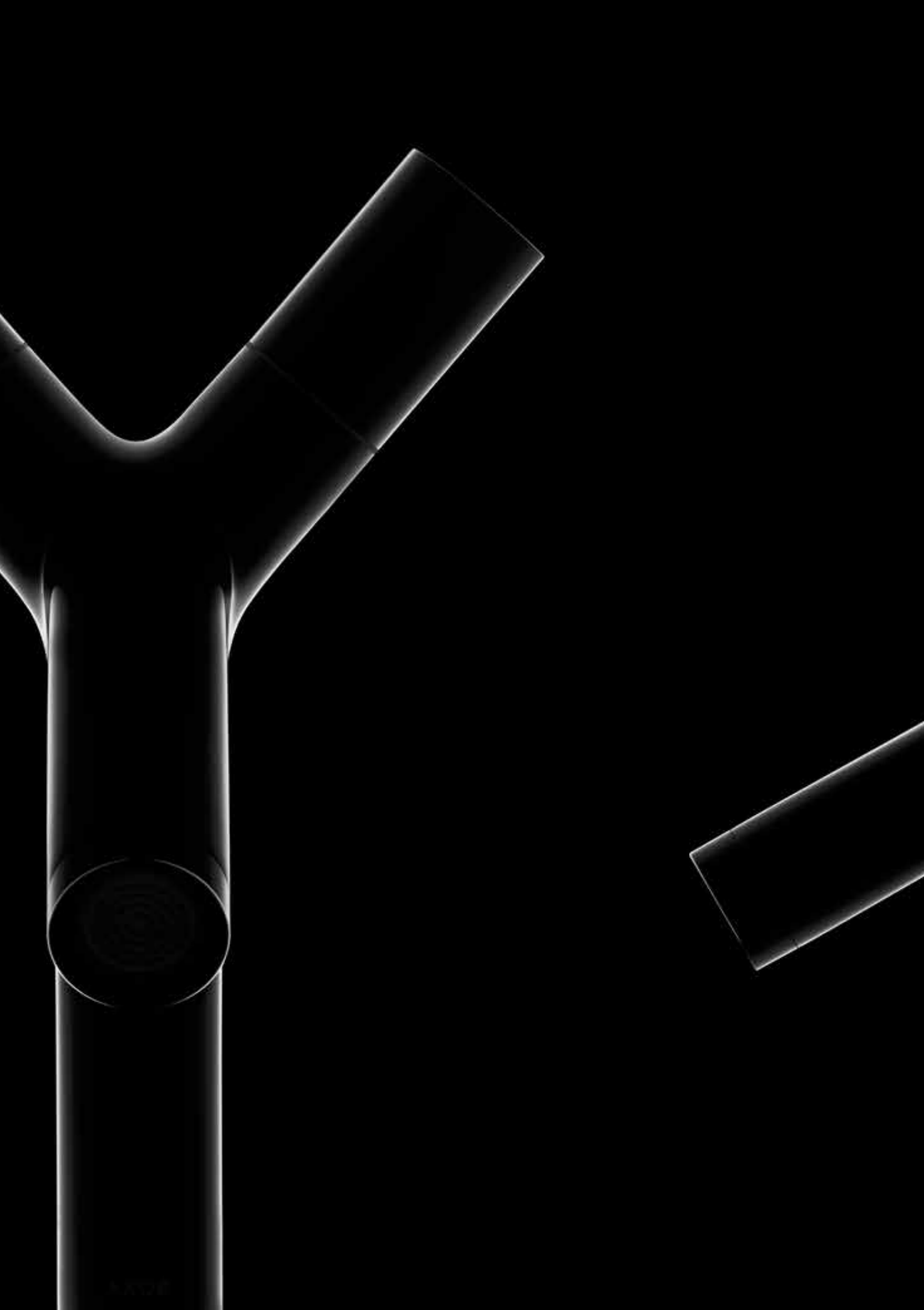

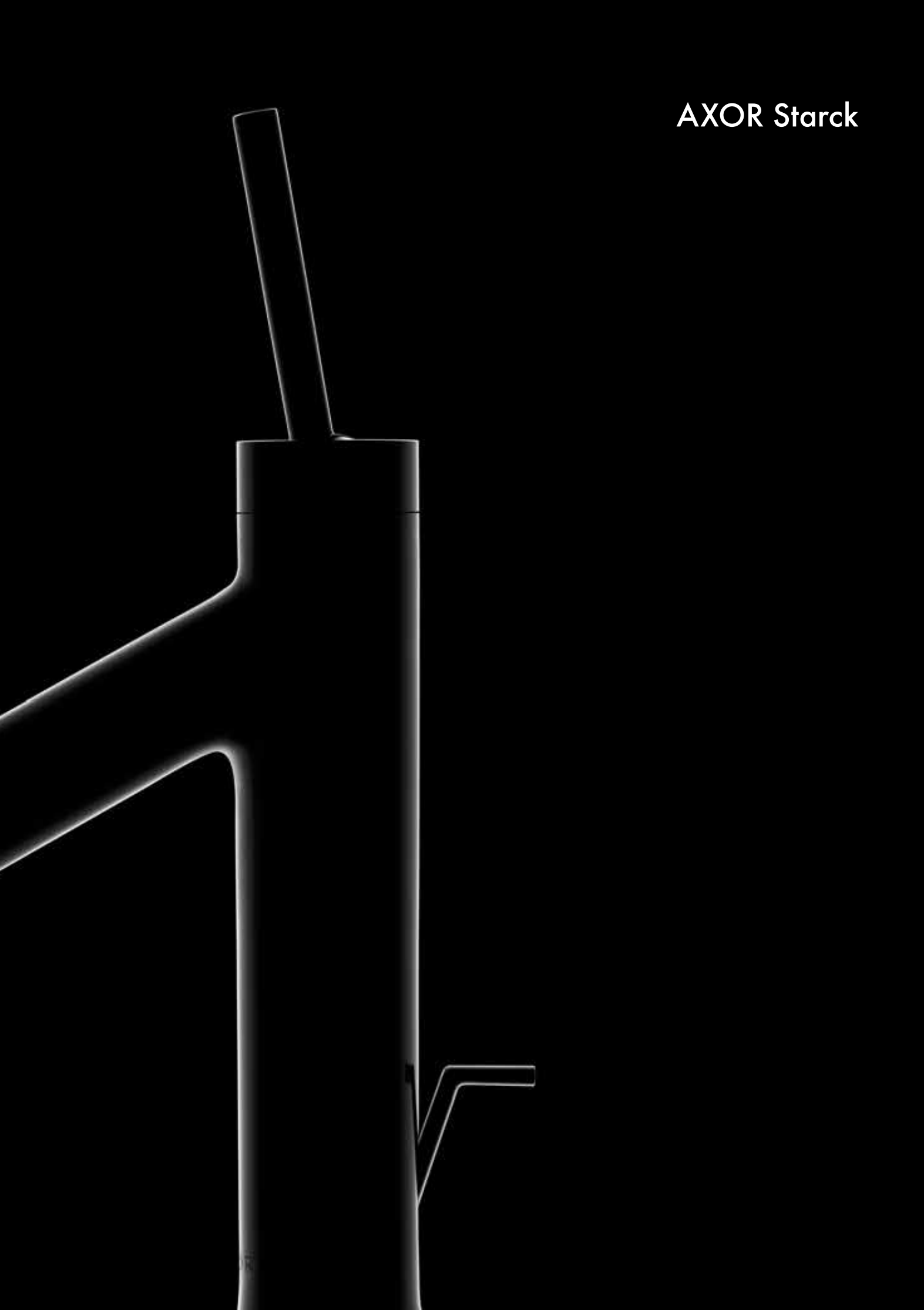
AXOR Starck

Wastafel

	Afwerking	Ref.	Euro
Eéngreepswastafelmengkraan 70 voor handwasbak met lediging	Chroom	10116000	470.60
	AXOR FinishPlus	10116XXX	705.90

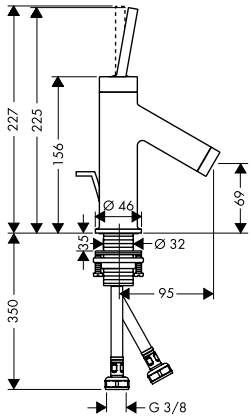

/ ComfortZone 70
/ uitsprong 95 mm
/ straalsoort: normale straal
/ maximaal debiet bij 3 bar: 5 l/ min.
/ Joystick keramische cartouche
/ lediging G 1 1/4 met trekstang achteraan
/ aansluittype: G ⅜-aansluitslangen

AirPower | EcoSmart | Comfort Zone | Quick Clean

	Afwerking	Ref.	Euro
Eéngreepswastafelmengkraan 90 met lediging	Chroom	10111000	504.20
	AXOR FinishPlus	10111XXX	756.30

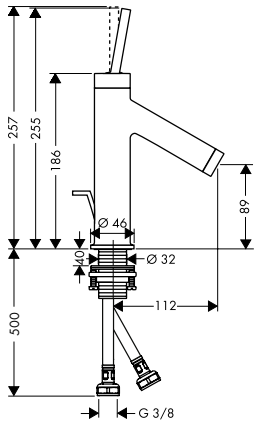

/ ComfortZone 90
/ uitsprong 112 mm
/ straalsoort: normale straal
/ maximaal debiet bij 3 bar: 5 l/ min.
/ Joystick keramische cartouche
/ lediging G 1 1/4 met trekstang achteraan
/ aansluittype: G ⅜-aansluitslangen

AirPower | EcoSmart | Comfort Zone | Quick Clean

Varianten

	Afwerking	Ref.	Euro
/ Eéngreepswastafelmengkraan 90 met afvoerplug	Chroom	10117000	504.20
	AXOR FinishPlus	10117XXX	756.30

	Afwerking	Ref.	Euro
Eéngreepswastafelmengkraan 170 met afvoerplug	Chroom	10123000	557.20
	AXOR FinishPlus	10123XXX	835.80

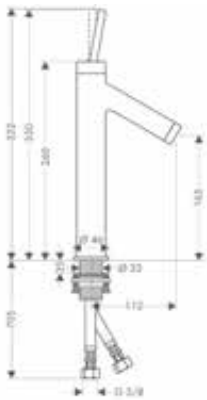

/ ComfortZone 170
/ uitsprong 112 mm
/ straalsoort: normale straal
/ maximaal debiet bij 3 bar: 5 l/ min.
/ Joystick keramische cartouche
/ niet-afsluitbare zeefklep
/ aansluittype: G ⅜-aansluitslangen

AirPower | EcoSmart | Comfort Zone | Quick Clean

	Afwerking	Ref.	Euro
Eéngreepswastafelmengkraan 250 voor vrijstaande wastafel met afvoerplug	Chroom	10129000	768.20
	AXOR FinishPlus	10129XXX	1,152.30

/ ComfortZone 250
/ uitsprong 112 mm
/ straalsoort: normale straal
/ maximaal debiet bij 3 bar: 5 l/ min.
/ Joystick keramische cartouche
/ niet-afsluitbare zeefklep
/ aansluittype: G ⅜-aansluitslangen

AirPower | EcoSmart | Comfort Zone | Quick Clean

De afmetingen van de technische tekeningen zijn in mm.

Technische specificaties en meeteenheden kunnen aan wijzigingen onderhevig zijn.

	Afwerking	Ref.	Euro
Eéngreepswastafelmengkraan 80 voor handwasbak met lediging	Chroom	10102000	280.60
	AXOR FinishPlus	10102XXX	420.90

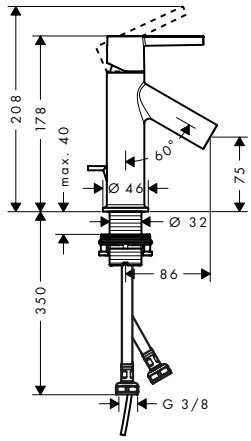

Eéngreepswastafelmengkraan 80 voor handwasbak met lediging

/ ComfortZone 80
/ straalsoort: normale straal
/ maximaal debiet bij 3 bar: 5 l/ min.
/ keramische cartouche
/ Safety Function: voorinstelbare heetwaterbegrenzing
/ lediging G 1 1/4 met trekstang achteraan
/ aansluittype: G ⅜-aansluitslangen

AirPower EcoSmart Comfort Zone Quick Clean

Eéngreepswastafelmengkraan 100 met lediging	Chroom	10001000	280.60
	AXOR FinishPlus	10001XXX	420.90

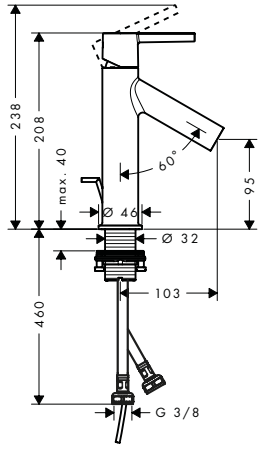

Eéngreepswastafelmengkraan 100 met lediging

/ ComfortZone 100
/ uitsprong 103 mm
/ straalsoort: normale straal
/ maximaal debiet bij 3 bar: 5 l/ min.
/ keramische cartouche
/ Safety Function: voorinstelbare heetwaterbegrenzing
/ lediging G 1 1/4 met trekstang achteraan
/ aansluittype: G ⅜-aansluitslangen

AirPower EcoSmart Comfort Zone Quick Clean

Varianten

/ Eéngreepswastafelmengkraan 100 met afvoerplug	Chroom	10003000	280.60
	AXOR FinishPlus	10003XXX	420.90

Dit product is beschikbaar in de speciale kleurafwerking Brushed Red Gold via de AXOR Signature service.

Eéngreepswastafelmengkraan 100 CoolStart/LowFlow met lediging	Chroom	10007000	280.60
	AXOR FinishPlus	10007XXX	420.90

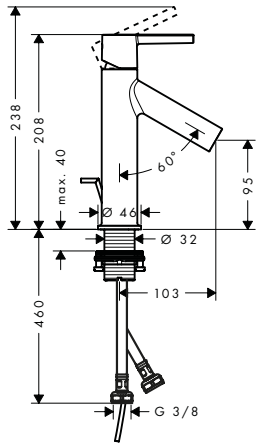

Eéngreepswastafelmengkraan 100 CoolStart/LowFlow met lediging

/ ComfortZone 100
/ uitsprong 103 mm
/ straalsoort: normale straal
/ maximaal debiet bij 3 bar: 3,5 l/ min.
/ keramische cartouche
/ Safety Function: voorinstelbare heetwaterbegrenzing
/ lediging G 1 1/4 met trekstang achteraan
/ aansluittype: G ⅜-aansluitslangen

AirPower EcoSmart Comfort Zone Quick Clean CoolStart

*Voor meer informatie verwijzen wij u naar de lijst AXOR FinishPlus aan het begin van dit tarief.

	Afwerking	Ref.	Euro
Eéngreepswastafelmengkraan 250 voor vrijstaande wastafel met afvoerplug	Chroom	10103000	407.70
	AXOR FinishPlus	10103XXX	611.60

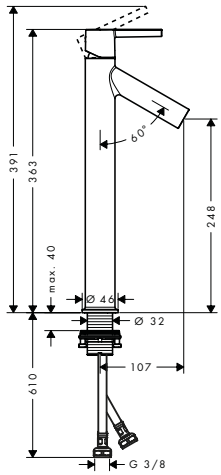

- / ComfortZone 250
- / uitsprong 107 mm
- / straalsoort: normale straal
- / maximaal debiet bij 3 bar: 5 l/ min.
- / keramische cartouche
- / Safety Function: voorinstelbare heetwaterbegrenzing
- / niet-afsluitbare zeefklep
- / aansluittype: G ⅜-aansluitslangen

AirPower | EcoSmart | Comfort Zone | Quick Clean

Tweegreepswastafelmengkraan 80 met lediging	Chroom	10030000	617.50
	AXOR FinishPlus	10030XXX	926.30

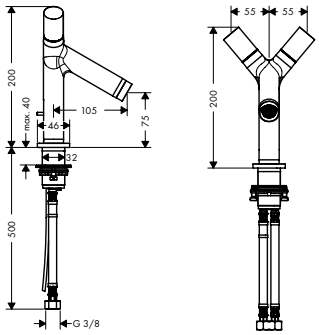

- / ComfortZone 80
- / uitsprong 105 mm
- / straalsoort: normale straal
- / maximaal debiet bij 3 bar: 5 l/ min.
- / keramische stopkranen heet/koud 180°
- / lediging G 1 1/4 met trekstang achteraan
- / aansluittype: G ⅜-aansluitslangen

Dit product is verkrijgbaar in de speciale afwerking Polished Red Gold enkel via AXOR Signature.

AirPower | EcoSmart | Comfort Zone | Quick Clean

Tapkraan 70 zonder lediging	Chroom	38130000	246.80
	Brushed Nickel	38130820	370.50
	AXOR FinishPlus	38130XXX	370.20

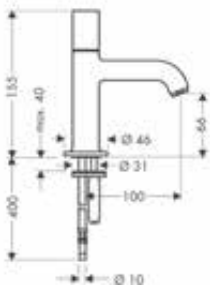

- / ComfortZone 70
- / uitsprong 100 mm
- / straalsoort: normale straal
- / maximaal debiet bij 3 bar: 5 l/ min.
- / met keramische stopkraan 180°
- / enkel voor aansluiting koud water
- / aansluittype: aansluitingen koperen buis

AirPower | EcoSmart | Comfort Zone | Quick Clean

Bidet

Eéngreepsbidetmengkraan met lediging	Chroom	10211000	504.20
	AXOR FinishPlus	10211XXX	756.30

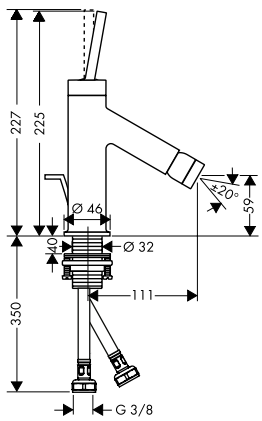

- / bestaat uit: éengreeps bidetmengkraan, ledigingsset
- / uitsprong 111 mm
- / perlator met kogelgewricht
- / straalsoort: normale straal
- / maximaal debiet bij 3 bar: 7,5 l/ min.
- / Joystick keramische cartouche
- / lediging G 1 1/4 met trekstang achteraan

AirPower | Quick Clean

De afmetingen van de technische tekeningen zijn in mm.

Technische specificaties en meeteenheden kunnen aan wijzigingen onderhevig zijn.

	Afwerking	Ref.	Euro
Eéngreepsbidetmengkraan met lediging	Chroom	10214000	280.60
	AXOR FinishPlus	10214XXX	420.90

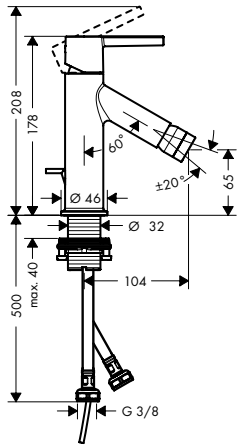

- bestaat uit: ééngreeps bidetmengkraan, ledigingsset
- uitsprong 104 mm
- perlator met kogelgewricht
- straalsoort: normale straal
- maximaal debiet bij 3 bar: 7,2 l/ min.
- keramische cartouche
- lediging G 1 1/4 met trekstang achteraan

Bad

Eéngreepsbadmengkraan opbouw	Chroom	10411000	769.90
	AXOR FinishPlus	10411XXX	1,154.90

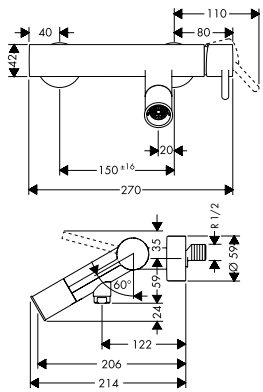

- uitsprong 200 mm
- tussenas: 150 mm ± 16 mm
- straalsoort kraanwerk: normale straal
- maximaal debiet bij 3 bar: 18 l/ min.
- debiet van de baduitloop bij 3 bar: 18 l/ min.
- debiet handdouche bij 3 bar: 16 l/ min.
- keramische cartouche
- Safety Function: voorinstelbare heetwaterbegrenzing
- omstelling met automatische reset
- terugslagklep
- met geluidsdemper

Eéngreepsbadmengkraan opbouw	Chroom	10465000	753.90
	AXOR FinishPlus	10465XXX	1,130.90

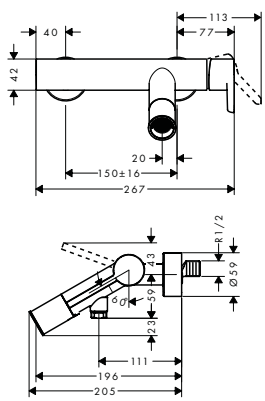

- uitsprong 200 mm
- tussenas: 150 mm ± 16 mm
- straalsoort kraanwerk: normale straal
- maximaal debiet bij 3 bar: 18 l/ min.
- debiet van de baduitloop bij 3 bar: 18 l/ min.
- debiet handdouche bij 3 bar: 16 l/ min.
- keramische cartouche
- Safety Function: voorinstelbare heetwaterbegrenzing
- omstelling met automatische reset
- terugslagklep
- met geluidsdemper
- passend greepdesign voor de AXOR Starck wastafelmengkranen met rechte greep

*Voor meer informatie verwijzen wij u naar de lijst AXOR FinishPlus aan het begin van dit tarief.

	Afwerking	Ref.	Euro

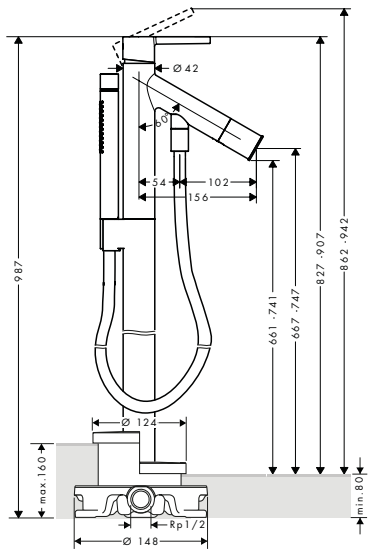

Eéngreepsbadmengkraan vrijstaand

Chroom	10455000	1,609.30
AXOR FinishPlus	10455XXX	2,414.00

AirPower

- / bestaat uit: vrijstaande ééngreepsbadmengkraan, staafhanddouche, doucheslang, douchehouder
- / uitsprong 156 mm
- / straalsoort kraanwerk: normale straal
- / straalsoort handdouche: Rain, Mono
- / maximaal debiet bij 3 bar: 18 l/ min.
- / debiet van de baduitloop bij 3 bar: 18 l/ min.
- / debiet handdouche bij 3 bar: 15 l/ min.
- / keramische cartouche
- / Safety Function: voorinstelbare heetwaterbegrenzing
- / omstelling met automatische reset
- / terugslagklep
- / passend greepdesign voor de AXOR Starck wastafelmengkranen met rechte greep

Inbegrepen
- / Doucheslang 1,25 m met cilindrische moeren (# 28282000)
- / Staafhanddouche 2jet (# 28532000)

Benodigde onderdelen

/ Inbouwlichaam voor vrijstaande mengkraan/thermostaat		10452180	459.30

Opties

/ Afdichtingsmof voor inbouwlichaam 10452180		96441000	128.90
/ Verlengstuk 60 mm voor uitloop	Chroom	10981000	329.20
	AXOR FinishPlus	10981XXX	493.80
/ Verlengstuk 60 mm voor inbouwlichaam 10452180		97686000	248.10

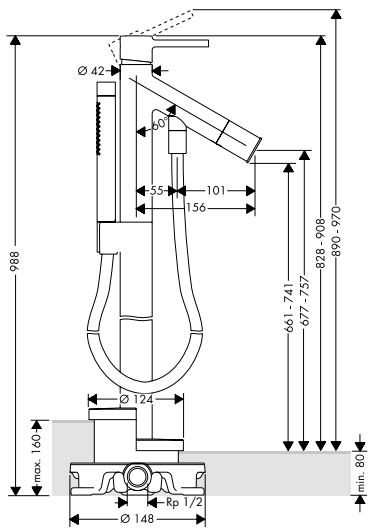

Eéngreepsbadmengkraan vrijstaand - afwerkset

Chroom	10456000	1,644.50
AXOR FinishPlus	10456XXX	2,466.80

AirPower

- / bestaat uit: vrijstaande ééngreepsbadmengkraan, staafhanddouche, douchehouder
- / uitsprong 156 mm
- / straalsoort kraanwerk: normale straal
- / straalsoort handdouche: Rain, Mono
- / maximaal debiet bij 3 bar: 18 l/ min.
- / debiet van de baduitloop bij 3 bar: 18 l/ min.
- / debiet handdouche bij 3 bar: 15 l/ min.
- / keramische cartouche
- / Safety Function: voorinstelbare heetwaterbegrenzing
- / omstelling met automatische reset
- / terugslagklep

Inbegrepen
- / Doucheslang 1,25 m met cilindrische moeren (# 28282000)
- / Staafhanddouche 2jet (# 28532000)

Benodigde onderdelen

/ Inbouwlichaam voor vrijstaande mengkraan/thermostaat		10452180	459.30

Opties

/ Afdichtingsmof voor inbouwlichaam 10452180		96441000	128.90
/ Verlengstuk 60 mm voor uitloop	Chroom	10981000	329.20
	AXOR FinishPlus	10981XXX	493.80
/ Verlengstuk 60 mm voor inbouwlichaam 10452180		97686000	248.10

De afmetingen van de technische tekeningen zijn in mm.

Technische specificaties en meeteenheden kunnen aan wijzigingen onderhevig zijn.

	Afwerking	Ref.	Euro
Inbouwlichaam voor vrijstaande mengkraan/ thermostaat		10452180	459.30
/ voor montage in de vloer			
/ geschikt voor vrijstaande badkraan			
Opties			
/ Afdichtingsmof voor inbouwlichaam 10452180		96441000	128.90
Verlengstuk 60 mm voor uitloop	Chroom	10981000	329.20
/ verlengingsmaat: 60 mm	AXOR FinishPlus	10981XXX	493.80
Opties			
/ Eéngreepsbadmengkraan vrijstaand - afwerkset	Chroom	10456000	1,644.50
	AXOR FinishPlus	10456XXX	2,466.80
/ Eéngreepsbadmengkraan vrijstaand	Chroom	10455000	1,609.30
	AXOR FinishPlus	10455XXX	2,414.00
Eéngreepsbadmengkraan Ø 170 mm - afwerkset round	Chroom	10416000	330.20
	AXOR FinishPlus	10416XXX	495.30
/ debiet uitgang bovenaan: 21 l/ min.			
/ debiet uitgang onderaan: 29 l/ min.			
/ maximaal debiet bij 3 bar: 29 l/ min.			
/ keramische cartouche			
/ Safety Function: voorinstelbare heetwaterbegrenzing			
/ omstelling met automatische reset			
Benodigde onderdelen			
/ Inbouwlichaam iBox universal		01700180	122.60
Opties			
/ Verlengstuk 25 mm voor iBox Universal		13587000	52.20
Varianten			
/ Eéngreepsbadmengkraan Ø 170 mm met geïntegreerde veiligheidscombinatie voor Exafill - afwerkset round	Chroom	10418000	475.90
	AXOR FinishPlus	10418XXX	713.90
Dit product is beschikbaar in de speciale kleurafwerking Polished Gold Optic via de AXOR Signature service.			
Eéngreepsbadmengkraan Ø 170 mm - afwerkset round	Chroom	10414000	321.40
	AXOR FinishPlus	10414XXX	482.10
/ debiet uitgang bovenaan: 21 l/ min.			
/ debiet uitgang onderaan: 29 l/ min.			
/ maximaal debiet bij 3 bar: 29 l/ min.			
/ keramische cartouche			
/ Safety Function: voorinstelbare heetwaterbegrenzing			
/ omstelling met automatische reset			
/ passend greepdesign voor de AXOR Starck wastafelmengkranen met rechte greep			
Benodigde onderdelen			
/ Inbouwlichaam iBox universal		01700180	122.60
Opties			
/ Verlengstuk 25 mm voor iBox Universal		13587000	52.20
Varianten			
/ Eéngreepsbadmengkraan Ø 170 mm voor wandinbouw met geïntegreerde veiligheidscombinatie voor Exafill - afwerkset round	Chroom	10427000	464.40
	AXOR FinishPlus	10427XXX	696.60

*Voor meer informatie verwijzen wij u naar de lijst AXOR FinishPlus aan het begin van dit tarief.

	Afwerking	Ref.	Euro
Baduitloop 122 mm	Chroom	10410000	198.40
/ uitsprong 122 mm	AXOR FinishPlus	10410XXX	297.60
/ maximaal debiet bij 3 bar: 20 l/ min.			
/ straalsoort: normale straal			
Opties			
/ Verlengstuk 50 mm voor baduitloop	Chroom	10495000	102.80
	AXOR FinishPlus	10495XXX	154.20
Verlengstuk 50 mm voor baduitloop	Chroom	10495000	102.80
	AXOR FinishPlus	10495XXX	154.20
/ verlengingsmaat: 50 mm			
Opties			
/ Baduitloop 122 mm	Chroom	10410000	198.40
	AXOR FinishPlus	10410XXX	297.60
2-gatsbadthermostaat op badrand - afwerkset	Chroom	10480000	273.50
	AXOR FinishPlus	10480XXX	410.30
/ 2 functies			
/ SafetyStop temperatuurblokkering bij 40°C			
/ Safety Function: voorinstelbare heetwaterbegrenzing			
/ aansluittype: inbouwlichaam			
/ aansluitgrootte: DN15			
Benodigde onderdelen			
/ Inbouwlichaam voor 2-gatsbadthermostaat op badrand		15486180	568.50
Opties			
/ Soepele aansluitbuis 800 mm voor Exafill E en S / TÜV_B 18 01 14237 103		58308000	109.10
/ Aansluitslangenset voor 2-gatsbadthermostaat op badrand		13089000	55.70
Inbouwlichaam voor 2-gatsbadthermostaat op badrand		15486180	568.50
/ geschikt voor vulling met afstandsbediening			
/ aansluiting: G ½			
/ aansluitgrootte: DN15			
/ debiet uitgang bovenaan: 31 l/ min.			
/ debiet uitgang onderaan: 31 l/ min.			
Opties			
/ Secuflex set met handdouche op badrand	Chroom	19418000	424.80
	AXOR FinishPlus	19418XXX	637.20
/ sBox Afwerkset square voor handdouchehouder op bad-/ tegelrand	Chroom	28012000	379.90
	AXOR FinishPlus	28012XXX	569.90
/ sBox Afwerkset ovaal voor handdouchehouder op bad-/ tegelrand	Chroom	28022000	379.90
	AXOR FinishPlus	28022XXX	569.90
/ sBox Inbouwlichaam voor bad- of tegelrand voor handdouchehouder		15490180	66.20

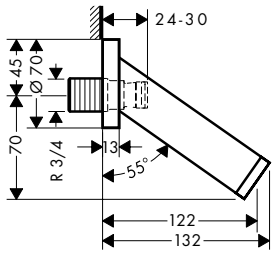

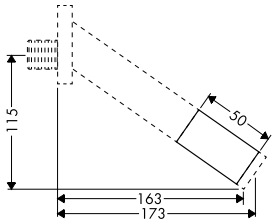

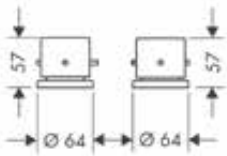

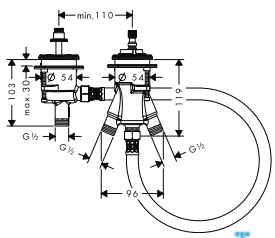

De afmetingen van de technische tekeningen zijn in mm.

Technische specificaties en meeteenheden kunnen aan wijzigingen onderhevig zijn.

	Afwerking	Ref.	Euro
Secuflex set met handdouche op badrand	Chroom	19418000	424.80
	AXOR FinishPlus	19418XXX	637.20

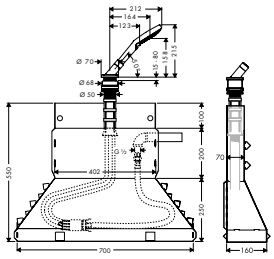

/ bestaat uit: handdouche, douchehouder, doucheslang, Secubox, Secuflex slangrem, slangdoorvoer
/ geschikt voor voor montage op bad- of tegelrand (montageplaat niet beschikbaar)
/ boordiameter bad: Ø 50 mm
/ maximale uittreklengte handdouche 1,10 m

Inbegrepen
/ Handdouche Ø 120 mm 3jet (# 26050000)

4-gatsbadmengkraan op tegelrand	Chroom	10451000	1,313.30
	AXOR FinishPlus	10451XXX	1,970.00

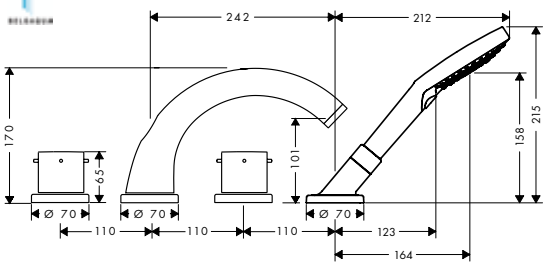

/ bestaat uit: 3-gatsmengkraan op tegelrand, handdouche, doucheslang, douchehouder
/ uitsprong 242 mm
/ straalsoort kraanwerk: normale straal
/ straalsoort handdouche: Rain, RainAir, WhirlAir
/ maximale uittreklengte handdouche: 1,10 m
/ debiet van de baduitloop bij 3 bar: 21 l/ min.
/ debiet handdouche bij 3 bar: 19 l/ min.
/ keramische stopkranen heet/koud 180°
/ omstelling met automatische reset
/ terugslagklep

Inbegrepen
/ Handdouche Ø 120 mm 3jet (# 26050000)

Benodigde onderdelen
/ Inbouwlichaam voor 4-gatsbadmengkraan op tegelrand — 15481180 — 1,459.30

Inbouwlichaam voor 4-gatsbadmengkraan op tegelrand		15481180	1,459.30

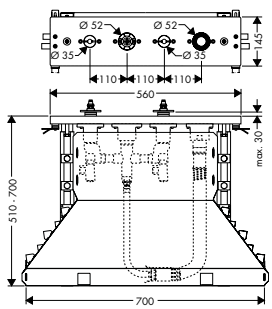

/ maximale uittreklengte handdouche: 1,10 m
/ aansluitgrootte: DN15

Douche

Eéngreepsdouchemengkraan opbouw	Chroom	10611000	558.90
	AXOR FinishPlus	10611XXX	838.40

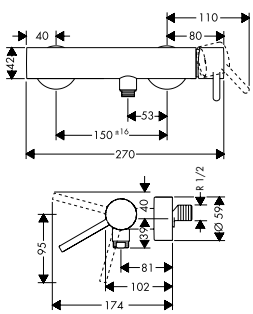

/ aansluittype: S-koppelingen
/ tussenas: 150 mm ± 16 mm
/ maximaal debiet bij 3 bar: 28 l/ min.
/ debiet handdouche bij 3 bar: 16 l/ min.
/ keramische cartouche
/ Safety Function: voorinstelbare heetwaterbegrenzing
/ terugslagklep
/ met geluidsdemper
/ geschikt voor doorstroomwaterverwarmers
/ slangaansluiting DN15

*Voor meer informatie verwijzen wij u naar de lijst AXOR FinishPlus aan het begin van dit tarief.

	Afwerking	Ref.	Euro
Eéngreepsdouchemengkraan opbouw / aansluittype: S-koppelingen / tussenas: 150 mm ± 16 mm / maximaal debiet bij 3 bar: 16 l/ min. / debiet handdouche bij 3 bar: 16 l/ min. / keramische cartouche / Safety Function: voorinstelbare heetwaterbegrenzing / terugslagklep / met geluidsdemper / geschikt voor doorstroomwaterverwarmers / slangaansluiting DN15 / passend greepdesign voor de AXOR Starck wastafelmengkranen met rechte greep	Chroom AXOR FinishPlus	10665000 10665XXX	545.50 818.30
Eéngreepsdouchemengkraan - afwerkset / aansluittype: inbouwlichaam / maximaal debiet bij 3 bar: 29 l/ min. / keramische cartouche / Safety Function: voorinstelbare heetwaterbegrenzing / met geluidsdemper / geschikt voor doorstroomwaterverwarmers	Chroom AXOR FinishPlus	10616000 10616XXX	286.60 429.90
Benodigde onderdelen / Inbouwlichaam iBox universal		01700180	122.60
Opties / Verlengstuk 25 mm voor iBox Universal / Set montagegeleiders voor iBox Universal		13587000 93171000	52.20 37.80
Eéngreepsdouchemengkraan - afwerkset / aansluittype: inbouwlichaam / maximaal debiet bij 3 bar: 29,3 l/ min. / keramische cartouche / Safety Function: voorinstelbare heetwaterbegrenzing / met geluidsdemper / geschikt voor doorstroomwaterverwarmers / passend greepdesign voor de AXOR Starck wastafelmengkranen met rechte greep Dit product is beschikbaar in de speciale kleurafwerking Brushed Red Gold via de AXOR Signature service.	Chroom AXOR FinishPlus	10614000 10614XXX	278.30 417.50
Benodigde onderdelen / Inbouwlichaam iBox universal		01700180	122.60
Opties / Verlengstuk 25 mm voor iBox Universal / Set montagegeleiders voor iBox Universal		13587000 93171000	52.20 37.80

De afmetingen van de technische tekeningen zijn in mm.

Technische specificaties en meeteenheden kunnen aan wijzigingen onderhevig zijn.

Thermostaten en stop- en omstelkranen

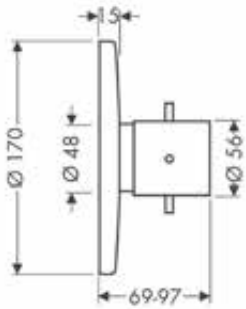

	Afwerking	Ref.	Euro
Thermostaat HighFlow Ø 170 mm - afwerkset round	Chroom	10715000	728.50
	AXOR FinishPlus	10715XXX	1,092.80
/ maximaal debiet bij 3 bar: 59 l/ min. / debiet uitgang bovenaan: 42 l/min / debiet uitgang onderaan: 42 l/min / thermo-element / SafetyStop temperatuurblokkering bij 40°C / Safety Function: voorinstelbare heetwaterbegrenzing / terugslagklep / met geluidsdemper / aansluittype: inbouwlichaam / minimale werkdruk: 1 bar / max. werkdruk: 10 bar			
Benodigde onderdelen			
/ Inbouwlichaam iBox universal		01700180	122.60
Opties			
/ Verlengstuk 25 mm voor iBox Universal		13587000	52.20
/ Set montagegeleiders voor iBox Universal		93171000	37.80
Varianten			
/ Thermostaat Ø 170 mm - afwerkset round	Chroom	10710000	622.90
	AXOR FinishPlus	10710XXX	934.40

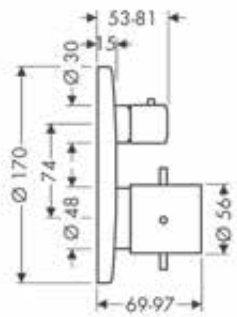

Thermostaat Ø 170 mm met stopkraan voor 1 systeem - afwerkset round	Chroom	10700000	759.20
	AXOR FinishPlus	10700XXX	1,138.80
/ 1 uitgang / maximaal debiet bij 3 bar: 25 l/ min. / thermo-element, met keramische stopkraan 90° / SafetyStop temperatuurblokkering bij 40°C / Safety Function: voorinstelbare heetwaterbegrenzing / terugslagklep / met geluidsdemper / aansluittype: inbouwlichaam / minimale werkdruk: 1 bar / max. werkdruk: 10 bar			
Benodigde onderdelen			
/ Inbouwlichaam iBox universal		01700180	122.60
Opties			
/ Verlengstuk 25 mm voor iBox Universal		13587000	52.20
/ Set montagegeleiders voor iBox Universal		93171000	37.80

*Voor meer informatie verwijzen wij u naar de lijst AXOR FinishPlus aan het begin van dit tarief.

	Afwerking	Ref.	Euro

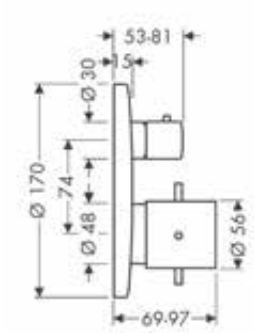

Thermostaat Ø 170 mm met stopkraan/omsteller voor 2 systemen - afwerkset round

	Afwerking	Ref.	Euro
	Chroom	10720000	869.80
	AXOR FinishPlus	10720XXX	1,304.70

/ 2 functies
/ debiet uitgang bovenaan: 25 l/min
/ debiet uitgang onderaan: 29 l/min
/ thermo-element, stop- en omstelkraan
/ SafetyStop temperatuurblokkering bij 40°C
/ Safety Function: voorinstelbare heetwaterbegrenzing
/ terugslagklep
/ met geluidsdemper
/ aansluittype: inbouwlichaam
/ minimale werkdruk: 1 bar
/ max. werkdruk: 10 bar

Benodigde onderdelen

/ Inbouwlichaam iBox universal	01700180	122.60

Opties

/ Verlengstuk 25 mm voor iBox Universal	13587000	52.20
/ Set montagegeleiders voor iBox Universal	93171000	37.80

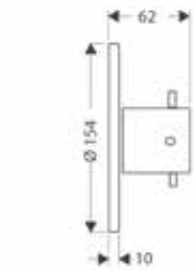

Stopkraan Ø 154 mm - afwerkset round

	Afwerking	Ref.	Euro
	Chroom	10970000	185.60
	AXOR FinishPlus	10970XXX	278.40

/ aansluittype: DN15/DN20

Benodigde onderdelen

/ Inbouwlichaam 52 l/ min. voor stopkraan met sluitlichaam	16973180	88.30
/ Inbouwlichaam 40 l/ min. voor stopkraan met keramische schijven (90°)	16974180	90.80
/ Inbouwlichaam 130 l/ min. voor stopkraan met sluitlichaam	16970180	95.50

Opties

/ Verlengstuk 25 mm voor inbouwstopkraan en Trio Stop/ Quattro	92990000	55.00

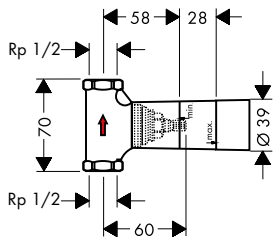

Inbouwlichaam 52 l/ min. voor stopkraan met sluitlichaam

	16973180	88.30

/ aansluittype: DN15
/ geschikt voor alle afbouwdelen stopkranen
/ maximaal debiet bij 3 bar: 52 l/min

Opties

/ Verlengstuk 25 mm voor inbouwstopkraan en Trio Stop/ Quattro	92990000	55.00

Varianten

/ Inbouwlichaam 40 l/ min. voor stopkraan met keramische schijven (90°)	16974180	90.80
/ Inbouwlichaam 130 l/ min. voor stopkraan met sluitlichaam	16970180	95.50

De afmetingen van de technische tekeningen zijn in mm.

Technische specificaties en meeteenheden kunnen aan wijzigingen onderhevig zijn.

	Afwerking	Ref.	Euro
Stopkraan / omsteller Trio Stop/Quattro Ø 154 mm - afwerkset round	Chroom	10930000	182.90
	AXOR FinishPlus	10930XXX	274.40
Benodigde onderdelen			
/ Inbouwlichaam voor Quattro 4-wegomsteller		16930180	270.40
/ Inbouwlichaam voor Trio Stop		16982180	171.40
Opties			
/ Verlengstuk 25 mm voor inbouwstopkraan en Trio Stop/ Quattro		92990000	55.00

Inbouwlichaam voor Trio Stop		16982180	171.40
/ 2 functies			
/ gelijktijdig gebruik van 2 functies			
/ geschikt voor alle Trio afbouwdelen			
/ maximaal debiet bij 3 bar: 65 l/ min.			
Opties			
/ Verlengstuk 25 mm voor inbouwstopkraan en Trio Stop/ Quattro		92990000	55.00

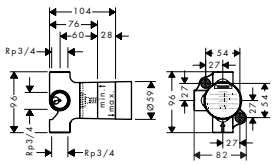

Inbouwlichaam voor Quattro 4-wegomsteller		16930180	270.40
/ vraagt een debietregeling			
/ 3 uitgangen			
/ gelijktijdig gebruik van 2 functies			
/ geschikt voor alle Quattro afbouwdelen			
/ maximaal debiet bij 3 bar: 65 l/ min.			
Opties			
/ Verlengstuk 25 mm voor inbouwstopkraan en Trio Stop/ Quattro		92990000	55.00

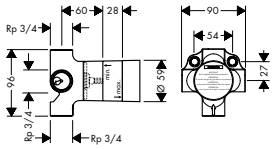

*Voor meer informatie verwijzen wij u naar de lijst AXOR FinishPlus aan het begin van dit tarief.

Wastafel Classic

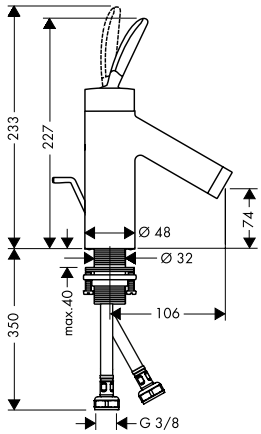

	Afwerking	Ref.	Euro
Eéngreepswastafelmengkraan 70 met lediging	Chroom	10010000	504.20
	AXOR FinishPlus	10010XXX	756.30

/ ComfortZone 70
/ uitsprong 106 mm
/ straalsoort: normale straal
/ maximaal debiet bij 3 bar: 5 l/ min.
/ Joystick keramische cartouche
/ lediging G 1 1/4 met trekstang achteraan
/ aansluittype: G ⅜-aansluitslangen

Varianten

/ Eéngreepswastafelmengkraan 70 met afvoerplug	Chroom	10018000	495.90
	AXOR FinishPlus	10018XXX	743.90

Inbouwthermostaten

Bijpassende AXOR thermostaten vindt u in de hoofdstuk AXOR Showers.

Douches

Bijpassende AXOR douches vindt u in de hoofdstuk AXOR Showers.

Accessoires

Bijpassende AXOR accessoires vindt u in de hoofdstuk AXOR Accessoires.

De afmetingen van de technische tekeningen zijn in mm.

Technische specificaties en meeteenheden kunnen aan wijzigingen onderhevig zijn.

AXOR Starck V

Brengt water tot leven

Water geeft energie. Lef brengt het in een spectaculaire vorm. AXOR Starck V laat het water de vrije loop en onthult een bijzonder natuurlijk spektakel: een vortex. In al zijn kracht en pracht. Vitaal en elementair. Een gedurfd idee.

Design: Philippe Starck

Draaibare uitloop voor optimaal comfort en flexibiliteit.

Uitloop kan worden verwijderd om te reinigen (ook geschikt voor de vaatwasser).

SafetyStop functie sluit de watertoevoer wanneer de uitloop wordt verwijderd.

EasyClick functie voor het verwijderen van de uitloop.

Verbruikt slechts 4 l/min.

De joystick cartouche kan naar wens van de gebruiker links of rechts worden geplaatst.

AXOR Starck V heeft al vele awards ontvangen.

Wallpaper* DESIGN AWARDS 2015 Winner

iF DESIGN AWARD 2015

DESIGN PLUS powered by: ISH

Wastafel

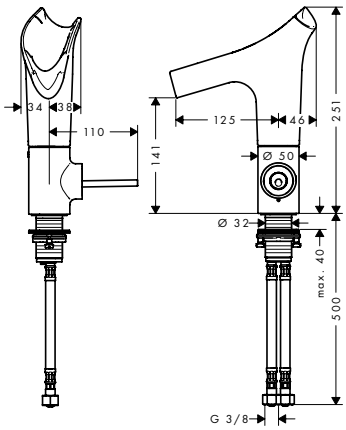

Eéngreepswastafelmengkraan 140 met kristalglazen uitloop en afvoerplug

	Afwerking	Ref.	Euro
	Chroom	12112000	1,176.80
	Wit	12112450	1,430.50
	AXOR FinishPlus	12112XXX	1,765.20

/ ComfortZone 140
/ uitsprong 125 mm
/ draaibereik uitloop instelbaar in 3 standen op 95°, 120° of 360°
/ straalsoort: laminaarstraal
/ EasyClick aansluiting tussen basis en uitloop
/ glazen uitloop is vaatwasbestendig
/ materiaal uitloop: kristalglas
/ maximaal debiet bij 3 bar: 4 l/ min.
/ Joystick keramische cartouche
/ niet-afsluitbare zeefklep
/ aansluittype: G ⅜-aansluitslangen
/ greep kan links of rechts geplaatst worden
/ onderkant van kraanlichaam (niet geschikt voor wasbekkens)

Andere afmetingen

/ Eéngreepswastafelmengkraan 220 voor vrijstaande wastafel met kristalglazen uitloop en afvoerplug	Chroom	12114000	1,491.50
	AXOR FinishPlus	12114XXX	2,237.30

Varianten

/ Eéngreepswastafelmengkraan 140 met kristalglazen uitloop en afvoerplug - diamantgeslepen	Chroom	12122000	1,346.30
	Polished Gold Optic	12122990	2,019.60
	AXOR FinishPlus	12122XXX	2,019.50
/ Eéngreepswastafelmengkraan 140 met kristalglazen uitloop en afvoerplug - facetgeslepen	Chroom	12123000	1,346.30
	Polished Gold Optic	12123990	2,019.60
	AXOR FinishPlus	12123XXX	2,019.50

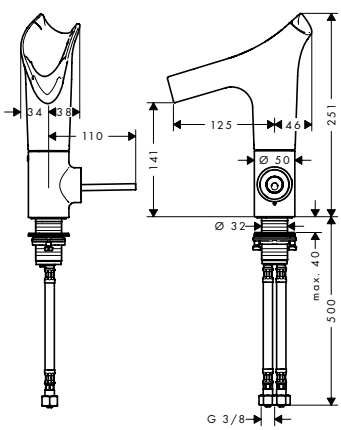

Eéngreepswastafelmengkraan 140 met kristalglazen uitloop en afvoerplug - diamantgeslepen

	Chroom	12122000	1,346.30
	Polished Gold Optic	12122990	2,019.60
	AXOR FinishPlus	12122XXX	2,019.50

/ ComfortZone 140
/ uitsprong 125 mm
/ draaibereik uitloop instelbaar in 3 standen op 95°, 120° of 360°
/ straalsoort: laminaarstraal
/ EasyClick aansluiting tussen basis en uitloop
/ glazen uitloop is vaatwasbestendig
/ materiaal uitloop: kristalglas
/ maximaal debiet bij 3 bar: 4 l/ min.
/ Joystick keramische cartouche
/ niet-afsluitbare zeefklep
/ aansluittype: G ⅜-aansluitslangen
/ greep kan links of rechts geplaatst worden
/ onderkant van kraanlichaam (niet geschikt voor wasbekkens)

Varianten

/ Eéngreepswastafelmengkraan 140 met kristalglazen uitloop en afvoerplug - facetgeslepen	Chroom	12123000	1,346.30
	Polished Gold Optic	12123990	2,019.60
	AXOR FinishPlus	12123XXX	2,019.50
/ Eéngreepswastafelmengkraan 140 met kristalglazen uitloop en afvoerplug	Chroom	12112000	1,176.80
	Wit	12112450	1,430.50
	AXOR FinishPlus	12112XXX	1,765.20

De afmetingen van de technische tekeningen zijn in mm.

Technische specificaties en meeteenheden kunnen aan wijzigingen onderhevig zijn.

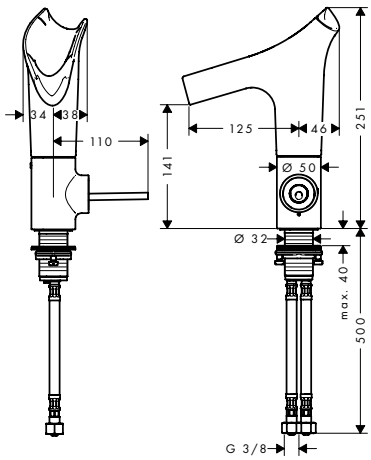

Eéngreepswastafelmengkraan 140 met kristalglazen uitloop en afvoerplug - facetgeslepen

- / ComfortZone 140
- / uitsprong 125 mm
- / draaibereik uitloop instelbaar in 3 standen op 95°, 120° of 360°
- / straalsoort: laminaarstraal
- / EasyClick aansluiting tussen basis en uitloop
- / glazen uitloop is vaatwasbestendig
- / materiaal uitloop: kristalglas
- / maximaal debiet bij 3 bar: 4 l/ min.
- / Joystick keramische cartouche
- / niet-afsluitbare zeefklep
- / aansluittype: G ⅜-aansluitslangen
- / greep kan links of rechts geplaatst worden
- / onderkant van kraanlichaam (niet geschikt voor wasbekkens)

Afwerking	Ref.	Euro
Chroom	12123000	1,346.30
Polished Gold Optic	12123990	2,019.60
AXOR FinishPlus	12123XXX	2,019.50

EcoSmart · Comfort Zone

Varianten

- / Eéngreepswastafelmengkraan 140 met kristalglazen uitloop en afvoerplug - diamantgeslepen
- / Eéngreepswastafelmengkraan 140 met kristalglazen uitloop en afvoerplug

Chroom	12122000	1,346.30
Polished Gold Optic	12122990	2,019.60
AXOR FinishPlus	12122XXX	2,019.50
Chroom	12112000	1,176.80
Wit	12112450	1,430.50
AXOR FinishPlus	12112XXX	1,765.20

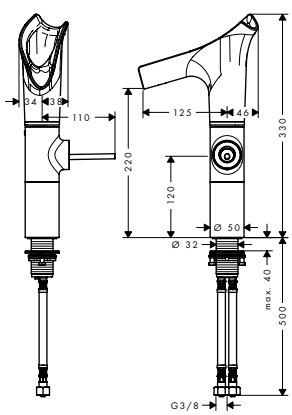

Eéngreepswastafelmengkraan 220 voor vrijstaande wastafel met kristalglazen uitloop en afvoerplug

- / ComfortZone 220
- / uitsprong 125 mm
- / draaibereik uitloop instelbaar in 3 standen op 95°, 120° of 360°
- / straalsoort: laminaarstraal
- / EasyClick aansluiting tussen basis en uitloop
- / glazen uitloop is vaatwasbestendig
- / materiaal uitloop: kristalglas
- / maximaal debiet bij 3 bar: 4 l/ min.
- / Joystick keramische cartouche
- / niet-afsluitbare zeefklep
- / aansluittype: G ⅜-aansluitslangen
- / greep kan links of rechts geplaatst worden
- / alleen aanbevolen voor particulier gebruik, niet geschikt voor openbare en semi-openbare ruimtes

Chroom	12114000	1,491.50
AXOR FinishPlus	12114XXX	2,237.30

EcoSmart · Comfort Zone

Andere afmetingen

- / Eéngreepswastafelmengkraan 140 met kristalglazen uitloop en afvoerplug

Chroom	12112000	1,176.80
Wit	12112450	1,430.50
AXOR FinishPlus	12112XXX	1,765.20

*Voor meer informatie verwijzen wij u naar de lijst AXOR FinishPlus aan het begin van dit tarief.

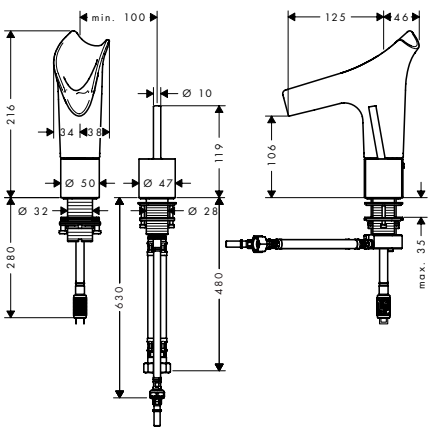

2-gatswastafelmengkraan 110 met kristalglazen uitloop en afvoerplug

- / ComfortZone 110
- / uitsprong 125 mm
- / draaibereik uitloop instelbaar in 3 standen op 95°, 120° of 360°
- / straalsoort: laminaarstraal
- / EasyClick aansluiting tussen basis en uitloop
- / glazen uitloop is vaatwasbestendig
- / materiaal uitloop: kristalglas
- / maximaal debiet bij 3 bar: 4 l/ min.
- / Joystick keramische cartouche
- / niet-afsluitbare zeefklep
- / aansluittype: G ⅜-aansluitslangen
- / greep kan links of rechts geplaatst worden
- / alleen aanbevolen voor particulier gebruik, niet geschikt voor openbare en semi-openbare ruimtes

Afwerking	Ref.	Euro
Chroom	12115000	1,341.40
AXOR FinishPlus	12115XXX	2,012.10

EcoSmart Comfort Zone

De afmetingen van de technische tekeningen zijn in mm.

Technische specificaties en meeteenheden kunnen aan wijzigingen onderhevig zijn.

AXOR Starck Organic

Wastafel

	Afwerking	Ref.	Euro
Tweegreepswastafelmengkraan 50 voor handwasbak met lediging	Chroom	12014000	477.70
	AXOR FinishPlus	12014XXX	716.60

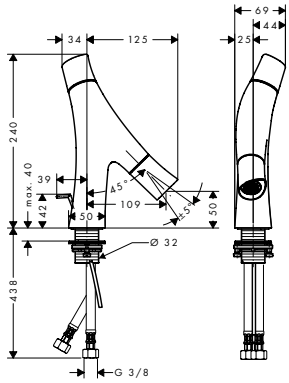

EcoSmart · Comfort Zone · Quick Clean

/ ComfortZone 50
/ uitsprong 109 mm
/ straalsoort: douchestraal
/ maximaal debiet bij 3 bar: 3,5 l/ min. , 3,5 l/ min.
/ debietbooster: 5 l/ min.
/ keramische cartouche voor temperatuurregeling
/ keramische stopkraan voor volumeregeling
/ Safety Function: voorinstelbare heetwaterbegrenzing
/ gescheiden temperatuur- en volumeregeling
/ met geïsoleerde watervoering
/ lediging G 1 1/4 met trekstang achteraan
/ aansluittype: G ⅜-aansluitslangen

	Afwerking	Ref.	Euro
Tweegreepswastafelmengkraan 80 met lediging	Chroom	12010000	497.10
	AXOR FinishPlus	12010XXX	745.70

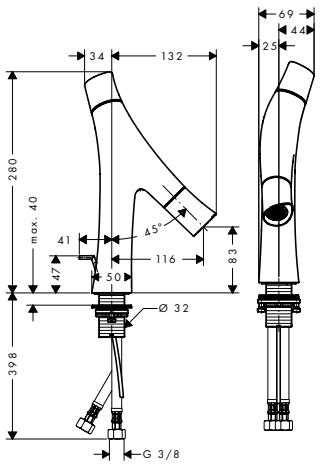

EcoSmart · Comfort Zone · Quick Clean

/ ComfortZone 80
/ uitsprong 116 mm
/ straalsoort: douchestraal
/ maximaal debiet bij 3 bar: 3,5 l/ min.
/ debietbooster: 5 l/ min.
/ keramische cartouche voor temperatuurregeling
/ keramische stopkraan voor volumeregeling
/ Safety Function: voorinstelbare heetwaterbegrenzing
/ gescheiden temperatuur- en volumeregeling
/ met geïsoleerde watervoering
/ lediging G 1 1/4 met trekstang achteraan
/ aansluittype: G ⅜-aansluitslangen

Varianten

	Afwerking	Ref.	Euro
/ Tweegreepswastafelmengkraan 80 met afvoerplug	Chroom	12011000	497.10
	AXOR FinishPlus	12011XXX	745.70

	Afwerking	Ref.	Euro
Tweegreepswastafelmengkraan 170 voor vrijstaande wastafel met afvoerplug	Chroom	12012000	626.20
	AXOR FinishPlus	12012XXX	939.30

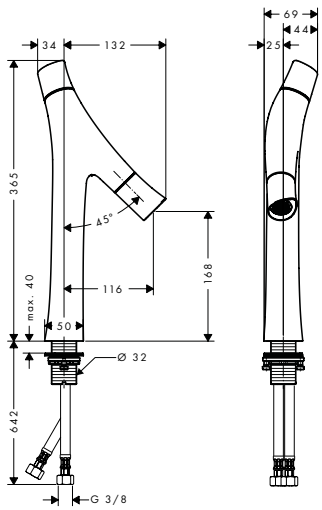

EcoSmart · Comfort Zone · Quick Clean

/ ComfortZone 170
/ uitsprong 116 mm
/ straalsoort: douchestraal
/ maximaal debiet bij 3 bar: 3,5 l/ min.
/ debietbooster: 5 l/ min.
/ keramische cartouche voor temperatuurregeling
/ keramische stopkraan voor volumeregeling
/ Safety Function: voorinstelbare heetwaterbegrenzing
/ gescheiden temperatuur- en volumeregeling
/ met geïsoleerde watervoering
/ niet-afsluitbare zeefklep
/ aansluittype: G ⅜-aansluitslangen

De afmetingen van de technische tekeningen zijn in mm.

Technische specificaties en meeteenheden kunnen aan wijzigingen onderhevig zijn.

	Afwerking	Ref.	Euro
Tweegreepswastafelmengkraan 240 voor vrijstaande wastafel met afvoerplug	Chroom	12013000	757.60
	AXOR FinishPlus	12013XXX	1,136.40

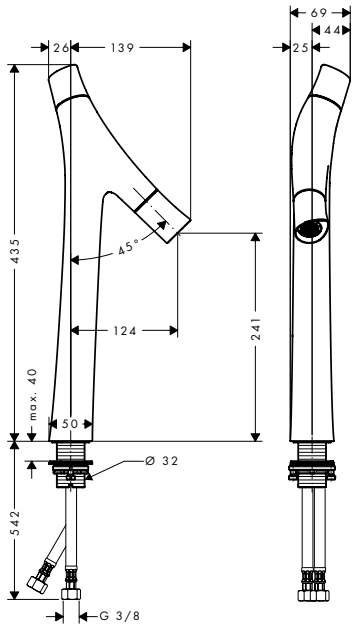

/ ComfortZone 240
/ uitsprong 124 mm
/ straalsoort: douchestraal
/ maximaal debiet bij 3 bar: 3,5 l/ min.
/ debietbooster: 5 l/ min.
/ keramische cartouche voor temperatuurregeling
/ keramische stopkraan voor volumeregeling
/ Safety Function: voorinstelbare heetwaterbegrenzing
/ gescheiden temperatuur- en volumeregeling
/ met geïsoleerde watervoering
/ niet-afsluitbare zeefklep
/ aansluittype: G ⅜-aansluitslangen

Tapkraan 50 voor handwasbak zonder lediging	Chroom	12110000	387.70
	AXOR FinishPlus	12110XXX	581.60

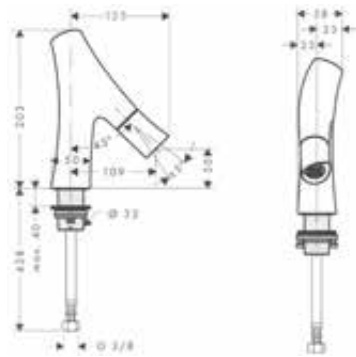

/ ComfortZone 50
/ uitsprong 109 mm
/ straalsoort: douchestraal
/ maximaal debiet bij 3 bar: 3,5 l/ min.
/ debietbooster: 5 l/ min.
/ keramische stopkraan voor volumeregeling
/ met geïsoleerde watervoering
/ enkel voor aansluiting koud water
/ aansluittype: G ⅜ aansluitslang

Tweegreepswastafelmengkraan met uitloop 187 mm - afwerkset	Chroom	12015000	634.60
	AXOR FinishPlus	12015XXX	951.90

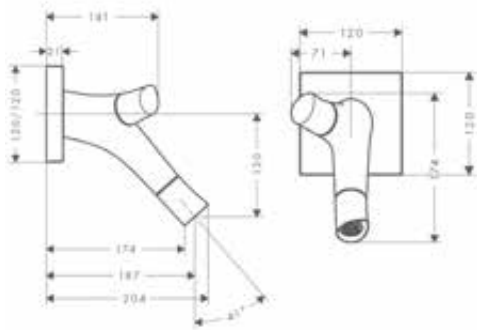

/ uitsprong 187 mm
/ straalsoort: douchestraal
/ maximaal debiet bij 3 bar: 3,5 l/ min.
/ debietbooster: 5 l/ min.
/ keramische cartouche voor temperatuurregeling
/ keramische stopkraan voor volumeregeling
/ Safety Function: voorinstelbare heetwaterbegrenzing
/ gescheiden temperatuur- en volumeregeling
/ met geïsoleerde watervoering
/ niet-afsluitbare zeefklep
/ aansluittype: inbouwlichaam

Benodigde onderdelen

/ Inbouwlichaam	10902180	357.50
/ Afdichtingsmof	96660000	14.20

Opties

/ Verlengstuk 28 mm voor inbouwlichaam 10902180	12918000	107.70

*Voor meer informatie verwijzen wij u naar de lijst AXOR FinishPlus aan het begin van dit tarief.

	Afwerking	Ref.	Euro
Inbouwlichaam		10902180	357.50
Benodigde onderdelen			
/ Afdichtingsmof		96660000	14.20
Opties			
/ Verlengstuk 28 mm voor inbouwlichaam 10902180		11980000	154.90
/ Verlengstuk 28 mm voor inbouwlichaam 10902180		12918000	107.70

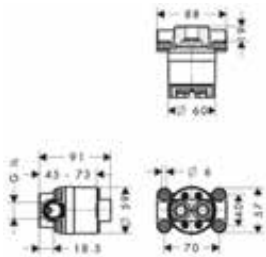

Verlengstuk 28 mm voor inbouwlichaam 10902180		12918000	107.70
/ verlenging van het inbouwlichaam			

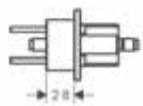

Afdichtingsmof		96660000	14.20
Opties			
/ Inbouwlichaam		10902180	357.50

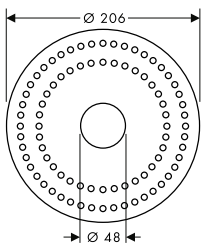

Bad

Badthermostaat opbouw	Chroom	12410000	978.70
	AXOR FinishPlus	12410XXX	1,468.10
/ uitsprong 218 mm			
/ 2 functies			
/ tussenas: 150 mm ± 12 mm			
/ straalsoort kraanwerk: laminaarstraal			
/ debiet van de baduitloop bij 3 bar: 21 l/ min.			
/ debiet handdouche bij 3 bar: 18 l/ min.			
/ minimale werkdruk: 1 bar			
/ SMTC cartouche, stop- en omstelkraan			
/ SafetyStop temperatuurblokkering bij 40°C			
/ Safety Function: voorinstelbare heetwaterbegrenzing			
/ terugslagklep			
/ met geluidsdemper			
/ aansluittype: S-koppelingen			
/ aansluitgrootte: DN15			
Opties			
/ Doucheslang 1,25 m met cilindrische moeren	Chroom	28282000	55.80
	AXOR FinishPlus	28282XXX	83.70

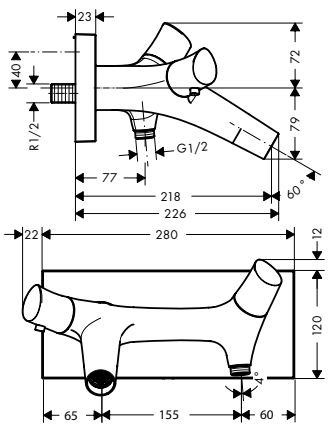

De afmetingen van de technische tekeningen zijn in mm.

Technische specificaties en meeteenheden kunnen aan wijzigingen onderhevig zijn.

	Afwerking	Ref.	Euro
Eéngreepsbadmengkraan 170/170 mm - afwerkset square	Chroom	12415000	379.40
	AXOR FinishPlus	12415XXX	569.10
/ debiet uitgang bovenaan: 20 l/ min.			
/ debiet uitgang onderaan: 29 l/ min.			
/ maximaal debiet bij 3 bar: 29 l/ min.			
/ keramische cartouche			
/ Safety Function: voorinstelbare heetwaterbegrenzing			
/ omstelling met automatische reset			
/ met geluidsdemper			
Benodigde onderdelen			
/ Inbouwlichaam iBox universal		01700180	122.60
Opties			
/ Set montagegeleiders voor iBox Universal		93171000	37.80
/ Verlengstuk 25 mm voor iBox Universal		13587000	52.20
Varianten			
/ Eéngreepsbadmengkraan 170/170 mm met geïntegreerde veiligheidscombinatie voor Exafill - afwerkset square	Chroom	12416000	509.70
	AXOR FinishPlus	12416XXX	764.60
Baduitloop 160 mm	Chroom	12417000	302.20
	AXOR FinishPlus	12417XXX	453.30
/ uitsprong 160 mm			
/ maximaal debiet bij 3 bar: 27 l/ min.			
/ straalsoort: laminaarstraal			
Badthermostaat vrijstaand - afwerkset	Chroom	12016000	2,192.20
	AXOR FinishPlus	12016XXX	3,288.30
/ bestaat uit: vrijstaande badthermostaat montage op de vloer, staafhanddouche, doucheslang, douchehouder			
/ uitsprong 175 mm			
/ 2 functies			
/ straalsoort kraanwerk: normale straal			
/ straalsoort handdouche: Rain, Mono			
/ maximaal debiet bij 3 bar: 20 l/ min.			
/ debiet van de baduitloop bij 3 bar: 20 l/ min.			
/ debiet handdouche bij 3 bar: 15 l/ min.			
/ SMTC cartouche, stop- en omstelkraan			
/ SafetyStop temperatuurblokkering bij 40°C			
/ Safety Function: voorinstelbare heetwaterbegrenzing			
/ terugslagklep			
/ aansluittype: inbouwlichaam			
/ aansluitgrootte: DN15			
/ incl. vuilopvangzeef			
Inbegrepen			
/ Doucheslang 1,25 m met cilindrische moeren (# 28282000)			
Benodigde onderdelen			
/ Inbouwlichaam voor vrijstaande mengkraan/thermostaat		10452180	459.30
Opties			
/ Afdichtingsmof voor inbouwlichaam 10452180		96441000	128.90
/ Verlengstuk 60 mm voor inbouwlichaam 10452180		97686000	248.10

	Afwerking	Ref.	Euro
Inbouwlichaam voor vrijstaande mengkraan/ thermostaat / voor montage in de vloer / geschikt voor vrijstaande badkraan		10452180	459.30
Opties / Afdichtingsmof voor inbouwlichaam 10452180		96441000	128.90
2-gatsbadthermostaat op badrand - afwerkset / 2 functies / SafetyStop temperatuurblokkering bij 40°C / Safety Function: voorinstelbare heetwaterbegrenzing / aansluittype: inbouwlichaam / aansluitgrootte: DN15	Chroom AXOR FinishPlus	12422000 12422XXX	235.90 353.90
Benodigde onderdelen / Inbouwlichaam voor 2-gatsbadthermostaat op badrand		15486180	568.50
Inbouwlichaam voor 2-gatsbadthermostaat op badrand / geschikt voor vulling met afstandsbediening / aansluiting: G ½ / aansluitgrootte: DN15 / debiet uitgang bovenaan: 31 l/ min. / debiet uitgang onderaan: 31 l/ min.		15486180	568.50
Opties			
/ Secuflex set met handdouche op badrand	Chroom AXOR FinishPlus	19418000 19418XXX	424.80 637.20
/ sBox Afwerkset square voor handdouchehouder op bad-/ tegelrand	Chroom AXOR FinishPlus	28012000 28012XXX	379.90 569.90
/ sBox Afwerkset ovaal voor handdouchehouder op bad-/ tegelrand	Chroom AXOR FinishPlus	28022000 28022XXX	379.90 569.90
/ sBox Inbouwlichaam voor bad- of tegelrand voor handdouchehouder		15490180	66.20
Secuflex set met handdouche op badrand / bestaat uit: handdouche, douchehouder, doucheslang, Secubox, Secuflex slangrem, slangdoorvoer / geschikt voor voor montage op bad- of tegelrand (montageplaat niet beschikbaar) / boordiameter bad: Ø 50 mm / maximale uittreklengte handdouche 1,10 m	Chroom AXOR FinishPlus	19418000 19418XXX	424.80 637.20
Inbegrepen / Handdouche Ø 120 mm 3jet (# 26050000)			

De afmetingen van de technische tekeningen zijn in mm.

Technische specificaties en meeteenheden kunnen aan wijzigingen onderhevig zijn.

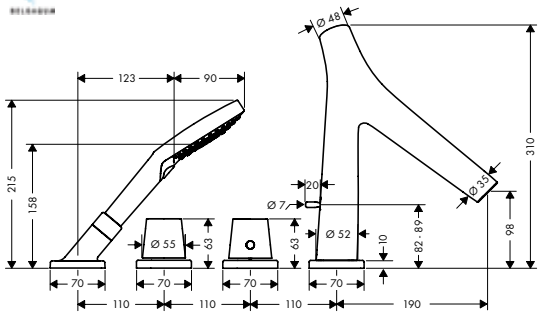

4-gatsbadthermostaat op badrand - afwerkset

Afwerking	Ref.	Euro
Chroom	12425000	978.70
AXOR FinishPlus	12425XXX	1,468.10

/ bestaat uit: 3-gatsmengkraan op badrand, handdouche, doucheslang, douchehouder
/ uitsprong 190 mm
/ 2 functies
/ straalsoort kraanwerk: laminaarstraal
/ straalsoort handdouche: Rain, RainAir, WhirlAir
/ maximale uittreklengte handdouche: 1,10 m
/ maximaal debiet bij 3 bar: 18 l/ min.
/ debiet van de baduitloop bij 3 bar: 18 l/ min.
/ debiet handdouche bij 3 bar: 16 l/ min.
/ minimale werkdruk: 1 bar
/ thermo-element
/ SafetyStop temperatuurblokkering bij 40°C
/ Safety Function: voorinstelbare heetwaterbegrenzing
/ terugslagklep
/ met automatische reset
/ met geluidsdemper
/ aansluittype: inbouwlichaam
/ aansluitgrootte: DN15

Inbegrepen
/ Handdouche Ø 120 mm 3jet (# 26050000)

Benodigde onderdelen

/ Inbouwlichaam voor 4-gatsbadthermostaat op badrand	15482180	1,019.80

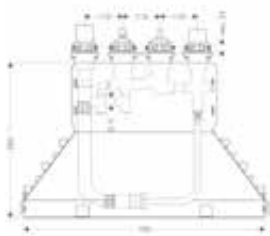

Inbouwlichaam voor 4-gatsbadthermostaat op badrand

15482180 1,019.80

/ maximale uittreklengte handdouche: 1,10 m
/ aansluitgrootte: DN15

*Voor meer informatie verwijzen wij u naar de lijst AXOR FinishPlus aan het begin van dit tarief.

	Afwerking	Ref.	Euro
4-gatsbadthermostaat op tegelrand - afwerkset	Chroom	12426000	1,174.10
	AXOR FinishPlus	12426XXX	1,761.20

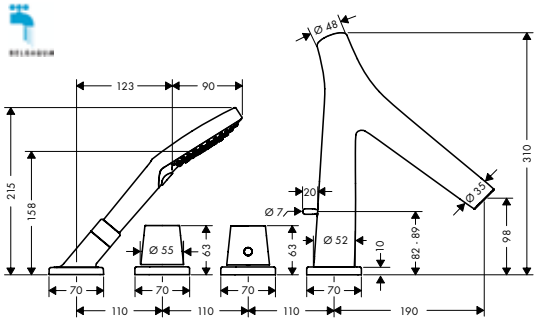

/ bestaat uit: 3-gatsmengkraan op tegelrand, handdouche, secuflex slanggarnituur
/ uitsprong 190 mm
/ 2 functies
/ straalsoort kraanwerk: laminaarstraal
/ straalsoort handdouche: Rain, RainAir, WhirlAir
/ maximale uittreklengte handdouche: 1,10 m
/ maximaal debiet bij 3 bar: 17 l/ min.
/ debiet van de baduitloop bij 3 bar: 17 l/ min.
/ debiet handdouche bij 3 bar: 16 l/ min.
/ minimale werkdruk: 1 bar
/ thermo-element
/ SafetyStop temperatuurblokkering bij 40°C
/ Safety Function: voorinstelbare heetwaterbegrenzing
/ terugslagklep
/ met automatische reset
/ met geluidsdemper
/ aansluittype: inbouwlichaam
/ aansluitgrootte: DN15

Inbegrepen
/ Handdouche Ø 120 mm 3jet (# 26050000)

Benodigde onderdelen

/ Inbouwlichaam voor 4-gatsbadthermostaat op tegelrand		15483180	1,604.10

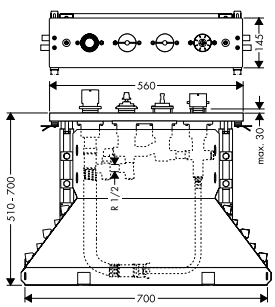

Inbouwlichaam voor 4-gatsbadthermostaat op tegelrand		15483180	1,604.10

/ maximale uittreklengte handdouche: 1,10 m
/ aansluitgrootte: DN15

Douche

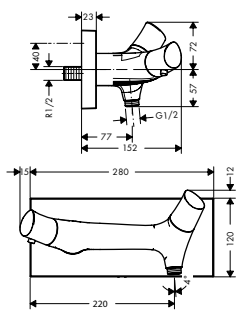

Douchethermostaat opbouw	Chroom	12602000	836.00
	AXOR FinishPlus	12602XXX	1,254.00

/ 1 uitgang
/ tussenas: 150 mm ± 12 mm
/ maximaal debiet bij 3 bar: 17 l/ min.
/ SMTC cartouche
/ SafetyStop temperatuurblokkering bij 40°C
/ Safety Function: voorinstelbare heetwaterbegrenzing
/ terugslagklep
/ met geluidsdemper
/ aansluittype: S-koppelingen
/ aansluitgrootte: DN15
/ minimale werkdruk: 1 bar
/ max. werkdruk: 10 bar

Opties

/ Doucheslang 1,25 m met cilindrische moeren	Chroom	28282000	55.80
	AXOR FinishPlus	28282XXX	83.70

De afmetingen van de technische tekeningen zijn in mm.

Technische specificaties en meeteenheden kunnen aan wijzigingen onderhevig zijn.

	Afwerking	Ref.	Euro
Eéngreepsdouchemengkraan 170/170 mm - afwerkset square	Chroom	12605000	327.60
	AXOR FinishPlus	12605XXX	491.40
/ aansluittype: inbouwlichaam			
/ maximaal debiet bij 3 bar: 29,3 l/ min.			
/ keramische cartouche			
/ Safety Function: voorinstelbare heetwaterbegrenzing			
/ met geluidsdemper			
/ geschikt voor doorstroomwaterverwarmers			
Benodigde onderdelen			
/ Inbouwlichaam iBox universal		01700180	122.60
Opties			
/ Verlengstuk 25 mm voor iBox Universal		13587000	52.20
/ Set montagegeleiders voor iBox Universal		93171000	37.80

Thermostaatmodule

Thermostaatmodule 360/120 mm voor 3 systemen - afwerkset square	Chroom	12717000	1,180.60
	AXOR FinishPlus	12717XXX	1,770.90
/ 3 uitgangen			
/ gelijktijdig gebruik van meerdere systemen/uitgangen			
/ thermo-element			
/ SafetyStop temperatuurblokkering bij 40 °C			
/ Safety Function: voorinstelbare heetwaterbegrenzing			
/ terugslagklep			
/ aansluittype: inbouwlichaam			
/ aansluitgrootte: DN20			
/ minimale werkdruk: 1,5 bar			
/ max. werkdruk: 10 bar			
Benodigde onderdelen			
/ Inbouwlichaam voor thermostaatmodule 360/120 mm voor 3 systemen		10750180	891.40
Opties			
/ Verlengstuk 25 mm voor inbouwlichaam 10754180	Chroom	12790000	153.90
	AXOR FinishPlus	12790XXX	230.90

Inbouwlichaam voor thermostaatmodule 360/120 mm voor 3 systemen		10750180	891.40
/ aansluiting vanaf links of rechts			
/ gelijktijdig gebruik door 3 functies			
/ debiet bij vrije uitloop: 59 l/ min.			
/ spindelkranen			
/ horizontale of verticale montage			
/ geluidsgedempte montage			
/ dient in direct verband tevens als waterdoorvoerend deel en zorgt voor precieze montage in één lijn			
Benodigde onderdelen			
/ Thermostaatmodule 360/120 mm voor 3 systemen - afwerkset square	Chroom	10751000	1,138.10
	AXOR FinishPlus	10751XXX	1,707.20
/ Thermostaatmodule 360/120 mm voor 3 systemen - afwerkset square	Chroom	12717000	1,180.60
	AXOR FinishPlus	12717XXX	1,770.90

*Voor meer informatie verwijzen wij u naar de lijst AXOR FinishPlus aan het begin van dit tarief.

Thermostaten en stop- en omstelkranen

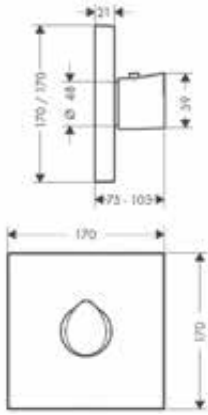

	Afwerking	Ref.	Euro
Thermostaat HighFlow 170/170 mm - afwerkset square	Chroom	12711000	574.80
	AXOR FinishPlus	12711XXX	862.20
/ debiet uitgang bovenaan: 42 l/min / debiet uitgang onderaan: 42 l/min / thermo-element / SafetyStop temperatuurblokkering bij 40°C / Safety Function: voorinstelbare heetwaterbegrenzing / met geluidsdemper / aansluittype: inbouwlichaam / minimale werkdruk: 1 bar / max. werkdruk: 10 bar			
Benodigde onderdelen			
/ Inbouwlichaam iBox universal		01700180	122.60
Opties			
/ Verlengstuk 25 mm voor iBox Universal		13587000	52.20
/ Set montagegeleiders voor iBox Universal		93171000	37.80

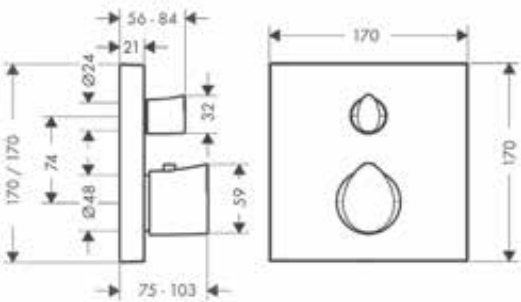

Thermostaat 170/170 mm met stopkraan voor 1 systeem - afwerkset square	Chroom	12715000	640.70
	AXOR FinishPlus	12715XXX	961.10
/ 1 uitgang / maximaal debiet bij 3 bar: 25 l/ min. / thermo-element, met keramische stopkraan 90° / SafetyStop temperatuurblokkering bij 40°C / Safety Function: voorinstelbare heetwaterbegrenzing / terugslagklep / met geluidsdemper / aansluittype: inbouwlichaam / minimale werkdruk: 1 bar / max. werkdruk: 10 bar			
Benodigde onderdelen			
/ Inbouwlichaam iBox universal		01700180	122.60
Opties			
/ Verlengstuk 25 mm voor iBox Universal		13587000	52.20
/ Set montagegeleiders voor iBox Universal		93171000	37.80

De afmetingen van de technische tekeningen zijn in mm.

Technische specificaties en meeteenheden kunnen aan wijzigingen onderhevig zijn.

	Afwerking	Ref.	Euro
Thermostaat 170/170 mm met stopkraan/omsteller voor 2 systemen - afwerkset square	Chroom	12716000	705.20
	AXOR FinishPlus	12716XXX	1,057.80
/ 2 functies			
/ debiet uitgang bovenaan: 25 l/min			
/ debiet uitgang onderaan: 29 l/min			
/ thermo-element, stop- en omstelkraan			
/ SafetyStop temperatuurblokkering bij 40°C			
/ Safety Function: voorinstelbare heetwaterbegrenzing			
/ terugslagklep			
/ met geluidsdemper			
/ aansluittype: inbouwlichaam			
/ minimale werkdruk: 1 bar			
/ max. werkdruk: 10 bar			
Benodigde onderdelen			
/ Inbouwlichaam iBox universal		01700180	122.60
Opties			
/ Verlengstuk 25 mm voor iBox Universal		13587000	52.20
/ Set montagegeleiders voor iBox Universal		93171000	37.80

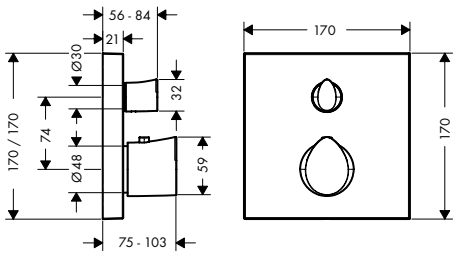

	Afwerking	Ref.	Euro
Thermostaat HighFlow 120/120 mm - afwerkset square	Chroom	12712000	653.40
	AXOR FinishPlus	12712XXX	980.10
/ maximaal debiet bij 3 bar: 59 l/ min.			
/ thermo-element			
/ SafetyStop temperatuurblokkering bij 40°C			
/ Safety Function: voorinstelbare heetwaterbegrenzing			
/ met geluidsdemper			
/ aansluittype: inbouwlichaam			
/ minimale werkdruk: 1 bar			
/ max. werkdruk: 10 bar			
Benodigde onderdelen			
/ Inbouwlichaam voor thermostaatmodule 120/120 mm		10754180	341.50
Opties			
/ Verlengstuk 25 mm voor inbouwlichaam 10754180	Chroom	12790000	153.90
	AXOR FinishPlus	12790XXX	230.90

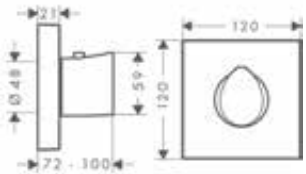

	Afwerking	Ref.	Euro
Verlengstuk 25 mm voor inbouwlichaam 10754180	Chroom	12790000	153.90
	AXOR FinishPlus	12790XXX	230.90
/ verlenging van het inbouwlichaam			
/ verlengingsmaat: 25 mm			

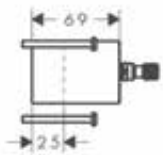

*Voor meer informatie verwijzen wij u naar de lijst AXOR FinishPlus aan het begin van dit tarief.

	Afwerking	Ref.	Euro
Inbouwlichaam voor thermostaatmodule 120/120 mm		10754180	341.50

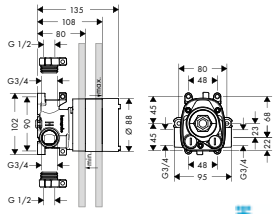

/ debiet bij vrije uitloop: 59 l/ min.
/ horizontale of verticale montage
/ geluidsgedempte montage
/ dient in direct verband tevens als waterdoorvoerend deel en zorgt voor precieze montage in één lijn

Opties

/ Thermostaat HighFlow 120/120 mm - afwerkset square	Chroom	12712000	653.40
	AXOR FinishPlus	12712XXX	980.10
/ Thermostaatmodule 120/120 mm - afwerkset square	Chroom	10755000	737.90
	AXOR FinishPlus	10755XXX	1,106.90
/ Thermostaat 120/120 mm HighFlow - afwerkset softcube	Chroom	36702000	468.30
	AXOR FinishPlus	36702XXX	702.50

Stopkraan 120/120 mm - afwerkset square	Chroom	12771000	183.30
	AXOR FinishPlus	12771XXX	275.00

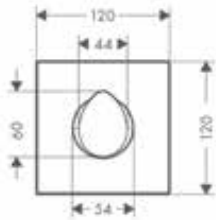

/ aansluittype: DN15/DN20
/ bij vrije montage is het gebruik van inbouwdeel # 15973180, # 15974180 of # 15970180 ook mogelijk

Benodigde onderdelen

/ Inbouwlichaam voor stopkraan 120/120 mm - afwerkset square	10971180	140.50
/ Inbouwlichaam 52 l/ min. voor stopkraan met sluitlichaam	16973180	88.30
/ Inbouwlichaam 40 l/ min. voor stopkraan met keramische schijven (90°)	16974180	90.80
/ Inbouwlichaam 130 l/ min. voor stopkraan met sluitlichaam	16970180	95.50

Opties

/ Verlengstuk 25 mm voor inbouwstopkraan en Trio Stop/ Quattro	92990000	55.00

Inbouwlichaam voor stopkraan 120/120 mm - afwerkset square		10971180	140.50

/ geschikt voor alle afbouwdelen stopkranen
/ aansluiting vanaf links of rechts
/ debiet bij vrije uitloop: 55 l/ min.
/ geluidsgedempte montage
/ dient in direct verband tevens als waterdoorvoerend deel en zorgt voor precieze montage in één lijn

Opties

/ Verlengstuk 25 mm voor inbouwstopkraan en Trio Stop/ Quattro	92990000	55.00

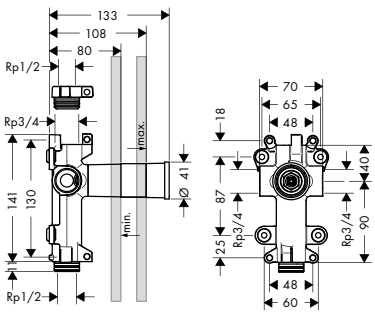

De afmetingen van de technische tekeningen zijn in mm.

Technische specificaties en meeteenheden kunnen aan wijzigingen onderhevig zijn.

	Afwerking	Ref.	Euro
Inbouwlichaam 52 l/ min. voor stopkraan met sluitlichaam		16973180	88.30
/ aansluittype: DN15 / geschikt voor alle afbouwdelen stopkranen / maximaal debiet bij 3 bar: 52 l/min			
Opties			
/ Verlengstuk 25 mm voor inbouwstopkraan en Trio Stop/ Quattro		92990000	55.00
Varianten			
/ Inbouwlichaam 40 l/ min. voor stopkraan met keramische schijven (90°)		16974180	90.80
/ Inbouwlichaam 130 l/ min. voor stopkraan met sluitlichaam		16970180	95.50
Stopkraan / omsteller Trio Stop/Quattro 120/120 mm - afwerkset square	Chroom AXOR FinishPlus	12731000 12731XXX	223.70 335.60
Benodigde onderdelen			
/ Inbouwlichaam voor Trio Stop 120/120 mm		36770180	262.50
/ Inbouwlichaam voor Trio Stop		16982180	171.40
/ Inbouwlichaam voor Quattro 4-wegomsteller		16930180	270.40
Inbouwlichaam voor Trio Stop 120/120 mm		36770180	262.50
/ 2 functies / 1 ingang / 2 uitgangen / gelijktijdig gebruik door 2 functies / aansluiting Rp ¾ / horizontale of verticale montage / geluidsgedempte montage / dient in direct verband tevens als waterdoorvoerend deel en zorgt voor precieze montage in één lijn			
Benodigde onderdelen			
/ Stopkraan / omsteller Trio Stop/Quattro met rechte greep 120/120 mm - afwerkset softcube	Chroom AXOR FinishPlus	36772000 36772XXX	168.00 252.00
/ Stopkraan / omsteller Trio Stop/Quattro 120/120 mm - afwerkset square	Chroom AXOR FinishPlus	10932000 10932XXX	290.60 435.90
/ Stopkraan / omsteller Trio Stop/Quattro 120/120 mm - afwerkset square	Chroom AXOR FinishPlus	12731000 12731XXX	223.70 335.60
Opties			
/ Verlengstuk 25 mm voor inbouwstopkraan en Trio Stop/ Quattro		92990000	55.00
Inbouwlichaam voor Trio Stop		16982180	171.40
/ 2 functies / gelijktijdig gebruik van 2 functies / geschikt voor alle Trio afbouwdelen / maximaal debiet bij 3 bar: 65 l/ min.			
Opties			
/ Verlengstuk 25 mm voor inbouwstopkraan en Trio Stop/ Quattro		92990000	55.00

*Voor meer informatie verwijzen wij u naar de lijst AXOR FinishPlus aan het begin van dit tarief.

	Afwerking	Ref.	Euro
Inbouwlichaam voor Quattro 4-wegomsteller		16930180	270.40

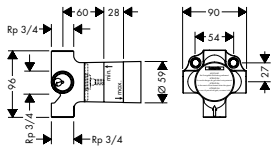

/ vraagt een debietregeling
/ 3 uitgangen
/ gelijktijdig gebruik van 2 functies
/ geschikt voor alle Quattro afbouwdelen
/ maximaal debiet bij 3 bar: 65 l/ min.

Opties

/ Verlengstuk 25 mm voor inbouwstopkraan en Trio Stop/ Quattro		92990000	55.00

Inbouwthermostaten

Bijpassende AXOR thermostaten vindt u in de hoofdstuk AXOR Showers.

Douches

Bijpassende AXOR douches vindt u in de hoofdstuk AXOR Showers.

Accessoires

Bijpassende AXOR accessoires vindt u in de hoofdstuk AXOR Accessoires.

De afmetingen van de technische tekeningen zijn in mm.

Technische specificaties en meeteenheden kunnen aan wijzigingen onderhevig zijn.

AXOR Citterio

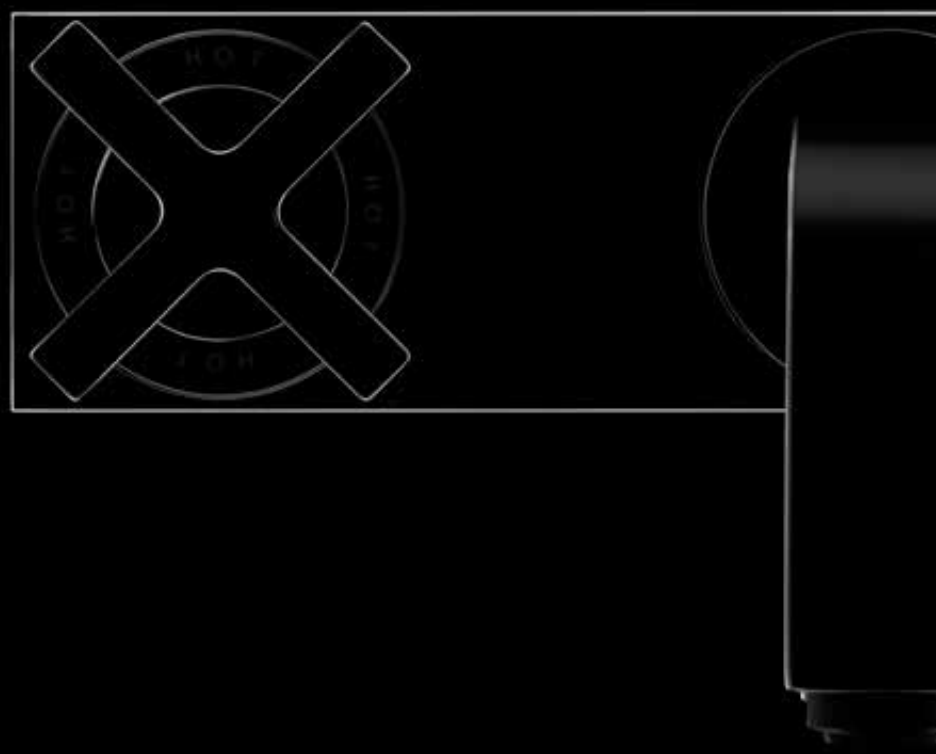

AXOR Citterio
Een hedendaagse klassieker

AXOR Citterio. Een icoon van modern badkamer design. Ingetogen en toch onmiskenbaar luxueus, met onderscheidende vlakke oppervlakken die briljant het licht reflecteren licht, AXOR Citterio viert dekostbaarheid van het water zelf. Met zijn evenwichtige proporties en elegante geometrieën, is de collectie perfect geschikt voor elke badkamer ambiance. Ze omvat een uitzonderlijk breed assortiment producten en opties, waaronder kranen in verschillende greepstijlen - rechte greep, kruisgreep, originele joystickgreep en een nieuwe platte greep die nog nog preciezer, intuïtiever en gebruiksvriendelijker is. Het uitgebreide assortiment maakt eindeloze individuele oplossingen binnen een consistente, geometrische designtaal. AXOR Citterio is verkrijgbaar in klassiek chroom en een reeks van exclusieve AXOR FinishPlus PVD oppervlakken, waaronder Polished Black Chrome en Brushed Gold Optic. Alsvoptie is de nieuwe greep verkrijgbaar in het luxueuze 3Dv"Rhombic cut" oppervlaktedesign.

Design: Antonio Citterio

Een monument aan de wastafel

De AXOR Citterio collectie biedt een verscheidenheid aan productvarianten: joystick-, kruis- en rechte grepen, alsmede producten met rozetten. Diverse inbouwvarianten en verschillende uitlooplengtes en kraanhoogtes dekken bijna elke inbouwsituatie. Met zijn geometrische precisie en robuustheid ademt AXOR Citterio de geest van de Italiaanse neoklassieke architectuur. Het uitgebreide assortiment voor wastafel, douche en bad maakt eindeloos veel individuele oplossingen mogelijk, allemaal binnen een consistente designtaal.

Rechte greep met motief
De "Rhombic cut" is een haptische en optische ervaring en exclusief verkrijgbaar voor de nieuwe greep

Opvallend greeponzwerp
Bewuste controle maakt van elke interactie met water tot een viering

Monumentaal ontwerp
Rechte hoeken ontmoeten afgeronde vormen en zachte lijnen - kenmerkend voor het monumentaal design van de collectie

Volledig geintegreerde straalvormer
Benadrukt de onberispelijke vormgeving

Ronde rozetten
Opwindend contrast met het vierkante design van de kraan

Nieuwe greep:

- "Zwevende" vorm zet de architectonische designtaal voort
- Nog ergonomischer, intuïtiever en gebruiksvriendelijk
- Biedt nauwkeurige regeling van watertemperatuur en debiet
- Optioneel verkrijgbaar met exclusieve "Rhombic cut"

Wastafel

	Afwerking	Ref.	Euro
Eéngreepswastafelmengkraan 90 met rechte greep met lediging met trekstang	Chroom	39022000	441.40
	AXOR FinishPlus	39022XXX	662.10

NEW

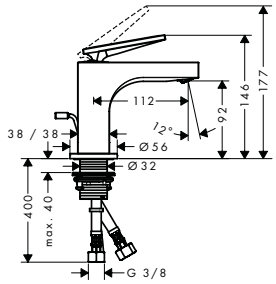

- / ComfortZone 90
- / uitsprong 112 mm
- / straalsoort: laminaarstraal
- / oriënteerbare perlator
- / maximaal debiet bij 3 bar: 5 l/ min.
- / keramisch cartouche
- / lediging G 1 1/4 met trekstang achteraan
- / aansluittype: G ⅜-aansluitslangen

Varianten

NEW / Eéngreepswastafelmengkraan 90 Rhombic cut	Chroom	39001000	488.00
	AXOR FinishPlus	39001XXX	732.00

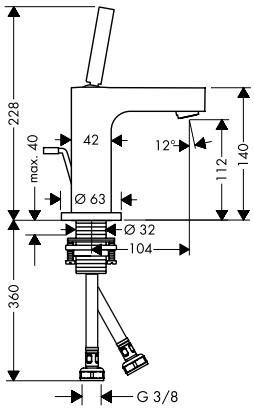

Eéngreepswastafelmengkraan 110 met lediging	Chroom	39010000	644.50
	AXOR FinishPlus	39010XXX	966.80

- / ComfortZone 110
- / uitsprong 104 mm
- / straalsoort: normale straal
- / maximaal debiet bij 3 bar: 5 l/ min.
- / Joystick keramische cartouche
- / lediging G 1 1/4 met trekstang achteraan
- / aansluittype: G ⅜-aansluitslangen

Varianten

/ Eéngreepswastafelmengkraan 110 met afvoerplug	Chroom	39018000	644.50
	AXOR FinishPlus	39018XXX	966.80

NEW

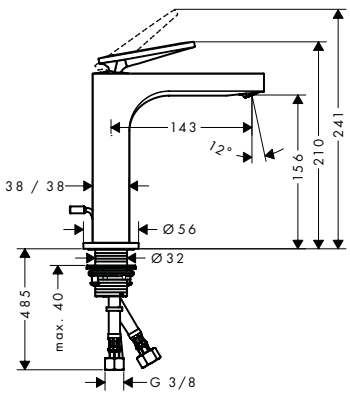

Eéngreepswastafelmengkraan 160 met rechte greep en lediging met trekstang	Chroom	39023000	529.60
	AXOR FinishPlus	39023XXX	794.40

- / ComfortZone 160
- / uitsprong 143 mm
- / straalsoort: laminaarstraal
- / oriënteerbare perlator
- / maximaal debiet bij 3 bar: 5 l/ min.
- / keramisch cartouche
- / lediging G 1 1/4 met trekstang achteraan
- / aansluittype: G ⅜-aansluitslangen

Varianten

NEW / Eéngreepswastafelmengkraan 160 met rechte greep met niet-afluitbare lediging	Chroom	39024000	529.60
	AXOR FinishPlus	39024XXX	794.40
NEW / Eéngreepswastafelmengkraan 160 Rhombic cut	Chroom	39071000	581.50
	AXOR FinishPlus	39071XXX	872.30
NEW / Eéngreepswastafelmengkraan 160 met niet afsluitbare lediging - Rhombic cut	Chroom	39081000	581.50
	AXOR FinishPlus	39081XXX	872.30

De afmetingen van de technische tekeningen zijn in mm.

Technische specificaties en meeteenheden kunnen aan wijzigingen onderhevig zijn.

	Afwerking	Ref.	Euro

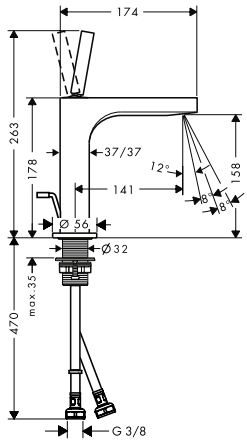

Eéngreepswastafelmengkraan 160 met lediging

/ ComfortZone 160
/ uitsprong 141 mm
/ straalsoort: laminaarstraal
/ oriënteerbare perlator
/ maximaal debiet bij 3 bar: 5 l/ min.
/ Joystick keramische cartouche
/ lediging G 1 1/4 met trekstang achteraan
/ aansluittype: G ⅜-aansluitslangen

Chroom	39031000	644.60
AXOR FinishPlus	39031XXX	966.90

EcoSmart · Comfort Zone · Quick Clean

Varianten

/ Eéngreepswastafelmengkraan 160 met afvoerplug	Chroom	39032000	644.60
	AXOR FinishPlus	39032XXX	966.90

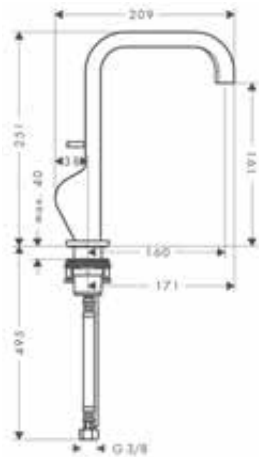

Eéngreepswastafelmengkraan 190 met lediging

/ ComfortZone 190
/ uitsprong 160 mm
/ straalsoort: normale straal
/ maximaal debiet bij 3 bar: 5 l/ min.
/ Joystick keramische cartouche
/ lediging G 1 1/4 met trekstang achteraan
/ aansluittype: G ⅜-aansluitslangen
/ onderkant van kraanlichaam (niet geschikt voor wasbekkens)

Chroom	39034000	711.90
AXOR FinishPlus	39034XXX	1,067.90

AirPower · EcoSmart · Comfort Zone

NEW

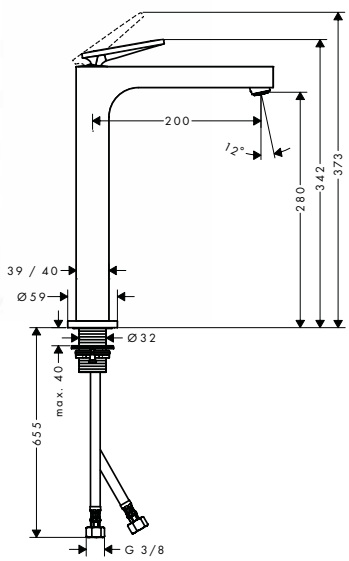

Eéngreepswastafelmengkraan 280 met rechte greep voor waskommen met niet-afluitbare lediging

/ ComfortZone 280
/ uitsprong 200 mm
/ straalsoort: normale straal
/ maximaal debiet bij 3 bar: 5 l/ min.
/ keramisch cartouche
/ niet-afsluitbare zeefklep
/ aansluittype: G ⅜-aansluitslangen

Chroom	39021000	799.60
AXOR FinishPlus	39021XXX	1,199.40

AirPower · EcoSmart · Comfort Zone · Quick Clean

Varianten

NEW / Eéngreepswastafelmengkraan 280 Rhombic cut	Chroom	39151000	872.30
	AXOR FinishPlus	39151XXX	1,308.50

*Voor meer informatie verwijzen wij u naar de lijst AXOR FinishPlus aan het begin van dit tarief.

	Afwerking	Ref.	Euro
Eéngreepswastafelmengkraan voor wandinbouw met rechte greep, uitloop 220 mm en plaat	Chroom	39119000	664.70
	AXOR FinishPlus	39119XXX	997.10
/ uitsprong 220 mm / straalsoort: normale straal / maximaal debiet bij 3 bar: 5 l/ min. / keramisch cartouche / niet-afsluitbare zeefklep / aansluittype: inbouwlichaam / greep kan links of rechts geplaatst worden			
Benodigde onderdelen			
/ Inbouwlichaam voor wastafelmengkraan voor wandinbouw		13623180	220.60
Opties			
/ Verlengstuk 25 mm voor inbouwlichaam 13623180		13586000	115.00
Varianten			
NEW / Eéngreepswastafelmengkraan voor wandinbouw inbouw met rechte greep Rhombic cut, uitloop 220 mm en plaat	Chroom	39171000	726.90
	AXOR FinishPlus	39171XXX	1,090.40

NEW

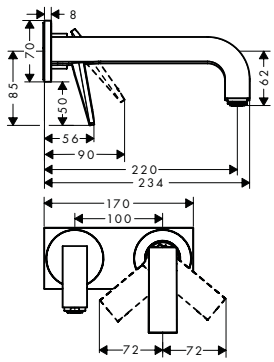

	Afwerking	Ref.	Euro
Eéngreepswastafelmengkraan voor wandinbouw met uitloop 160 mm, sierplaat en afvoerplug - afwerkset	Chroom	39112000	815.80
	AXOR FinishPlus	39112XXX	1,223.70
/ uitsprong 160 mm / straalsoort: normale straal / maximaal debiet bij 3 bar: 5 l/ min. / Joystick keramische cartouche / niet-afsluitbare zeefklep / aansluittype: inbouwlichaam / greep kan links of rechts geplaatst worden			
Andere afmetingen			
/ Eéngreepswastafelmengkraan voor wandinbouw met uitloop 220 mm, sierplaat en afvoerplug - afwerkset	Chroom	39115000	842.80
	AXOR FinishPlus	39115XXX	1,264.20
Benodigde onderdelen			
/ Inbouwlichaam voor wastafelmengkraan voor wandinbouw		13623180	220.60
Opties			
/ Verlengstuk 25 mm voor inbouwlichaam 13623180		13586000	115.00
Varianten			
/ Eéngreepswastafelmengkraan voor wandinbouw met uitloop 160 mm, rozetten en afvoerplug - afwerkset	Chroom	39113000	656.20
	AXOR FinishPlus	39113XXX	984.30
/ Eéngreepswastafelmengkraan voor wandinbouw met uitloop 220 mm, rozetten en afvoerplug - afwerkset	Chroom	39116000	700.90
	AXOR FinishPlus	39116XXX	1,051.40

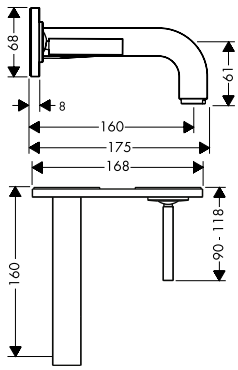

De afmetingen van de technische tekeningen zijn in mm.

Technische specificaties en meeteenheden kunnen aan wijzigingen onderhevig zijn.

	Afwerking	Ref.	Euro
Eéngreepswastafelmengkraan voor wandinbouw met rechte greep, uitloop 220 mm en rozetten	Chroom	39121000	540.00
	AXOR FinishPlus	39121XXX	810.00
/ uitsprong 220 mm / straalsoort: normale straal / maximaal debiet bij 3 bar: 5 l/ min. / keramisch cartouche / niet-afsluitbare zeefklep / aansluittype: inbouwlichaam / greep kan links of rechts geplaatst worden			
Benodigde onderdelen			
/ Inbouwlichaam voor wastafelmengkraan voor wandinbouw		13623180	220.60
Opties			
/ Verlengstuk 25 mm voor inbouwlichaam 13623180		13586000	115.00
Varianten			
NEW / Eéngreepswastafelmengkraan voor wandinbouw met rechte greep Rhombic cut, uitloop 220 mm en rozetten	Chroom	39181000	602.30
	AXOR FinishPlus	39181XXX	903.50

	Afwerking	Ref.	Euro
Eéngreepswastafelmengkraan voor wandinbouw met uitloop 160 mm, rozetten en afvoerplug - afwerkset	Chroom	39113000	656.20
	AXOR FinishPlus	39113XXX	984.30
/ uitsprong 160 mm / straalsoort: normale straal / maximaal debiet bij 3 bar: 5 l/ min. / Joystick keramische cartouche / niet-afsluitbare zeefklep / aansluittype: inbouwlichaam / greep kan links of rechts geplaatst worden			
Andere afmetingen			
/ Eéngreepswastafelmengkraan voor wandinbouw met uitloop 220 mm, rozetten en afvoerplug - afwerkset	Chroom	39116000	700.90
	AXOR FinishPlus	39116XXX	1,051.40
Benodigde onderdelen			
/ Inbouwlichaam voor wastafelmengkraan voor wandinbouw		13623180	220.60
Opties			
/ Verlengstuk 25 mm voor inbouwlichaam 13623180		13586000	115.00

*Voor meer informatie verwijzen wij u naar de lijst AXOR FinishPlus aan het begin van dit tarief.

	Afwerking	Ref.	Euro

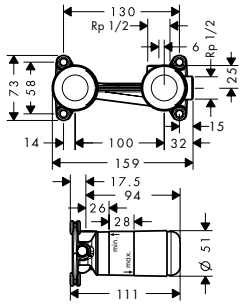

Inbouwlichaam voor wastafelmengkraan voor wandinbouw

	13623180	220.60

/ installatiediepte: 44 - 72 mm
/ variabele positionering van de greep, naar keuze links of rechts van de uitloop mogelijk
/ geluidsgedempte montage

Opties

/ Verlengstuk 25 mm voor inbouwlichaam 13623180	13586000	115.00

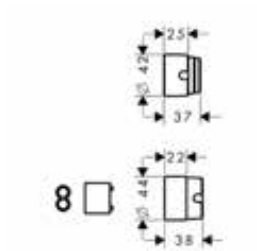

Verlengstuk 25 mm voor inbouwlichaam 13623180

	13586000	115.00

/ verlengingsmaat: 25 mm

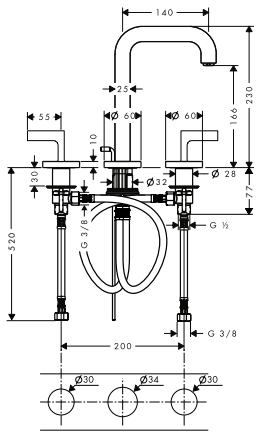

3-gatswastafelmengkraan 170 met uitloop 140 mm, rechte grepen, rozetten en lediging

Chroom	39135000	737.80
AXOR FinishPlus	39135XXX	1,106.70

/ ComfortZone 170
/ uitsprong 140 mm
/ straalsoort: normale straal
/ maximaal debiet bij 3 bar: 5 l/ min.
/ met keramische stopkranen warm/koud 90°
/ lediging G 1 1/4 met trekstang achteraan
/ aansluittype: G ⅜-aansluitslangen

Opties

/ Verlengset voor aansluitslangen voor 3-gatswastafelmengkraan	38959000	113.10

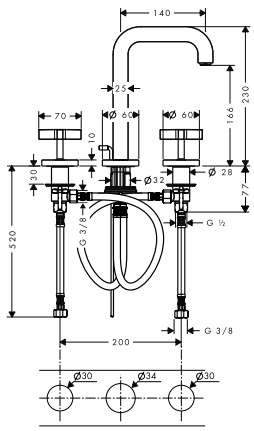

3-gatswastafelmengkraan 170 met uitloop 140 mm, kruisgrepen, rozetten en lediging

Chroom	39133000	737.80
AXOR FinishPlus	39133XXX	1,106.70

/ ComfortZone 170
/ uitsprong 140 mm
/ straalsoort: normale straal
/ maximaal debiet bij 3 bar: 5 l/ min.
/ keramische stopkranen heet/koud 180°
/ lediging G 1 1/4 met trekstang achteraan
/ aansluittype: G ⅜-aansluitslangen

Opties

/ Verlengset voor aansluitslangen voor 3-gatswastafelmengkraan	38959000	113.10

De afmetingen van de technische tekeningen zijn in mm.

Technische specificaties en meeteenheden kunnen aan wijzigingen onderhevig zijn.

	Afwerking	Ref.	Euro
Verlengset voor aansluitslangen voor 3-gatswastafelmengkraan / Lengte doucheslang 700 mm / voor vrije positionering van uitloop en grepen		38959000	113.10
3-gatswastafelmengkraan voor wandinbouw met uitloop 166 mm, rechte grepen, rozetten en afvoerplug - afwerkset / uitsprong 162 mm / straalsoort: normale straal / maximaal debiet bij 3 bar: 5 l/ min. / met keramische stopkranen warm/koud 90° / niet-afsluitbare zeefklep / aansluittype: inbouwlichaam	Chroom AXOR FinishPlus	39315000 39315XXX	595.40 893.10
Andere afmetingen / 3-gatswastafelmengkraan voor wandinbouw met uitloop 222 mm, rechte grepen, rozetten en afvoerplug - afwerkset	Chroom AXOR FinishPlus	39147000 39147XXX	644.50 966.80
Benodigde onderdelen / Inbouwlichaam voor 3-gatswastafelmengkraan voor wandinbouw		10303180	234.50
Opties / Afdichtingsmof / Verlengstuk (paar) voor 3-gatsmengkranen voor wandinbouw		96383000 96259000	33.30 55.70
3-gatswastafelmengkraan voor wandinbouw met uitloop 166 mm, kruisgrepen, rozetten en afvoerplug - afwerkset / uitsprong 162 mm / straalsoort: normale straal / maximaal debiet bij 3 bar: 5 l/ min. / keramische stopkranen heet/koud 180° / niet-afsluitbare zeefklep / aansluittype: inbouwlichaam	Chroom AXOR FinishPlus	39313000 39313XXX	595.40 893.10
Andere afmetingen / 3-gatswastafelmengkraan voor wandinbouw met uitloop 222 mm, kruisgrepen, rozetten en afvoerplug - afwerkset	Chroom AXOR FinishPlus	39143000 39143XXX	644.50 966.80
Benodigde onderdelen / Inbouwlichaam voor 3-gatswastafelmengkraan voor wandinbouw		10303180	234.50
Opties / Afdichtingsmof / Verlengstuk (paar) voor 3-gatsmengkranen voor wandinbouw		96383000 96259000	33.30 55.70

*Voor meer informatie verwijzen wij u naar de lijst AXOR FinishPlus aan het begin van dit tarief.

	Afwerking	Ref.	Euro
Inbouwlichaam voor 3-gatswastafelmengkraan voor wandinbouw		10303180	234.50
/ geschikt voor alle 3-gats-wastafelmengkranen voor wandmontage / aansluiting vanaf boven of beneden			
Opties			
/ Afdichtingsmof		96383000	33.30
/ Verlengstuk (paar) voor 3-gatsmengkranen voor wandinbouw		96259000	55.70
Verlengstuk (paar) voor 3-gatsmengkranen voor wandinbouw		96259000	55.70
/ verlengingsmaat: 25 mm			
Afdichtingsmof		96383000	33.30

Bidet

NEW

	Afwerking	Ref.	Euro
Eéngreepsbidetmengkraan met rechte greep met lediging met trekstang	Chroom	39214000	529.60
	AXOR FinishPlus	39214XXX	794.40
/ bestaat uit: ééngreeps bidetmengkraan, ledigingsset / uitsprong 110 mm / met vaste uitloop / perlator met kogelgewricht / straalsoort: laminaarstraal / maximaal debiet bij 3 bar: 7,5 l/ min. / keramisch cartouche / lediging G 1 1/4 met trekstang achteraan			
Varianten			
NEW / Eéngreepsbidetmengkraan Rhombic cut	Chroom	39201000	581.50
	AXOR FinishPlus	39201XXX	872.30

De afmetingen van de technische tekeningen zijn in mm.

Technische specificaties en meeteenheden kunnen aan wijzigingen onderhevig zijn.

	Afwerking	Ref.	Euro
Eéngreepsbidetmengkraan met lediging	Chroom	39210000	644.60
	AXOR FinishPlus	39210XXX	966.90

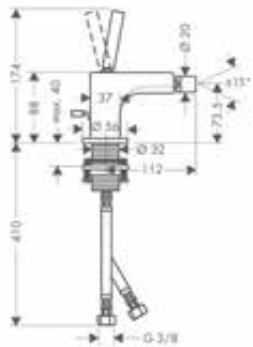

/ bestaat uit: eéngreeps bidetmengkraan, ledigingsset
/ uitsprong 112 mm
/ met vaste uitloop
/ perlator met kogelgewricht
/ straalsoort: laminaarstraal
/ maximaal debiet bij 3 bar: 7,2 l/ min.
/ Joystick keramische cartouche
/ lediging G 1 1/4 met trekstang achteraan

Bad

Eéngreepsbadmengkraan opbouw	Chroom	39400000	1,099.50
	AXOR FinishPlus	39400XXX	1,649.30

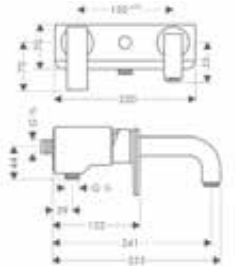

/ uitsprong 241 mm
/ tussenas: 150 mm ± 16 mm
/ straalsoort kraanwerk: normale straal
/ debiet van de baduitloop bij 3 bar: 18 l/ min.
/ debiet handdouche bij 3 bar: 15 l/ min.
/ keramische cartouche
/ Safety Function: voorinstelbare heetwaterbegrenzing
/ omstelling met automatische reset
/ terugslagklep
/ met geluidsdemper

Vrijstaande badmengkraan met rechte greep	Chroom	39440000	1,869.20
	AXOR FinishPlus	39440XXX	2,803.80

NEW

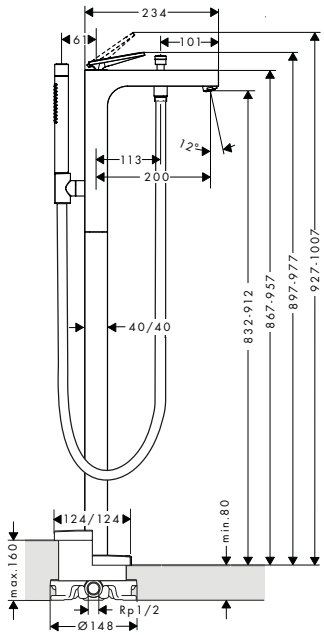

/ bestaat uit: vrijstaande eéngreepsbadmengkraan, staafhanddouche, doucheslang, douchehouder
/ uitsprong 200 mm
/ straalsoort kraanwerk: normale straal
/ straalsoort handdouche: Rain, Mono
/ maximaal debiet bij 3 bar: 20 l/ min.
/ debiet van de baduitloop bij 3 bar: 20 l/ min.
/ debiet handdouche bij 3 bar: 13,5 l/ min.
/ keramische cartouche
/ omstelling met automatische reset
/ met geïntegreerde zekerheidscombinatie EN 1717

Inbegrepen
/ Staafhanddouche 2jet (# 28532000)
/ Doucheslang 1,25 m met cilindrische moeren (# 28282000)

Benodigde onderdelen			
/ Inbouwlichaam voor vrijstaande mengkraan/thermostaat		10452180	459.30
Opties			
/ Verlengstuk 60 mm voor inbouwlichaam 10452180		97686000	248.10
/ Afdichtingsmof voor inbouwlichaam 10452180		96441000	128.90
Varianten			
NEW / Vrijstaande badmengkraan Rhombic cut	Chroom	39471000	1,973.10
	AXOR FinishPlus	39471XXX	2,959.70

*Voor meer informatie verwijzen wij u naar de lijst AXOR FinishPlus aan het begin van dit tarief.

	Afwerking	Ref.	Euro

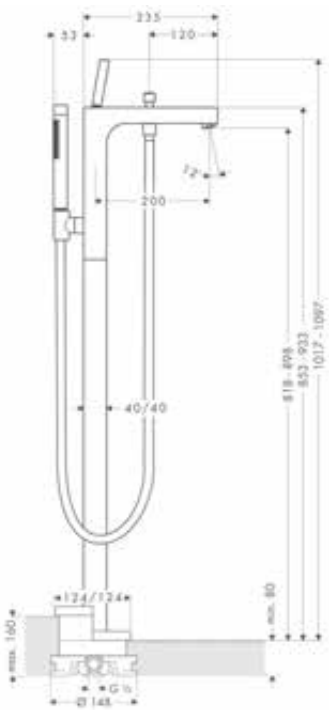

Eéngreepsbadmengkraan vrijstaand - afwerkset

Chroom	39451000	2,249.80
AXOR FinishPlus	39451XXX	3,374.70

/ bestaat uit: vrijstaande ééngreepsbadmengkraan, staafhanddouche, doucheslang, douchehouder
/ uitsprong 200 mm
/ straalsoort kraanwerk: normale straal
/ straalsoort handdouche: Rain, Mono
/ maximaal debiet bij 3 bar: 22 l/ min.
/ debiet van de baduitloop bij 3 bar: 22 l/ min.
/ debiet handdouche bij 3 bar: 16 l/ min.
/ Joystick keramische cartouche
/ omstelling met automatische reset
/ met geïntegreerde zekerheidscombinatie EN 1717

Inbegrepen
/ Staafhanddouche 2jet (# 28532000)
/ Doucheslang 1,25 m met cilindrische moeren (# 28282000)

Benodigde onderdelen

/ Inbouwlichaam voor vrijstaande mengkraan/thermostaat	10452180	459.30

Opties

/ Verlengstuk 60 mm voor inbouwlichaam 10452180	97686000	248.10
/ Afdichtingsmof voor inbouwlichaam 10452180	96441000	128.90

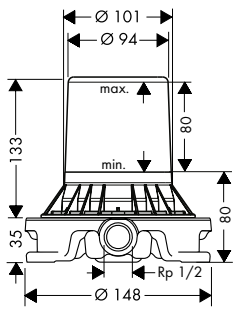

Inbouwlichaam voor vrijstaande mengkraan/ thermostaat

	10452180	459.30

/ voor montage in de vloer
/ geschikt voor vrijstaande badkraan

Opties

/ Afdichtingsmof voor inbouwlichaam 10452180	96441000	128.90

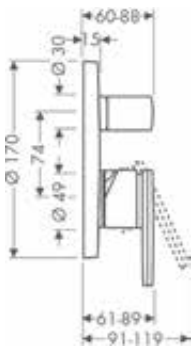

Eéngreepsbadmengkraan 170/170 mm - afwerkset square

Chroom	39455000	459.40
AXOR FinishPlus	39455XXX	689.10

/ debiet uitgang bovenaan: 21 l/ min.
/ debiet uitgang onderaan: 29 l/ min.
/ keramische cartouche
/ Safety Function: voorinstelbare heetwaterbegrenzing
/ omstelling met automatische reset
/ met geluidsdemper

Benodigde onderdelen

/ Inbouwlichaam iBox universal	01700180	122.60

Opties

/ Verlengstuk 25 mm voor iBox Universal	13587000	52.20
/ Set montagegeleiders voor iBox Universal	93171000	37.80

Varianten

/ Eéngreepsbadmengkraan 170/170 mm voor wandinbouw met geïntegreerde veiligheidscombinatie voor Exafill - afwerkset round	Chroom AXOR FinishPlus	39457000 39457XXX	595.40 893.10

De afmetingen van de technische tekeningen zijn in mm.

Technische specificaties en meeteenheden kunnen aan wijzigingen onderhevig zijn.

	Afwerking	Ref.	Euro
3-gatsbadmengkraan voor wandinbouw met uitloop 222 mm, kruisgrepen en sierplaat - afwerkset	Chroom	39441000	1,239.30
	AXOR FinishPlus	39441XXX	1,859.00

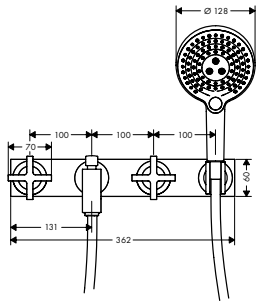

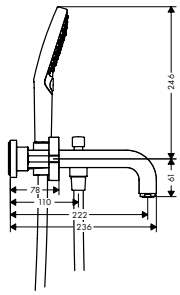

- / bestaat uit: 3-gats badmengkraan, handdouche, douchehouder, doucheslang
- / uitsprong 222 mm
- / straalsoort kraanwerk: normale straal
- / straalsoort handdouche: Rain, RainAir, WhirlAir
- / debiet van de baduitloop bij 3 bar: 22,5 l/ min.
- / debiet handdouche bij 3 bar: 20 l/ min.
- / keramische stopkranen heet/koud 180°
- / omstelling met automatische reset
- / terugslagklep

Inbegrepen
- / Handdouche Ø 120 mm 3jet (# 26050000)
- / Doucheslang 1,25 m met conische moeren (# 28622000)
- / Wandhanddouchehouder voor doucheslangen met een conische moer (# 39525000)

Benodigde onderdelen

/ Inbouwlichaam voor 3-gatswastafelmengkraan voor wandinbouw	10303180	234.50

Opties

/ Afdichtingsmof	96383000	33.30
/ Verlengstuk (paar) voor 3-gatsmengkranen voor wandinbouw	96259000	55.70

3-gatsbadmengkraan voor wandinbouw met uitloop 222 mm, rechte grepen en sierplaat - afwerkset	Chroom	39442000	1,239.30
	AXOR FinishPlus	39442XXX	1,859.00

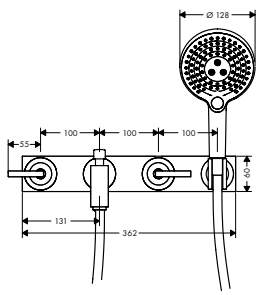

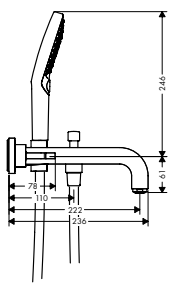

- / bestaat uit: 3-gats badmengkraan, handdouche, douchehouder, doucheslang
- / uitsprong 222 mm
- / straalsoort kraanwerk: normale straal
- / straalsoort handdouche: Rain, RainAir, WhirlAir
- / debiet van de baduitloop bij 3 bar: 22,5 l/ min.
- / debiet handdouche bij 3 bar: 20 l/ min.
- / met keramische stopkranen warm/koud 90°
- / omstelling met automatische reset
- / terugslagklep

Inbegrepen
- / Handdouche Ø 120 mm 3jet (# 26050000)
- / Doucheslang 1,25 m met conische moeren (# 28622000)
- / Wandhanddouchehouder voor doucheslangen met een conische moer (# 39525000)

Benodigde onderdelen

/ Inbouwlichaam voor 3-gatswastafelmengkraan voor wandinbouw	10303180	234.50

Opties

/ Afdichtingsmof	96383000	33.30
/ Verlengstuk (paar) voor 3-gatsmengkranen voor wandinbouw	96259000	55.70

*Voor meer informatie verwijzen wij u naar de lijst AXOR FinishPlus aan het begin van dit tarief.

	Afwerking	Ref.	Euro

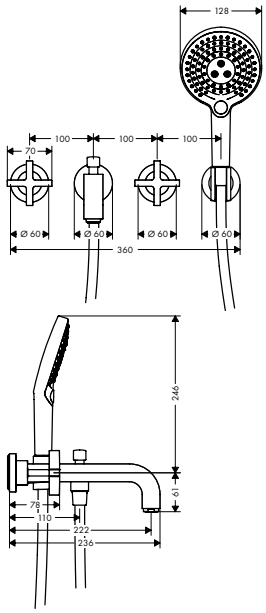

3-gatsbadmengkraan voor wandinbouw met uitloop 222 mm, kruisgrepen en rozetten - afwerkset

Afwerking	Ref.	Euro
Chroom	39447000	1,063.10
AXOR FinishPlus	39447XXX	1,594.70

/ bestaat uit: 3-gats badmengkraan, handdouche, douchehouder, doucheslang
/ uitsprong 222 mm
/ straalsoort kraanwerk: normale straal
/ straalsoort handdouche: Rain, RainAir, WhirlAir
/ debiet van de baduitloop bij 3 bar: 22,5 l/ min.
/ debiet handdouche bij 3 bar: 20 l/ min.
/ keramische stopkranen heet/koud 180°
/ omstelling met automatische reset
/ terugslagklep

Inbegrepen
/ Handdouche Ø 120 mm 3jet (# 26050000)
/ Wandhanddouchehouder voor doucheslangen met een conische moer (# 39525000)
/ Doucheslang 1,25 m met conische moeren (# 28622000)

Benodigde onderdelen

/ Inbouwlichaam voor 3-gatswastafelmengkraan voor wandinbouw	10303180	234.50

Opties

/ Afdichtingsmof	96383000	33.30
/ Verlengstuk (paar) voor 3-gatsmengkranen voor wandinbouw	96259000	55.70

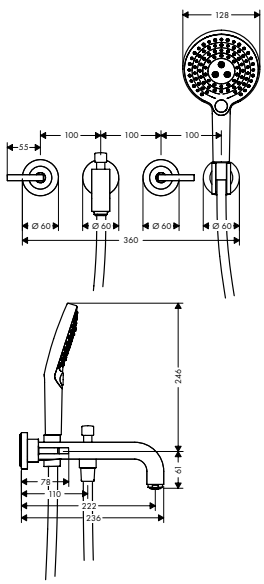

3-gatsbadmengkraan voor wandinbouw met uitloop 222 mm, rechte grepen en rozetten - afwerkset

Afwerking	Ref.	Euro
Chroom	39448000	1,063.10
AXOR FinishPlus	39448XXX	1,594.70

/ bestaat uit: 3-gats badmengkraan, handdouche, douchehouder, doucheslang
/ uitsprong 222 mm
/ straalsoort kraanwerk: normale straal
/ straalsoort handdouche: Rain, RainAir, WhirlAir
/ debiet van de baduitloop bij 3 bar: 22,5 l/ min.
/ debiet handdouche bij 3 bar: 20 l/ min.
/ met keramische stopkranen warm/koud 90°
/ omstelling met automatische reset
/ terugslagklep

Inbegrepen
/ Handdouche Ø 120 mm 3jet (# 26050000)
/ Doucheslang 1,25 m met conische moeren (# 28622000)
/ Wandhanddouchehouder voor doucheslangen met een conische moer (# 39525000)

Benodigde onderdelen

/ Inbouwlichaam voor 3-gatswastafelmengkraan voor wandinbouw	10303180	234.50

Opties

/ Afdichtingsmof	96383000	33.30
/ Verlengstuk (paar) voor 3-gatsmengkranen voor wandinbouw	96259000	55.70

De afmetingen van de technische tekeningen zijn in mm.

Technische specificaties en meeteenheden kunnen aan wijzigingen onderhevig zijn.

	Afwerking	Ref.	Euro
Inbouwlichaam voor 3-gatswastafelmengkraan voor wandinbouw / geschikt voor alle 3-gats-wastafelmengkranen voor wandmontage / aansluiting vanaf boven of beneden		10303180	234.50
Opties			
/ Afdichtingsmof		96383000	33.30
/ Verlengstuk (paar) voor 3-gatsmengkranen voor wandinbouw		96259000	55.70
Baduitloop 165 mm / uitsprong 165 mm / maximaal debiet bij 3 bar: 21 l/ min. / straalsoort: normale straal	Chroom	39410000	274.10
	AXOR FinishPlus	39410XXX	411.20
2-gatsbadthermostaat op badrand met kruisgrepen - afwerkset / 2 functies / SafetyStop temperatuurblokkering bij 40°C / Safety Function: voorinstelbare heetwaterbegrenzing / aansluittype: inbouwlichaam / aansluitgrootte: DN15	Chroom	39480000	392.20
	AXOR FinishPlus	39480XXX	588.30
Benodigde onderdelen			
/ Inbouwlichaam voor 2-gatsbadthermostaat op badrand		15486180	568.50
Opties			
/ Soepele aansluitbuis 800 mm voor Exafill E en S / TÜV_B 18 01 14237 103		58308000	109.10
/ Aansluitslangenset voor 2-gatsbadthermostaat op badrand		13089000	55.70

*Voor meer informatie verwijzen wij u naar de lijst AXOR FinishPlus aan het begin van dit tarief.

	Afwerking	Ref.	Euro

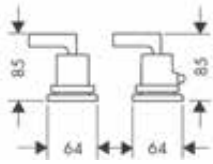

2-gatsbadthermostaat op badrand met rechte grepen - afwerkset

/ 2 functies / SafetyStop temperatuurblokkering bij 40°C / Safety Function: voorinstelbare heetwaterbegrenzing / aansluittype: inbouwlichaam / aansluitgrootte: DN15	Chroom AXOR FinishPlus	39482000 39482XXX	392.20 588.30
Benodigde onderdelen			
/ Inbouwlichaam voor 2-gatsbadthermostaat op badrand		15486180	568.50
Opties			
/ Soepele aansluitbuis 800 mm voor Exafill E en S / TÜV_B 18 01 14237 103		58308000	109.10
/ Aansluitslangenset voor 2-gatsbadthermostaat op badrand		13089000	55.70

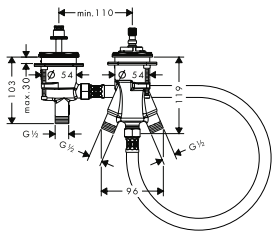

Inbouwlichaam voor 2-gatsbadthermostaat op badrand

		15486180	568.50
/ geschikt voor vulling met afstandsbediening / aansluiting: G ½ / aansluitgrootte: DN15 / debiet uitgang bovenaan: 31 l/ min. / debiet uitgang onderaan: 31 l/ min.			
Opties			
/ Secuflex set met handdouche op badrand	Chroom AXOR FinishPlus	19418000 19418XXX	424.80 637.20
/ sBox Afwerkset square voor handdouchehouder op bad-/ tegelrand	Chroom AXOR FinishPlus	28012000 28012XXX	379.90 569.90
/ sBox Afwerkset ovaal voor handdouchehouder op bad-/ tegelrand	Chroom AXOR FinishPlus	28022000 28022XXX	379.90 569.90
/ sBox Inbouwlichaam voor bad- of tegelrand voor handdouchehouder		15490180	66.20

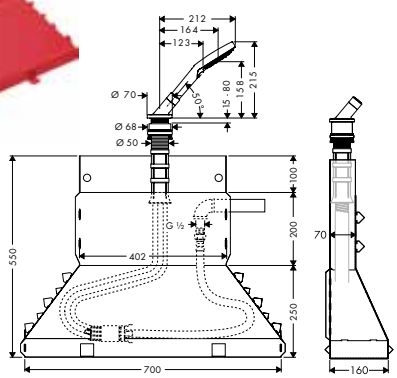

Secuflex set met handdouche op badrand

	Chroom AXOR FinishPlus	19418000 19418XXX	424.80 637.20
/ bestaat uit: handdouche, douchehouder, doucheslang, Secubox, Secuflex slangrem, slangdoorvoer / geschikt voor voor montage op bad- of tegelrand (montageplaat niet beschikbaar) / boordiameter bad: Ø 50 mm / maximale uittreklengte handdouche 1,10 m			
Inbegrepen			
/ Handdouche Ø 120 mm 3jet (# 26050000)			

De afmetingen van de technische tekeningen zijn in mm.

Technische specificaties en meeteenheden kunnen aan wijzigingen onderhevig zijn.

Douche

	Afwerking	Ref.	Euro
Eéngreepsdouchemengkraan 170/170 mm - afwerkset square	Chroom	39655000	425.80
	AXOR FinishPlus	39655XXX	638.70
/ aansluittype: inbouwlichaam / maximaal debiet bij 3 bar: 29 l/ min. / keramische cartouche / Safety Function: voorinstelbare heetwaterbegrenzing / met geluidsdemper / geschikt voor doorstroomwaterverwarmers			
Benodigde onderdelen			
/ Inbouwlichaam iBox universal		01700180	122.60
Opties			
/ Verlengstuk 25 mm voor iBox Universal		13587000	52.20
/ Set montagegeleiders voor iBox Universal		93171000	37.80

Thermostaten en stop- en omstelkranen

	Afwerking	Ref.	Euro
Thermostaat 170/170 mm met stopkraan/omsteller voor 2 systemen en kruisgreep - afwerkset square	Chroom	39725000	932.80
	AXOR FinishPlus	39725XXX	1,399.20
/ 2 functies / debiet uitgang bovenaan: 25 l/min / debiet uitgang onderaan: 29 l/min / thermo-element, stop- en omstelkraan / SafetyStop temperatuurblokkering bij 40°C / Safety Function: voorinstelbare heetwaterbegrenzing / met geluidsdemper / aansluittype: inbouwlichaam / minimale werkdruk: 1 bar / max. werkdruk: 10 bar			
Benodigde onderdelen			
/ Inbouwlichaam iBox universal		01700180	122.60
Opties			
/ Verlengstuk 25 mm voor iBox Universal		13587000	52.20
/ Set montagegeleiders voor iBox Universal		93171000	37.80

	Afwerking	Ref.	Euro
Thermostaat 170/170 mm met stopkraan/omsteller voor 2 systemen en rechte greep - afwerkset square	Chroom	39720000	932.80
	AXOR FinishPlus	39720XXX	1,399.20
/ 2 functies / debiet uitgang bovenaan: 25 l/min / debiet uitgang onderaan: 29 l/min / thermo-element, stop- en omstelkraan / SafetyStop temperatuurblokkering bij 40°C / Safety Function: voorinstelbare heetwaterbegrenzing / met geluidsdemper / aansluittype: inbouwlichaam / minimale werkdruk: 1 bar / max. werkdruk: 10 bar			
Benodigde onderdelen			
/ Inbouwlichaam iBox universal		01700180	122.60
Opties			
/ Verlengstuk 25 mm voor iBox Universal		13587000	52.20
/ Set montagegeleiders voor iBox Universal		93171000	37.80

*Voor meer informatie verwijzen wij u naar de lijst AXOR FinishPlus aan het begin van dit tarief.

	Afwerking	Ref.	Euro
Stopkraan Ø 66 mm met kruisgreep - afwerkset round	Chroom	39965000	137.70
/ aansluittype: DN15/DN20	AXOR FinishPlus	39965XXX	206.60
Benodigde onderdelen			
/ Inbouwlichaam 52 l/ min. voor stopkraan met sluitlichaam		16973180	88.30
/ Inbouwlichaam 40 l/ min. voor stopkraan met keramische schijven (90°)		16974180	90.80
/ Inbouwlichaam 130 l/ min. voor stopkraan met sluitlichaam		16970180	95.50
Opties			
/ Verlengstuk 25 mm voor inbouwstopkraan en Trio Stop/ Quattro		92990000	55.00

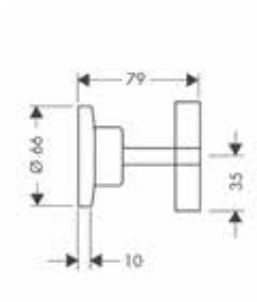

	Afwerking	Ref.	Euro
Stopkraan Ø 66 mm met rechte greep - afwerkset round	Chroom	39960000	137.70
/ aansluittype: DN15/DN20	AXOR FinishPlus	39960XXX	206.60
Benodigde onderdelen			
/ Inbouwlichaam 52 l/ min. voor stopkraan met sluitlichaam		16973180	88.30
/ Inbouwlichaam 40 l/ min. voor stopkraan met keramische schijven (90°)		16974180	90.80
/ Inbouwlichaam 130 l/ min. voor stopkraan met sluitlichaam		16970180	95.50
Opties			
/ Verlengstuk 25 mm voor inbouwstopkraan en Trio Stop/ Quattro		92990000	55.00

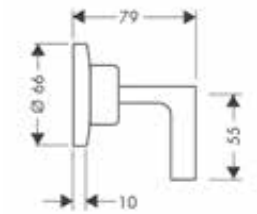

Inbouwlichaam 52 l/ min. voor stopkraan met sluitlichaam		16973180	88.30
/ aansluittype: DN15			
/ geschikt voor alle afbouwdelen stopkranen			
/ maximaal debiet bij 3 bar: 52 l/min			
Opties			
/ Verlengstuk 25 mm voor inbouwstopkraan en Trio Stop/ Quattro		92990000	55.00
Varianten			
/ Inbouwlichaam 40 l/ min. voor stopkraan met keramische schijven (90°)		16974180	90.80
/ Inbouwlichaam 130 l/ min. voor stopkraan met sluitlichaam		16970180	95.50

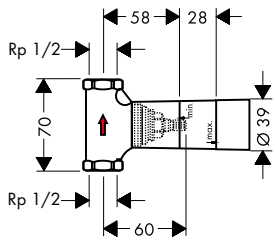

De afmetingen van de technische tekeningen zijn in mm.

Technische specificaties en meeteenheden kunnen aan wijzigingen onderhevig zijn.

	Afwerking	Ref.	Euro
Stopkraan / omsteller Trio Stop/Quattro met kruisgreep Ø 108 mm - afwerkset round	Chroom	39925000	213.20
	AXOR FinishPlus	39925XXX	319.80
Benodigde onderdelen			
/ Inbouwlichaam voor Quattro 4-wegomsteller		16930180	270.40
/ Inbouwlichaam voor Trio Stop		16982180	171.40
Opties			
/ Verlengstuk 25 mm voor inbouwstopkraan en Trio Stop/ Quattro		92990000	55.00

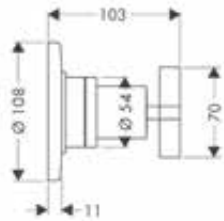

	Afwerking	Ref.	Euro
Stopkraan / omsteller Trio Stop/Quattro met rechte greep Ø 108 mm - afwerkset round	Chroom	39920000	205.40
	AXOR FinishPlus	39920XXX	308.10
Benodigde onderdelen			
/ Inbouwlichaam voor Quattro 4-wegomsteller		16930180	270.40
/ Inbouwlichaam voor Trio Stop		16982180	171.40
Opties			
/ Verlengstuk 25 mm voor inbouwstopkraan en Trio Stop/ Quattro		92990000	55.00

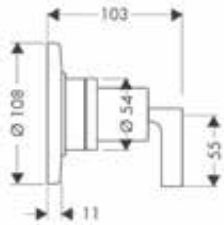

Inbouwlichaam voor Trio Stop		16982180	171.40
/ 2 functies			
/ gelijktijdig gebruik van 2 functies			
/ geschikt voor alle Trio afbouwdelen			
/ maximaal debiet bij 3 bar: 65 l/ min.			
Opties			
/ Verlengstuk 25 mm voor inbouwstopkraan en Trio Stop/ Quattro		92990000	55.00

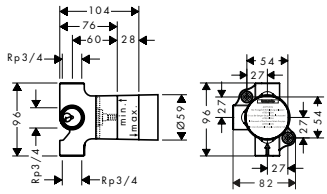

Inbouwlichaam voor Quattro 4-wegomsteller		16930180	270.40
/ vraagt een debietregeling			
/ 3 uitgangen			
/ gelijktijdig gebruik van 2 functies			
/ geschikt voor alle Quattro afbouwdelen			
/ maximaal debiet bij 3 bar: 65 l/ min.			
Opties			
/ Verlengstuk 25 mm voor inbouwstopkraan en Trio Stop/ Quattro		92990000	55.00

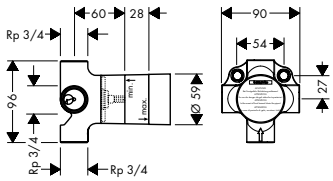

*Voor meer informatie verwijzen wij u naar de lijst AXOR FinishPlus aan het begin van dit tarief.

	Afwerking	Ref.	Euro
Fixfit Stop met stopkraan, terugslagklep en kruisgreep	Chroom	39883000	239.70
	AXOR FinishPlus	39883XXX	359.60

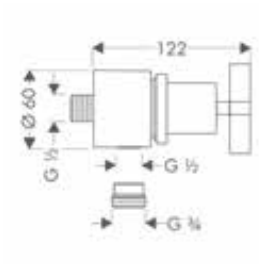

/ aansluittype: DN15
/ slangaansluiting DN15/DN20
/ met terugslagklep

Fixfit Stop met stopkraan, terugslagklep en rechte greep	Chroom	39882000	239.70
	AXOR FinishPlus	39882XXX	359.60

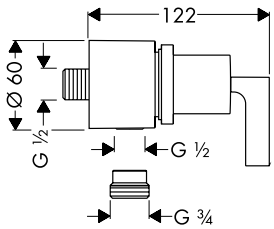

/ aansluittype: DN15
/ slangaansluiting DN15/DN20
/ met terugslagklep

Douchesystemen

Showerpipe met opbouwmengkraan, hoofddouche Ø 180 mm en handdouche Ø 120 mm 3jet	Chroom	39620000	1,678.00
	AXOR FinishPlus	39620XXX	2,517.00

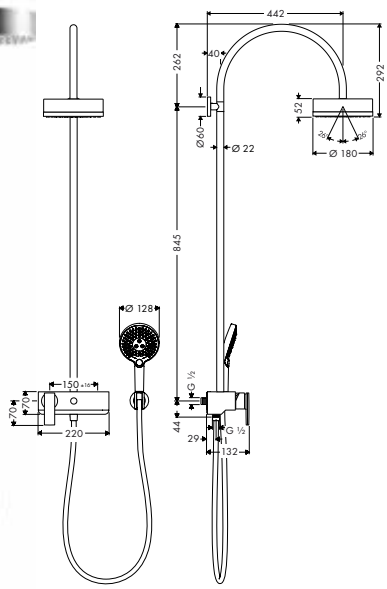

/ bestaat uit: hoofddouche, handdouche, éengreepsdouchemengkraan, doucheslang, schuifstuk
/ hoofddouche AXOR Citterio
/ Grootte straalschijf hoofddouche: 180 mm
/ Straalsoort hoofddouche: Rain
/ kogelgewricht: hoek hoofddouche verstelbaar
/ straalsoort handdouche: RainAir, Rain, WhirlAir
/ maximaal debiet bij 3 bar: 18 l/ min.
/ debiet Rain (bij 3 bar): 18 l/min
/ Lengte douchearm hoofddouche: 420 mm
/ montagetype: opbouwinstallatie
/ aansluitgrootte DN15
/ aansluiting G ½
/ tussenas 150 mm ± 16 mm
/ keramische cartouche
/ Safety Function: voorinstelbare heetwaterbegrenzing

Inbegrepen
/ Wandhanddouchehouder voor doucheslangen met een conische moer (# 39525000)
/ Handdouche Ø 120 mm 3jet (# 26050000)
/ Doucheslang 1,60 m met conische moeren (# 28626000)

De afmetingen van de technische tekeningen zijn in mm.

Technische specificaties en meeteenheden kunnen aan wijzigingen onderhevig zijn.

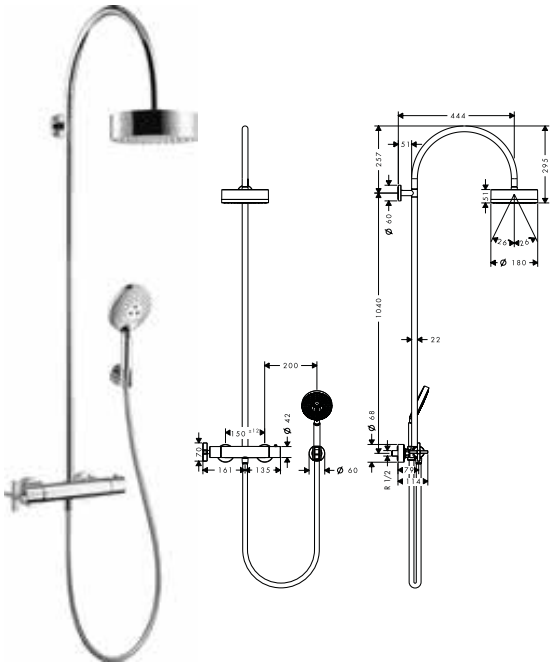

Showerpipe met thermostaat, hoofddouche Ø 180 mm en handdouche Ø 120 mm mm 3jet

- bestaat uit: hoofddouche, handdouche, douchethermostaat, doucheslang, douchehouder
- hoofddouche AXOR Citterio
- Grootte straalschijf hoofddouche: 180 mm
- Straalsoort hoofddouche: Rain
- kogelgewricht: hoek hoofddouche verstelbaar
- straalsoort handdouche: RainAir, Rain, Whirl
- maximaal debiet bij 3 bar: 17 l/ min.
- debiet Rain (bij 3 bar): 17 l/min
- werkdruk: min. 1,5 bar/max. 6 bar
- wandhouder handdouche
- Lengte douchearm hoofddouche: 444 mm
- thermostaat AXOR Citterio
- SafetyStop temperatuurblokkering bij 38 °C
- instelbare heetwaterbegrenzing
- bediening door draaien
- montagetype: opbouwinstallatie
- aansluitgrootte DN15
- aansluiting G ½
- tussenas 150 mm ± 12 mm

Inbegrepen
- Handdouche Ø 120 mm 3jet (# 26050000)
- Wandhanddouchehouder voor doucheslangen met een conische moer (# 39525000)
- Doucheslang 1,60 m met conische moeren (# 28626000)

Afwerking	Ref.	Euro
Chroom	39670000	1,743.00
AXOR FinishPlus	39670XXX	2,614.50

AirPower Quick Clean

Inbouwthermostaten

Bijpassende AXOR thermostaten vindt u in de hoofdstuk AXOR Showers.

Douches

Bijpassende AXOR douches vindt u in de hoofdstuk AXOR Showers.

*Voor meer informatie verwijzen wij u naar de lijst AXOR FinishPlus aan het begin van dit tarief.

Accessoires

	Afwerking	Ref.	Euro

Bijpassende AXOR accessoires vindt u in de hoofdstuk AXOR Accessoires.

De afmetingen van de technische tekeningen zijn in mm.

Technische specificaties en meeteenheden kunnen aan wijzigingen onderhevig zijn.

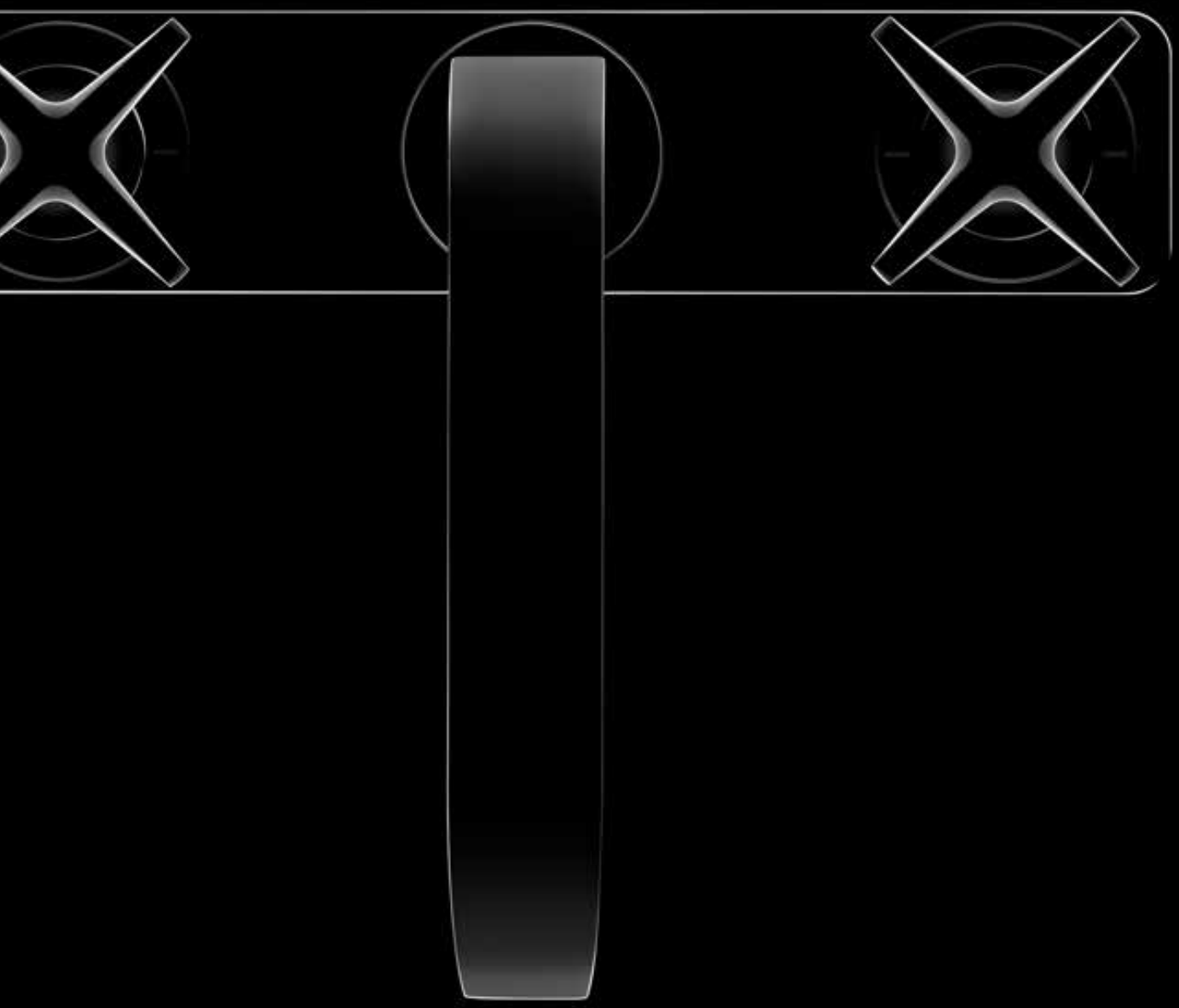

AXOR Citterio E

Wastafel

	Afwerking	Ref.	Euro
Eéngreepswastafelmengkraan 130 met joystickgreep en lediging met trekstang	Chroom	36100000	438.50
	AXOR FinishPlus	36100XXX	657.80
/ ComfortZone 130 / uitsprong 143 mm / straalsoort: laminaarstraal / maximaal debiet bij 3 bar: 5 l/ min. / Joystick keramische cartouche / lediging G 1 1/4 met trekstang achteraan / aansluittype: G ⅜-aansluitslangen			
Varianten			
/ Eéngreepswastafelmengkraan 130 met joystickgreep en lediging met niet-afsluitbare plug	Chroom	36101000	438.50
	AXOR FinishPlus	36101XXX	657.80

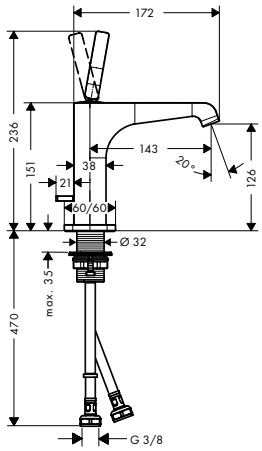

Eéngreepswastafelmengkraan 190 met joystickgreep voor vrijstaande wastafel en lediging met niet-afsluitbare plug	Chroom	36103000	552.80
	AXOR FinishPlus	36103XXX	829.20
/ ComfortZone 190 / uitsprong 143 mm / straalsoort: laminaarstraal / maximaal debiet bij 3 bar: 5 l/ min. / Joystick keramische cartouche / niet-afsluitbare zeefklep / aansluittype: G ⅜-aansluitslangen			

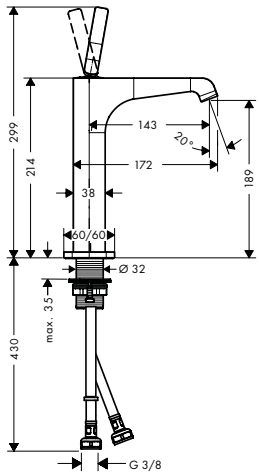

Eéngreepswastafelmengkraan 250 met joystickgreep voor vrijstaande wastafel en lediging met niet-afsluitbare plug	Chroom	36104000	635.80
	AXOR FinishPlus	36104XXX	953.70
/ ComfortZone 250 / uitsprong 163 mm / straalsoort: laminaarstraal / maximaal debiet bij 3 bar: 5 l/ min. / Joystick keramische cartouche / niet-afsluitbare zeefklep / aansluittype: G ⅜-aansluitslangen			

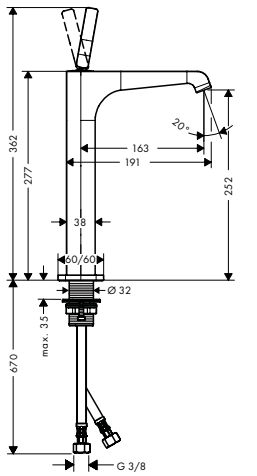

Eéngreepswastafelmengkraan 90 voor handwasbak met afvoerplug	Chroom	36112000	394.90
	AXOR FinishPlus	36112XXX	592.40
/ ComfortZone 90 / uitsprong 135 mm / straalsoort: laminaarstraal / maximaal debiet bij 3 bar: 5 l/ min. / keramische cartouche / Safety Function: voorinstelbare heetwaterbegrenzing / niet-afsluitbare zeefklep / aansluittype: G ⅜-aansluitslangen			

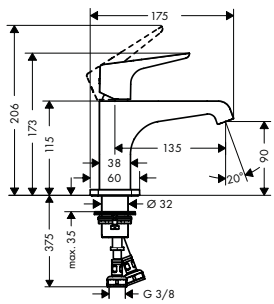

De afmetingen van de technische tekeningen zijn in mm.

Technische specificaties en meeteenheden kunnen aan wijzigingen onderhevig zijn.

	Afwerking	Ref.	Euro

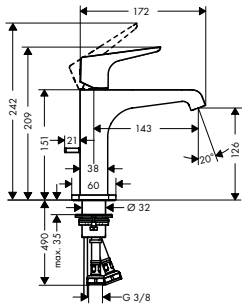

Eéngreepswastafelmengkraan 130 met lediging

/ ComfortZone 130
/ uitsprong 143 mm
/ straalsoort: laminaarstraal
/ maximaal debiet bij 3 bar: 5 l/ min.
/ keramische cartouche
/ Safety Function: voorinstelbare heetwaterbegrenzing
/ lediging G 1 1/4 met trekstang achteraan
/ aansluittype: G ⅜-aansluitslangen

	Afwerking	Ref.	Euro
	Chroom	36110000	394.90
	AXOR FinishPlus	36110XXX	592.40

Varianten

	Afwerking	Ref.	Euro
/ Eéngreepswastafelmengkraan 130 met afvoerplug	Chroom	36111000	394.90
	AXOR FinishPlus	36111XXX	592.40

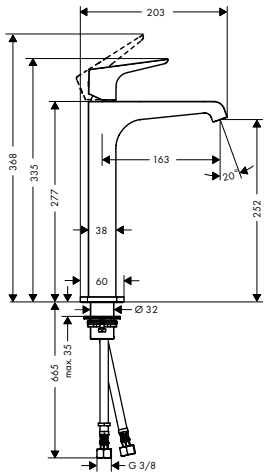

Eéngreepswastafelmengkraan 250 voor vrijstaande wastafel met afvoerplug

/ ComfortZone 250
/ uitsprong 163 mm
/ straalsoort: laminaarstraal
/ maximaal debiet bij 3 bar: 5 l/ min.
/ keramische cartouche
/ Safety Function: voorinstelbare heetwaterbegrenzing
/ niet-afsluitbare zeefklep
/ aansluittype: G ⅜-aansluitslangen

	Afwerking	Ref.	Euro
	Chroom	36113000	571.50
	AXOR FinishPlus	36113XXX	857.30

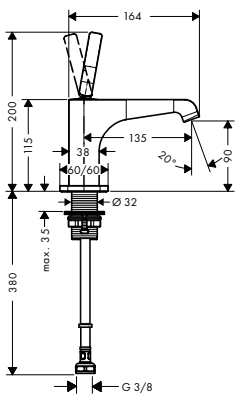

Tapkraan 90 met joystickgreep zonder lediging

/ ComfortZone 90
/ uitsprong 135 mm
/ straalsoort: laminaarstraal
/ maximaal debiet bij 3 bar: 5 l/ min.
/ Joystick keramische cartouche
/ enkel voor aansluiting koud water
/ niet-afsluitbare zeefklep
/ aansluittype: G ⅜ aansluitslang

	Afwerking	Ref.	Euro
	Chroom	36105000	333.20
	AXOR FinishPlus	36105XXX	499.80

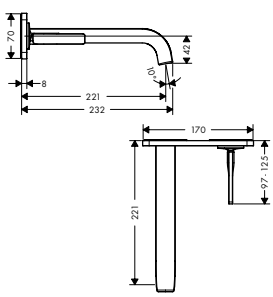

Eéngreepswastafelmengkraan voor wandinbouw met joystickgreep, uitloop 221 mm en plaat

/ uitsprong 221 mm
/ straalsoort: laminaarstraal
/ maximaal debiet bij 3 bar: 5 l/ min.
/ Joystick keramische cartouche
/ niet-afsluitbare zeefklep
/ aansluittype: inbouwlichaam
/ greep kan links of rechts geplaatst worden

	Afwerking	Ref.	Euro
	Chroom	36114000	661.60
	AXOR FinishPlus	36114XXX	992.40

Benodigde onderdelen

	Afwerking	Ref.	Euro
/ Inbouwlichaam voor wastafelmengkraan voor wandinbouw		13623180	220.60

Opties

	Afwerking	Ref.	Euro
/ Verlengstuk 25 mm voor inbouwlichaam 13623180		13586000	115.00

*Voor meer informatie verwijzen wij u naar de lijst AXOR FinishPlus aan het begin van dit tarief.

	Afwerking	Ref.	Euro
Eéngreepswastafelmengkraan voor wandinbouw met joystickgreep, uitloop 221 mm en rozet	Chroom	36106000	562.70
	AXOR FinishPlus	36106XXX	844.10
/ uitsprong 221 mm / straalsoort: laminaarstraal / maximaal debiet bij 3 bar: 5 l/ min. / Joystick keramische cartouche / niet-afsluitbare zeefklep / aansluittype: inbouwlichaam / greep kan links of rechts geplaatst worden			
Benodigde onderdelen			
/ Inbouwlichaam voor wastafelmengkraan voor wandinbouw		13623180	220.60
Opties			
/ Verlengstuk 25 mm voor inbouwlichaam 13623180		13586000	115.00

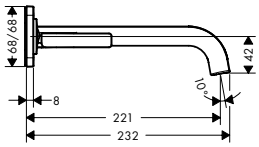

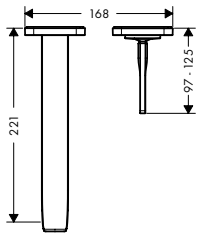

Inbouwlichaam voor wastafelmengkraan voor wandinbouw		13623180	220.60
/ installatiediepte: 44 - 72 mm / variabele positionering van de greep, naar keuze links of rechts van de uitloop mogelijk / geluidsgedempte montage			
Opties			
/ Verlengstuk 25 mm voor inbouwlichaam 13623180		13586000	115.00

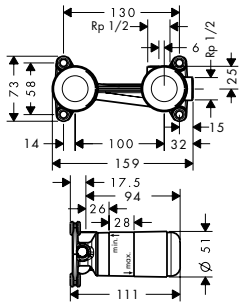

Verlengstuk 25 mm voor inbouwlichaam 13623180		13586000	115.00
/ verlengingsmaat: 25 mm			

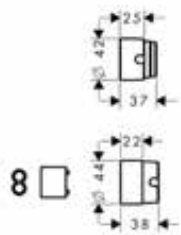

3-gatswastafelmengkraan 170 met kruisgrepen, sierplaat en lediging	Chroom	36116000	769.90
	AXOR FinishPlus	36116XXX	1,154.90
/ ComfortZone 170 / uitsprong 165 mm / straalsoort: normale straal / maximaal debiet bij 3 bar: 5 l/ min. / keramische stopkranen heet/koud 180° / lediging G 1 1/4 met trekstang achteraan / aansluittype: G ⅜-aansluitslangen / alleen op vlakke, gladde oppervlakken inzetbaar.			

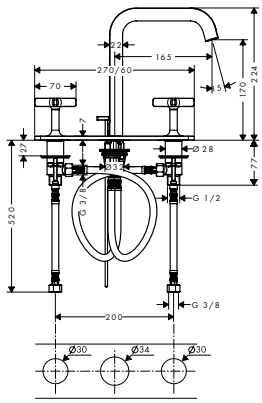

De afmetingen van de technische tekeningen zijn in mm.

Technische specificaties en meeteenheden kunnen aan wijzigingen onderhevig zijn.

	Afwerking	Ref.	Euro
3-gatswastafelmengkraan 170 met kruisgrepen, rozetten en lediging	Chroom	36108000	641.30
	AXOR FinishPlus	36108XXX	962.00

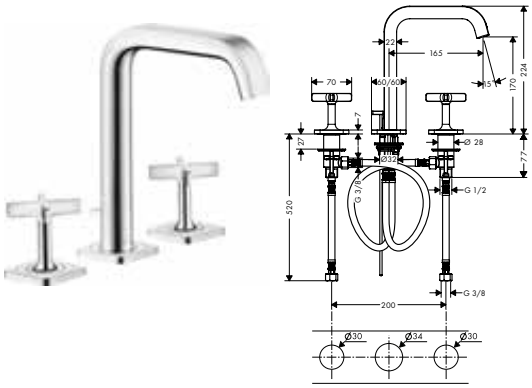

/ ComfortZone 170
/ uitsprong 165 mm
/ straalsoort: normale straal
/ maximaal debiet bij 3 bar: 5 l/ min.
/ keramische stopkranen heet/koud 180°
/ lediging G 1 1/4 met trekstang achteraan
/ aansluittype: G ⅜-aansluitslangen

Opties

/ Verlengset voor aansluitslangen voor 3-gatswastafelmengkraan	38959000	113.10

Verlengset voor aansluitslangen voor 3-gatswastafelmengkraan

38959000 — 113.10

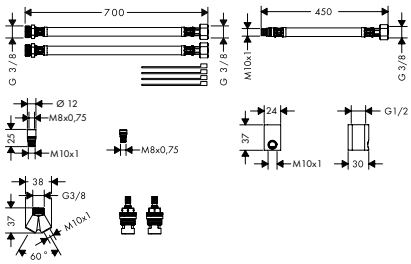

/ Lengte doucheslang 700 mm
/ voor vrije positionering van uitloop en grepen

3-gatswastafelmengkraan voor wandinbouw met uitloop 220 mm, kruisgrepen, sierplaat en afvoerplug - afwerkset

	Afwerking	Ref.	Euro
	Chroom	36115000	646.10
	AXOR FinishPlus	36115XXX	969.20

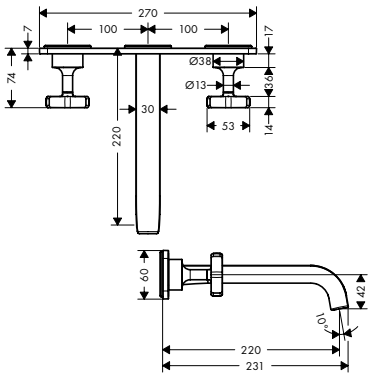

/ uitsprong 220 mm
/ straalsoort: laminaarstraal
/ maximaal debiet bij 3 bar: 5 l/ min.
/ keramische stopkranen heet/koud 180°
/ niet-afsluitbare zeefklep
/ aansluittype: inbouwlichaam

Benodigde onderdelen

/ Inbouwlichaam voor 3-gatswastafelmengkraan voor wandinbouw	10303180	234.50

Opties

/ Afdichtingsmof	96383000	33.30
/ Verlengstuk (paar) voor 3-gatsmengkranen voor wandinbouw	96259000	55.70

*Voor meer informatie verwijzen wij u naar de lijst AXOR FinishPlus aan het begin van dit tarief.

	Afwerking	Ref.	Euro
3-gatswastafelmengkraan voor wandinbouw met uitloop 220 mm, kruisgrepen, rozetten en afvoerplug - afwerkset	Chroom	36107000	513.10
	AXOR FinishPlus	36107XXX	769.70
/ uitsprong 220 mm / straalsoort: laminaarstraal / maximaal debiet bij 3 bar: 5 l/ min. / keramische stopkranen heet/koud 180° / niet-afsluitbare zeefklep / aansluittype: inbouwlichaam			
Benodigde onderdelen			
/ Inbouwlichaam voor 3-gatswastafelmengkraan voor wandinbouw		10303180	234.50
Opties			
/ Afdichtingsmof		96383000	33.30
/ Verlengstuk (paar) voor 3-gatsmengkranen voor wandinbouw		96259000	55.70

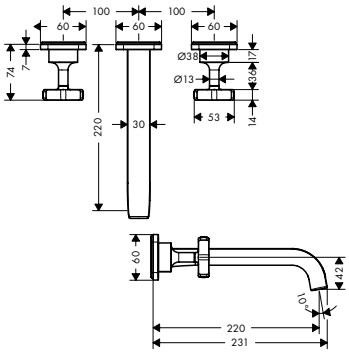

Inbouwlichaam voor 3-gatswastafelmengkraan voor wandinbouw		10303180	234.50
/ geschikt voor alle 3-gats-wastafelmengkranen voor wandmontage / aansluiting vanaf boven of beneden			
Opties			
/ Afdichtingsmof		96383000	33.30
/ Verlengstuk (paar) voor 3-gatsmengkranen voor wandinbouw		96259000	55.70

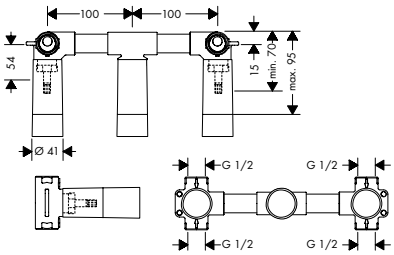

Verlengstuk (paar) voor 3-gatsmengkranen voor wandinbouw		96259000	55.70
/ verlengingsmaat: 25 mm			

Afdichtingsmof		96383000	33.30

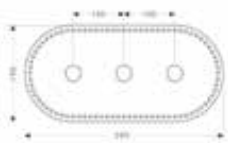

De afmetingen van de technische tekeningen zijn in mm.

Technische specificaties en meeteenheden kunnen aan wijzigingen onderhevig zijn.

Bidet

	Afwerking	Ref.	Euro
Eéngreepsbidetmengkraan met joystickgreep en lediging met trekstang	Chroom	36120000	438.50
	AXOR FinishPlus	36120XXX	657.80

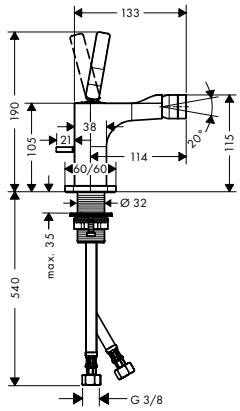

- bestaat uit: ééngreeps bidetmengkraan, ledigingsset
- uitsprong 114 mm
- perlator met kogelgewricht
- straalsoort: normale straal
- maximaal debiet bij 3 bar: 7,2 l/ min.
- Joystick keramische cartouche
- lediging G 1 1/4 met trekstang achteraan

AirPower · Quick Clean

Eéngreepsbidetmengkraan met lediging	Chroom	36121000	394.90
	AXOR FinishPlus	36121XXX	592.40

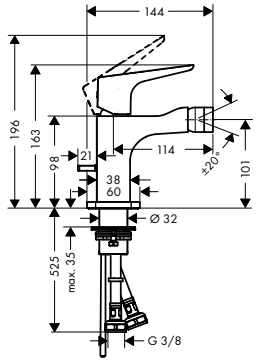

- bestaat uit: ééngreeps bidetmengkraan, ledigingsset
- uitsprong 114 mm
- perlator met kogelgewricht
- straalsoort: normale straal
- maximaal debiet bij 3 bar: 7,2 l/ min.
- keramische cartouche
- Safety Function: voorinstelbare heetwaterbegrenzing
- lediging G 1 1/4 met trekstang achteraan

AirPower · Quick Clean

Bad

Baduitloop 181 mm	Chroom	36425000	247.50
	AXOR FinishPlus	36425XXX	371.30

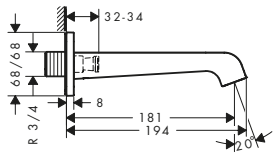

- aansluittype: G ¾
- uitsprong 181 mm
- maximaal debiet bij 3 bar: 23 l/ min.
- straalsoort: laminaar straal

*Voor meer informatie verwijzen wij u naar de lijst AXOR FinishPlus aan het begin van dit tarief.

	Afwerking	Ref.	Euro
Badthermostaat vrijstaand - afwerkset	Chroom	36416000	1,969.20
	AXOR FinishPlus	36416XXX	2,953.80

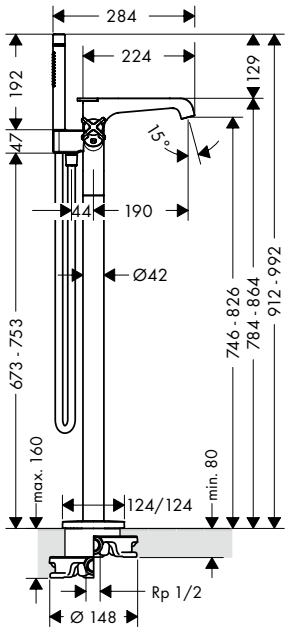

- / bestaat uit: vrijstaande badthermostaat montage op de vloer, staafhanddouche, doucheslang, douchehouder
- / uitsprong 190 mm
- / 2 functies
- / makkelijke wisseling tussen de uitgangen dankzij de drukknop
- / straalsoort kraanwerk: laminaarstraal
- / straalsoort handdouche: Rain, Mono
- / maximaal debiet bij 3 bar: 19 l/ min.
- / debiet van de baduitloop bij 3 bar: 19 l/ min.
- / debiet handdouche bij 3 bar: 15 l/ min.
- / SMTC cartouche, met keramische stopkraan 180°
- / SafetyStop temperatuurblokkering bij 40°C
- / Safety Function: voorinstelbare heetwaterbegrenzing
- / terugslagklep
- / met automatische reset
- / aansluittype: inbouwlichaam
- / aansluitgrootte: DN15

Inbegrepen
- / Staafhanddouche 2jet (# 28532000)
- / Doucheslang 1,25 m met conische moeren (# 28622000)

Benodigde onderdelen		
/ Inbouwlichaam voor vrijstaande mengkraan/thermostaat	10452180	459.30
Opties		
/ Afdichtingsmof voor inbouwlichaam 10452180	96441000	128.90
/ Verlengstuk 60 mm voor inbouwlichaam 10452180	97686000	248.10

Inbouwlichaam voor vrijstaande mengkraan/ thermostaat	10452180	459.30

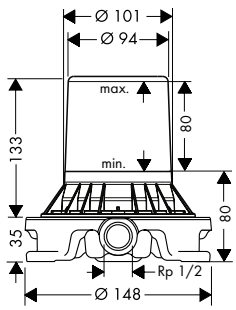

- / voor montage in de vloer
- / geschikt voor vrijstaande badkraan

Opties		
/ Afdichtingsmof voor inbouwlichaam 10452180	96441000	128.90

De afmetingen van de technische tekeningen zijn in mm.

Technische specificaties en meeteenheden kunnen aan wijzigingen onderhevig zijn.

	Afwerking	Ref.	Euro
Eéngreepsbadmengkraan 170/170 mm - afwerkset softcube	Chroom	36455000	360.20
	AXOR FinishPlus	36455XXX	540.30
/ debiet uitgang bovenaan: 21 l/ min.			
/ debiet uitgang onderaan: 29 l/ min.			
/ keramische cartouche			
/ Safety Function: voorinstelbare heetwaterbegrenzing			
/ omstelling met automatische reset			
/ met geluidsdemper			
Benodigde onderdelen			
/ Inbouwlichaam iBox universal		01700180	122.60
Opties			
/ Set montagegeleiders voor iBox Universal		93171000	37.80
/ Verlengstuk 25 mm voor iBox Universal		13587000	52.20
Varianten			
/ Eéngreepsbadmengkraan 170/170 mm voor wandinbouw met geïntegreerde veiligheidscombinatie voor Exafill - afwerkset softcube	Chroom	36457000	501.50
	AXOR FinishPlus	36457XXX	752.30
2-gatsbadthermostaat op badrand - afwerkset	Chroom	36412000	246.30
	AXOR FinishPlus	36412XXX	369.50
/ 2 functies			
/ SafetyStop temperatuurblokkering bij 40 °C			
/ Safety Function: voorinstelbare heetwaterbegrenzing			
/ aansluittype: inbouwlichaam			
/ aansluitgrootte: DN15			
Benodigde onderdelen			
/ Inbouwlichaam voor 2-gatsbadthermostaat op badrand		15486180	568.50
Opties			
/ Soepele aansluitbuis 800 mm voor Exafill E en S / TÜV_B 18 01 14237 103		58308000	109.10
/ Aansluitslangenset voor 2-gatsbadthermostaat op badrand		13089000	55.70
Inbouwlichaam voor 2-gatsbadthermostaat op badrand		15486180	568.50
/ geschikt voor vulling met afstandsbediening			
/ aansluiting: G ½			
/ aansluitgrootte: DN15			
/ debiet uitgang bovenaan: 31 l/ min.			
/ debiet uitgang onderaan: 31 l/ min.			
Opties			
/ Secuflex set met handdouche op badrand	Chroom	19418000	424.80
	AXOR FinishPlus	19418XXX	637.20
/ sBox Afwerkset square voor handdouchehouder op bad-/ tegelrand	Chroom	28012000	379.90
	AXOR FinishPlus	28012XXX	569.90
/ sBox Afwerkset ovaal voor handdouchehouder op bad-/ tegelrand	Chroom	28022000	379.90
	AXOR FinishPlus	28022XXX	569.90
/ sBox Inbouwlichaam voor bad- of tegelrand voor handdouchehouder		15490180	66.20

*Voor meer informatie verwijzen wij u naar de lijst AXOR FinishPlus aan het begin van dit tarief.

	Afwerking	Ref.	Euro
Secuflex set met handdouche op badrand	Chroom	19418000	424.80
	AXOR FinishPlus	19418XXX	637.20

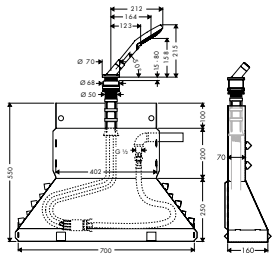

/ bestaat uit: handdouche, douchehouder, doucheslang, Secubox, Secuflex slangrem, slangdoorvoer
/ geschikt voor voor montage op bad- of tegelrand (montageplaat niet beschikbaar)
/ boordiameter bad: Ø 50 mm
/ maximale uittreklengte handdouche 1,10 m

Inbegrepen
/ Handdouche Ø 120 mm 3jet (# 26050000)

4-gatsbadthermostaat op badrand - afwerkset	Chroom	36411000	1,164.10
	AXOR FinishPlus	36411XXX	1,746.20

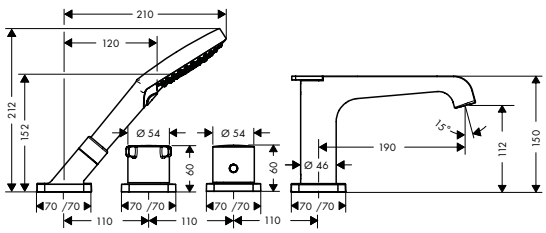

/ bestaat uit: 3-gatsmengkraan op badrand, handdouche, secuflex slanggarnituur
/ uitsprong 190 mm
/ 2 functies
/ makkelijke wisseling tussen de uitgangen dankzij de drukknop
/ straalsoort kraanwerk: laminaarstraal
/ straalsoort handdouche: Rain, RainAir, WhirlAir
/ maximale uittreklengte handdouche: 1,10 m
/ maximaal debiet bij 3 bar: 20 l/ min.
/ debiet van de baduitloop bij 3 bar: 20 l/ min.
/ debiet handdouche bij 3 bar: 14 l/ min.
/ minimale werkdruk: 1 bar
/ SafetyStop temperatuurblokkering bij 40°C
/ Safety Function: voorinstelbare heetwaterbegrenzing
/ terugslagklep
/ met automatische reset
/ met geluidsdemper
/ aansluittype: inbouwlichaam
/ aansluitgrootte: DN15

Inbegrepen
/ Handdouche Ø 120 mm 3jet (# 26050000)

Benodigde onderdelen
/ Inbouwlichaam voor 4-gatsbadthermostaat op badrand — 15482180 — 1,019.80

Inbouwlichaam voor 4-gatsbadthermostaat op badrand		15482180	1,019.80

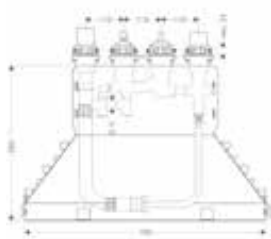

/ maximale uittreklengte handdouche: 1,10 m
/ aansluitgrootte: DN15

De afmetingen van de technische tekeningen zijn in mm.

Technische specificaties en meeteenheden kunnen aan wijzigingen onderhevig zijn.

	Afwerking	Ref.	Euro
4-gatsbadthermostaat op tegelrand - afwerkset	Chroom	36410000	1,466.70
	AXOR FinishPlus	36410XXX	2,200.10

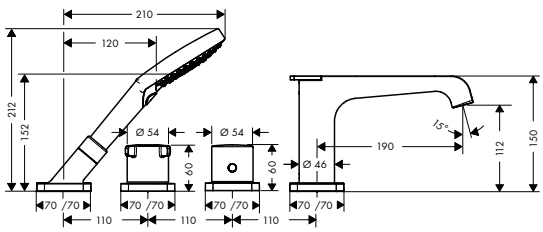

/ bestaat uit: 3-gatsmengkraan op tegelrand, handdouche, secuflex slanggarnituur
/ uitsprong 190 mm
/ 2 functies
/ makkelijke wisseling tussen de uitgangen dankzij de drukknop
/ straalsoort kraanwerk: laminaarstraal
/ straalsoort handdouche: Rain, RainAir, WhirlAir
/ maximale uittreklengte handdouche: 1,10 m
/ maximaal debiet bij 3 bar: 20 l/ min.
/ debiet van de baduitloop bij 3 bar: 20 l/ min.
/ debiet handdouche bij 3 bar: 14 l/ min.
/ minimale werkdruk: 1 bar
/ SafetyStop temperatuurblokkering bij 40°C
/ Safety Function: voorinstelbare heetwaterbegrenzing
/ terugslagklep
/ met automatische reset
/ met geluidsdemper
/ aansluittype: inbouwlichaam
/ aansluitgrootte: DN15

Inbegrepen
/ Handdouche Ø 120 mm 3jet (# 26050000)

Benodigde onderdelen			
/ Inbouwlichaam voor 4-gatsbadthermostaat op tegelrand		15483180	1,604.10

Inbouwlichaam voor 4-gatsbadthermostaat op tegelrand		15483180	1,604.10

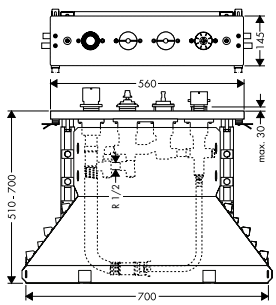

/ maximale uittreklengte handdouche: 1,10 m
/ aansluitgrootte: DN15

Douche

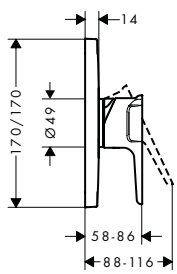

Eéngreepsdouchemengkraan 170/170 mm - afwerkset softcube	Chroom	36655000	298.30
	AXOR FinishPlus	36655XXX	447.50

/ aansluittype: inbouwlichaam
/ maximaal debiet bij 3 bar: 29 l/ min.
/ keramische cartouche
/ Safety Function: voorinstelbare heetwaterbegrenzing
/ met geluidsdemper
/ geschikt voor doorstroomwaterverwarmers

Benodigde onderdelen			
/ Inbouwlichaam iBox universal		01700180	122.60
Opties			
/ Verlengstuk 25 mm voor iBox Universal		13587000	52.20
/ Set montagegeleiders voor iBox Universal		93171000	37.80

*Voor meer informatie verwijzen wij u naar de lijst AXOR FinishPlus aan het begin van dit tarief.

Thermostaten en stop- en omstelkranen

	Afwerking	Ref.	Euro
Badthermostaat opbouw	Chroom	36140000	509.80
	AXOR FinishPlus	36140XXX	764.70

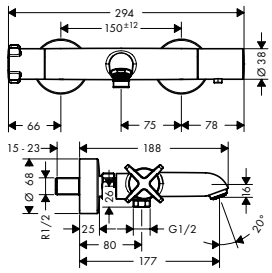

- / uitsprong 177 mm
- / 2 functies
- / tussenas: 150 mm ± 16 mm
- / straalsoort kraanwerk: normale straal
- / maximaal debiet bij 3 bar: 21 l/ min.
- / debiet van de baduitloop bij 3 bar: 21 l/ min.
- / debiet handdouche bij 3 bar: 17 l/ min.
- / minimale werkdruk: 1 bar
- / SMTC cartouche, stop- en omstelkraan
- / SafetyStop temperatuurblokkering bij 40°C
- / Safety Function: voorinstelbare heetwaterbegrenzing
- / terugslagklep
- / met geluidsdemper
- / aansluittype: S-koppelingen
- / aansluitgrootte: DN15

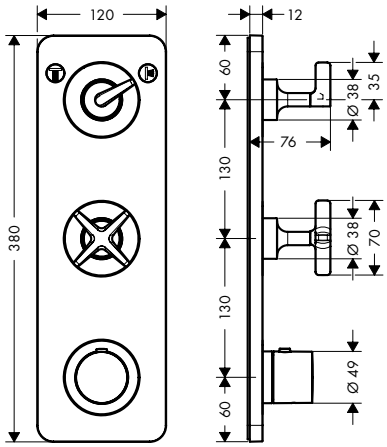

	Afwerking	Ref.	Euro
Thermostaatmodule 380/120 voor 2 systemen met sierplaat - afwerkset	Chroom	36703000	758.60
	AXOR FinishPlus	36703XXX	1,137.90

- / 2 functies
- / gelijktijdig gebruik van 2 functies
- / maximaal debiet bij 3 bar: 42 l/ min.
- / debiet uitgang bovenaan: 42 l/min
- / debiet uitgang onderaan: 40 l/ min.
- / thermo-element
- / SafetyStop temperatuurblokkering bij 40°C
- / Safety Function: voorinstelbare heetwaterbegrenzing
- / combinatie van Highflow thermostaat met stopkraan en omsteller voor 2 uitgangen
- / aansluittype: inbouwlichaam
- / aansluitgrootte: DN20

Benodigde onderdelen

/ Inbouwlichaam voor thermostaatmodule 36703xxx	36701180	618.90

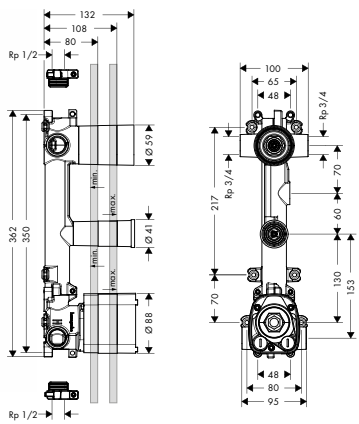

Inbouwlichaam voor thermostaatmodule 36703xxx	36701180	618.90

- / 2 functies
- / gelijktijdig gebruik door 2 functies
- / debiet bij vrije uitloop: 59 l/ min.
- / horizontale of verticale montage
- / geluidsgedempte montage
- / dient in direct verband tevens als waterdoorvoerend deel en zorgt voor precieze montage in één lijn

De afmetingen van de technische tekeningen zijn in mm.

Technische specificaties en meeteenheden kunnen aan wijzigingen onderhevig zijn.

	Afwerking	Ref.	Euro
Thermostaatmodule 380/120 voor 3 systemen met rozetten - afwerkset	Chroom	36704000	785.40
	AXOR FinishPlus	36704XXX	1,178.10

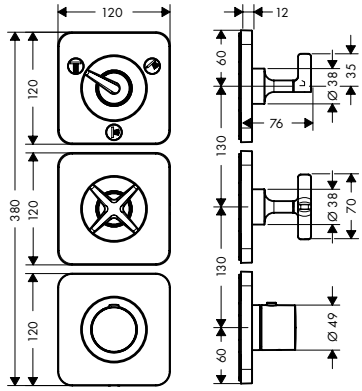

- bestaat uit: douchethermostaat, stopkraan / omsteller, stopkraan
- 3 uitgangen
- gelijktijdig gebruik van 2 functies
- maximaal debiet bij 3 bar: 42 l/ min.
- debiet uitgang onderaan: 37,9 l/ min.
- flowrate uitgang links and rechts: 37,9 l/ min.
- thermo-element
- SafetyStop temperatuurblokkering bij 40°C
- Safety Function: voorinstelbare heetwaterbegrenzing
- combinatie van Highflow thermostaat met stopkraan en Quattro-omsteller voor 3 uitgangen
- aansluittype: inbouwlichaam
- aansluitgrootte: DN20

Inbegrepen
- Stopkraan / omsteller Trio Stop/Quattro met rechte greep 120/120 mm - afwerkset softcube (# 36772000)
- Stopkraan 120/120 mm met kruisgreep - afwerkset softcube (# 36771000)
- Thermostaat 120/120 mm HighFlow - afwerkset softcube (# 36702000)

Benodigde onderdelen

Inbouwlichaam voor thermostaatmodule 36704xxx		36708180	618.90

Inbouwlichaam voor thermostaatmodule 36704xxx		36708180	618.90

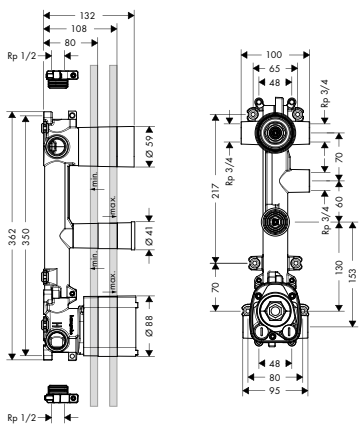

- 3 uitgangen
- gelijktijdig gebruik door 2 functies
- debiet bij vrije uitloop: 59 l/ min.
- horizontale of verticale montage
- geluidsgedempte montage
- dient in direct verband tevens als waterdoorvoerend deel en zorgt voor precieze montage in één lijn

*Voor meer informatie verwijzen wij u naar de lijst AXOR FinishPlus aan het begin van dit tarief.

	Afwerking	Ref.	Euro

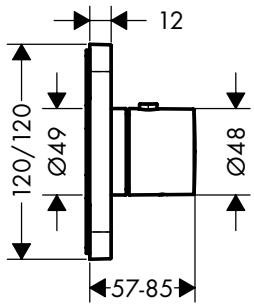

Thermostaat 120/120 mm HighFlow - afwerkset softcube

Chroom	36702000	468.30
AXOR FinishPlus	36702XXX	702.50

/ maximaal debiet bij 3 bar: 59 l/ min.
/ thermo-element
/ SafetyStop temperatuurblokkering bij 40°C
/ Safety Function: voorinstelbare heetwaterbegrenzing
/ terugslagklep
/ aansluittype: inbouwlichaam
/ aansluitgrootte: DN20
/ minimale werkdruk: 1,5 bar
/ max. werkdruk: 10 bar

Benodigde onderdelen

/ Inbouwlichaam voor thermostaatmodule 120/120 mm		10754180	341.50

Opties

/ Verlengstuk 25 mm voor thermostaatmodule	Chroom	10790000	109.50
	AXOR FinishPlus	10790XXX	164.30

Inbouwlichaam voor thermostaatmodule 120/120 mm

10754180 341.50

/ debiet bij vrije uitloop: 59 l/ min.
/ horizontale of verticale montage
/ geluidsgedempte montage
/ dient in direct verband tevens als waterdoorvoerend deel en zorgt voor precieze montage in één lijn

Opties

/ Thermostaat HighFlow 120/120 mm - afwerkset square	Chroom	12712000	653.40
	AXOR FinishPlus	12712XXX	980.10
/ Thermostaatmodule 120/120 mm - afwerkset square	Chroom	10755000	737.90
	AXOR FinishPlus	10755XXX	1,106.90
/ Thermostaat 120/120 mm HighFlow - afwerkset softcube	Chroom	36702000	468.30
	AXOR FinishPlus	36702XXX	702.50

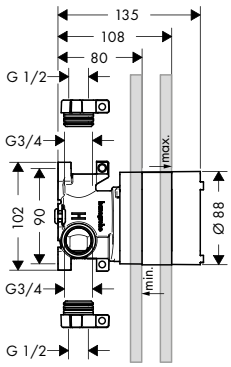

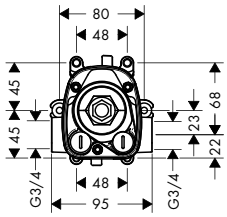

De afmetingen van de technische tekeningen zijn in mm.

Technische specificaties en meeteenheden kunnen aan wijzigingen onderhevig zijn.

	Afwerking	Ref.	Euro
Stopkraan 120/120 mm met kruisgreep - afwerkset softcube	Chroom	36771000	151.20
	AXOR FinishPlus	36771XXX	226.80

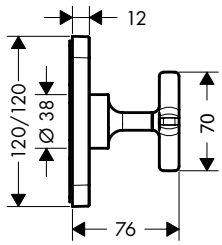

- / aansluittype: inbouwlichaam
- / bij vrije montage is het gebruik van inbouwdeel # 15973180, # 15974180 of # 15970180 ook mogelijk
- / bij een gecombineerde installatie (10 mm afstand) met # 36703000 of # 36704000 is inbouwlichaam # 10971180 noodzakelijk
- / bij een gecombineerde installatie (10 mm afstand) met # 36702000 en # 36772000 : gelieve de afwerkset van de thermostaatmodule voor 3 systemen met 3 rozetten 12x12 # 36704000 en inbouwlichaam # 36708180 te gebruiken

Benodigde onderdelen		
/ Inbouwlichaam voor stopkraan 120/120 mm - afwerkset square	10971180	140.50
/ Inbouwlichaam 52 l/ min. voor stopkraan met sluitlichaam	16973180	88.30
/ Inbouwlichaam 40 l/ min. voor stopkraan met keramische schijven (90°)	16974180	90.80
/ Inbouwlichaam 130 l/ min. voor stopkraan met sluitlichaam	16970180	95.50
Opties		
/ Verlengstuk 25 mm voor inbouwstopkraan en Trio Stop/ Quattro	92990000	55.00

Inbouwlichaam voor stopkraan 120/120 mm - afwerkset square	10971180	140.50

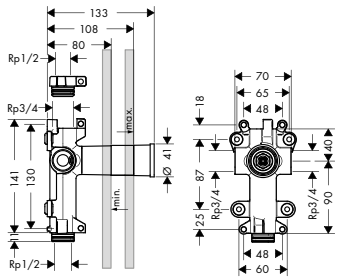

- / geschikt voor alle afbouwdelen stopkranen
- / aansluiting vanaf links of rechts
- / debiet bij vrije uitloop: 55 l/ min.
- / geluidsgedempte montage
- / dient in direct verband tevens als waterdoorvoerend deel en zorgt voor precieze montage in één lijn

Opties		
/ Verlengstuk 25 mm voor inbouwstopkraan en Trio Stop/ Quattro	92990000	55.00

Inbouwlichaam 52 l/ min. voor stopkraan met sluitlichaam	16973180	88.30

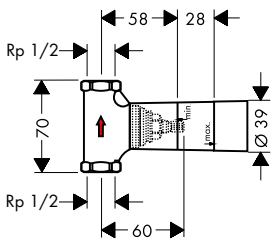

- / aansluittype: DN15
- / geschikt voor alle afbouwdelen stopkranen
- / maximaal debiet bij 3 bar: 52 l/min

Opties		
/ Verlengstuk 25 mm voor inbouwstopkraan en Trio Stop/ Quattro	92990000	55.00
Varianten		
/ Inbouwlichaam 40 l/ min. voor stopkraan met keramische schijven (90°)	16974180	90.80
/ Inbouwlichaam 130 l/ min. voor stopkraan met sluitlichaam	16970180	95.50

*Voor meer informatie verwijzen wij u naar de lijst AXOR FinishPlus aan het begin van dit tarief.

	Afwerking	Ref.	Euro

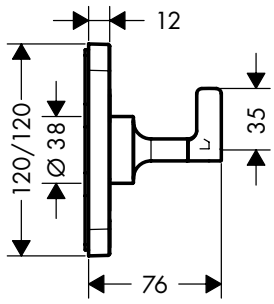

Stopkraan / omsteller Trio Stop/Quattro met rechte greep 120/120 mm - afwerkset softcube

Chroom	36772000	168.00
AXOR FinishPlus	36772XXX	252.00

/ 3 uitgangen : bij een gecombineerde installatie (10 mm afstand) met # 36702000 en # 36771000 : gelieve de afwerkset van de thermostaatmodule voor 3 systemen met 3 rozetten 12x12 # 36704000 en inbouwlichaam # 36708180 te gebruiken
/ 3 uitgangen : bij vrijstaande montage (afstand meer 10 mm) is inbouwlichaam # 15930180 noodzakelijk
/ 2 uitgangen : bij een gecombineerde installatie (10mm afstand) is het inbouwlichaam # 36770180 noodzakelijk
/ 2 uitgangen : bij een vrijstaande montage (afstand groter dan 10mm) is het inbouwlichaam # 15981180 noodzakelijk
/ 3 uitgangen
/ gelijktijdig gebruik van 2 functies

Benodigde onderdelen

/ Inbouwlichaam voor Trio Stop 120/120 mm	36770180	262.50
/ Inbouwlichaam voor Quattro 4-wegomsteller	16930180	270.40
/ Inbouwlichaam voor Trio Stop	16982180	171.40

Opties

/ Verlengstuk 25 mm voor inbouwstopkraan en Trio Stop/ Quattro	92990000	55.00

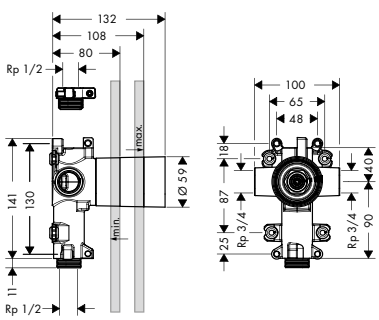

Inbouwlichaam voor Trio Stop 120/120 mm

36770180 262.50

/ 2 functies
/ 1 ingang / 2 uitgangen
/ gelijktijdig gebruik door 2 functies
/ aansluiting Rp ¾
/ horizontale of verticale montage
/ geluidsgedempte montage
/ dient in direct verband tevens als waterdoorvoerend deel en zorgt voor precieze montage in één lijn

Benodigde onderdelen

/ Stopkraan / omsteller Trio Stop/Quattro met rechte greep 120/120 mm - afwerkset softcube — Chroom	36772000	168.00
AXOR FinishPlus	36772XXX	252.00
/ Stopkraan / omsteller Trio Stop/Quattro 120/120 mm - afwerkset square — Chroom	10932000	290.60
AXOR FinishPlus	10932XXX	435.90
/ Stopkraan / omsteller Trio Stop/Quattro 120/120 mm - afwerkset square — Chroom	12731000	223.70
AXOR FinishPlus	12731XXX	335.60

Opties

/ Verlengstuk 25 mm voor inbouwstopkraan en Trio Stop/ Quattro	92990000	55.00

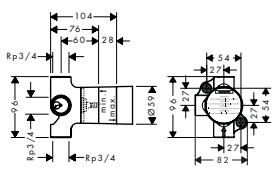

Inbouwlichaam voor Trio Stop

16982180 171.40

/ 2 functies
/ gelijktijdig gebruik van 2 functies
/ geschikt voor alle Trio afbouwdelen
/ maximaal debiet bij 3 bar: 65 l/ min.

Opties

/ Verlengstuk 25 mm voor inbouwstopkraan en Trio Stop/ Quattro	92990000	55.00

De afmetingen van de technische tekeningen zijn in mm.

Technische specificaties en meeteenheden kunnen aan wijzigingen onderhevig zijn.

	Afwerking	Ref.	Euro
Inbouwlichaam voor Quattro 4-wegomsteller / vraagt een debietregeling / 3 uitgangen / gelijktijdig gebruik van 2 functies / geschikt voor alle Quattro afbouwdelen / maximaal debiet bij 3 bar: 65 l/ min.		16930180	270.40
Opties / Verlengstuk 25 mm voor inbouwstopkraan en Trio Stop/ Quattro		92990000	55.00

Douches

	Afwerking	Ref.	Euro
Douchemodule 120/120 mm softcube / afmeting straalschijf: 120 mm / straalsoort: Rain / straalhoek in vijf trappen verstelbaar / toepassingsgebied: toepasbaar als hoofd-, nek- of zijdouche / maximaal debiet bij 3 bar: 5,3 l/ min. / debiet Rain (bij 3 bar): 5,3 l/ min. / aansluiting: G ½ / bij installatie in direct verband (10 mm afstand) met # 10755, # 10751, # 10651, # 10972, # 40871, # 40872, # 40873 of # 40874 wordt gebruik van inbouwdeel # 28486180 aanbevolen / in een vrijstaande installatie, is een aansluiting via een aansluitnippel G ½ mogelijk / bij montage als hoofddouche wordt het gebruik van de montagehulp # 28470180 aanbevolen / materiaal: metaal	Chroom AXOR FinishPlus	36822000 36822XXX	333.20 499.80
Opties / Inbouwlichaam voor douchemodule of Fixfit Porter		28486180	132.00
/ Montagehulpstuk voor de montage van 2 tot max. 9 douchemodules als plafondhoofddouche		28470180	276.40
Inbouwlichaam voor douchemodule of Fixfit Porter / dient in direct verband tevens als waterdoorvoerend deel en zorgt voor precieze montage in één lijn, aansluiting rechts of links / geluidontkoppelde montage		28486180	132.00
Montagehulpstuk voor de montage van 2 tot max. 9 douchemodules als plafondhoofddouche / montagehulp bij montage als hoofddouche voor precieze montage / geluidontkoppelde montage		28470180	276.40

*Voor meer informatie verwijzen wij u naar de lijst AXOR FinishPlus aan het begin van dit tarief.

	Afwerking	Ref.	Euro

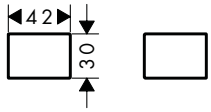

Afdekkap voor rail

Chroom	42871000	61.20
AXOR FinishPlus	42871XXX	91.80

Benodigde onderdelen

/ Rail / badgreep 374 mm / TÜV B 18 02 14237 105	Chroom	42830000	203.90
	AXOR FinishPlus	42830XXX	305.90
/ Rail / handdoekhouder 694 mm	Chroom	42832000	240.90
	AXOR FinishPlus	42832XXX	361.40
/ Rail / handdoekhouder 894 mm	Chroom	42833000	278.30
	AXOR FinishPlus	42833XXX	417.50
/ Doucheset 0,90 m met handdouche Ø 120 mm 3jet	Chroom	36735000	479.90
	AXOR FinishPlus	36735XXX	719.90
/ Douchestang 0,90 m met doucheslang 1,60 m	Chroom	36736000	400.90
	AXOR FinishPlus	36736XXX	601.40

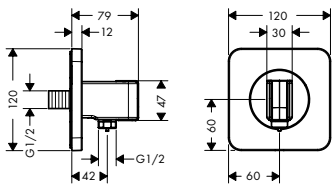

Fixfit Porter 120/120 mm softcube voor doucheslangen met een conische moer

Chroom	36724000	161.70
AXOR FinishPlus	36724XXX	242.60

- / geïntegreerde houderfunctie
- / metalen aansluiting
- / met terugslagklep
- / aansluittype: ½"
- / Bij een gecombineerde installatie (10 mm afstand) wordt alleen de horizontale montage aanbevolen voor een optimale bediening
- / voor een gecombineerde installatie (10 mm afstand) is inbouwlichaam # 28486180 nodig
- / voor een vrijstaande montage (afstand meer dan 10 mm) is er geen inbouwlichaam nodig
- / voor doucheslangen met conische moer aan beide zijden

Opties

/ Inbouwlichaam voor douchemodule of Fixfit Porter		28486180	132.00
/ Doucheslang 1,25 m met conische moeren	Chroom	28622000	30.50
	AXOR FinishPlus	28622XXX	45.80
/ Doucheslang 1,60 m met conische moeren	Chroom	28626000	33.00
	AXOR FinishPlus	28626XXX	49.50
/ Doucheslang 2,00 m met conische moeren	Chroom	28624000	35.20
	AXOR FinishPlus	28624XXX	52.80

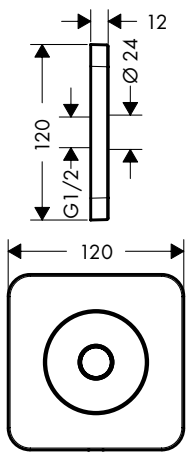

Sierplaat 120/120 mm softcube voor douchearm voor wandmontage

Chroom	36725000	93.70
AXOR FinishPlus	36725XXX	140.60

- / materiaal: metaal
- / wandmontage

Opties

/ Douchearm Classic 390 mm met ronde rozet Ø 80 mm voor wandmontage	Chroom	27348000	118.20
	AXOR FinishPlus	27348XXX	177.30

De afmetingen van de technische tekeningen zijn in mm.

Technische specificaties en meeteenheden kunnen aan wijzigingen onderhevig zijn.

	Afwerking	Ref.	Euro

Inbouwthermostaten

Bijpassende AXOR thermostaten vindt u in de hoofdstuk AXOR Showers.

Douches

Bijpassende AXOR douches vindt u in de hoofdstuk AXOR Showers.

Accessoires

Bijpassende AXOR accessoires vindt u in de hoofdstuk AXOR Accessoires.

*Voor meer informatie verwijzen wij u naar de lijst AXOR FinishPlus aan het begin van dit tarief.

AXOR Citterio M

Wastafel

	Afwerking	Ref.	Euro
Eéngreepswastafelmengkraan 70 voor handwasbak met lediging	Chroom	34016000	365.70
	AXOR FinishPlus	34016XXX	548.60

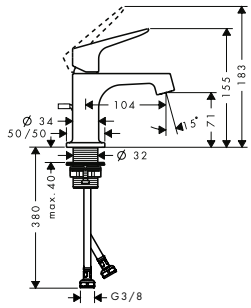

/ ComfortZone 70
/ uitsprong 104 mm
/ straalsoort: normale straal
/ maximaal debiet bij 3 bar: 5 l/ min.
/ keramische cartouche
/ Safety Function: voorinstelbare heetwaterbegrenzing
/ lediging G 1 1/4 met trekstang achteraan
/ aansluittype: G ⅜-aansluitslangen

AirPower EcoSmart Comfort Zone

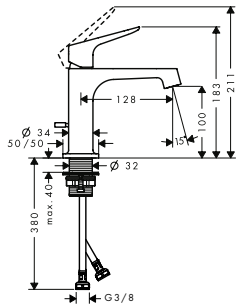

	Afwerking	Ref.	Euro
Eéngreepswastafelmengkraan 100 met lediging	Chroom	34010000	390.60
	AXOR FinishPlus	34010XXX	585.90

/ ComfortZone 100
/ uitsprong 128 mm
/ straalsoort: normale straal
/ maximaal debiet bij 3 bar: 5 l/ min.
/ keramische cartouche
/ Safety Function: voorinstelbare heetwaterbegrenzing
/ lediging G 1 1/4 met trekstang achteraan
/ aansluittype: G ⅜-aansluitslangen

AirPower EcoSmart Comfort Zone

Varianten

	Afwerking	Ref.	Euro
/ Eéngreepswastafelmengkraan 100 met afvoerplug	Chroom	34017000	390.60
	AXOR FinishPlus	34017XXX	585.90

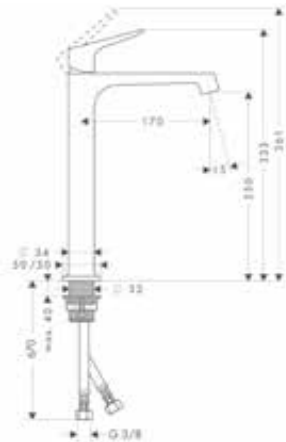

	Afwerking	Ref.	Euro
Eéngreepswastafelmengkraan 250 voor vrijstaande wastafel met afvoerplug	Chroom	34127000	620.30
	AXOR FinishPlus	34127XXX	930.50

/ ComfortZone 250
/ uitsprong 170 mm
/ straalsoort: normale straal
/ maximaal debiet bij 3 bar: 5 l/ min.
/ keramische cartouche
/ Safety Function: voorinstelbare heetwaterbegrenzing
/ niet-afsluitbare zeefklep
/ aansluittype: G ⅜-aansluitslangen

AirPower EcoSmart Comfort Zone

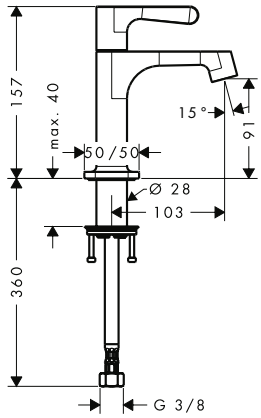

	Afwerking	Ref.	Euro
Tapkraan 90 zonder lediging	Chroom	34130000	272.20
	AXOR FinishPlus	34130XXX	408.30

/ ComfortZone 90
/ uitsprong 103 mm
/ straalsoort: normale straal
/ maximaal debiet bij 3 bar: 5 l/ min.
/ met keramische stopkraan 90°
/ enkel voor aansluiting koud water
/ aansluittype: G ⅜-aansluitslangen

AirPower EcoSmart Comfort Zone

De afmetingen van de technische tekeningen zijn in mm.

Technische specificaties en meeteenheden kunnen aan wijzigingen onderhevig zijn.

	Afwerking	Ref.	Euro
2-gatswastafelmengkraan 160 met lediging	Chroom	34132000	551.20
	AXOR FinishPlus	34132XXX	826.80

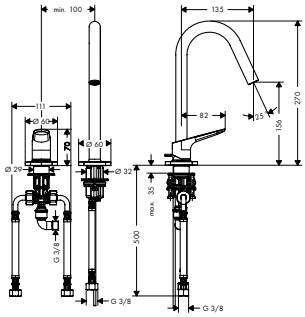

/ ComfortZone 160
/ uitsprong 135 mm
/ straalsoort: normale straal
/ maximaal debiet bij 3 bar: 5 l/ min.
/ keramische cartouche
/ Safety Function: voorinstelbare heetwaterbegrenzing
/ lediging G 1 1/4 met trekstang achteraan
/ aansluittype: G ⅜-aansluitslangen
/ De greep en uitloop kunnen los van elkaar bij de wastafel gemonteerd worden.

AirPower | EcoSmart | Comfort Zone

Opties

/ Verlengset voor aansluitslangen voor 2-gatswastafelmengkraan	38960000	53.90

Verlengset voor aansluitslangen voor 2-gatswastafelmengkraan

38960000 — 53.90

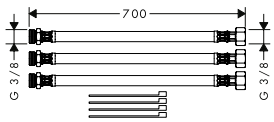

/ Lengte doucheslang 700 mm
/ voor vrije positionering van uitloop en greep

Eéngreepswastafelmengkraan voor wandinbouw met uitloop 167 mm, sierplaat en afvoerplug - afwerkset

	Afwerking	Ref.	Euro
	Chroom	34112000	652.20
	AXOR FinishPlus	34112XXX	978.30

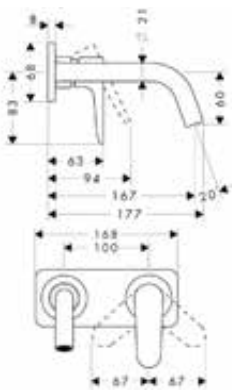

/ uitsprong 167 mm
/ straalsoort: normale straal
/ maximaal debiet bij 3 bar: 5 l/ min.
/ keramische cartouche
/ Safety Function: voorinstelbare heetwaterbegrenzing
/ niet-afsluitbare zeefklep
/ aansluittype: inbouwlichaam
/ greep kan links of rechts geplaatst worden

AirPower | EcoSmart

Andere afmetingen

/ Eéngreepswastafelmengkraan voor wandinbouw met uitloop 227 mm, sierplaat en afvoerplug - afwerkset	Chroom	34115000	699.10
	AXOR FinishPlus	34115XXX	1,048.70

Benodigde onderdelen

/ Inbouwlichaam voor wastafelmengkraan voor wandinbouw	13623180	220.60

Opties

/ Verlengstuk 25 mm voor inbouwlichaam 13623180	13586000	115.00

Varianten

/ Eéngreepswastafelmengkraan voor wandinbouw met uitloop 167 mm, rozetten en afvoerplug - afwerkset	Chroom	34113000	558.90
	AXOR FinishPlus	34113XXX	838.40
/ Eéngreepswastafelmengkraan voor wandinbouw met uitloop 227 mm, rozetten en afvoerplug - afwerkset	Chroom	34116000	606.40
	AXOR FinishPlus	34116XXX	909.60

*Voor meer informatie verwijzen wij u naar de lijst AXOR FinishPlus aan het begin van dit tarief.

	Afwerking	Ref.	Euro
Eéngreepswastafelmengkraan voor wandinbouw met uitloop 167 mm, rozetten en afvoerplug - afwerkset	Chroom	34113000	558.90
	AXOR FinishPlus	34113XXX	838.40
/ uitsprong 167 mm / straalsoort: normale straal / maximaal debiet bij 3 bar: 5 l/ min. / keramische cartouche / Safety Function: voorinstelbare heetwaterbegrenzing / niet-afsluitbare zeefklep / aansluittype: inbouwlichaam / greep kan links of rechts geplaatst worden			
Andere afmetingen			
/ Eéngreepswastafelmengkraan voor wandinbouw met uitloop 227 mm, rozetten en afvoerplug - afwerkset	Chroom	34116000	606.40
	AXOR FinishPlus	34116XXX	909.60
Benodigde onderdelen			
/ Inbouwlichaam voor wastafelmengkraan voor wandinbouw		13623180	220.60
Opties			
/ Verlengstuk 25 mm voor inbouwlichaam 13623180		13586000	115.00

Inbouwlichaam voor wastafelmengkraan voor wandinbouw		13623180	220.60
/ installatiediepte: 44 - 72 mm / variabele positionering van de greep, naar keuze links of rechts van de uitloop mogelijk / geluidsgedempte montage			
Opties			
/ Verlengstuk 25 mm voor inbouwlichaam 13623180		13586000	115.00

Verlengstuk 25 mm voor inbouwlichaam 13623180		13586000	115.00
/ verlengingsmaat: 25 mm			

De afmetingen van de technische tekeningen zijn in mm.

Technische specificaties en meeteenheden kunnen aan wijzigingen onderhevig zijn.

	Afwerking	Ref.	Euro

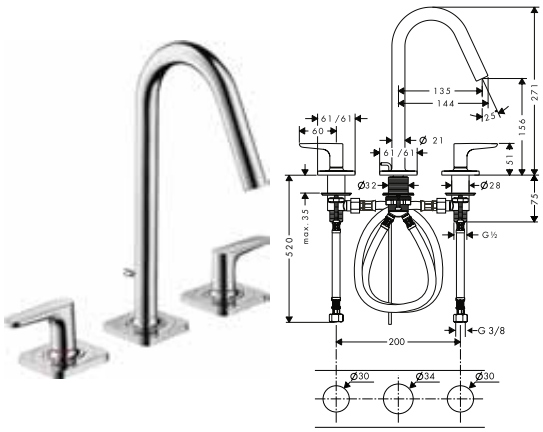

3-gatswastafelmengkraan 160 met rechte grepen, rozetten en lediging

/ ComfortZone 160
/ uitsprong 135 mm
/ straalsoort: normale straal
/ maximaal debiet bij 3 bar: 5 l/ min.
/ met keramische stopkranen warm/koud 90°
/ lediging G 1 1/4 met trekstang achteraan
/ aansluittype: G ⅜-aansluitslangen

	Afwerking	Ref.	Euro
	Chroom	34133000	620.30
	AXOR FinishPlus	34133XXX	930.50

AirPower EcoSmart Comfort Zone

Opties

/ Verlengset voor aansluitslangen voor 3-gatswastafelmengkraan		38959000	113.10

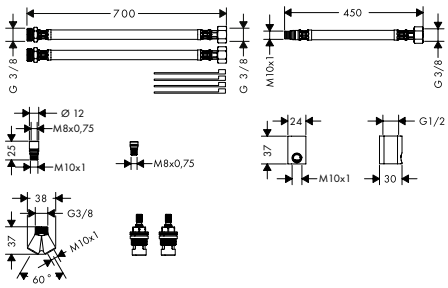

Verlengset voor aansluitslangen voor 3-gatswastafelmengkraan

		38959000	113.10

/ Lengte doucheslang 700 mm
/ voor vrije positionering van uitloop en grepen

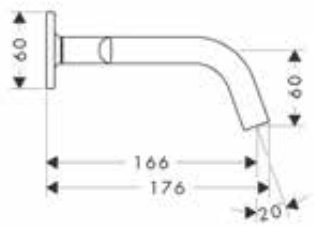

3-gatswastafelmengkraan voor wandinbouw met uitloop 166 mm, rechte grepen, rozetten en afvoerplug - afwerkset

/ uitsprong 166 mm
/ straalsoort: normale straal
/ maximaal debiet bij 3 bar: 5 l/ min.
/ met keramische stopkranen warm/koud 90°
/ niet-afsluitbare zeefklep
/ aansluittype: inbouwlichaam

	Afwerking	Ref.	Euro
	Chroom	34313000	466.70
	AXOR FinishPlus	34313XXX	700.10

AirPower EcoSmart

Andere afmetingen

/ 3-gatswastafelmengkraan voor wandinbouw met uitloop 226 mm, rechte grepen, rozetten en afvoerplug - afwerkset	Chroom	34315000	528.00
	AXOR FinishPlus	34315XXX	792.00

Benodigde onderdelen

/ Inbouwlichaam voor 3-gatswastafelmengkraan voor wandinbouw		10303180	234.50

Opties

/ Afdichtingsmof		96383000	33.30
/ Verlengstuk (paar) voor 3-gatsmengkranen voor wandinbouw		96259000	55.70

*Voor meer informatie verwijzen wij u naar de lijst AXOR FinishPlus aan het begin van dit tarief.

	Afwerking	Ref.	Euro
Inbouwlichaam voor 3-gatswastafelmengkraan voor wandinbouw / geschikt voor alle 3-gats-wastafelmengkranen voor wandmontage / aansluiting vanaf boven of beneden		10303180	234.50
Opties			
/ Afdichtingsmof		96383000	33.30
/ Verlengstuk (paar) voor 3-gatsmengkranen voor wandinbouw		96259000	55.70

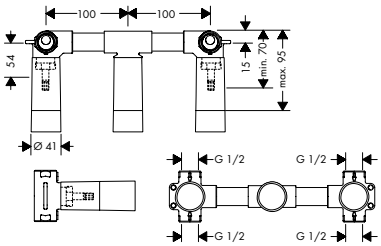

Verlengstuk (paar) voor 3-gatsmengkranen voor wandinbouw / verlengingsmaat: 25 mm		96259000	55.70

Afdichtingsmof		96383000	33.30

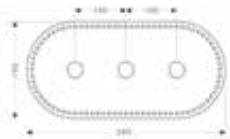

Bidet

Eéngreepsbidetmengkraan met lediging / bestaat uit: éengreeps bidetmengkraan, ledigingsset / uitsprong 116 mm / perlator met kogelgewricht / straalsoort: normale straal / maximaal debiet bij 3 bar: 7,2 l/ min. / keramische cartouche / Safety Function: voorinstelbare heetwaterbegrenzing / lediging G 1 1/4 met trekstang achteraan	Chroom AXOR FinishPlus	34210000 34210XXX	389.50 584.30

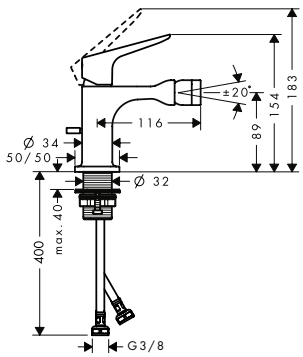

De afmetingen van de technische tekeningen zijn in mm.

Technische specificaties en meeteenheden kunnen aan wijzigingen onderhevig zijn.

Bad

	Afwerking	Ref.	Euro
Eéngreepsbadmengkraan opbouw	Chroom	34420000	661.00
	AXOR FinishPlus	34420XXX	991.50

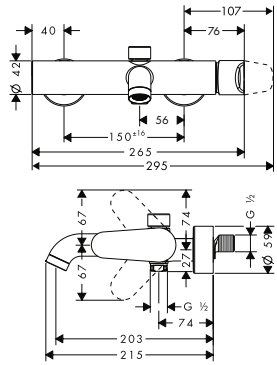

- / uitsprong 200 mm
- / tussenas: 150 mm ± 16 mm
- / straalsoort kraanwerk: normale straal
- / debiet van de baduitloop bij 3 bar: 22 l/ min.
- / debiet handdouche bij 3 bar: 16 l/ min.
- / keramische cartouche
- / Safety Function: voorinstelbare heetwaterbegrenzing
- / omstelling met automatische reset
- / terugslagklep
- / met geluidsdemper

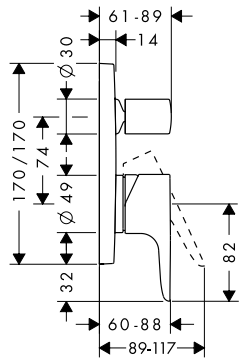

	Afwerking	Ref.	Euro
Eéngreepsbadmengkraan 170/170 mm - afwerkset softcube	Chroom	34425000	359.00
	AXOR FinishPlus	34425XXX	538.50

- / maximaal debiet bij 3 bar: 29 l/ min.
- / debiet van de baduitloop bij 3 bar: 29 l/ min.
- / debiet handdouche bij 3 bar: 21 l/ min.
- / keramische cartouche
- / Safety Function: voorinstelbare heetwaterbegrenzing
- / omstelling met automatische reset
- / met geluidsdemper

Benodigde onderdelen

/ Inbouwlichaam iBox universal	01700180	122.60

Opties

/ Set montagegeleiders voor iBox Universal	93171000	37.80
/ Verlengstuk 25 mm voor iBox Universal	13587000	52.20

Varianten

/ Eéngreepsbadmengkraan 170/170 mm voor wandinbouw met geïntegreerde veiligheidscombinatie voor Exafill - afwerkset softcube	Chroom	34427000	497.00
	AXOR FinishPlus	34427XXX	745.50

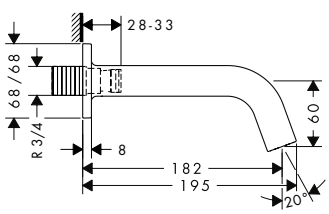

	Afwerking	Ref.	Euro
Baduitloop 182 mm	Chroom	34410000	235.40
	AXOR FinishPlus	34410XXX	353.10

- / uitsprong 182 mm
- / maximaal debiet bij 3 bar: 22 l/ min.
- / straalsoort: normale straal

	Afwerking	Ref.	Euro

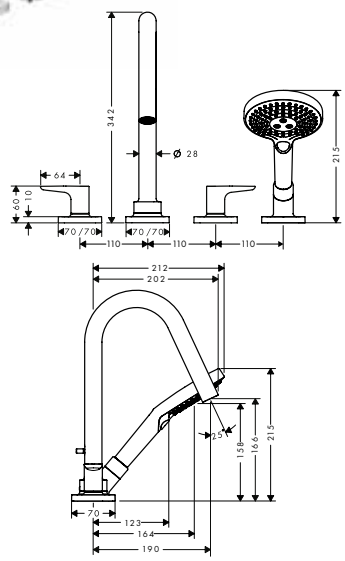

4-gatsbadmengkraan op tegelrand met rechte grepen en rozetten - afwerkset

Chroom	34454000	1,470.60
AXOR FinishPlus	34454XXX	2,205.90

AirPower

/ bestaat uit: 3-gatsmengkraan op tegelrand, handdouche, douchehouder
/ uitsprong 190 mm
/ straalsoort kraanwerk: normale straal
/ straalsoort handdouche: Rain, RainAir, WhirlAir
/ maximale uittreklengte handdouche: 1,10 m
/ debiet van de baduitloop bij 3 bar: 20 l/ min.
/ debiet handdouche bij 3 bar: 18 l/ min.
/ met keramische stopkranen warm/koud 90°
/ omstelling met automatische reset
/ terugslagklep

Inbegrepen
/ Handdouche Ø 120 mm 3jet (# 26050000)

Benodigde onderdelen

/ Inbouwlichaam voor 4-gatsbadmengkraan op tegelrand	15481180	1,459.30

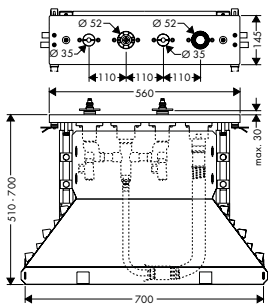

Inbouwlichaam voor 4-gatsbadmengkraan op tegelrand

	15481180	1,459.30

/ maximale uittreklengte handdouche: 1,10 m
/ aansluitgrootte: DN15

Douche

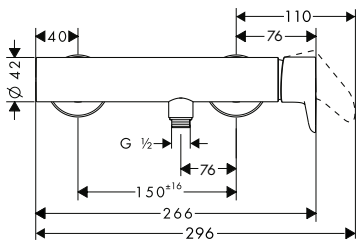

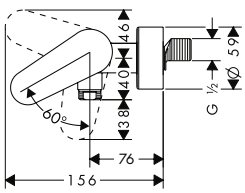

Eéngreepsdouchemengkraan opbouw

Chroom	34620000	551.70
AXOR FinishPlus	34620XXX	827.60

/ aansluittype: S-koppelingen
/ tussenas: 150 mm ± 16 mm
/ maximaal debiet bij 3 bar: 26 l/ min.
/ debiet handdouche bij 3 bar: 19 l/ min.
/ keramische cartouche
/ Safety Function: voorinstelbare heetwaterbegrenzing
/ terugslagklep
/ met geluidsdemper
/ geschikt voor doorstroomwaterverwarmers
/ slangaansluiting DN15

De afmetingen van de technische tekeningen zijn in mm.

Technische specificaties en meeteenheden kunnen aan wijzigingen onderhevig zijn.

	Afwerking	Ref.	Euro

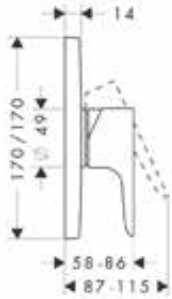

Eéngreepsdouchemengkraan 170/170 mm - afwerkset softcube

/ aansluittype: inbouwlichaam
/ maximaal debiet bij 3 bar: 29 l/ min.
/ keramische cartouche
/ Safety Function: voorinstelbare heetwaterbegrenzing
/ met geluidsdemper
/ geschikt voor doorstroomwaterverwarmers

Chroom	34625000	297.20
AXOR FinishPlus	34625XXX	445.80

Benodigde onderdelen

/ Inbouwlichaam iBox universal	01700180	122.60

Opties

/ Verlengstuk 25 mm voor iBox Universal	13587000	52.20
/ Set montagegeleiders voor iBox Universal	93171000	37.80

Thermostaten en stop- en omstelkranen

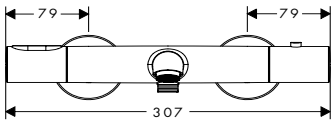

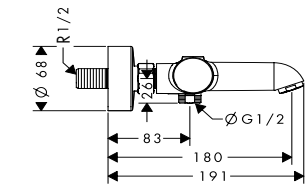

Badthermostaat opbouw

/ uitsprong 180 mm
/ 2 functies
/ tussenas: 150 mm ± 12 mm
/ straalsoort kraanwerk: normale straal
/ maximaal debiet bij 3 bar: 21 l/ min.
/ debiet van de baduitloop bij 3 bar: 21 l/ min.
/ debiet handdouche bij 3 bar: 17 l/ min.
/ minimale werkdruk: 1 bar
/ SMTC cartouche, stop- en omstelkraan
/ SafetyStop temperatuurblokkering bij 40°C
/ Safety Function: voorinstelbare heetwaterbegrenzing
/ terugslagklep
/ met geluidsdemper
/ aansluittype: S-koppelingen
/ aansluitgrootte: DN15

Chroom	34435000	528.00
AXOR FinishPlus	34435XXX	792.00

AirPower Quick Clean

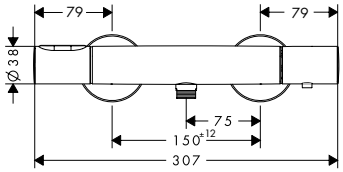

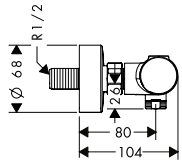

Douchethermostaat opbouw

/ 1 uitgang
/ tussenas: 150 mm ± 12 mm
/ maximaal debiet bij 3 bar: 20 l/ min.
/ debiet handdouche bij 3 bar: 15 l/ min.
/ SMTC cartouche, met keramische stopkraan 180°
/ SafetyStop temperatuurblokkering bij 40°C
/ Safety Function: voorinstelbare heetwaterbegrenzing
/ terugslagklep
/ met geluidsdemper
/ aansluittype: S-koppelingen
/ aansluitgrootte: DN15
/ minimale werkdruk: 1 bar
/ max. werkdruk: 10 bar

Chroom	34635000	452.40
AXOR FinishPlus	34635XXX	678.60

*Voor meer informatie verwijzen wij u naar de lijst AXOR FinishPlus aan het begin van dit tarief.

	Afwerking	Ref.	Euro
Thermostaat 170/170 mm HighFlow - afwerkset softcube	Chroom	34716000	605.80
	AXOR FinishPlus	34716XXX	908.70
/ maximaal debiet bij 3 bar: 59 l/ min. / debiet uitgang bovenaan: 42 l/min / debiet uitgang onderaan: 42 l/min / thermo-element / SafetyStop temperatuurblokkering bij 40°C / Safety Function: voorinstelbare heetwaterbegrenzing / met geluidsdemper / aansluittype: inbouwlichaam / minimale werkdruk: 1 bar / max. werkdruk: 10 bar			
Benodigde onderdelen			
/ Inbouwlichaam iBox universal		01700180	122.60
Opties			
/ Verlengstuk 25 mm voor iBox Universal		13587000	52.20
/ Set montagegeleiders voor iBox Universal		93171000	37.80
Varianten			
/ Thermostaat 170/170 mm - afwerkset softcube	Chroom	34715000	543.30
	AXOR FinishPlus	34715XXX	815.00

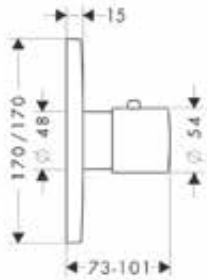

	Afwerking	Ref.	Euro
Thermostaat 170/170 mm met stopkraan voor 1 systeem - afwerkset softcube	Chroom	34705000	682.00
	AXOR FinishPlus	34705XXX	1,023.00
/ 1 uitgang / debiet uitgang bovenaan: 25 l/min / debiet uitgang onderaan: 25 l/min / thermo-element, met keramische stopkraan 90° / SafetyStop temperatuurblokkering bij 40°C / Safety Function: voorinstelbare heetwaterbegrenzing / met geluidsdemper / aansluittype: inbouwlichaam / minimale werkdruk: 1 bar / max. werkdruk: 10 bar			
Benodigde onderdelen			
/ Inbouwlichaam iBox universal		01700180	122.60
Opties			
/ Verlengstuk 25 mm voor iBox Universal		13587000	52.20
/ Set montagegeleiders voor iBox Universal		93171000	37.80

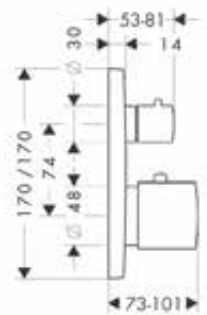

De afmetingen van de technische tekeningen zijn in mm.

Technische specificaties en meeteenheden kunnen aan wijzigingen onderhevig zijn.

	Afwerking	Ref.	Euro
Thermostaat 170/170 mm met stopkraan/omsteller voor 2 systemen - afwerkset softcube	Chroom	34725000	761.10
	AXOR FinishPlus	34725XXX	1,141.70
/ 2 functies / debiet uitgang bovenaan: 25 l/min / debiet uitgang onderaan: 29 l/min / thermo-element, stop- en omstelkraan / SafetyStop temperatuurblokkering bij 40°C / Safety Function: voorinstelbare heetwaterbegrenzing / met geluidsdemper / aansluittype: inbouwlichaam / minimale werkdruk: 1 bar / max. werkdruk: 10 bar			
Benodigde onderdelen			
/ Inbouwlichaam iBox universal		01700180	122.60
Opties			
/ Verlengstuk 25 mm voor iBox Universal		13587000	52.20
/ Set montagegeleiders voor iBox Universal		93171000	37.80
Stopkraan 110/110 mm met rechte greep - afwerkset softcube	Chroom	34960000	118.60
	AXOR FinishPlus	34960XXX	177.90
/ aansluittype: DN15/DN20			
Benodigde onderdelen			
/ Inbouwlichaam 52 l/ min. voor stopkraan met sluitlichaam		16973180	88.30
/ Inbouwlichaam 40 l/ min. voor stopkraan met keramische schijven (90°)		16974180	90.80
/ Inbouwlichaam 130 l/ min. voor stopkraan met sluitlichaam		16970180	95.50
Opties			
/ Verlengstuk 25 mm voor inbouwstopkraan en Trio Stop/ Quattro		92990000	55.00
Inbouwlichaam 52 l/ min. voor stopkraan met sluitlichaam		16973180	88.30
/ aansluittype: DN15 / geschikt voor alle afbouwdelen stopkranen / maximaal debiet bij 3 bar: 52 l/min			
Opties			
/ Verlengstuk 25 mm voor inbouwstopkraan en Trio Stop/ Quattro		92990000	55.00
Varianten			
/ Inbouwlichaam 40 l/ min. voor stopkraan met keramische schijven (90°)		16974180	90.80
/ Inbouwlichaam 130 l/ min. voor stopkraan met sluitlichaam		16970180	95.50

	Afwerking	Ref.	Euro
Stopkraan / omsteller Trio Stop/Quattro 100/100 mm - afwerkset softcube	Chroom	34920000	134.50
	AXOR FinishPlus	34920XXX	201.80
Benodigde onderdelen			
/ Inbouwlichaam voor Quattro 4-wegomsteller		16930180	270.40
/ Inbouwlichaam voor Trio Stop		16982180	171.40
Opties			
/ Verlengstuk 25 mm voor inbouwstopkraan en Trio Stop/ Quattro		92990000	55.00

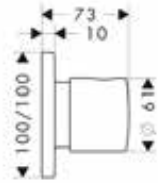

Inbouwlichaam voor Quattro 4-wegomsteller		16930180	270.40
/ vraagt een debietregeling			
/ 3 uitgangen			
/ gelijktijdig gebruik van 2 functies			
/ geschikt voor alle Quattro afbouwdelen			
/ maximaal debiet bij 3 bar: 65 l/ min.			
Opties			
/ Verlengstuk 25 mm voor inbouwstopkraan en Trio Stop/ Quattro		92990000	55.00

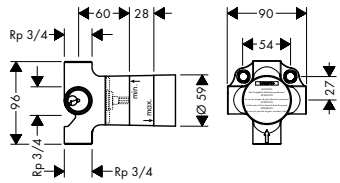

Inbouwlichaam voor Trio Stop		16982180	171.40
/ 2 functies			
/ gelijktijdig gebruik van 2 functies			
/ geschikt voor alle Trio afbouwdelen			
/ maximaal debiet bij 3 bar: 65 l/ min.			
Opties			
/ Verlengstuk 25 mm voor inbouwstopkraan en Trio Stop/ Quattro		92990000	55.00

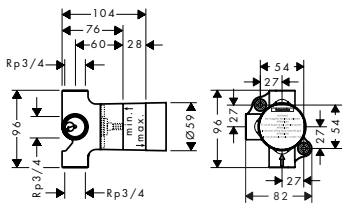

Inbouwthermostaten

Bijpassende AXOR thermostaten vindt u in de hoofdstuk AXOR Showers.

Douches

Bijpassende AXOR douches vindt u in de hoofdstuk AXOR Showers.

De afmetingen van de technische tekeningen zijn in mm.

Technische specificaties en meeteenheden kunnen aan wijzigingen onderhevig zijn.

Accessoires

	Afwerking	Ref.	Euro
	Bijpassende AXOR accessoires vindt u in de hoofdstuk AXOR Accessoires.		

*Voor meer informatie verwijzen wij u naar de lijst AXOR FinishPlus aan het begin van dit tarief.

AXOR Urquiola

Wastafel

	Afwerking	Ref.	Euro
Eéngreepswastafelmengkraan 130 met lediging	Chroom	11020000	646.20
	AXOR FinishPlus	11020XXX	969.30

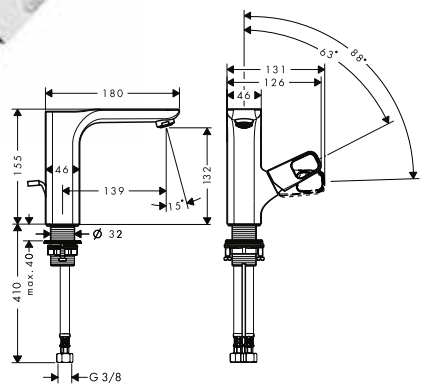

AirPower · EcoSmart · Comfort Zone · Quick Clean

- / ComfortZone 130
- / uitsprong 139 mm
- / straalsoort: normale straal
- / maximaal debiet bij 3 bar: 5 l/ min.
- / keramische cartouche
- / Safety Function: voorinstelbare heetwaterbegrenzing
- / lediging G 1 1/4 met trekstang achteraan
- / aansluittype: G ⅜-aansluitslangen

Dit product is niet beschikbaar in polished en brushed black chroom.

Varianten

/ Eéngreepswastafelmengkraan 130 met afvoerplug	Chroom	11021000	646.20
	AXOR FinishPlus	11021XXX	969.30

Dit product is niet beschikbaar in polished en brushed black chroom.

Eéngreepswastafelmengkraan 280 voor vrijstaande wastafel met afvoerplug	Chroom	11035000	798.60
	AXOR FinishPlus	11035XXX	1,197.90

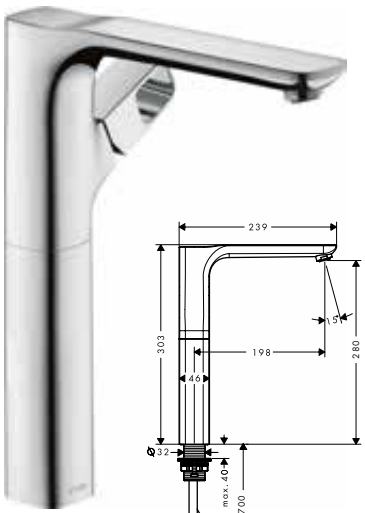

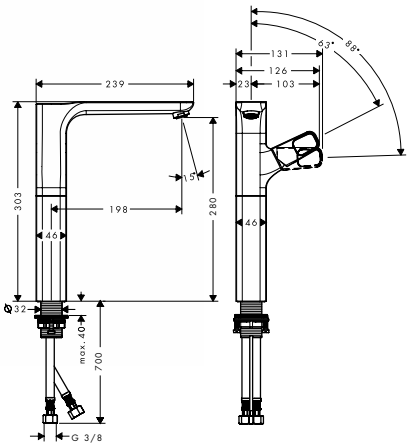

AirPower · EcoSmart · Comfort Zone · Quick Clean

- / ComfortZone 280
- / uitsprong 198 mm
- / straalsoort: normale straal
- / maximaal debiet bij 3 bar: 5 l/ min.
- / keramische cartouche
- / Safety Function: voorinstelbare heetwaterbegrenzing
- / niet-afsluitbare zeefklep
- / aansluittype: G ⅜-aansluitslangen
- / Bovenkant van de uitloop (over het algemeen geschikt voor wasbekkens)

Dit product is niet beschikbaar in polished en brushed black chroom.

Eéngreepswastafelmengkraan voor wandinbouw met uitloop 200 mm - afwerkset	Chroom	11026000	775.90
	AXOR FinishPlus	11026XXX	1,163.90

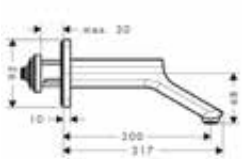

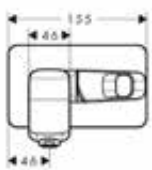

AirPower · EcoSmart · Quick Clean

- / uitsprong 200 mm
- / straalsoort: normale straal
- / maximaal debiet bij 3 bar: 5 l/ min.
- / keramische cartouche
- / Safety Function: voorinstelbare heetwaterbegrenzing
- / niet-afsluitbare zeefklep
- / aansluittype: inbouwlichaam

Dit product is niet beschikbaar in polished en brushed black chroom.

Benodigde onderdelen

/ Inbouwlichaam	10902180	357.50

Opties

/ Verlengstuk 28 mm voor inbouwlichaam 10902180	11980000	154.90

De afmetingen van de technische tekeningen zijn in mm.

Technische specificaties en meeteenheden kunnen aan wijzigingen onderhevig zijn.

	Afwerking	Ref.	Euro
Inbouwlichaam		10902180	357.50
Benodigde onderdelen			
/ Afdichtingsmof		96660000	14.20
Opties			
/ Verlengstuk 28 mm voor inbouwlichaam 10902180		11980000	154.90
/ Verlengstuk 28 mm voor inbouwlichaam 10902180		12918000	107.70
Verlengstuk 28 mm voor inbouwlichaam 10902180		11980000	154.90
Benodigde onderdelen			
/ Eéngreepswastafelmengkraan voor wandinbouw met uitloop 200 mm - afwerkset	Chroom	11026000	775.90
	AXOR FinishPlus	11026XXX	1,163.90
Dit product is niet beschikbaar in polished en brushed black chroom.			
Afdichtingsmof		96660000	14.20
Opties			
/ Inbouwlichaam		10902180	357.50

Wastafels en waskommen

Wastafel 624/399 mm voor vrijstaande wasbekken	Wit	11302000	1,592.60
/ materiaal: uit mineraalmarmer met gelcoating			
/ alleen in combinatie met wastafelmengkranen zonder lediging			
/ montage: wandgemonteerd			
/ TÜV B 15 01 14237 081			
Opties			
/ Lediging voor wastafels/waskommen, niet afsluitbaar	Chroom	51301000	45.10
	AXOR FinishPlus	51301XXX	67.70

Bidet

Eéngreepsbidetmengkraan met lediging	Chroom	11220000	646.20
	AXOR FinishPlus	11220XXX	969.30
/ bestaat uit: ééngreeps bidetmengkraan, ledigingsset			
/ uitsprong 104 mm			
/ met vaste uitloop			
/ kogelgewricht-perlator			
/ straalsoort: laminaarstraal			
/ maximaal debiet bij 3 bar: 7,2 l/ min.			
/ keramische cartouche			
/ Safety Function: voorinstelbare heetwaterbegrenzing			
/ lediging G 1 1/4 met trekstang achteraan			
Dit product is niet beschikbaar in polished en brushed black chroom.			

*Voor meer informatie verwijzen wij u naar de lijst AXOR FinishPlus aan het begin van dit tarief.

Bad

	Afwerking	Ref.	Euro
Eéngreepsbadmengkraan opbouw	Chroom	11420000	1,138.10
	AXOR FinishPlus	11420XXX	1,707.20

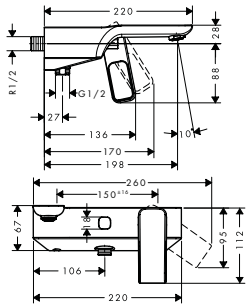

/ uitsprong 198 mm
/ tussenas: 150 mm ± 16 mm
/ straalsoort kraanwerk: normale straal
/ debiet van de baduitloop bij 3 bar: 24 l/ min.
/ debiet handdouche bij 3 bar: 18 l/ min.
/ keramische cartouche
/ Safety Function: voorinstelbare heetwaterbegrenzing
/ omstelling met automatische reset
/ terugslagklep
/ met geluidsdemper

Dit product is niet beschikbaar in polished en brushed black chroom.

	Afwerking	Ref.	Euro
Badthermostaat vrijstaand - afwerkset	Chroom	11422000	2,575.00
	AXOR FinishPlus	11422XXX	3,862.50

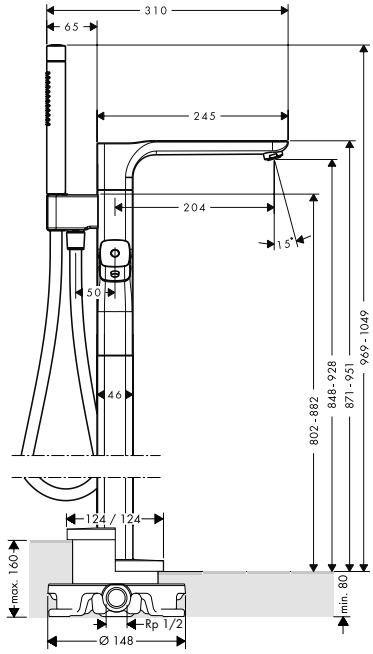

/ bestaat uit: vrijstaande badthermostaat montage op de vloer, staafhanddouche, doucheslang, douchehouder
/ uitsprong 204 mm
/ 2 functies
/ straalsoort kraanwerk: normale straal
/ straalsoort handdouche: Rain, Mono
/ maximaal debiet bij 3 bar: 21 l/ min.
/ debiet van de baduitloop bij 3 bar: 21 l/ min.
/ debiet handdouche bij 3 bar: 14 l/ min.
/ minimale werkdruk: 1 bar
/ SMTC cartouche, stop- en omstelkraan
/ SafetyStop temperatuurblokkering bij 40°C
/ Safety Function: voorinstelbare heetwaterbegrenzing
/ terugslagklep
/ met automatische reset
/ aansluittype: inbouwlichaam
/ aansluitgrootte: DN15
/ incl. vuilopvangzeef

Dit product is niet beschikbaar in polished en brushed black chroom.

Inbegrepen
/ Staafhanddouche 2jet (# 28532000)
/ Doucheslang 1,25 m met conische moeren (# 28622000)

Benodigde onderdelen		
/ Inbouwlichaam voor vrijstaande mengkraan/thermostaat	10452180	459.30
Opties		
/ Afdichtingsmof voor inbouwlichaam 10452180	96441000	128.90
/ Verlengstuk 60 mm voor inbouwlichaam 10452180	97686000	248.10

Inbouwlichaam voor vrijstaande mengkraan/ thermostaat	10452180	459.30

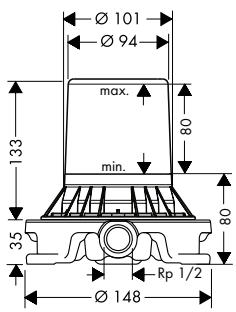

/ voor montage in de vloer
/ geschikt voor vrijstaande badkraan

Opties		
/ Afdichtingsmof voor inbouwlichaam 10452180	96441000	128.90

De afmetingen van de technische tekeningen zijn in mm.

Technische specificaties en meeteenheden kunnen aan wijzigingen onderhevig zijn.

	Afwerking	Ref.	Euro
Eéngreepsbadmengkraan 170/170 mm - afwerkset softcube	Chroom	11425000	502.50
	AXOR FinishPlus	11425XXX	753.80

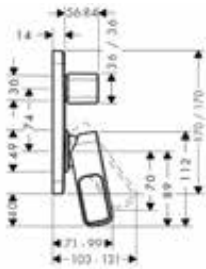

/ maximaal debiet bij 3 bar: 22 l/ min.
/ keramische cartouche
/ Safety Function: voorinstelbare heetwaterbegrenzing
/ omstelling met automatische reset
/ met geluidsdemper

Dit product is niet beschikbaar in polished en brushed black chroom.

Benodigde onderdelen

/ Inbouwlichaam iBox universal	01700180	122.60

Baduitloop 171 mm	Chroom	11430000	428.00
	AXOR FinishPlus	11430XXX	642.00

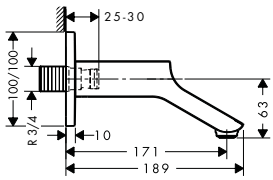

/ uitsprong 171 mm
/ maximaal debiet bij 3 bar: 21 l/ min.
/ straalsoort: normale straal

Dit product is niet beschikbaar in polished en brushed black chroom.

Douche

Eéngreepsdouchemengkraan opbouw	Chroom	11620000	987.30
	AXOR FinishPlus	11620XXX	1,481.00

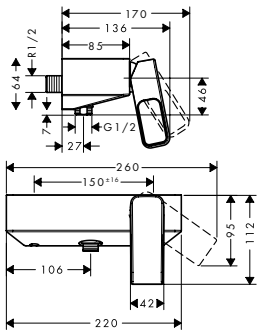

/ aansluittype: S-koppelingen
/ tussenas: 150 mm ± 16 mm
/ maximaal debiet bij 3 bar: 28 l/ min.
/ keramische cartouche
/ Safety Function: voorinstelbare heetwaterbegrenzing
/ terugslagklep
/ met geluidsdemper
/ geschikt voor doorstroomwaterverwarmers
/ slangaansluiting DN15

Dit product is niet beschikbaar in polished en brushed black chroom.

Eéngreepsdouchemengkraan 170/170 mm - afwerkset softcube	Chroom	11625000	428.00
	AXOR FinishPlus	11625XXX	642.00

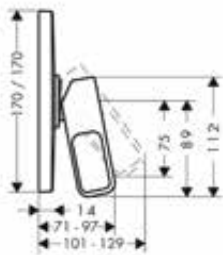

/ aansluittype: inbouwlichaam
/ maximaal debiet bij 3 bar: 29 l/ min.
/ keramische cartouche
/ Safety Function: voorinstelbare heetwaterbegrenzing
/ met geluidsdemper
/ geschikt voor doorstroomwaterverwarmers

Dit product is niet beschikbaar in polished en brushed black chroom.

Benodigde onderdelen

/ Inbouwlichaam iBox universal	01700180	122.60

Opties

/ Verlengstuk 25 mm voor iBox Universal	13587000	52.20
/ Set montagegeleiders voor iBox Universal	93171000	37.80

	Afwerking	Ref.	Euro
Fixfit Porter 100/100 mm softcube met terugslagklep geschikt voor doucheslangen met een conische moer	Chroom	11626000	199.90
	AXOR FinishPlus	11626XXX	299.90
/ geïntegreerde houderfunctie / met terugslagklep / voor doucheslangen met conische moer aan beide zijden			
Opties			
/ Doucheslang 1,25 m met conische moeren	Chroom	28622000	30.50
	AXOR FinishPlus	28622XXX	45.80
/ Doucheslang 1,60 m met conische moeren	Chroom	28626000	33.00
	AXOR FinishPlus	28626XXX	49.50
/ Doucheslang 2,00 m met conische moeren	Chroom	28624000	35.20
	AXOR FinishPlus	28624XXX	52.80

Thermostaten en stop- en omstelkranen

Thermostaat 170/170 mm met stopkraan/omsteller voor 2 systemen - afwerkset softcube	Chroom	11733000	849.90
	AXOR FinishPlus	11733XXX	1,274.90
/ 2 functies / maximaal debiet bij 3 bar: 29 l/ min. / debiet handdouche bij 3 bar: 25 l/ min. / debiet handdouche-aansluiting bij 3 bar: 29 l/min / thermo-element, stop- en omstelkraan / SafetyStop temperatuurblokkering bij 40°C / Safety Function: voorinstelbare heetwaterbegrenzing / terugslagklep / met geluidsdemper / aansluittype: inbouwlichaam / minimale werkdruk: 1 bar / max. werkdruk: 10 bar Dit product is niet beschikbaar in polished en brushed black chroom.			
Benodigde onderdelen			
/ Inbouwlichaam iBox universal		01700180	122.60
Opties			
/ Verlengstuk 25 mm voor iBox Universal		13587000	52.20
/ Set montagegeleiders voor iBox Universal		93171000	37.80

Inbouwthermostaten

Bijpassende AXOR thermostaten vindt u in de hoofdstuk AXOR Showers.

Douches

Bijpassende AXOR douches vindt u in de hoofdstuk AXOR Showers.

De afmetingen van de technische tekeningen zijn in mm.

Technische specificaties en meeteenheden kunnen aan wijzigingen onderhevig zijn.

Accessoires

	Afwerking	Ref.	Euro

Bijpassende AXOR accessoires vindt u in de hoofdstuk AXOR Accessoires.

*Voor meer informatie verwijzen wij u naar de lijst AXOR FinishPlus aan het begin van dit tarief.

AXOR Uno

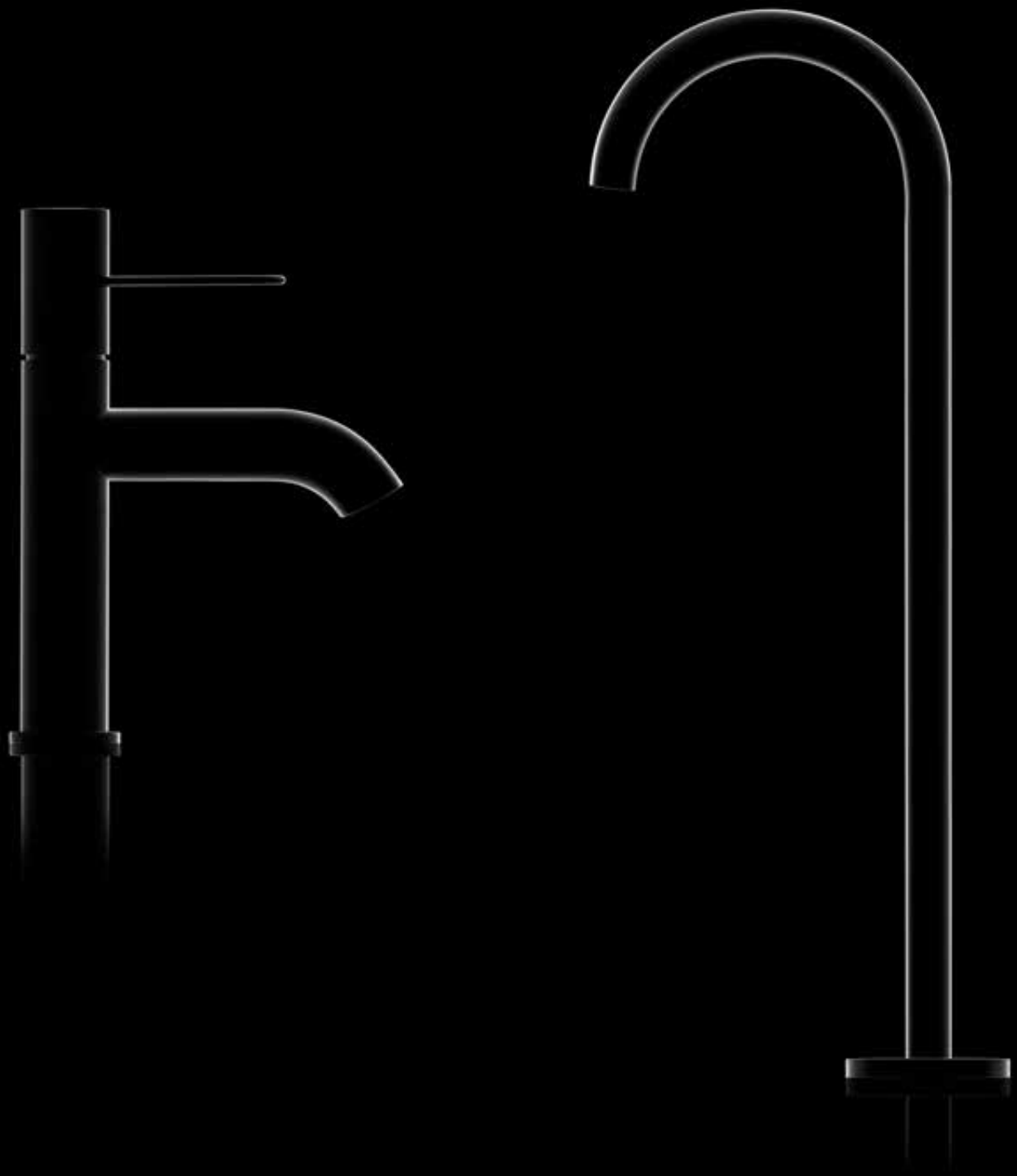

Wastafel

	Afwerking	Ref.	Euro
Eéngreepswastafelmengkraan 80 met zerogreep en afvoerplug	Chroom	45005000	308.30
	Brushed Nickel	45005820	462.50
	AXOR FinishPlus	45005XXX	462.50

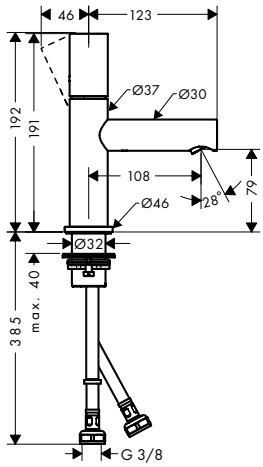

/ ComfortZone 80
/ uitsprong 108 mm
/ straalsoort: laminaarstraal
/ maximaal debiet bij 3 bar: 5 l/ min.
/ keramische cartouche
/ Safety Function: voorinstelbare heetwaterbegrenzing
/ niet-afsluitbare zeefklep
/ aansluittype: G ⅜-aansluitslangen

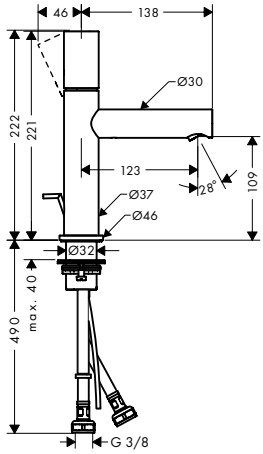

Eéngreepswastafelmengkraan 110 met zerogreep en lediging

/ ComfortZone 110
/ uitsprong 123 mm
/ straalsoort: laminaarstraal
/ maximaal debiet bij 3 bar: 5 l/ min.
/ keramische cartouche
/ Safety Function: voorinstelbare heetwaterbegrenzing
/ lediging G 1 1/4 met trekstang achteraan
/ aansluittype: G ⅜-aansluitslangen

Chroom	45001000	318.80
Brushed Nickel	45001820	478.00
AXOR FinishPlus	45001XXX	478.20

Varianten

/ Eéngreepswastafelmengkraan 110 met zerogreep en afvoerplug

Chroom	45002000	318.80
Brushed Nickel	45002820	478.00
AXOR FinishPlus	45002XXX	478.20

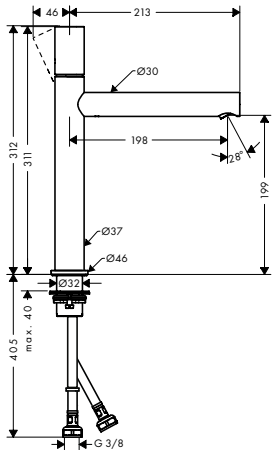

Eéngreepswastafelmengkraan 200 met zerogreep en afvoerplug

/ ComfortZone 200
/ uitsprong 198 mm
/ straalsoort: laminaarstraal
/ maximaal debiet bij 3 bar: 5 l/ min.
/ keramische cartouche
/ Safety Function: voorinstelbare heetwaterbegrenzing
/ niet-afsluitbare zeefklep
/ aansluittype: G ⅜-aansluitslangen

Chroom	45003000	419.70
Brushed Nickel	45003820	629.60
AXOR FinishPlus	45003XXX	629.60

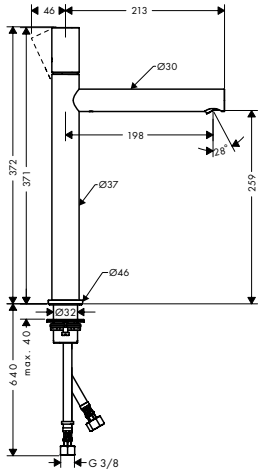

Eéngreepswastafelmengkraan 260 met zerogreep en afvoerplug

/ ComfortZone 260
/ uitsprong 198 mm
/ straalsoort: laminaarstraal
/ maximaal debiet bij 3 bar: 5 l/ min.
/ keramische cartouche
/ Safety Function: voorinstelbare heetwaterbegrenzing
/ niet-afsluitbare zeefklep
/ aansluittype: G ⅜-aansluitslangen

Chroom	45004000	497.70
Brushed Nickel	45004820	746.40
AXOR FinishPlus	45004XXX	746.60

De afmetingen van de technische tekeningen zijn in mm.

Technische specificaties en meeteenheden kunnen aan wijzigingen onderhevig zijn.

	Afwerking	Ref.	Euro

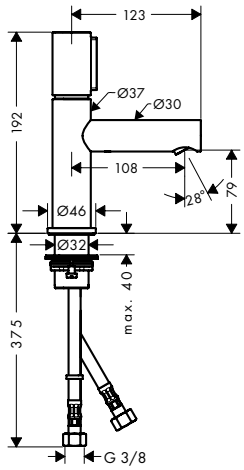

Wastafelmengkraan 80 Select met afvoerplug

/ ComfortZone 80
/ uitsprong 108 mm
/ straalsoort: laminaarstraal
/ maximaal debiet bij 3 bar: 5 l/ min.
/ drukknop voor het openen en sluiten van de mengkraan
/ Safety Function: voorinstelbare heetwaterbegrenzing
/ niet-afsluitbare zeefklep
/ aansluittype: G ⅜-aansluitslangen

Chroom	45015000	368.90
Brushed Nickel	45015820	553.30
AXOR FinishPlus	45015XXX	553.40

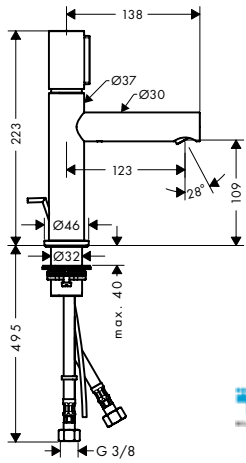

Wastafelmengkraan 110 Select met lediging

/ ComfortZone 110
/ uitsprong 123 mm
/ straalsoort: laminaarstraal
/ maximaal debiet bij 3 bar: 5 l/ min.
/ drukknop voor het openen en sluiten van de mengkraan
/ Safety Function: voorinstelbare heetwaterbegrenzing
/ lediging G 1 1/4 met trekstang achteraan
/ aansluittype: G ⅜-aansluitslangen

Chroom	45010000	380.60
Brushed Nickel	45010820	571.00
AXOR FinishPlus	45010XXX	570.90

Varianten

/ Wastafelmengkraan 110 Select met afvoerplug

Chroom	45012000	380.60
Brushed Nickel	45012820	571.00
AXOR FinishPlus	45012XXX	570.90

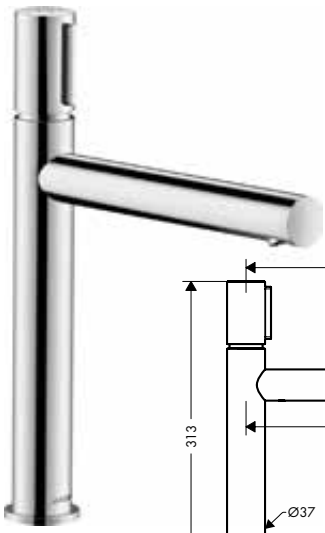

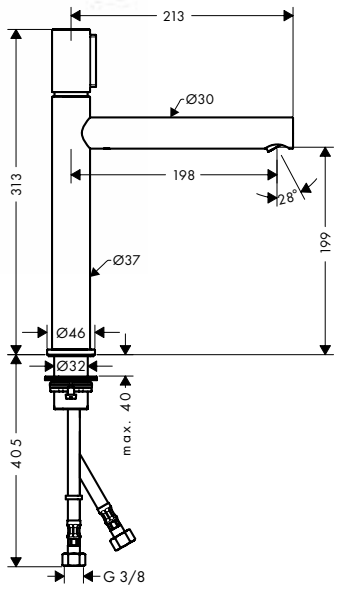

Wastafelmengkraan 200 Select met afvoerplug

/ ComfortZone 200
/ uitsprong 198 mm
/ straalsoort: laminaarstraal
/ maximaal debiet bij 3 bar: 5 l/ min.
/ drukknop voor het openen en sluiten van de mengkraan
/ Safety Function: voorinstelbare heetwaterbegrenzing
/ niet-afsluitbare zeefklep
/ aansluittype: G ⅜-aansluitslangen

Chroom	45013000	480.60
Brushed Nickel	45013820	720.90
AXOR FinishPlus	45013XXX	720.90

*Voor meer informatie verwijzen wij u naar de lijst AXOR FinishPlus aan het begin van dit tarief.

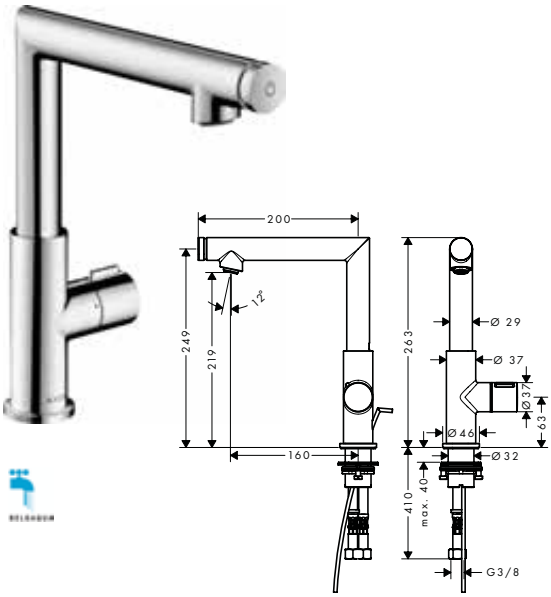

Wastafelmengkraan 220 Select met lediging

- / ComfortZone 220
- / uitsprong 160 mm
- / draaibereik uitloop 110°
- / straalsoort: normale straal
- / maximaal debiet bij 3 bar: 5 l/ min.
- / start/stop-kraan
- / Safety Function: voorinstelbare heetwaterbegrenzing
- / gescheiden temperatuurregeling en drukknop voor het openen en sluiten van de mengkraan
- / lediging G 1 1/4 met trekstang achteraan
- / aansluittype: G ⅜-aansluitslangen

Afwerking	Ref.	Euro
Chroom	45016000	548.40
Brushed Nickel	45016820	822.80
AXOR FinishPlus	45016XXX	822.60

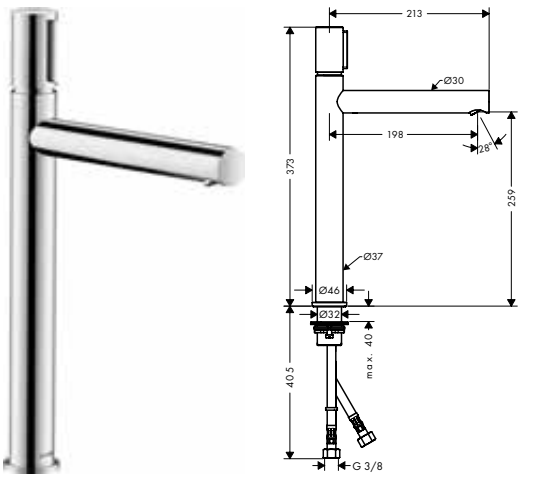

Wastafelmengkraan 260 Select met afvoerplug

- / ComfortZone 260
- / uitsprong 198 mm
- / straalsoort: laminaarstraal
- / maximaal debiet bij 3 bar: 5 l/ min.
- / drukknop voor het openen en sluiten van de mengkraan
- / Safety Function: voorinstelbare heetwaterbegrenzing
- / niet-afsluitbare zeefklep
- / aansluittype: G ⅜-aansluitslangen

Chroom	45014000	559.00
Brushed Nickel	45014820	838.50
AXOR FinishPlus	45014XXX	838.50

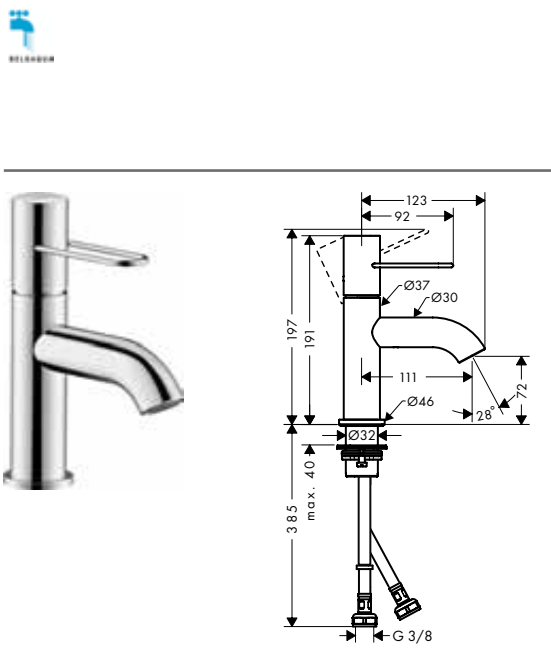

Eéngreepswastafelmengkraan 70 met beugelgreep en afvoerplug

- / ComfortZone 70
- / uitsprong 111 mm
- / straalsoort: normale straal
- / maximaal debiet bij 3 bar: 5 l/ min.
- / keramische cartouche
- / Safety Function: voorinstelbare heetwaterbegrenzing
- / niet-afsluitbare zeefklep
- / aansluittype: G ⅜-aansluitslangen

Chroom	38021000	308.30
Brushed Nickel	38021820	462.50
AXOR FinishPlus	38021XXX	462.50

De afmetingen van de technische tekeningen zijn in mm.

Technische specificaties en meeteenheden kunnen aan wijzigingen onderhevig zijn.

	Afwerking	Ref.	Euro

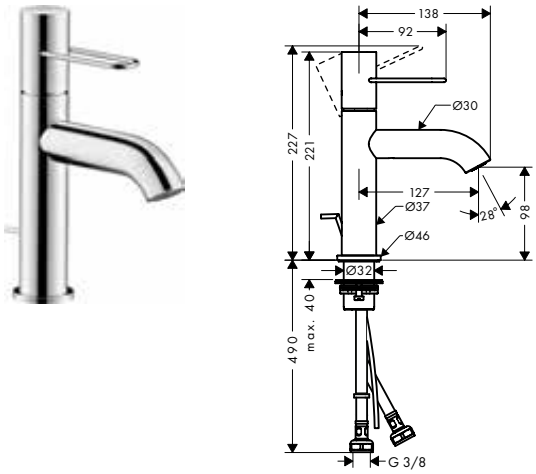

Eéngreepswastafelmengkraan 100 met beugelgreep en lediging

/ ComfortZone 100
/ uitsprong 127 mm
/ straalsoort: normale straal
/ maximaal debiet bij 3 bar: 5 l/ min.
/ keramische cartouche
/ Safety Function: voorinstelbare heetwaterbegrenzing
/ lediging G 1 1/4 met trekstang achteraan
/ aansluittype: G ⅜-aansluitslangen

Chroom	38023000	318.80
Brushed Nickel	38023820	478.00
AXOR FinishPlus	38023XXX	478.20

AirPower · EcoSmart · Comfort Zone · Quick Clean

Varianten

/ Eéngreepswastafelmengkraan 100 met beugelgreep en afvoerplug

Chroom	38026000	318.80
Brushed Nickel	38026820	478.00
AXOR FinishPlus	38026XXX	478.20

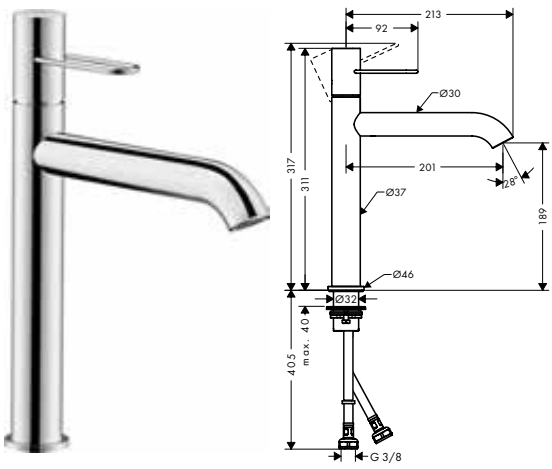

Eéngreepswastafelmengkraan 190 met beugelgreep en afvoerplug

/ ComfortZone 190
/ uitsprong 201 mm
/ straalsoort: normale straal
/ maximaal debiet bij 3 bar: 5 l/ min.
/ keramische cartouche
/ Safety Function: voorinstelbare heetwaterbegrenzing
/ niet-afsluitbare zeefklep
/ aansluittype: G ⅜-aansluitslangen

Chroom	38032000	419.70
Brushed Nickel	38032820	629.60
AXOR FinishPlus	38032XXX	629.60

AirPower · EcoSmart · Comfort Zone · Quick Clean

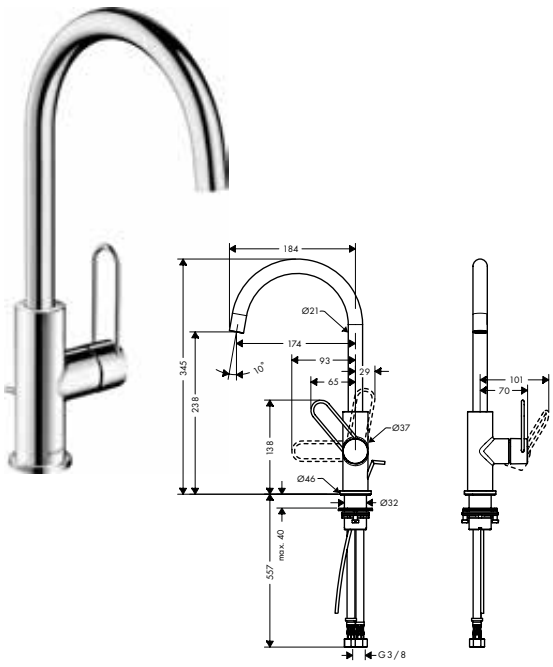

Eéngreepswastafelmengkraan 240 met beugelgreep en lediging

/ ComfortZone 240
/ uitsprong 174 mm
/ draaibereik uitloop 115°
/ straalsoort: normale straal
/ maximaal debiet bij 3 bar: 5 l/ min.
/ keramische cartouche
/ Safety Function: voorinstelbare heetwaterbegrenzing
/ lediging G 1 1/4 met trekstang achteraan
/ aansluittype: G ⅜-aansluitslangen

Chroom	38036000	447.40
Brushed Nickel	38036820	671.20
AXOR FinishPlus	38036XXX	671.10

AirPower · EcoSmart · Comfort Zone

*Voor meer informatie verwijzen wij u naar de lijst AXOR FinishPlus aan het begin van dit tarief.

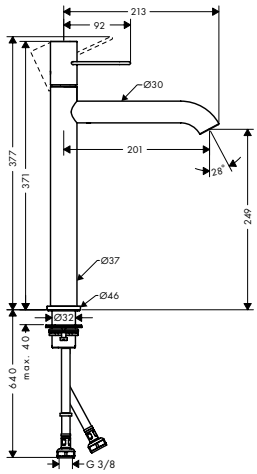

Eéngreepswastafelmengkraan 250 met beugelgreep en afvoerplug

/ ComfortZone 250
/ uitsprong 201 mm
/ straalsoort: normale straal
/ maximaal debiet bij 3 bar: 5 l/ min.
/ keramische cartouche
/ Safety Function: voorinstelbare heetwaterbegrenzing
/ niet-afsluitbare zeefklep
/ aansluittype: G ⅜-aansluitslangen

Afwerking	Ref.	Euro
Chroom	38034000	497.70
Brushed Nickel	38034820	746.40
AXOR FinishPlus	38034XXX	746.60

AirPower · EcoSmart · Comfort Zone · Quick Clean

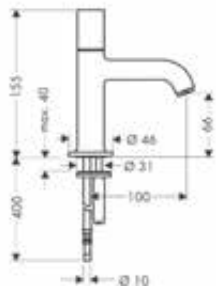

Tapkraan 70 zonder lediging

/ ComfortZone 70
/ uitsprong 100 mm
/ straalsoort: normale straal
/ maximaal debiet bij 3 bar: 5 l/ min.
/ met keramische stopkraan 180°
/ enkel voor aansluiting koud water
/ aansluittype: aansluitingen koperen buis

Chroom	38130000	246.80
Brushed Nickel	38130820	370.50
AXOR FinishPlus	38130XXX	370.20

AirPower · EcoSmart · Comfort Zone · Quick Clean

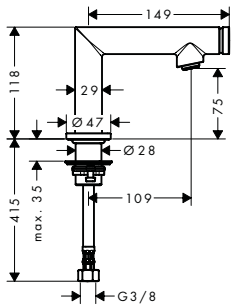

Tapkraan 80 zonder lediging

/ ComfortZone 80
/ uitsprong 109 mm
/ straalsoort: normale straal
/ maximaal debiet bij 3 bar: 5 l/ min.
/ start/stop-kraan
/ enkel voor aansluiting koud water
/ aansluittype: G ⅜ aansluitslang

Chroom	45130000	302.10
Brushed Nickel	45130820	453.10
AXOR FinishPlus	45130XXX	453.20

Select · AirPower · EcoSmart · Comfort Zone · Quick Clean

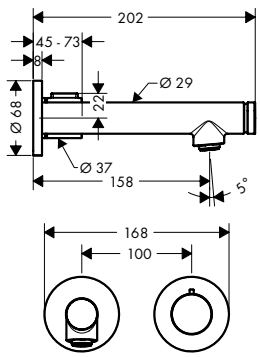

Wastafelmengkraan voor wandinbouw Select met uitloop 158 mm - afwerkset

/ uitsprong 158 mm
/ straalsoort: normale straal
/ maximaal debiet bij 3 bar: 5 l/ min.
/ start/stop-kraan
/ gescheiden temperatuurregeling en drukknop voor het openen en sluiten van de mengkraan
/ niet-afsluitbare zeefklep
/ aansluittype: inbouwlichaam
/ greep kan links of rechts geplaatst worden

Chroom	45112000	480.60
Brushed Nickel	45112820	720.90
AXOR FinishPlus	45112XXX	720.90

Select · AirPower · EcoSmart · Quick Clean

Andere afmetingen

/ Wastafelmengkraan voor wandinbouw Select met uitloop 221 mm - afwerkset

Chroom	45113000	503.20
Brushed Nickel	45113820	754.80
AXOR FinishPlus	45113XXX	754.80

Benodigde onderdelen

/ Inbouwlichaam voor wastafelmengkraan voor wandinbouw — 13623180 — 220.60

Opties

/ Verlengstuk 25 mm voor inbouwlichaam 13623180 — 13586000 — 115.00

De afmetingen van de technische tekeningen zijn in mm.

Technische specificaties en meeteenheden kunnen aan wijzigingen onderhevig zijn.

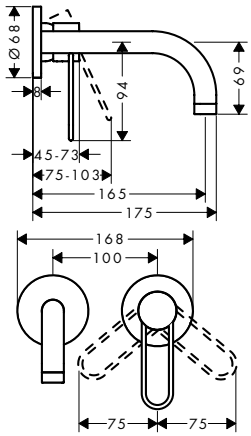

Eéngreepswastafelmengkraan voor wandinbouw met uitloop 165 mm, beugelgreep, rozetten en afvoerplug - afwerkset

- uitsprong 165 mm
- straalsoort: normale straal
- maximaal debiet bij 3 bar: 5 l/ min.
- keramische cartouche
- Safety Function: voorinstelbare heetwaterbegrenzing
- niet-afsluitbare zeefklep
- aansluittype: inbouwlichaam
- greep kan links of rechts geplaatst worden

Afwerking	Ref.	Euro
Chroom	38121000	375.60
Brushed Nickel	38121820	563.40
AXOR FinishPlus	38121XXX	563.40

AirPower EcoSmart Quick Clean

Andere afmetingen

Eéngreepswastafelmengkraan voor wandinbouw met uitloop 225 mm, beugelgreep, rozetten en afvoerplug - afwerkset	Chroom	38122000	392.20
	Brushed Nickel	38122820	588.20
	AXOR FinishPlus	38122XXX	588.30

Benodigde onderdelen

Inbouwlichaam voor wastafelmengkraan voor wandinbouw	13623180	220.60

Opties

Verlengstuk 25 mm voor inbouwlichaam 13623180	13586000	115.00

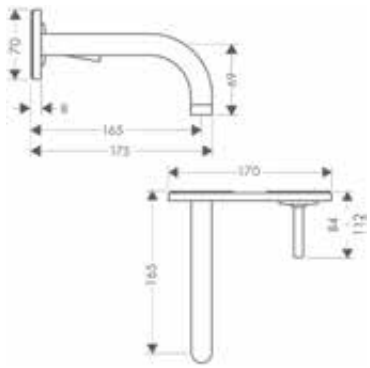

Eéngreepswastafelmengkraan voor wandinbouw met uitloop 165 mm, sierplaat en afvoerplug - afwerkset

- uitsprong 165 mm
- straalsoort: normale straal
- maximaal debiet bij 3 bar: 5 l/ min.
- Joystick keramische cartouche
- niet-afsluitbare zeefklep
- aansluittype: inbouwlichaam
- greep kan links of rechts geplaatst worden

Afwerking	Ref.	Euro
Chroom	38112000	620.10
Brushed Nickel	38112820	930.00
AXOR FinishPlus	38112XXX	930.20

AirPower EcoSmart

Andere afmetingen

Eéngreepswastafelmengkraan voor wandinbouw met uitloop 225 mm, sierplaat en afvoerplug - afwerkset	Chroom	38115000	639.50
	Brushed Nickel	38115820	959.20
	AXOR FinishPlus	38115XXX	959.30

Benodigde onderdelen

Inbouwlichaam voor wastafelmengkraan voor wandinbouw	13623180	220.60

Opties

Verlengstuk 25 mm voor inbouwlichaam 13623180	13586000	115.00

Varianten

Eéngreepswastafelmengkraan voor wandinbouw met uitloop 165 mm, rozetten en afvoerplug - afwerkset	Chroom	38113000	409.20
	Brushed Nickel	38113820	613.90
	AXOR FinishPlus	38113XXX	613.80
Eéngreepswastafelmengkraan voor wandinbouw met uitloop 225 mm, rozetten en afvoerplug - afwerkset	Chroom	38116000	427.00
	Brushed Nickel	38116820	640.40
	AXOR FinishPlus	38116XXX	640.50

*Voor meer informatie verwijzen wij u naar de lijst AXOR FinishPlus aan het begin van dit tarief.

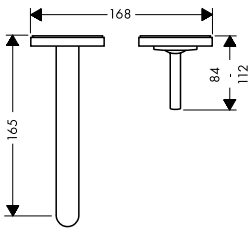

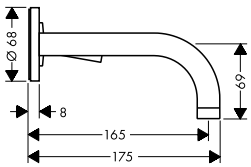

	Afwerking	Ref.	Euro
Eéngreepswastafelmengkraan voor wandinbouw met uitloop 165 mm, rozetten en afvoerplug - afwerkset	Chroom	38113000	409.20
	Brushed Nickel	38113820	613.90
	AXOR FinishPlus	38113XXX	613.80

/ uitsprong 165 mm
/ straalsoort: normale straal
/ maximaal debiet bij 3 bar: 5 l/ min.
/ Joystick keramische cartouche
/ niet-afsluitbare zeefklep
/ aansluittype: inbouwlichaam
/ greep kan links of rechts geplaatst worden

Andere afmetingen			
/ Eéngreepswastafelmengkraan voor wandinbouw met uitloop 225 mm, rozetten en afvoerplug - afwerkset	Chroom	38116000	427.00
	Brushed Nickel	38116820	640.40
	AXOR FinishPlus	38116XXX	640.50
Benodigde onderdelen			
/ Inbouwlichaam voor wastafelmengkraan voor wandinbouw		13623180	220.60
Opties			
/ Verlengstuk 25 mm voor inbouwlichaam 13623180		13586000	115.00
Varianten			
/ Eéngreepswastafelmengkraan voor wandinbouw met uitloop 225 mm, sierplaat en afvoerplug - afwerkset	Chroom	38115000	639.50
	Brushed Nickel	38115820	959.20
	AXOR FinishPlus	38115XXX	959.30
/ Eéngreepswastafelmengkraan voor wandinbouw met uitloop 165 mm, sierplaat en afvoerplug - afwerkset	Chroom	38112000	620.10
	Brushed Nickel	38112820	930.00
	AXOR FinishPlus	38112XXX	930.20

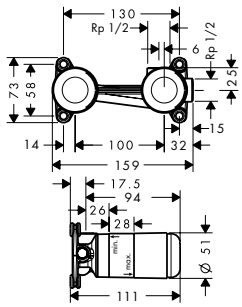

Inbouwlichaam voor wastafelmengkraan voor wandinbouw

13623180 — 220.60

/ installatiediepte: 44 - 72 mm
/ variabele positionering van de greep, naar keuze links of rechts van de uitloop mogelijk
/ geluidsgedempte montage

Opties

/ Verlengstuk 25 mm voor inbouwlichaam 13623180 — 13586000 — 115.00

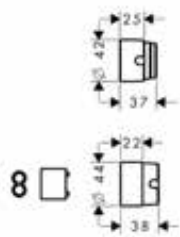

Verlengstuk 25 mm voor inbouwlichaam 13623180

13586000 — 115.00

/ verlengingsmaat: 25 mm

De afmetingen van de technische tekeningen zijn in mm.

Technische specificaties en meeteenheden kunnen aan wijzigingen onderhevig zijn.

	Afwerking	Ref.	Euro
3-gatswastafelmengkraan met uitloop 183 mm, zerogrepen en lediging	Chroom	45133000	581.60
	Brushed Nickel	45133820	872.30
	AXOR FinishPlus	45133XXX	872.40
		EcoSmart / Comfort Zone	
/ ComfortZone 200 / uitsprong 183 mm / draaibereik uitloop 110° / straalsoort: laminaarstraal / maximaal debiet bij 3 bar: 5 l/ min. / met keramische stopkranen warm/koud 90° / lediging G 1 1/4 met trekstang achteraan / aansluittype: G ⅜-aansluitslangen			
Opties			
/ Verlengset voor aansluitslangen voor 3-gatswastafelmengkraan		38959000	113.10
3-gatswastafelmengkraan 160 met beugelgrepen en lediging	Chroom	38054000	581.60
	Brushed Nickel	38054820	872.30
	AXOR FinishPlus	38054XXX	872.40
		AirPower / EcoSmart / Comfort Zone / Quick Clean	
/ ComfortZone 160 / uitsprong 173 mm / draaibereik uitloop 110° / straalsoort: normale straal / maximaal debiet bij 3 bar: 5 l/ min. / met keramische stopkranen warm/koud 90° / lediging G 1 1/4 met trekstang achteraan / aansluittype: G ⅜-aansluitslangen			
Opties			
/ Verlengset voor aansluitslangen voor 3-gatswastafelmengkraan		38959000	113.10
Verlengset voor aansluitslangen voor 3-gatswastafelmengkraan		38959000	113.10
/ Lengte doucheslang 700 mm / voor vrije positionering van uitloop en grepen			
Eéngreepswastafelmengkraan vrijstaand met zerogreep zonder lediging	Chroom	45037000	1,452.90
	Brushed Nickel	45037820	2,179.40
	AXOR FinishPlus	45037XXX	2,179.40
		EcoSmart	
/ uitsprong 260 mm / straalsoort: laminaarstraal / maximaal debiet bij 3 bar: 5 l/ min. / keramische cartouche / Safety Function: voorinstelbare heetwaterbegrenzing / aansluittype: inbouwlichaam			
Benodigde onderdelen			
/ Inbouwlichaam voor vrijstaande mengkraan/thermostaat		10452180	459.30
Opties			
/ Afdichtingsmof voor inbouwlichaam 10452180		96441000	128.90

*Voor meer informatie verwijzen wij u naar de lijst AXOR FinishPlus aan het begin van dit tarief.

	Afwerking	Ref.	Euro
Eéngreepswastafelmengkraan vrijstaand met beugelgreep zonder lediging	Chroom	38037000	1,452.90
	Brushed Nickel	38037820	2,179.40
	AXOR FinishPlus	38037XXX	2,179.40

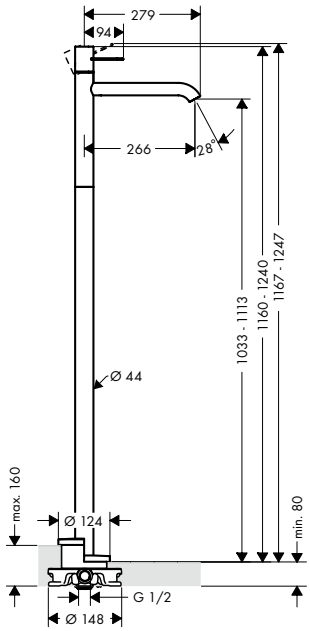

/ uitsprong 266 mm
/ straalsoort: normale straal
/ maximaal debiet bij 3 bar: 5 l/ min.
/ keramische cartouche
/ Safety Function: voorinstelbare heetwaterbegrenzing
/ aansluittype: inbouwlichaam

Benodigde onderdelen

/ Inbouwlichaam voor vrijstaande mengkraan/thermostaat	10452180	459.30

Opties

/ Afdichtingsmof voor inbouwlichaam 10452180	96441000	128.90

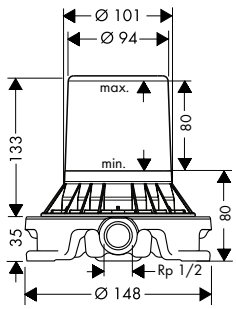

Inbouwlichaam voor vrijstaande mengkraan/ thermostaat

	10452180	459.30

/ voor montage in de vloer
/ geschikt voor vrijstaande badkraan

Opties

/ Afdichtingsmof voor inbouwlichaam 10452180	96441000	128.90

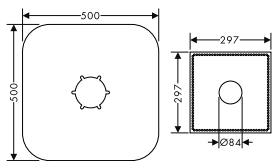

Afdichtingsmof voor inbouwlichaam 10452180

	96441000	128.90

De afmetingen van de technische tekeningen zijn in mm.

Technische specificaties en meeteenheden kunnen aan wijzigingen onderhevig zijn.

Elektronische kranen

	Afwerking	Ref.	Euro
Elektronische wastafelmengkraan voor wandinbouw met uitloop 161 mm - afwerkset	Chroom	45110000	883.50
	Brushed Nickel	45110820	1,325.30
	AXOR FinishPlus	45110XXX	1,325.30

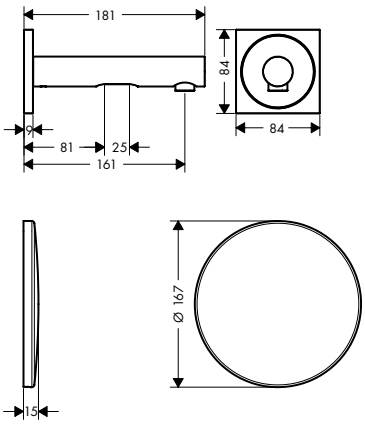

/ uitsprong 161 mm
/ straalsoort: normale straal, laminaarstraal
/ maximaal debiet bij 3 bar: 5 l/ min.
/ temperatuur instelbaar via iBox
/ infrarood sensor technologie
/ automatische omgevingsaanpassing van de infraroodsensorelementen
/ 230 V / 50 Hz netaansluiting
/ spoeltijd: 10 s
/ hygiënespoeling activeerbaar (automatische waterstroom)
/ frequentie spoelcyclus: 24 u
/ spoeltijd hygiënespoeling: 10 s
/ waterstop om de wastafel te reinigen
/ vuilopvangzeef in de aansluitslangen
/ voor een optimale functie verzoeken wij u een minimumafstand van het midden van de uitloop tot aan de achterste wastafelrand van 140 mm aan te houden

Andere afmetingen

/ Elektronische wastafelmengkraan voor wandinbouw met uitloop 221 mm - afwerkset	Chroom	45111000	896.30
	AXOR FinishPlus	45111XXX	1,344.50

Benodigde onderdelen

/ Inbouwlichaam voor elektronische wastafelmengkraan voor wandinbouw		16180180	319.90

Opties

/ Verlengset 25 mm voor inbouwlichaam 16180180		13594000	92.40

Inbouwlichaam voor elektronische wastafelmengkraan voor wandinbouw		16180180	319.90

/ geschikt voor infrarood wanduitloop
/ maximaal debiet bij 3 bar: 5 l/ min.

Opties

/ Verlengset 25 mm voor inbouwlichaam 16180180		13594000	92.40

Verlengset 25 mm voor inbouwlichaam 16180180		13594000	92.40

/ verlenging van het inbouwlichaam
/ geschikt voor alle elektronische wandmengkranen
/ verlengingsmaat: 25 mm

*Voor meer informatie verwijzen wij u naar de lijst AXOR FinishPlus aan het begin van dit tarief.

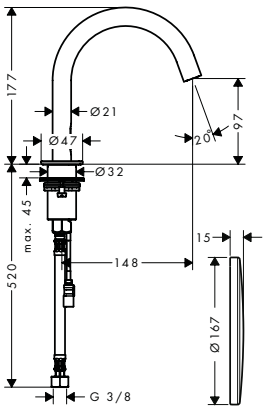

Elektronische wastafelmengkraan met netaanlsluiting

- / ComfortZone 100
- / uitsprong 148 mm
- / straalsoort: normale straal
- / maximaal debiet bij 3 bar: 3,5 l/ min.
- / temperatuur instelbaar via iBox
- / infrarood sensor technologie
- / automatische omgevingsaanpassing van de infraroodsensorelementen
- / 230 V / 50 Hz netaansluiting
- / spoeltijd: 10 s
- / hygiënespoeling activeerbaar (automatische waterstroom)
- / frequentie spoelcyclus: 24 u
- / spoeltijd hygiënespoeling: 10 s
- / waterstop om de wastafel te reinigen
- / vuilopvangzeef in de aansluitslangen

Dit product is niet verkrijgbaar in de speciale afwerkingen Red Gold en Black Chrome.

Afwerking	Ref.	Euro
Chroom	38010000	950.30
Matt Black	38010670	1,330.50
AXOR FinishPlus	38010XXX	1,425.50

Sensor Activation · AirPower · EcoSmart · Comfort Zone

Benodigde onderdelen

/ Inbouwlichaam voor elektronische wastafelmengkraan	16182180	241.80

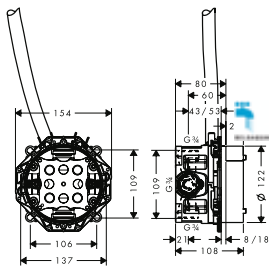

Inbouwlichaam voor elektronische wastafelmengkraan

	16182180	241.80

Benodigde onderdelen

/ Elektronische wastafelmengkraan met netaanlsluiting		
Chroom	38010000	950.30
Matt Black	38010670	1,330.50
AXOR FinishPlus	38010XXX	1,425.50

Dit product is niet verkrijgbaar in de speciale afwerkingen Red Gold en Black Chrome.

Bidet

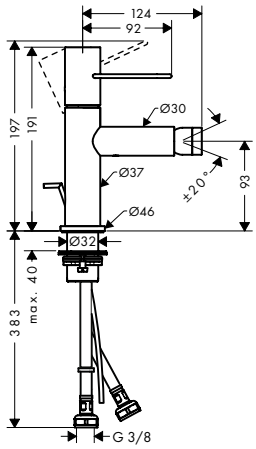

Éengreepsbidetmengkraan met beugelgreep en lediging

- / bestaat uit: ééngreeps bidetmengkraan, ledigingsset
- / uitsprong 126 mm
- / met vaste uitloop
- / perlator met kogelgewricht
- / straalsoort: normale straal
- / maximaal debiet bij 3 bar: 5 l/ min.
- / keramische cartouche
- / Safety Function: voorinstelbare heetwaterbegrenzing
- / lediging G 1 1/4 met trekstang achteraan

Chroom	38211000	391.70
Brushed Nickel	38211820	587.50
AXOR FinishPlus	38211XXX	587.60

AirPower · EcoSmart · Quick Clean

De afmetingen van de technische tekeningen zijn in mm.

Technische specificaties en meeteenheden kunnen aan wijzigingen onderhevig zijn.

	Afwerking	Ref.	Euro

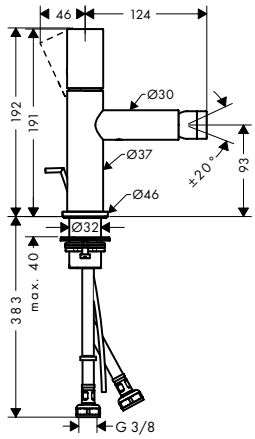

Eéngreepsbidetmengkraan met zerogreep en lediging

/ bestaat uit: ééngreeps bidetmengkraan, ledigingsset
/ uitsprong 124 mm
/ met vaste uitloop
/ perlator met kogelgewricht
/ straalsoort: normale straal
/ maximaal debiet bij 3 bar: 5 l/ min.
/ keramische cartouche
/ Safety Function: voorinstelbare heetwaterbegrenzing
/ lediging G 1 1/4 met trekstang achteraan

Chroom	45200000	391.70
Brushed Nickel	45200820	587.50
AXOR FinishPlus	45200XXX	587.60

AirPower · EcoSmart · Quick Clean

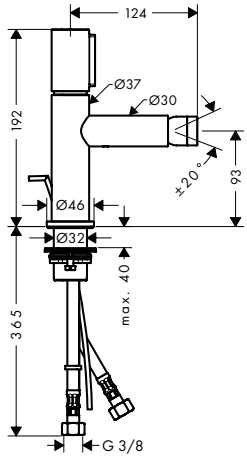

Bidetmengkraan Select met lediging

/ bestaat uit: Bidetmengkraan, ledigingsset
/ uitsprong 124 mm
/ met vaste uitloop
/ perlator met kogelgewricht
/ straalsoort: normale straal
/ maximaal debiet bij 3 bar: 5 l/ min.
/ drukknop voor het openen en sluiten van de mengkraan
/ Safety Function: voorinstelbare heetwaterbegrenzing
/ lediging G 1 1/4 met trekstang achteraan

Chroom	45210000	458.30
Brushed Nickel	45210820	687.60
AXOR FinishPlus	45210XXX	687.50

Select · AirPower · EcoSmart · Quick Clean

Bad

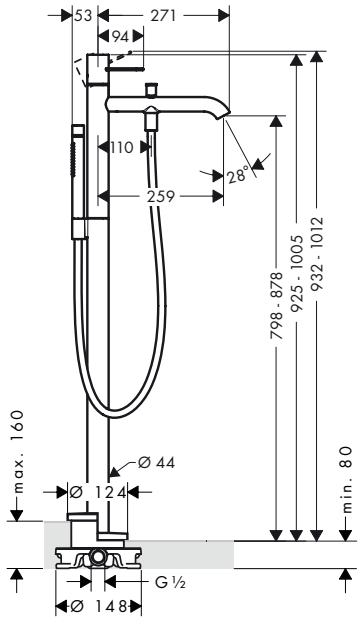

Eéngreepsbadmengkraan vrijstaand met beugelgreep - afwerkset

/ bestaat uit: vrijstaande ééngreepsbadmengkraan, staafhanddouche, doucheslang, douchehouder
/ uitsprong 259 mm
/ straalsoort kraanwerk: normale straal
/ straalsoort handdouche: Rain, Mono
/ maximaal debiet bij 3 bar: 18 l/ min.
/ debiet van de baduitloop bij 3 bar: 18 l/ min.
/ debiet handdouche bij 3 bar: 13 l/ min.
/ keramische cartouche
/ Safety Function: voorinstelbare heetwaterbegrenzing
/ omstelling met automatische reset
/ terugslagklep

Chroom	38442000	1,788.10
Brushed Nickel	38442820	2,682.20
AXOR FinishPlus	38442XXX	2,682.20

AirPower · Quick Clean

Inbegrepen
/ Doucheslang 1,25 m met cilindrische moeren (# 28282000)
/ Staafhanddouche 2jet (# 28532000)

Benodigde onderdelen

/ Inbouwlichaam voor vrijstaande mengkraan/thermostaat	10452180	459.30

Opties

/ Verlengstuk 60 mm voor inbouwlichaam 10452180	97686000	248.10
/ Afdichtingsmof voor inbouwlichaam 10452180	96441000	128.90

*Voor meer informatie verwijzen wij u naar de lijst AXOR FinishPlus aan het begin van dit tarief.

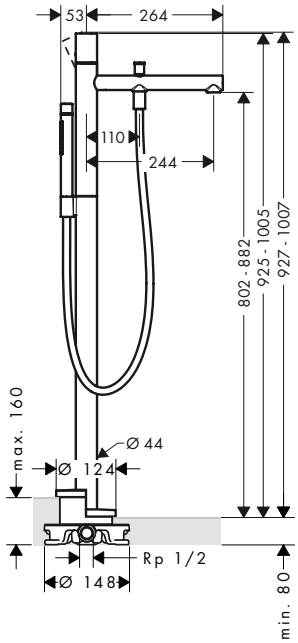

Eéngreepsbadmengkraan vrijstaand met zerogreep - afwerkset

/ bestaat uit: vrijstaande ééngreepsbadmengkraan, staafhanddouche, doucheslang, douchehouder
/ uitsprong 244 mm
/ straalsoort kraanwerk: normale straal
/ straalsoort handdouche: Rain, Mono
/ maximaal debiet bij 3 bar: 18 l/ min.
/ debiet van de baduitloop bij 3 bar: 18 l/ min.
/ debiet handdouche bij 3 bar: 13 l/ min.
/ keramische cartouche
/ Safety Function: voorinstelbare heetwaterbegrenzing
/ omstelling met automatische reset
/ terugslagklep

Inbegrepen
/ Doucheslang 1,25 m met cilindrische moeren (# 28282000)
/ Staafhanddouche 2jet (# 28532000)

Benodigde onderdelen
/ Inbouwlichaam voor vrijstaande mengkraan/thermostaat

Opties
/ Verlengstuk 60 mm voor inbouwlichaam 10452180
/ Afdichtingsmof voor inbouwlichaam 10452180

Afwerking	Ref.	Euro
Chroom	45416000	1,788.10
Brushed Nickel	45416820	2,682.20
AXOR FinishPlus	45416XXX	2,682.20
	10452180	459.30
	97686000	248.10
	96441000	128.90

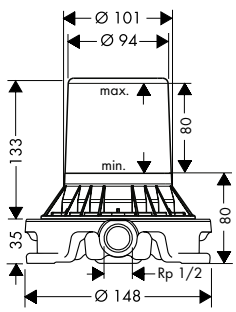

Inbouwlichaam voor vrijstaande mengkraan/ thermostaat

/ voor montage in de vloer
/ geschikt voor vrijstaande badkraan

Opties
/ Afdichtingsmof voor inbouwlichaam 10452180

	10452180	459.30
	96441000	128.90

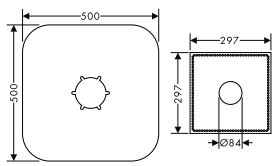

Afdichtingsmof voor inbouwlichaam 10452180

	96441000	128.90

De afmetingen van de technische tekeningen zijn in mm.

Technische specificaties en meeteenheden kunnen aan wijzigingen onderhevig zijn.

	Afwerking	Ref.	Euro
Eéngreepsbadmengkraan opbouw met beugelgreep	Chroom	38421000	492.10
	Brushed Nickel	38421820	738.20
	AXOR FinishPlus	38421XXX	738.20

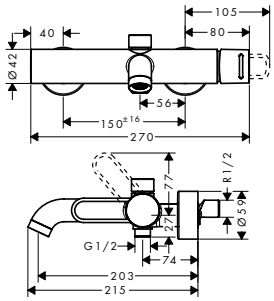

/ uitsprong 203 mm
/ tussenas: 150 mm ± 16 mm
/ straalsoort kraanwerk: normale straal
/ maximaal debiet bij 3 bar: 22 l/ min.
/ debiet van de baduitloop bij 3 bar: 22 l/ min.
/ debiet handdouche bij 3 bar: 16 l/ min.
/ keramische cartouche
/ Safety Function: voorinstelbare heetwaterbegrenzing
/ omstelling met automatische reset
/ terugslagklep
/ met geluidsdemper

AirPower | Quick Clean

Eéngreepsbadmengkraan Ø 170 mm met beugelgreep - afwerkset	Chroom	38426000	324.80
	Brushed Nickel	38426820	487.20
	AXOR FinishPlus	38426XXX	487.20

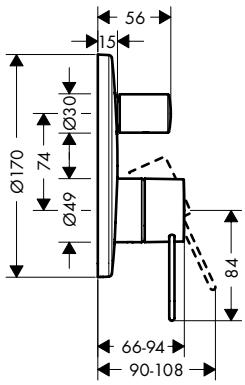

/ debiet uitgang bovenaan: 21 l/ min.
/ debiet uitgang onderaan: 28 l/ min.
/ keramische cartouche
/ Safety Function: voorinstelbare heetwaterbegrenzing
/ omstelling met automatische reset
/ met geluidsdemper

Benodigde onderdelen			
/ Inbouwlichaam iBox universal		01700180	122.60
Opties			
/ Verlengstuk 25 mm voor iBox Universal		13587000	52.20
/ Set montagegeleiders voor iBox Universal		93171000	37.80
Varianten			
/ Eéngreepsbadmengkraan Ø 170 mm met beugelgreep voor wandinbouw met geïntegreerde veiligheidscombinatie voor Exafill - afwerkset round	Chroom	38428000	436.30
	Brushed Nickel	38428820	654.50
	AXOR FinishPlus	38428XXX	654.50

Eéngreepsbadmengkraan Ø 170 mm met zerogreep - afwerkset	Chroom	45405000	324.80
	Brushed Nickel	45405820	487.20
	AXOR FinishPlus	45405XXX	487.20

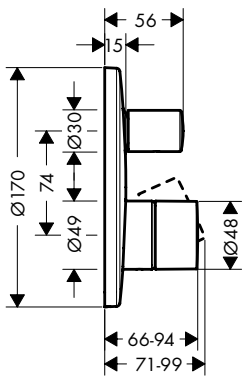

/ debiet uitgang bovenaan: 21 l/ min.
/ debiet uitgang onderaan: 28 l/ min.
/ keramische cartouche
/ Safety Function: voorinstelbare heetwaterbegrenzing
/ omstelling met automatische reset
/ met geluidsdemper

Benodigde onderdelen			
/ Inbouwlichaam iBox universal		01700180	122.60
Opties			
/ Verlengstuk 25 mm voor iBox Universal		13587000	52.20
/ Set montagegeleiders voor iBox Universal		93171000	37.80
Varianten			
/ Eéngreepsbadmengkraan Ø 170 mm met zerogreep voor wandinbouw met geïntegreerde veiligheidscombinatie voor Exafill - afwerkset round	Chroom	45407000	436.30
	Brushed Nickel	45407820	654.50
	AXOR FinishPlus	45407XXX	654.50

*Voor meer informatie verwijzen wij u naar de lijst AXOR FinishPlus aan het begin van dit tarief.

	Afwerking	Ref.	Euro
2-gatsbadthermostaat op badrand - afwerkset	Chroom	38480000	175.10
	Brushed Nickel	38480820	262.70
	AXOR FinishPlus	38480XXX	262.70
/ 2 functies			
/ SafetyStop temperatuurblokkering bij 40°C			
/ Safety Function: voorinstelbare heetwaterbegrenzing			
/ aansluittype: inbouwlichaam			
/ aansluitgrootte: DN15			
Benodigde onderdelen			
/ Inbouwlichaam voor 2-gatsbadthermostaat op badrand		15486180	568.50
Opties			
/ Soepele aansluitbuis 800 mm voor Exafill E en S / TÜV_B 18 01 14237 103		58308000	109.10
/ Aansluitslangenset voor 2-gatsbadthermostaat op badrand		13089000	55.70

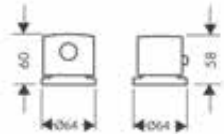

Inbouwlichaam voor 2-gatsbadthermostaat op badrand		15486180	568.50
/ geschikt voor vulling met afstandsbediening			
/ aansluiting: G ½			
/ aansluitgrootte: DN15			
/ debiet uitgang bovenaan: 31 l/ min.			
/ debiet uitgang onderaan: 31 l/ min.			
Opties			
/ Secuflex set met handdouche op badrand	Chroom	19418000	424.80
	AXOR FinishPlus	19418XXX	637.20
/ sBox Afwerkset square voor handdouchehouder op bad-/ tegelrand	Chroom	28012000	379.90
	AXOR FinishPlus	28012XXX	569.90
/ sBox Afwerkset ovaal voor handdouchehouder op bad-/ tegelrand	Chroom	28022000	379.90
	AXOR FinishPlus	28022XXX	569.90
/ sBox Inbouwlichaam voor bad- of tegelrand voor handdouchehouder		15490180	66.20

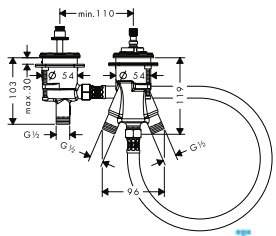

Secuflex set met handdouche op badrand	Chroom	19418000	424.80
	AXOR FinishPlus	19418XXX	637.20
/ bestaat uit: handdouche, douchehouder, doucheslang, Secubox, Secuflex slangrem, slangdoorvoer			
/ geschikt voor voor montage op bad- of tegelrand (montageplaat niet beschikbaar)			
/ boordiameter bad: Ø 50 mm			
/ maximale uittreklengte handdouche 1,10 m			
Inbegrepen			
/ Handdouche Ø 120 mm 3jet (# 26050000)			

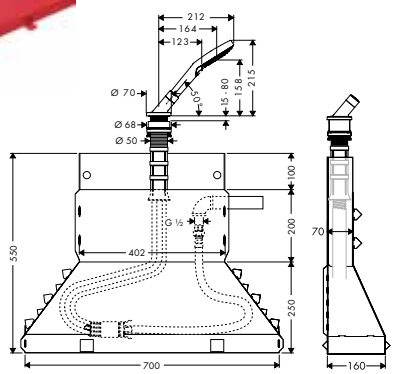

De afmetingen van de technische tekeningen zijn in mm.

Technische specificaties en meeteenheden kunnen aan wijzigingen onderhevig zijn.

	Afwerking	Ref.	Euro

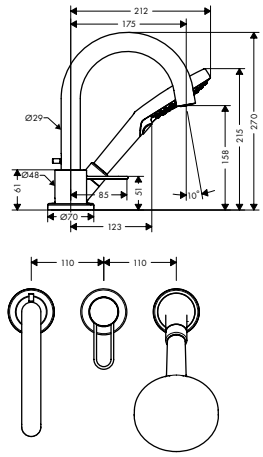

3-gatsbadmengkraan op badrand met beugelgreep - afwerkset

/ bestaat uit: ééngreepsmengkraan op badrand, handdouche, douchehouder
/ uitsprong 175 mm
/ straalsoort kraanwerk: normale straal
/ straalsoort handdouche: Rain, RainAir, WhirlAir
/ maximale uittreklengte handdouche: 1,10 m
/ maximaal debiet bij 3 bar: 18 l/ min.
/ debiet van de baduitloop bij 3 bar: 18 l/ min.
/ debiet handdouche bij 3 bar: 14 l/ min.
/ keramische cartouche
/ Safety Function: voorinstelbare heetwaterbegrenzing

Inbegrepen
/ Handdouche Ø 120 mm 3jet (# 26050000)

	Ref.	Euro
Chroom	38436000	654.30
Brushed Nickel	38436820	981.60
AXOR FinishPlus	38436XXX	981.50

AirPower Quick Clean

Benodigde onderdelen

	Ref.	Euro
/ Inbouwlichaam voor 3-gats-ééngreepsbadmengkraan op badrand	15485180	690.00

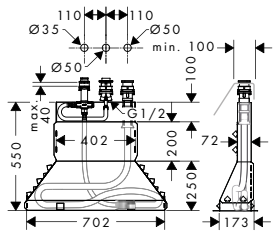

Inbouwlichaam voor 3-gats-ééngreepsbadmengkraan op badrand

/ maximale uittreklengte handdouche: 1,10 m
/ aansluitgrootte: DN15

15485180 690.00

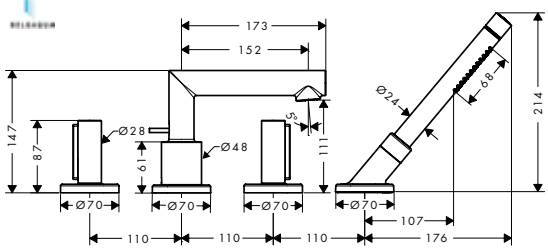

4-gatsbadmengkraan op badrand met zerogrepen - afwerkset

/ bestaat uit: 3-gatsmengkraan op badrand, staafhanddouche, secuflex slanggarnituur, douchehouder
/ uitsprong 152 mm
/ straalsoort kraanwerk: normale straal
/ straalsoort handdouche: Rain, Mono
/ maximale uittreklengte handdouche: 1,10 m
/ maximaal debiet bij 3 bar: 22 l/ min.
/ met keramische stopkranen warm/koud 90°

Inbegrepen
/ Staafhanddouche 2jet (# 28532000)

	Ref.	Euro
Chroom	45444000	950.30
Brushed Nickel	45444820	1,425.70
AXOR FinishPlus	45444XXX	1,425.50

AirPower Quick Clean

Benodigde onderdelen

	Ref.	Euro
/ Inbouwlichaam voor 4-gatsbadmengkraan op badrand	15480180	831.00

*Voor meer informatie verwijzen wij u naar de lijst AXOR FinishPlus aan het begin van dit tarief.

	Afwerking	Ref.	Euro

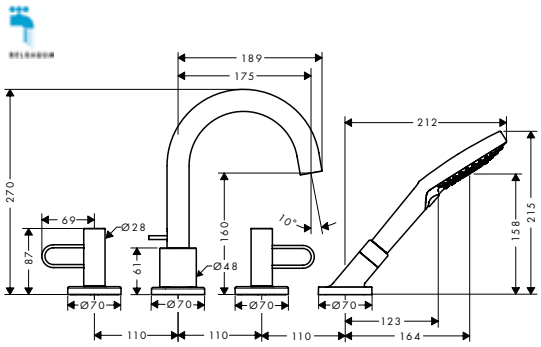

4-gatsbadmengkraan op badrand met beugelgrepen - afwerkset

/ bestaat uit: 3-gatsmengkraan op badrand, handdouche, secuflex slanggarnituur, douchehouder
/ straalsoort kraanwerk: normale straal
/ straalsoort handdouche: Rain, RainAir, WhirlAir
/ maximale uittreklengte handdouche: 1,10 m
/ maximaal debiet bij 3 bar: 22 l/ min.
/ debiet van de baduitloop bij 3 bar: 22 l/ min.
/ debiet handdouche bij 3 bar: 16 l/ min.
/ met keramische stopkranen warm/koud 90°

Inbegrepen
/ Handdouche Ø 120 mm 3jet (# 26050000)

	Ref.	Euro
Chroom	38445000	950.30
Brushed Nickel	38445820	1,425.70
AXOR FinishPlus	38445XXX	1,425.50

AirPower Quick Clean

Benodigde onderdelen

	Ref.	Euro
/ Inbouwlichaam voor 4-gatsbadmengkraan op badrand	15480180	831.00

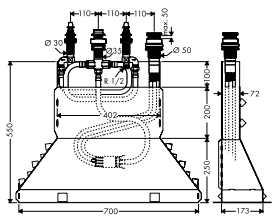

Inbouwlichaam voor 4-gatsbadmengkraan op badrand

	Ref.	Euro
	15480180	831.00

/ maximale uittreklengte handdouche: 1,10 m
/ aansluitgrootte: DN15

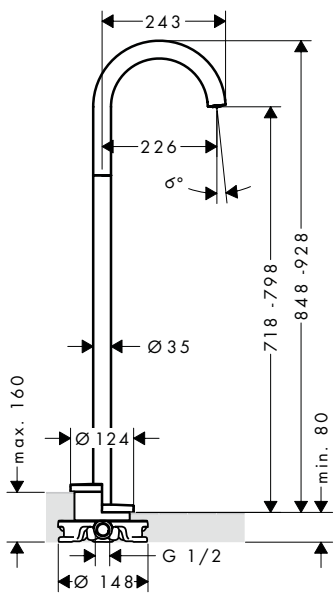

Baduitloop 226 mm vrijstaand - afwerkset

/ aansluittype: inbouwlichaam
/ uitsprong 226 mm
/ vrijstaande montage
/ maximaal debiet bij 3 bar: 18 l/ min.
/ straalsoort: normale straal

	Ref.	Euro
Chroom	38412000	1,095.50
Matt Black	38412670	1,533.80
Brushed Nickel	38412820	1,643.40
AXOR FinishPlus	38412XXX	1,643.30

AirPower Quick Clean

Benodigde onderdelen

	Ref.	Euro
/ Inbouwlichaam voor vrijstaande mengkraan/thermostaat	10452180	459.30

Opties

	Ref.	Euro
/ Afdichtingsmof voor inbouwlichaam 10452180	96441000	128.90

De afmetingen van de technische tekeningen zijn in mm.

Technische specificaties en meeteenheden kunnen aan wijzigingen onderhevig zijn.

	Afwerking	Ref.	Euro

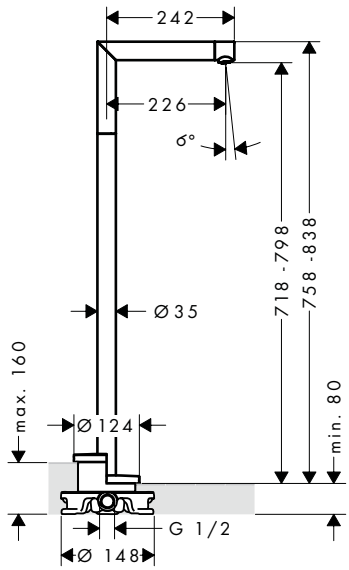

Baduitloop vrijstaand recht model

/ aansluittype: inbouwlichaam
/ uitsprong 226 mm
/ vrijstaande montage
/ maximaal debiet bij 3 bar: 18 l/ min.
/ straalsoort: normale straal

Chroom	45412000	1,095.50
Brushed Nickel	45412820	1,643.40
AXOR FinishPlus	45412XXX	1,643.30

AirPower · Quick Clean

Benodigde onderdelen

/ Inbouwlichaam voor vrijstaande mengkraan/thermostaat	10452180	459.30

Opties

/ Afdichtingsmof voor inbouwlichaam 10452180	96441000	128.90

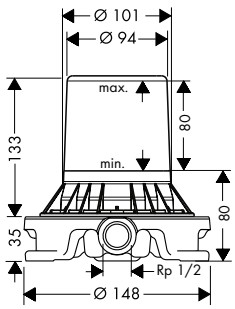

Inbouwlichaam voor vrijstaande mengkraan/ thermostaat

/ voor montage in de vloer
/ geschikt voor vrijstaande badkraan

	10452180	459.30

Opties

/ Afdichtingsmof voor inbouwlichaam 10452180	96441000	128.90

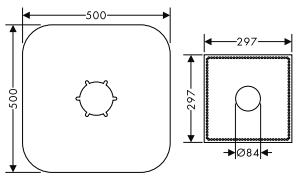

Afdichtingsmof voor inbouwlichaam 10452180

	96441000	128.90

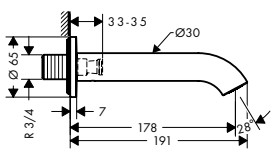

Baduitloop 178 mm

/ met rozet
/ uitsprong 178 mm
/ wandmontage
/ maximaal debiet bij 3 bar: 19 l/ min.
/ straalsoort: normale straal

Chroom	38411000	213.20
Matt Black	38411670	298.50
Brushed Nickel	38411820	319.90
AXOR FinishPlus	38411XXX	319.80

AirPower · Quick Clean

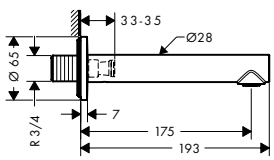

Baduitloop 175 mm

/ met rozet
/ uitsprong 175 mm
/ wandmontage
/ maximaal debiet bij 3 bar: 19 l/ min.
/ straalsoort: normale straal

Chroom	45410000	213.20
Brushed Nickel	45410820	319.90
AXOR FinishPlus	45410XXX	319.80

AirPower · Quick Clean

*Voor meer informatie verwijzen wij u naar de lijst AXOR FinishPlus aan het begin van dit tarief.

Douche

	Afwerking	Ref.	Euro
Eéngreepsdouchemengkraan opbouw met beugelgreep	Chroom	38621000	403.20
	Brushed Nickel	38621820	604.70
	AXOR FinishPlus	38621XXX	604.80

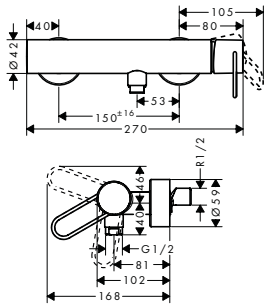

- / bestaat uit: ééngreeps douchemengkraan
- / aansluittype: S-koppelingen
- / tussenas: 150 mm ± 16 mm
- / maximaal debiet bij 3 bar: 15 l/ min.
- / keramische cartouche
- / Safety Function: voorinstelbare heetwaterbegrenzing
- / terugslagklep
- / met geluidsdemper
- / geschikt voor doorstroomwaterverwarmers
- / slangaansluiting DN15

Eéngreepsdouchemengkraan opbouw met zerogreep	Chroom	45600000	403.20
	Brushed Nickel	45600820	604.70
	AXOR FinishPlus	45600XXX	604.80

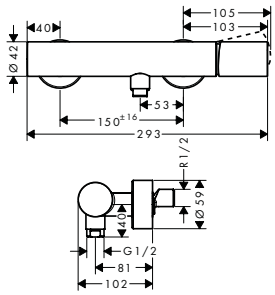

- / bestaat uit: ééngreeps douchemengkraan
- / aansluittype: S-koppelingen
- / tussenas: 150 mm ± 16 mm
- / maximaal debiet bij 3 bar: 15 l/ min.
- / keramische cartouche
- / Safety Function: voorinstelbare heetwaterbegrenzing
- / terugslagklep
- / met geluidsdemper
- / geschikt voor doorstroomwaterverwarmers
- / slangaansluiting DN15

Eéngreepsdouchemengkraan met beugelgreep - afwerkset	Chroom	38626000	280.00
	Brushed Nickel	38626820	420.10
	AXOR FinishPlus	38626XXX	420.00

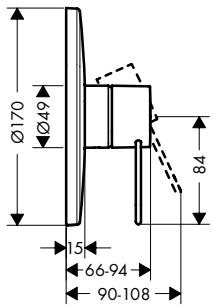

- / aansluittype: inbouwlichaam
- / maximaal debiet bij 3 bar: 29 l/ min.
- / keramische cartouche
- / Safety Function: voorinstelbare heetwaterbegrenzing
- / met geluidsdemper
- / geschikt voor doorstroomwaterverwarmers

Benodigde onderdelen

/ Inbouwlichaam iBox universal	01700180	122.60

Opties

/ Verlengstuk 25 mm voor iBox Universal	13587000	52.20
/ Set montagegeleiders voor iBox Universal	93171000	37.80

Eéngreepsdouchemengkraan met zerogreep - afwerkset	Chroom	45605000	280.00
	Brushed Nickel	45605820	420.10
	AXOR FinishPlus	45605XXX	420.00

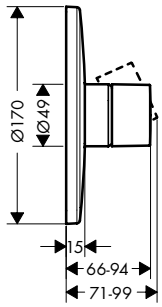

- / aansluittype: inbouwlichaam
- / maximaal debiet bij 3 bar: 29 l/ min.
- / keramische cartouche
- / Safety Function: voorinstelbare heetwaterbegrenzing
- / met geluidsdemper
- / geschikt voor doorstroomwaterverwarmers

Benodigde onderdelen

/ Inbouwlichaam iBox universal	01700180	122.60

Opties

/ Verlengstuk 25 mm voor iBox Universal	13587000	52.20
/ Set montagegeleiders voor iBox Universal	93171000	37.80

De afmetingen van de technische tekeningen zijn in mm.

Technische specificaties en meeteenheden kunnen aan wijzigingen onderhevig zijn.

Thermostaten en stop- en omstelkranen

	Afwerking	Ref.	Euro
Badthermostaat opbouw	Chroom	34435000	528.00
	AXOR FinishPlus	34435XXX	792.00

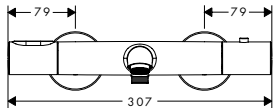

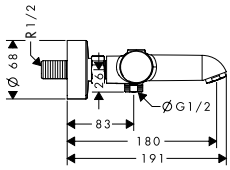

- / uitsprong 180 mm
- / 2 functies
- / tussenas: 150 mm ± 12 mm
- / straalsoort kraanwerk: normale straal
- / maximaal debiet bij 3 bar: 21 l/ min.
- / debiet van de baduitloop bij 3 bar: 21 l/ min.
- / debiet handdouche bij 3 bar: 17 l/ min.
- / minimale werkdruk: 1 bar
- / SMTC cartouche, stop- en omstelkraan
- / SafetyStop temperatuurblokkering bij 40°C
- / Safety Function: voorinstelbare heetwaterbegrenzing
- / terugslagklep
- / met geluidsdemper
- / aansluittype: S-koppelingen
- / aansluitgrootte: DN15

AirPower | Quick Clean

	Afwerking	Ref.	Euro
Douchethermostaat opbouw	Chroom	34635000	452.40
	AXOR FinishPlus	34635XXX	678.60

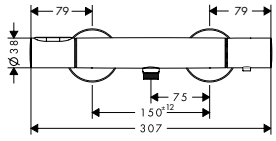

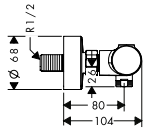

- / 1 uitgang
- / tussenas: 150 mm ± 12 mm
- / maximaal debiet bij 3 bar: 20 l/ min.
- / debiet handdouche bij 3 bar: 15 l/ min.
- / SMTC cartouche, met keramische stopkraan 180°
- / SafetyStop temperatuurblokkering bij 40°C
- / Safety Function: voorinstelbare heetwaterbegrenzing
- / terugslagklep
- / met geluidsdemper
- / aansluittype: S-koppelingen
- / aansluitgrootte: DN15
- / minimale werkdruk: 1 bar
- / max. werkdruk: 10 bar

	Afwerking	Ref.	Euro
Thermostaat Ø 170 mm HighFlow - afwerkset	Chroom	38715000	668.90
	AXOR FinishPlus	38715XXX	1,003.40

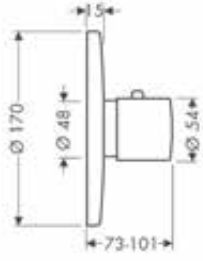

- / maximaal debiet bij 3 bar: 59 l/ min.
- / debiet uitgang bovenaan: 42 l/min
- / debiet uitgang onderaan: 42 l/min
- / thermo-element
- / SafetyStop temperatuurblokkering bij 40°C
- / Safety Function: voorinstelbare heetwaterbegrenzing
- / met geluidsdemper
- / aansluittype: inbouwlichaam
- / minimale werkdruk: 1 bar
- / max. werkdruk: 10 bar

Benodigde onderdelen

/ Inbouwlichaam iBox universal		01700180	122.60

Opties

/ Verlengstuk 25 mm voor iBox Universal		13587000	52.20
/ Set montagegeleiders voor iBox Universal		93171000	37.80

Varianten

/ Thermostaat Ø 170 mm - afwerkset round	Chroom	38375000	653.30
	AXOR FinishPlus	38375XXX	980.00

Dit product is beschikbaar in de speciale kleurafwerking Polished en Brushed Bronze via de AXOR Signature service.

*Voor meer informatie verwijzen wij u naar de lijst AXOR FinishPlus aan het begin van dit tarief.

	Afwerking	Ref.	Euro

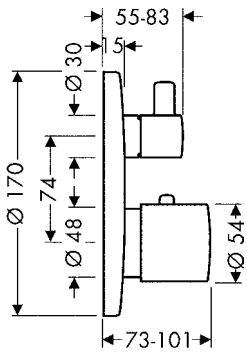

Thermostaat Ø 170 mm met stopkraan voor 1 systeem - afwerkset

Afwerking	Ref.	Euro
Chroom	38700000	795.80
AXOR FinishPlus	38700XXX	1,193.70

/ 1 uitgang
/ maximaal debiet bij 3 bar: 25 l/ min.
/ thermo-element, met keramische stopkraan 90°
/ SafetyStop temperatuurblokkering bij 40°C
/ Safety Function: voorinstelbare heetwaterbegrenzing
/ terugslagklep
/ met geluidsdemper
/ aansluittype: inbouwlichaam
/ minimale werkdruk: 1 bar
/ max. werkdruk: 10 bar

Dit product is beschikbaar in de speciale kleurafwerking Polished en Brushed Bronze via de AXOR Signature service.

Benodigde onderdelen

/ Inbouwlichaam iBox universal	01700180	122.60

Opties

/ Verlengstuk 25 mm voor iBox Universal	13587000	52.20
/ Set montagegeleiders voor iBox Universal	93171000	37.80

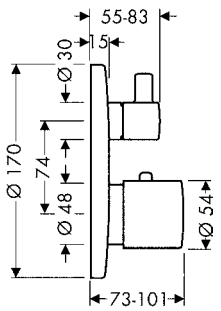

Thermostaat Ø 170 mm met stopkraan/omsteller voor 2 systemen - afwerkset

Afwerking	Ref.	Euro
Chroom	38720000	910.10
AXOR FinishPlus	38720XXX	1,365.20

/ 2 functies
/ debiet uitgang bovenaan: 25 l/min
/ debiet uitgang onderaan: 29 l/min
/ thermo-element, stop- en omstelkraan
/ SafetyStop temperatuurblokkering bij 40°C
/ Safety Function: voorinstelbare heetwaterbegrenzing
/ terugslagklep
/ met geluidsdemper
/ aansluittype: inbouwlichaam
/ minimale werkdruk: 1 bar
/ max. werkdruk: 10 bar

Dit product is beschikbaar in de speciale kleurafwerking Polished en Brushed Bronze via de AXOR Signature service.

Benodigde onderdelen

/ Inbouwlichaam iBox universal	01700180	122.60

Opties

/ Verlengstuk 25 mm voor iBox Universal	13587000	52.20
/ Set montagegeleiders voor iBox Universal	93171000	37.80

De afmetingen van de technische tekeningen zijn in mm.

Technische specificaties en meeteenheden kunnen aan wijzigingen onderhevig zijn.

	Afwerking	Ref.	Euro
Stopkraan Ø 68 mm - afwerkset	Chroom	38976000	118.60
/ aansluittype: DN15/DN20	AXOR FinishPlus	38976XXX	177.90
Dit product is beschikbaar in de speciale kleurafwerking Brushed Bronze via de AXOR Signature service.			
Benodigde onderdelen			
/ Inbouwlichaam 52 l/ min. voor stopkraan met sluitlichaam		16973180	88.30
/ Inbouwlichaam 40 l/ min. voor stopkraan met keramische schijven (90°)		16974180	90.80
/ Inbouwlichaam 130 l/ min. voor stopkraan met sluitlichaam		16970180	95.50
Opties			
/ Verlengstuk 25 mm voor inbouwstopkraan en Trio Stop/ Quattro		92990000	55.00
Inbouwlichaam 52 l/ min. voor stopkraan met sluitlichaam		16973180	88.30
/ aansluittype: DN15			
/ geschikt voor alle afbouwdelen stopkranen			
/ maximaal debiet bij 3 bar: 52 l/min			
Opties			
/ Verlengstuk 25 mm voor inbouwstopkraan en Trio Stop/ Quattro		92990000	55.00
Varianten			
/ Inbouwlichaam 40 l/ min. voor stopkraan met keramische schijven (90°)		16974180	90.80
/ Inbouwlichaam 130 l/ min. voor stopkraan met sluitlichaam		16970180	95.50
Stopkraan / omsteller Ø 108 mm Trio Stop/Quattro - afwerkset round	Chroom	38933000	159.70
	AXOR FinishPlus	38933XXX	239.60
Dit product is beschikbaar in de speciale kleurafwerking Polished en Brushed Bronze via de AXOR Signature service.			
Benodigde onderdelen			
/ Inbouwlichaam voor Quattro 4-wegomsteller		16930180	270.40
/ Inbouwlichaam voor Trio Stop		16982180	171.40
Opties			
/ Verlengstuk 25 mm voor inbouwstopkraan en Trio Stop/ Quattro		92990000	55.00
Inbouwlichaam voor Trio Stop		16982180	171.40
/ 2 functies			
/ gelijktijdig gebruik van 2 functies			
/ geschikt voor alle Trio afbouwdelen			
/ maximaal debiet bij 3 bar: 65 l/ min.			
Opties			
/ Verlengstuk 25 mm voor inbouwstopkraan en Trio Stop/ Quattro		92990000	55.00

*Voor meer informatie verwijzen wij u naar de lijst AXOR FinishPlus aan het begin van dit tarief.

	Afwerking	Ref.	Euro
Inbouwlichaam voor Quattro 4-wegomsteller / vraagt een debietregeling / 3 uitgangen / gelijktijdig gebruik van 2 functies / geschikt voor alle Quattro afbouwdelen / maximaal debiet bij 3 bar: 65 l/ min.		16930180	270.40
Opties / Verlengstuk 25 mm voor inbouwstopkraan en Trio Stop/ Quattro		92990000	55.00

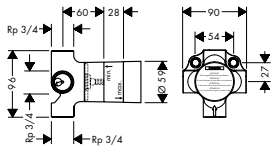

Fixfit Stop met stopkraan, terugslagklep en cilindrische greep / slangaansluiting DN15 / met terugslagklep Dit product is beschikbaar in de speciale kleurafwerking Polished Bronze via de AXOR Signature service.	Chroom AXOR FinishPlus	38882000 38882XXX	200.00 300.00

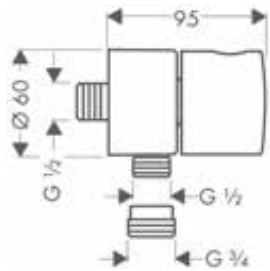

Inbouwthermostaten

Bijpassende AXOR thermostaten vindt u in de hoofdstuk AXOR Showers.

Douches

Bijpassende AXOR douches vindt u in de hoofdstuk AXOR Showers.

Accessoires

Bijpassende AXOR accessoires vindt u in de hoofdstuk AXOR Accessoires.

De afmetingen van de technische tekeningen zijn in mm.

Technische specificaties en meeteenheden kunnen aan wijzigingen onderhevig zijn.

AXOR Montreux

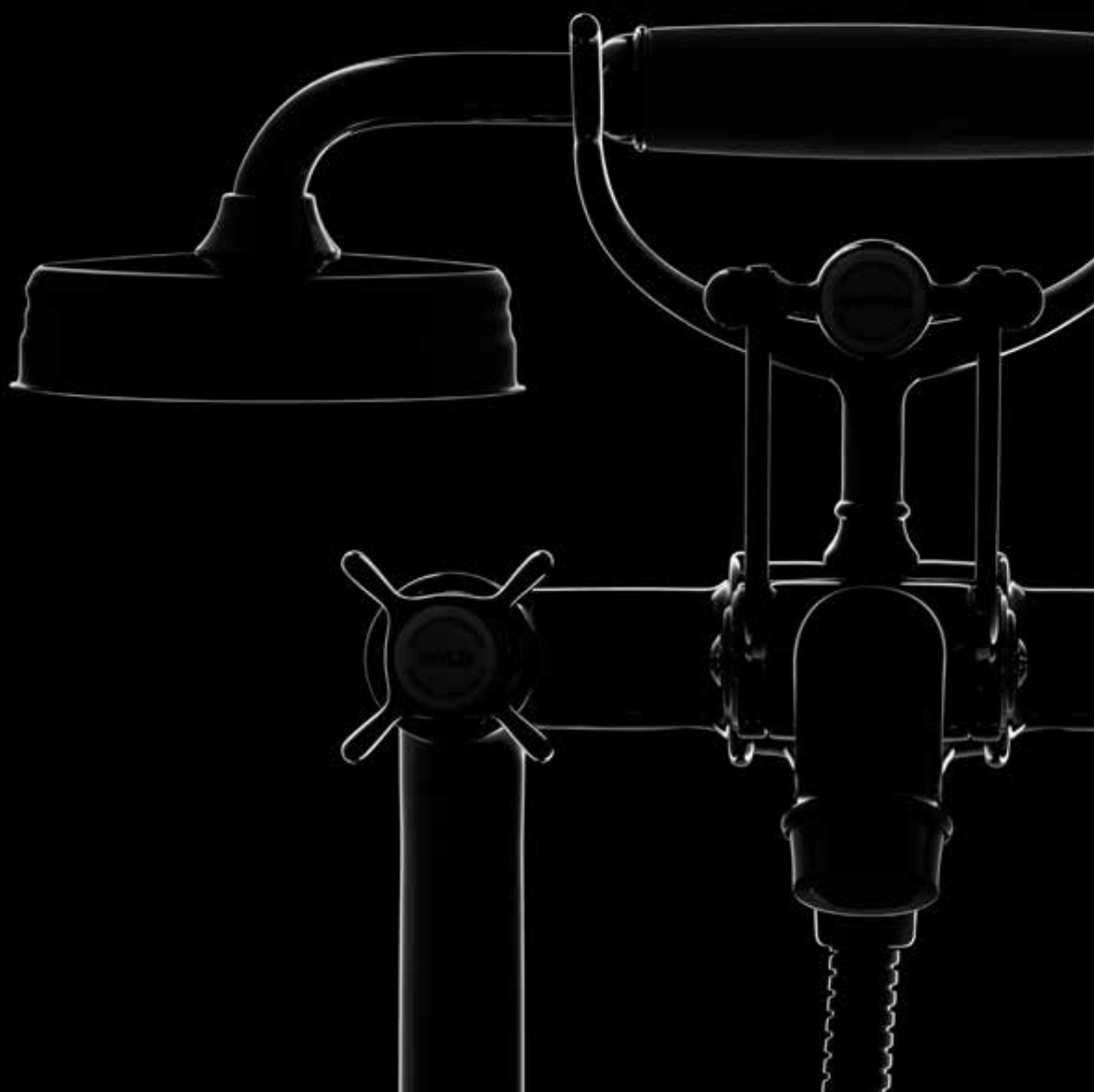

Wastafel

	Afwerking	Ref.	Euro
Eéngreepswastafelmengkraan 100 met rechte greep en lediging	Chroom	16515000	483.90
	Brushed Nickel	16515820	725.80
	AXOR FinishPlus	16515XXX	725.90

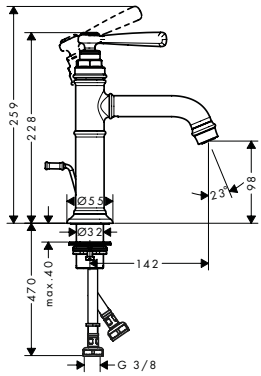

/ ComfortZone 100
/ uitsprong 142 mm
/ straalsoort: normale straal
/ maximaal debiet bij 3 bar: 5 l/ min.
/ keramische cartouche
/ Safety Function: voorinstelbare heetwaterbegrenzing
/ lediging G 1 1/4 met trekstang achteraan
/ aansluittype: G ⅜-aansluitslangen

Varianten

/ Eéngreepswastafelmengkraan 100 met rechte greep en afvoerplug	Chroom	16516000	483.90
	Brushed Nickel	16516820	725.80
	AXOR FinishPlus	16516XXX	725.90

Eéngreepswastafelmengkraan 210 met rechte greep en lediging	Chroom	16517000	544.50
	Brushed Nickel	16517820	816.70
	AXOR FinishPlus	16517XXX	816.80

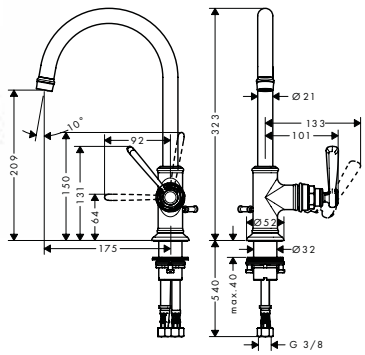

/ ComfortZone 210
/ uitsprong 175 mm
/ draaibereik uitloop 120°
/ straalsoort: normale straal
/ maximaal debiet bij 3 bar: 5 l/ min.
/ keramische cartouche
/ Safety Function: voorinstelbare heetwaterbegrenzing
/ lediging G 1 1/4 met trekstang achteraan
/ aansluittype: G ⅜-aansluitslangen

Varianten

/ Eéngreepswastafelmengkraan 210 met rechte greep en afvoerplug	Chroom	16518000	544.50
	Brushed Nickel	16518820	816.70
	AXOR FinishPlus	16518XXX	816.80

Tweegreepswastafelmengkraan 160 voor handwasbak met kruisgrepen en lediging	Chroom	16505000	639.50
	Brushed Nickel	16505820	959.20
	AXOR FinishPlus	16505XXX	959.30

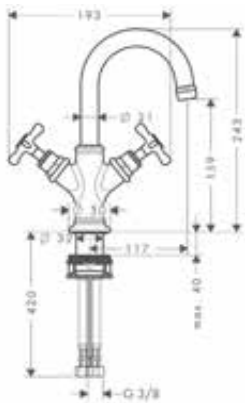

/ ComfortZone 160
/ uitsprong 117 mm
/ draaibereik uitloop 120°
/ straalsoort: laminaarstraal
/ maximaal debiet bij 3 bar: 5 l/ min.
/ met keramische stopkranen warm/koud 90°
/ lediging G 1 1/4 met trekstang achteraan
/ aansluittype: G ⅜-aansluitslangen

De afmetingen van de technische tekeningen zijn in mm.

Technische specificaties en meeteenheden kunnen aan wijzigingen onderhevig zijn.

	Afwerking	Ref.	Euro
Tweegreepswastafelmengkraan 210 met kruisgrepen en lediging	Chroom	16502000	639.50
	Brushed Nickel	16502820	959.20
	AXOR FinishPlus	16502XXX	959.30
Varianten			
/ Tweegreepswastafelmengkraan 210 met kruisgrepen en afvoerplug	Chroom	16506000	639.50
	Brushed Nickel	16506820	959.20
	AXOR FinishPlus	16506XXX	959.30

Tweegreepswastafelmengkraan 210 met kruisgrepen en lediging

/ ComfortZone 210
/ uitsprong 175 mm
/ draaibereik uitloop 120°
/ straalsoort: normale straal
/ maximaal debiet bij 3 bar: 5 l/ min.
/ met keramische stopkranen warm/koud 90°
/ lediging G 1 1/4 met trekstang achteraan
/ aansluittype: G ⅜-aansluitslangen

AirPower EcoSmart Comfort Zone

	Afwerking	Ref.	Euro
Tapkraan 50 met rechte greep zonder lediging	Chroom	16530000	328.10
	AXOR FinishPlus	16530XXX	492.20

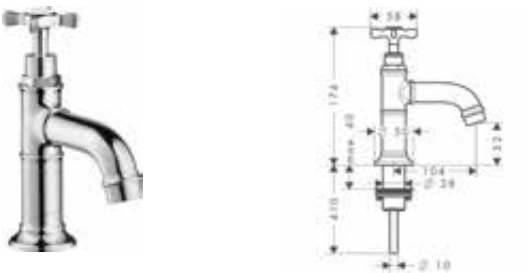

Tapkraan 50 met rechte greep zonder lediging

/ ComfortZone 50
/ uitsprong 104 mm
/ straalsoort: normale straal
/ maximaal debiet bij 3 bar: 5 l/ min.
/ met keramische stopkraan 90°
/ enkel voor aansluiting koud water
/ aansluittype: aansluitingen koperen buis

AirPower EcoSmart Comfort Zone

	Afwerking	Ref.	Euro
Tweegreepswastafelmengkraan 220 brugmodel met rechte grepen en lediging	Chroom	16511000	1,033.70
	Brushed Nickel	16511820	1,550.70
	AXOR FinishPlus	16511XXX	1,550.60

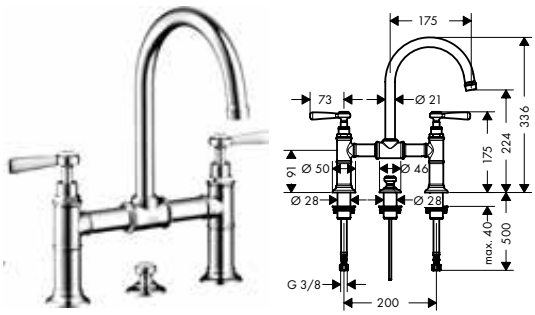

Tweegreepswastafelmengkraan 220 brugmodel met rechte grepen en lediging

/ ComfortZone 220
/ uitsprong 175 mm
/ draaibereik uitloop 120°
/ straalsoort: normale straal
/ maximaal debiet bij 3 bar: 5 l/ min.
/ met keramische stopkranen warm/koud 90°
/ lediging G 1 1/4 met trekstang achteraan
/ aansluittype: G ⅜-aansluitslangen

AirPower EcoSmart Comfort Zone

	Afwerking	Ref.	Euro
Tweegreepswastafelmengkraan 220 brugmodel met kruisgrepen en lediging	Chroom	16510000	1,032.10
	Brushed Nickel	16510820	1,548.00
	AXOR FinishPlus	16510XXX	1,548.20

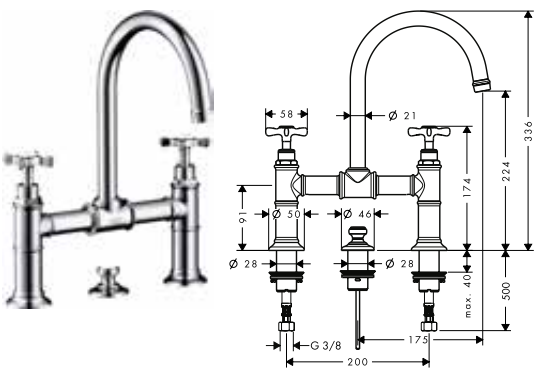

Tweegreepswastafelmengkraan 220 brugmodel met kruisgrepen en lediging

/ ComfortZone 220
/ uitsprong 175 mm
/ draaibereik uitloop 120°
/ straalsoort: normale straal
/ maximaal debiet bij 3 bar: 5 l/ min.
/ met keramische stopkranen warm/koud 90°
/ lediging G 1 1/4 met trekstang achteraan
/ aansluittype: G ⅜-aansluitslangen

AirPower EcoSmart Comfort Zone

*Voor meer informatie verwijzen wij u naar de lijst AXOR FinishPlus aan het begin van dit tarief.

	Afwerking	Ref.	Euro

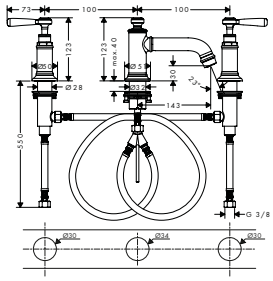

3-gatswastafelmengkraan 30 met rechte grepen en lediging

/ ComfortZone 30
/ uitsprong 143 mm
/ straalsoort: normale straal
/ maximaal debiet bij 3 bar: 5 l/ min.
/ met keramische stopkranen warm/koud 90°
/ lediging G 1 1/4 met trekstang achteraan
/ aansluittype: G ⅜-aansluitslangen

	Ref.	Euro
Chroom	16535000	701.50
Brushed Nickel	16535820	1,052.20
AXOR FinishPlus	16535XXX	1,052.30

AirPower EcoSmart Comfort Zone

Opties

/ Verlengset voor aansluitslangen voor 3-gatswastafelmengkraan	38959000	113.10

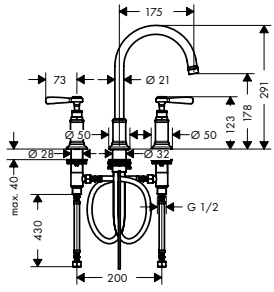

3-gatswastafelmengkraan 180 met rechte grepen en lediging

/ ComfortZone 180
/ uitsprong 175 mm
/ draaibereik uitloop 120°
/ straalsoort: normale straal
/ maximaal debiet bij 3 bar: 5 l/ min.
/ met keramische stopkranen warm/koud 90°
/ lediging G 1 1/4 met trekstang achteraan
/ aansluittype: G ⅜-aansluitslangen

	Ref.	Euro
Chroom	16514000	774.80
Brushed Nickel	16514820	1,162.30
AXOR FinishPlus	16514XXX	1,162.20

AirPower EcoSmart Comfort Zone

Opties

/ Verlengset voor aansluitslangen voor 3-gatswastafelmengkraan	38959000	113.10

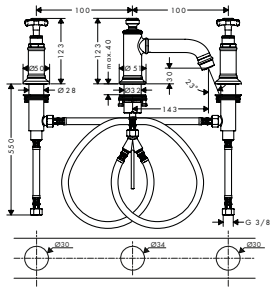

3-gatswastafelmengkraan 30 met kruisgrepen en lediging

/ ComfortZone 30
/ uitsprong 142 mm
/ straalsoort: normale straal
/ maximaal debiet bij 3 bar: 5 l/ min.
/ met keramische stopkranen warm/koud 90°
/ lediging G 1 1/4 met trekstang achteraan
/ aansluittype: G ⅜-aansluitslangen

	Ref.	Euro
Chroom	16536000	701.50
Brushed Nickel	16536820	1,052.20
AXOR FinishPlus	16536XXX	1,052.30

AirPower EcoSmart Comfort Zone

Opties

/ Verlengset voor aansluitslangen voor 3-gatswastafelmengkraan	38959000	113.10

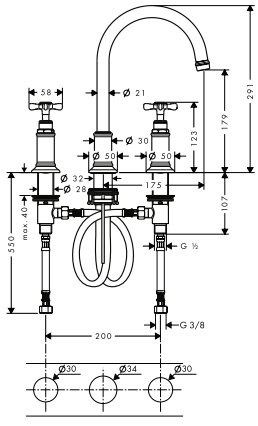

3-gatswastafelmengkraan 180 met kruisgrepen en lediging

/ ComfortZone 180
/ uitsprong 175 mm
/ draaibereik uitloop 120°
/ straalsoort: normale straal
/ maximaal debiet bij 3 bar: 5 l/ min.
/ met keramische stopkranen warm/koud 90°
/ lediging G 1 1/4 met trekstang achteraan
/ aansluittype: G ⅜-aansluitslangen

	Ref.	Euro
Chroom	16513000	774.80
Brushed Nickel	16513820	1,162.30
AXOR FinishPlus	16513XXX	1,162.20

AirPower EcoSmart Comfort Zone

Opties

/ Verlengset voor aansluitslangen voor 3-gatswastafelmengkraan	38959000	113.10

De afmetingen van de technische tekeningen zijn in mm.

Technische specificaties en meeteenheden kunnen aan wijzigingen onderhevig zijn.

	Afwerking	Ref.	Euro
Verlengset voor aansluitslangen voor 3-gatswastafelmengkraan / Lengte doucheslang 700 mm / voor vrije positionering van uitloop en grepen		38959000	113.10
3-gatswastafelmengkraan voor wandinbouw met uitloop 165-225 mm, rechte grepen en afvoerplug / uitsprong 165 - 225 mm / straalsoort: normale straal / maximaal debiet bij 3 bar: 5 l/ min. / met keramische stopkranen warm/koud 90° / niet-afsluitbare zeefklep / aansluittype: inbouwlichaam	Chroom Brushed Nickel AXOR FinishPlus	16534000 16534820 16534XXX	655.00 982.60 982.50
Benodigde onderdelen / Inbouwlichaam voor 3-gatswastafelmengkraan voor wandinbouw		10303180	234.50
Opties / Afdichtingsmof / Verlengstuk (paar) voor 3-gatsmengkranen voor wandinbouw		96383000 96259000	33.30 55.70
3-gatswastafelmengkraan voor wandinbouw met uitloop 165-225 mm, kruisgrepen en afvoerplug / uitsprong 165 - 225 mm / straalsoort: normale straal / maximaal debiet bij 3 bar: 5 l/ min. / met keramische stopkranen warm/koud 90° / niet-afsluitbare zeefklep / aansluittype: inbouwlichaam	Chroom Brushed Nickel AXOR FinishPlus	16532000 16532820 16532XXX	655.00 982.60 982.50
Benodigde onderdelen / Inbouwlichaam voor 3-gatswastafelmengkraan voor wandinbouw		10303180	234.50
Opties / Afdichtingsmof / Verlengstuk (paar) voor 3-gatsmengkranen voor wandinbouw		96383000 96259000	33.30 55.70

*Voor meer informatie verwijzen wij u naar de lijst AXOR FinishPlus aan het begin van dit tarief.

	Afwerking	Ref.	Euro
Inbouwlichaam voor 3-gatswastafelmengkraan voor wandinbouw / geschikt voor alle 3-gats-wastafelmengkranen voor wandmontage / aansluiting vanaf boven of beneden		10303180	234.50
Opties			
/ Afdichtingsmof		96383000	33.30
/ Verlengstuk (paar) voor 3-gatsmengkranen voor wandinbouw		96259000	55.70

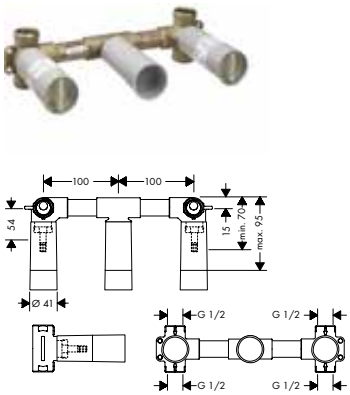

Verlengstuk (paar) voor 3-gatsmengkranen voor wandinbouw / verlengingsmaat: 25 mm		96259000	55.70

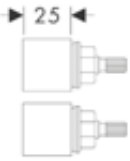

Afdichtingsmof		96383000	33.30

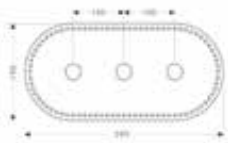

Bidet

Eéngreepsbidetmengkraan met rechte greep en lediging / bestaat uit: éengreeps bidetmengkraan, ledigingsset / uitsprong 110 mm / met vaste uitloop / perlator met kogelgewricht / straalsoort: normale straal / maximaal debiet bij 3 bar: 5 l/ min. / keramische cartouche / lediging G 1 1/4 met trekstang achteraan	Chroom Brushed Nickel AXOR FinishPlus	16526000 16526820 16526XXX	483.90 725.80 725.90

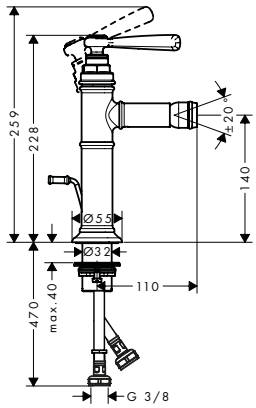

De afmetingen van de technische tekeningen zijn in mm.

Technische specificaties en meeteenheden kunnen aan wijzigingen onderhevig zijn.

	Afwerking	Ref.	Euro
Tweegreepsbidetmengkraan met kruisgrepen en lediging	Chroom	16520000	639.50
	Brushed Nickel	16520820	959.20
	AXOR FinishPlus	16520XXX	959.30

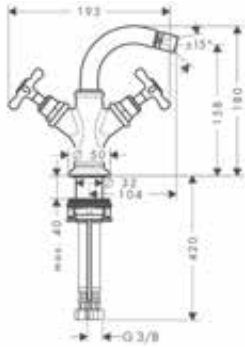

/ bestaat uit: 2-greepsbidetmengkraan, ledigingsset
/ uitsprong 104 mm
/ met vaste uitloop
/ kogelgewricht-perlator
/ straalsoort: laminaarstraal
/ maximaal debiet bij 3 bar: 7,2 l/ min.
/ keramische stopkranen heet/koud 180°
/ lediging G 1 1/4 met trekstang achteraan

Bad

Tweegreepsbadmengkraan opbouw met kruisgrepen	Chroom	16540000	1,216.50
	Brushed Nickel	16540820	1,825.00
	AXOR FinishPlus	16540XXX	1,824.80

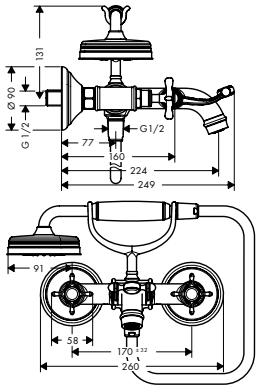

/ bestaat uit: 2-greepsbadmengkraan, handdouche, doucheslang, douchehouder
/ uitsprong 224 mm
/ tussenas: 170 ± 32 mm
/ straalsoort kraanwerk: normale straal
/ straalsoort handdouche: RainAir
/ maximaal debiet bij 3 bar: 20 l/ min.
/ debiet van de baduitloop bij 3 bar: 20 l/ min.
/ debiet handdouche bij 3 bar: 14 l/ min.
/ met keramische stopkranen warm/koud 90°
/ terugslagklep

Inbegrepen
/ Handdouche Ø 100 mm 1jet (# 16320XXX)
/ Metalen doucheslang 1,25 m (# 28112XXX)

Tweegreepsbadmengkraan opbouw met rechte grepen	Chroom	16551000	1,218.10
	Brushed Nickel	16551820	1,827.30
	AXOR FinishPlus	16551XXX	1,827.20

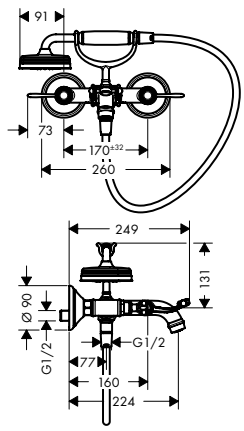

/ bestaat uit: 2-greepsbadmengkraan, handdouche, doucheslang, douchehouder
/ uitsprong 224 mm
/ tussenas: 170 ± 32 mm
/ straalsoort kraanwerk: normale straal
/ straalsoort handdouche: RainAir
/ maximaal debiet bij 3 bar: 20 l/ min.
/ debiet van de baduitloop bij 3 bar: 20 l/ min.
/ debiet handdouche bij 3 bar: 14 l/ min.
/ met keramische stopkranen warm/koud 90°
/ terugslagklep

Inbegrepen
/ Handdouche Ø 100 mm 1jet (# 16320XXX)
/ Metalen doucheslang 1,25 m (# 28112XXX)

*Voor meer informatie verwijzen wij u naar de lijst AXOR FinishPlus aan het begin van dit tarief.

	Afwerking	Ref.	Euro

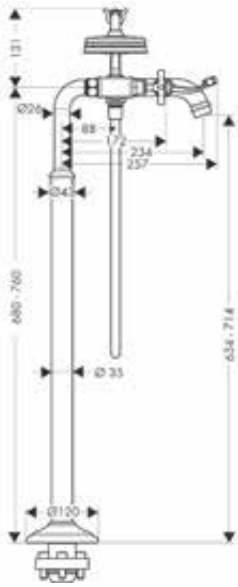

Tweegreepsbadmengkraan vrijstaand met kruisgrepen - afwerkset

Chroom	16547000	2,744.00
Brushed Nickel	16547820	4,115.90
AXOR FinishPlus	16547XXX	4,116.00

/ bestaat uit: tweegreepsbadmengkraan vloermontage, handdouche, doucheslang, douchehouder
/ uitsprong 234 mm
/ straalsoort kraanwerk: normale straal
/ straalsoort handdouche: RainAir
/ maximaal debiet bij 3 bar: 16,5 l/ min.
/ debiet van de baduitloop bij 3 bar: 16,5 l/ min.
/ debiet handdouche bij 3 bar: 14 l/ min.
/ met keramische stopkranen warm/koud 90°
/ terugslagklep

Inbegrepen
/ Metalen doucheslang 1,25 m (# 28112XXX)
/ Handdouche Ø 100 mm 1jet (# 16320XXX)

Benodigde onderdelen
/ Inbouwlichaam voor vrijstaande tweegreepsbadmengkraan 16547xxx — 16549180 — 914.20

Opties
/ Afdichtingsmof voor inbouwlichaam 10452180 — 96441000 — 128.90

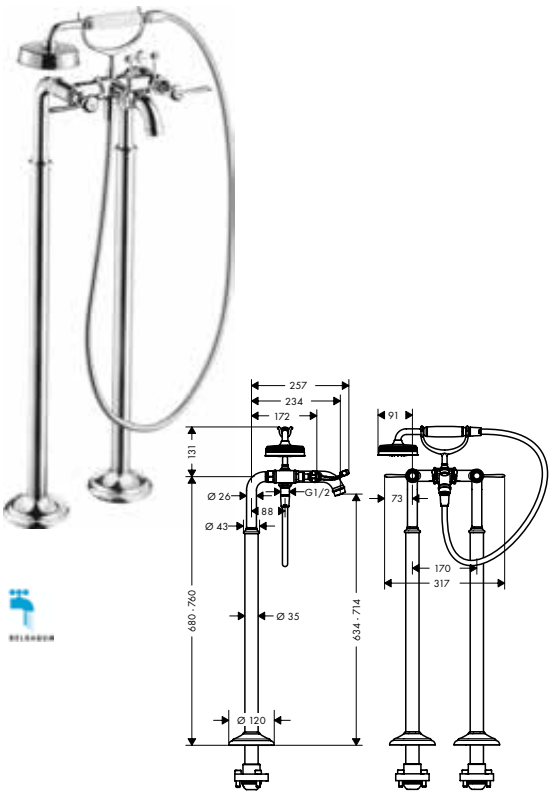

Tweegreepsbadmengkraan vrijstaand met rechte grepen - afwerkset

Chroom	16553000	2,752.80
Brushed Nickel	16553820	4,129.20
AXOR FinishPlus	16553XXX	4,129.20

/ bestaat uit: tweegreepsbadmengkraan vloermontage, handdouche, doucheslang, douchehouder
/ uitsprong 234 mm
/ straalsoort kraanwerk: normale straal
/ straalsoort handdouche: RainAir
/ maximaal debiet bij 3 bar: 19,5 l/ min.
/ debiet van de baduitloop bij 3 bar: 19,5 l/ min.
/ debiet handdouche bij 3 bar: 13 l/ min.
/ met keramische stopkranen warm/koud 90°
/ terugslagklep

Inbegrepen
/ Handdouche Ø 100 mm 1jet (# 16320XXX)
/ Metalen doucheslang 1,25 m (# 28112XXX)

Benodigde onderdelen
/ Inbouwlichaam voor vrijstaande tweegreepsbadmengkraan 16547xxx — 16549180 — 914.20

Opties
/ Afdichtingsmof voor inbouwlichaam 10452180 — 96441000 — 128.90

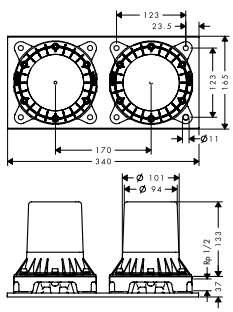

Inbouwlichaam voor vrijstaande tweegreepsbadmengkraan 16547xxx

16549180 — 914.20

/ twee dichtingen noodzakelijk
/ voor montage in de vloer

Opties
/ Afdichtingsmof voor inbouwlichaam 10452180 — 96441000 — 128.90

De afmetingen van de technische tekeningen zijn in mm.

Technische specificaties en meeteenheden kunnen aan wijzigingen onderhevig zijn.

	Afwerking	Ref.	Euro
Baduitloop 166-220 mm	Chroom	16541000	251.90
	Brushed Nickel	16541820	377.90
	AXOR FinishPlus	16541XXX	377.90

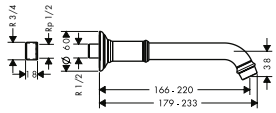

/ aansluittype: G ¾
/ uitsprong 166-220 mm
/ maximaal debiet bij 3 bar: 20 l/ min.
/ straalsoort: normale straal

AirPower | Quick Clean

4-gatsbadmengkraan op badrand met rechte grepen - afwerkset	Chroom	16550000	1,463.90
	Brushed Nickel	16550820	2,195.90
	AXOR FinishPlus	16550XXX	2,195.90

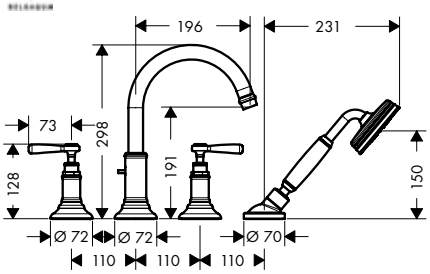

/ bestaat uit: 3-gatsmengkraan op badrand, handdouche, doucheslang, douchehouder
/ uitsprong 196 mm
/ straalsoort kraanwerk: normale straal
/ straalsoort handdouche: RainAir
/ maximale uittreklengte handdouche: 1,10 m
/ maximaal debiet bij 3 bar: 20,5 l/ min.
/ debiet van de baduitloop bij 3 bar: 20,5 l/ min.
/ debiet handdouche bij 3 bar: 15 l/ min.
/ met keramische stopkranen warm/koud 90°
/ terugslagklep

Inbegrepen
/ Handdouche Ø 100 mm 1jet (# 16320XXX)

Benodigde onderdelen
/ Inbouwlichaam voor 4-gatsbadmengkraan op badrand — 15480180 — 831.00

AirPower | Quick Clean

Inbouwlichaam voor 4-gatsbadmengkraan op badrand	15480180	831.00

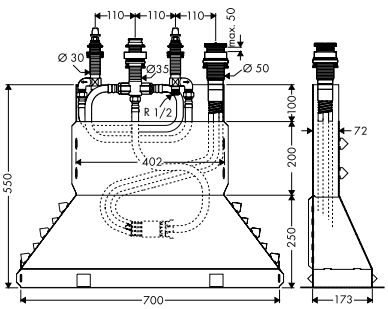

/ maximale uittreklengte handdouche: 1,10 m
/ aansluitgrootte: DN15

*Voor meer informatie verwijzen wij u naar de lijst AXOR FinishPlus aan het begin van dit tarief.

	Afwerking	Ref.	Euro

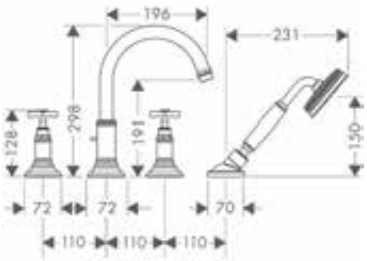

4-gatsbadmengkraan op tegelrand met kruisgrepen

/ bestaat uit: 3-gatsmengkraan op tegelrand, handdouche, doucheslang, douchehouder
/ uitsprong 196 mm
/ straalsoort kraanwerk: normale straal
/ straalsoort handdouche: RainAir
/ maximale uittreklengte handdouche: 1,10 m
/ maximaal debiet bij 3 bar: 21 l/ min.
/ debiet van de baduitloop bij 3 bar: 21 l/ min.
/ debiet handdouche bij 3 bar: 15 l/ min.
/ keramische stopkranen heet/koud 180°
/ terugslagklep

Inbegrepen
/ Handdouche Ø 100 mm 1jet (# 16320XXX)

Benodigde onderdelen
/ Inbouwlichaam voor 4-gatsbadmengkraan op tegelrand

Afwerking	Ref.	Euro
Chroom	16544000	1,767.10
Brushed Nickel	16544820	2,650.60
AXOR FinishPlus	16544XXX	2,650.70
Inbouwlichaam	15481180	1,459.30

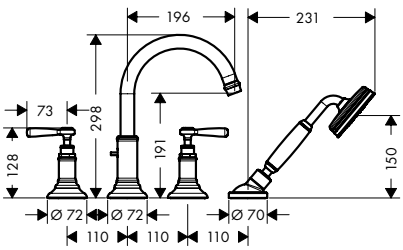

4-gatsbadmengkraan op tegelrand met rechte grepen - afwerkset

/ bestaat uit: 3-gatsmengkraan op tegelrand, handdouche, doucheslang, douchehouder
/ uitsprong 196 mm
/ straalsoort kraanwerk: normale straal
/ straalsoort handdouche: RainAir
/ maximale uittreklengte handdouche: 1,10 m
/ maximaal debiet bij 3 bar: 21 l/ min.
/ debiet van de baduitloop bij 3 bar: 21 l/ min.
/ debiet handdouche bij 3 bar: 15 l/ min.
/ met keramische stopkranen warm/koud 90°
/ terugslagklep

Inbegrepen
/ Handdouche Ø 100 mm 1jet (# 16320XXX)

Benodigde onderdelen
/ Inbouwlichaam voor 4-gatsbadmengkraan op tegelrand

Afwerking	Ref.	Euro
Chroom	16554000	1,773.10
Brushed Nickel	16554820	2,659.70
AXOR FinishPlus	16554XXX	2,659.70
Inbouwlichaam	15481180	1,459.30

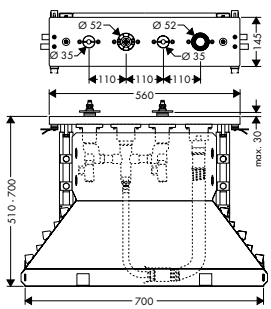

Inbouwlichaam voor 4-gatsbadmengkraan op tegelrand

/ maximale uittreklengte handdouche: 1,10 m
/ aansluitgrootte: DN15

Ref.	Euro
15481180	1,459.30

De afmetingen van de technische tekeningen zijn in mm.

Technische specificaties en meeteenheden kunnen aan wijzigingen onderhevig zijn.

Douche

	Afwerking	Ref.	Euro
Wandhanddouchehouder voor doucheslangen met een conische moer / vaste bevestigingspositie / voor slangen met een conische moer / metaal	Chroom Brushed Nickel AXOR FinishPlus	16325000 16325820 16325XXX	109.40 164.20 164.10
Opties			
/ Metalen doucheslang 1,25 m	Chroom Brushed Nickel AXOR FinishPlus	28112000 28112820 28112XXX	76.20 114.30 114.30
/ Metalen doucheslang 1,60 m	Chroom Brushed Nickel AXOR FinishPlus	28116000 28116820 28116XXX	84.40 126.70 126.60
/ Metalen doucheslang 2,00 m	Chroom Brushed Nickel AXOR FinishPlus	28120000 28120820 28120XXX	93.50 140.30 140.30
Fixfit met terugslagklep / metalen aansluiting / met terugslagklep	Chroom Brushed Nickel AXOR FinishPlus	16884000 16884820 16884XXX	45.40 67.90 68.10
Fixfit Stop met stopkraan, terugslagklep en kruisgreep / aansluittype: DN15 / slangaansluiting DN15 / met terugslagklep	Chroom Brushed Nickel AXOR FinishPlus	16882000 16882820 16882XXX	251.30 377.00 377.00
Fixfit Stop met stopkraan, terugslagklep en rechte greep / aansluittype: DN15 / slangaansluiting DN15 / met terugslagklep	Chroom Brushed Nickel AXOR FinishPlus	16883000 16883820 16883XXX	248.50 372.70 372.80

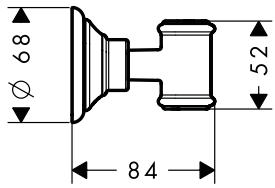

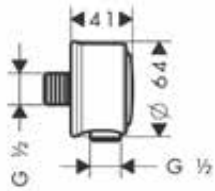

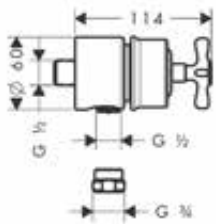

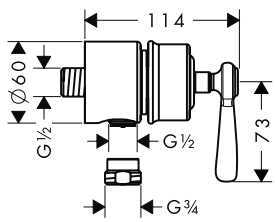

*Voor meer informatie verwijzen wij u naar de lijst AXOR FinishPlus aan het begin van dit tarief.

Thermostaten en stop- en omstelkranen

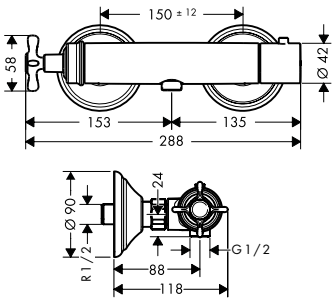

	Afwerking	Ref.	Euro
Douchethermostaat opbouw met kruisgreep	Chroom	16261000	462.70
	Brushed Nickel	16261820	694.30
	AXOR FinishPlus	16261XXX	694.10

/ 1 uitgang
/ tussenas: 150 mm ± 12 mm
/ maximaal debiet bij 3 bar: 16 l/ min.
/ thermo-element, met keramische stopkraan 180°
/ SafetyStop temperatuurblokkering bij 40°C
/ Safety Function: voorinstelbare heetwaterbegrenzing
/ terugslagklep
/ met geluidsdemper
/ aansluittype: S-koppelingen
/ aansluitgrootte: DN15
/ minimale werkdruk: 1 bar
/ max. werkdruk: 10 bar

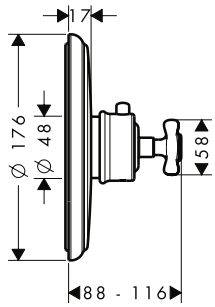

	Afwerking	Ref.	Euro
Thermostaat Ø 170 mm HighFlow met kruisgreep - afwerkset round	Chroom	16815000	774.20
	Brushed Nickel	16815820	1,161.40
	AXOR FinishPlus	16815XXX	1,161.30

/ maximaal debiet bij 3 bar: 59 l/ min.
/ debiet uitgang bovenaan: 42 l/min
/ debiet uitgang onderaan: 42 l/min
/ thermo-element
/ SafetyStop temperatuurblokkering bij 40°C
/ Safety Function: voorinstelbare heetwaterbegrenzing
/ terugslagklep
/ met geluidsdemper
/ aansluittype: inbouwlichaam
/ minimale werkdruk: 1 bar
/ max. werkdruk: 10 bar

Benodigde onderdelen			
/ Inbouwlichaam iBox universal		01700180	122.60
Opties			
/ Verlengstuk 25 mm voor iBox Universal		13587000	52.20
/ Set montagegeleiders voor iBox Universal		93171000	37.80
Varianten			
/ Thermostaat Ø 170 mm met kruisgreep - afwerkset round	Chroom	16810000	722.40
	Brushed Nickel	16810820	1,083.60
	AXOR FinishPlus	16810XXX	1,083.60

De afmetingen van de technische tekeningen zijn in mm.

Technische specificaties en meeteenheden kunnen aan wijzigingen onderhevig zijn.

	Afwerking	Ref.	Euro

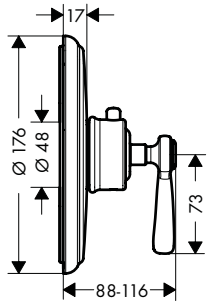

Thermostaat Ø 170 mm HighFlow met rechte greep - afwerkset round

/ maximaal debiet bij 3 bar: 59 l/ min.
/ debiet uitgang bovenaan: 42 l/min
/ debiet uitgang onderaan: 42 l/min
/ thermo-element
/ SafetyStop temperatuurblokkering bij 40°C
/ Safety Function: voorinstelbare heetwaterbegrenzing
/ terugslagklep
/ met geluidsdemper
/ aansluittype: inbouwlichaam
/ minimale werkdruk: 1 bar
/ max. werkdruk: 10 bar

	Afwerking	Ref.	Euro
	Chroom	16824000	774.80
	Brushed Nickel	16824820	1,162.30
	AXOR FinishPlus	16824XXX	1,162.20
Benodigde onderdelen			
/ Inbouwlichaam iBox universal		01700180	122.60
Opties			
/ Verlengstuk 25 mm voor iBox Universal		13587000	52.20
/ Set montagegeleiders voor iBox Universal		93171000	37.80
Varianten			
/ Thermostaat Ø 170 mm met rechte greep - afwerkset round	Chroom	16823000	723.40
	Brushed Nickel	16823820	1,085.20
	AXOR FinishPlus	16823XXX	1,085.10

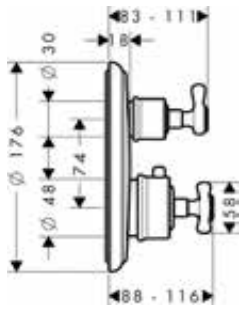

Thermostaat Ø 170 mm met stopkraan voor 1 systeem, kruisgreep - afwerkset round

/ 1 uitgang
/ maximaal debiet bij 3 bar: 25 l/ min.
/ thermo-element, met keramische stopkraan 90°
/ SafetyStop temperatuurblokkering bij 40°C
/ Safety Function: voorinstelbare heetwaterbegrenzing
/ terugslagklep
/ met geluidsdemper
/ aansluittype: inbouwlichaam
/ minimale werkdruk: 1 bar
/ max. werkdruk: 10 bar

	Afwerking	Ref.	Euro
	Chroom	16800000	826.70
	Brushed Nickel	16800820	1,239.90
	AXOR FinishPlus	16800XXX	1,240.10
Benodigde onderdelen			
/ Inbouwlichaam iBox universal		01700180	122.60
Opties			
/ Verlengstuk 25 mm voor iBox Universal		13587000	52.20
/ Set montagegeleiders voor iBox Universal		93171000	37.80

*Voor meer informatie verwijzen wij u naar de lijst AXOR FinishPlus aan het begin van dit tarief.

	Afwerking	Ref.	Euro

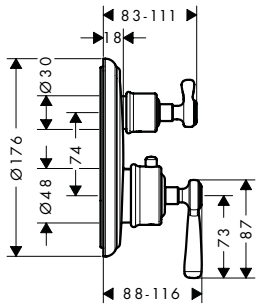

Thermostaat Ø 170 mm met stopkraan voor 1 systeem, rechte greep - afwerkset round

/ 1 uitgang
/ maximaal debiet bij 3 bar: 25 l/ min.
/ thermo-element, met keramische stopkraan 90°
/ SafetyStop temperatuurblokkering bij 40°C
/ Safety Function: voorinstelbare heetwaterbegrenzing
/ terugslagklep
/ met geluidsdemper
/ aansluittype: inbouwlichaam
/ minimale werkdruk: 1 bar
/ max. werkdruk: 10 bar

	Afwerking	Ref.	Euro
	Chroom	16801000	826.70
	Brushed Nickel	16801820	1,239.90
	AXOR FinishPlus	16801XXX	1,240.10
Benodigde onderdelen			
/ Inbouwlichaam iBox universal		01700180	122.60
Opties			
/ Verlengstuk 25 mm voor iBox Universal		13587000	52.20
/ Set montagegeleiders voor iBox Universal		93171000	37.80

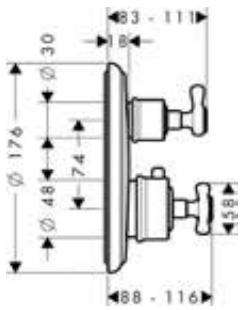

Thermostaat Ø 170 mm met stopkraan/omsteller voor 2 systemen, kruisgreep - afwerkset round

/ 2 functies
/ debiet uitgang bovenaan: 25 l/min
/ debiet uitgang onderaan: 29 l/min
/ thermo-element, stop- en omstelkraan
/ SafetyStop temperatuurblokkering bij 40°C
/ Safety Function: voorinstelbare heetwaterbegrenzing
/ terugslagklep
/ met geluidsdemper
/ aansluittype: inbouwlichaam
/ minimale werkdruk: 1 bar
/ max. werkdruk: 10 bar

	Afwerking	Ref.	Euro
	Chroom	16820000	910.60
	Brushed Nickel	16820820	1,366.10
	AXOR FinishPlus	16820XXX	1,365.90
Benodigde onderdelen			
/ Inbouwlichaam iBox universal		01700180	122.60
Opties			
/ Verlengstuk 25 mm voor iBox Universal		13587000	52.20
/ Set montagegeleiders voor iBox Universal		93171000	37.80

De afmetingen van de technische tekeningen zijn in mm.

Technische specificaties en meeteenheden kunnen aan wijzigingen onderhevig zijn.

	Afwerking	Ref.	Euro
Thermostaat Ø 170 mm met stopkraan/omsteller voor 2 systemen, rechte greep - afwerkset round	Chroom	16821000	912.80
	Brushed Nickel	16821820	1,369.40
	AXOR FinishPlus	16821XXX	1,369.20
/ 2 functies / debiet uitgang bovenaan: 25 l/min / debiet uitgang onderaan: 29 l/min / thermo-element, stop- en omstelkraan / SafetyStop temperatuurblokkering bij 40°C / Safety Function: voorinstelbare heetwaterbegrenzing / terugslagklep / met geluidsdemper / aansluittype: inbouwlichaam / minimale werkdruk: 1 bar / max. werkdruk: 10 bar			
Benodigde onderdelen			
/ Inbouwlichaam iBox universal		01700180	122.60
Opties			
/ Verlengstuk 25 mm voor iBox Universal		13587000	52.20
/ Set montagegeleiders voor iBox Universal		93171000	37.80
Stopkraan Ø 60 mm met kruisgreep - afwerkset round	Chroom	16871000	167.90
	Brushed Nickel	16871820	251.80
	AXOR FinishPlus	16871XXX	251.90
/ aansluittype: DN15/DN20			
Benodigde onderdelen			
/ Inbouwlichaam 52 l/ min. voor stopkraan met sluitlichaam		16973180	88.30
/ Inbouwlichaam 40 l/ min. voor stopkraan met keramische schijven (90°)		16974180	90.80
/ Inbouwlichaam 130 l/ min. voor stopkraan met sluitlichaam		16970180	95.50
Opties			
/ Verlengstuk 25 mm voor inbouwstopkraan en Trio Stop/ Quattro		92990000	55.00
Stopkraan Ø 60 mm met rechte greep - afwerkset round	Chroom	16872000	162.90
	Brushed Nickel	16872820	244.40
	AXOR FinishPlus	16872XXX	244.40
/ aansluittype: DN15/DN20			
Benodigde onderdelen			
/ Inbouwlichaam 52 l/ min. voor stopkraan met sluitlichaam		16973180	88.30
/ Inbouwlichaam 40 l/ min. voor stopkraan met keramische schijven (90°)		16974180	90.80
/ Inbouwlichaam 130 l/ min. voor stopkraan met sluitlichaam		16970180	95.50
Opties			
/ Verlengstuk 25 mm voor inbouwstopkraan en Trio Stop/ Quattro		92990000	55.00

*Voor meer informatie verwijzen wij u naar de lijst AXOR FinishPlus aan het begin van dit tarief.

	Afwerking	Ref.	Euro
Inbouwlichaam 52 l/ min. voor stopkraan met sluitlichaam		16973180	88.30
/ aansluittype: DN15 / geschikt voor alle afbouwdelen stopkranen / maximaal debiet bij 3 bar: 52 l/min			
Opties			
/ Verlengstuk 25 mm voor inbouwstopkraan en Trio Stop/ Quattro		92990000	55.00
Varianten			
/ Inbouwlichaam 40 l/ min. voor stopkraan met keramische schijven (90°)		16974180	90.80
/ Inbouwlichaam 130 l/ min. voor stopkraan met sluitlichaam		16970180	95.50

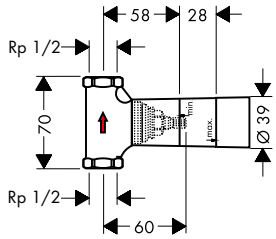

Douches

Bijpassende AXOR douches vindt u in de hoofdstuk AXOR Showers.

Accessoires

Bijpassende AXOR accessoires vindt u in de hoofdstuk AXOR Accessoires.

De afmetingen van de technische tekeningen zijn in mm.

Technische specificaties en meeteenheden kunnen aan wijzigingen onderhevig zijn.

Programma's

AXOR Showers 250

AXOR Accessoires 378

AXOR elektronische kranen 402

AXOR keukenkranen 408

AXOR inbouw, sBox en ledigingen 420

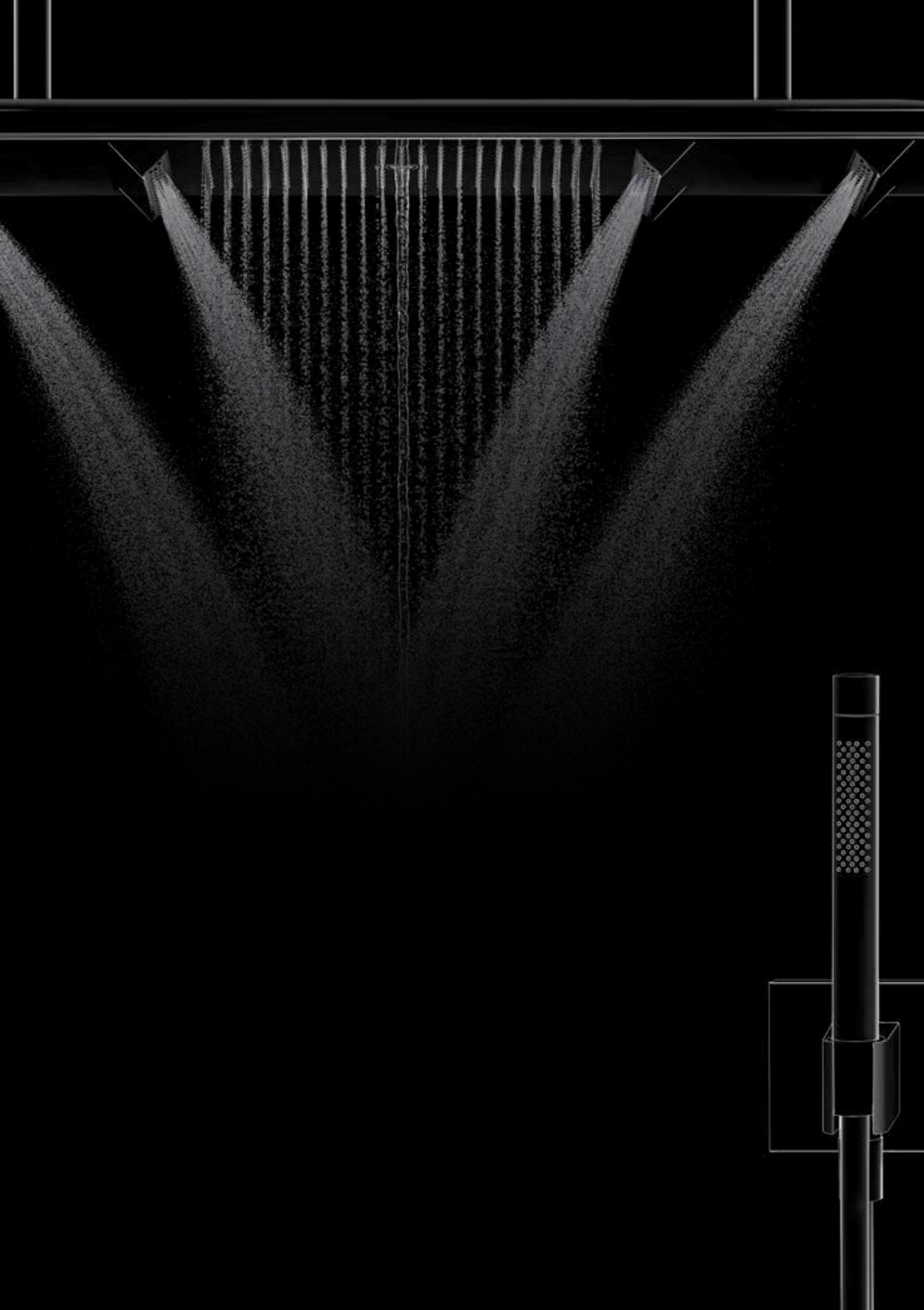

AXOR Showers

Hoofddouches	263
Douche-armen	294
Zijdouches / douchemodules	296
Handdouches	297
Douchesets	299
Douchehouders	303
Fixfit slangaansluitingen	304
Porter wandhouders	304
Doucheslangen	308
Showerpipes	309
Opbouw badthermostaten	322
Opbouw/inbouw douchethermostaten	323
Thermostaatmodule Select	324
ShowerCollection	328
ShowerSelect	334
AXOR One	343
AXOR Shower Inspirations	**346**
Debietdiagrammen	**368**

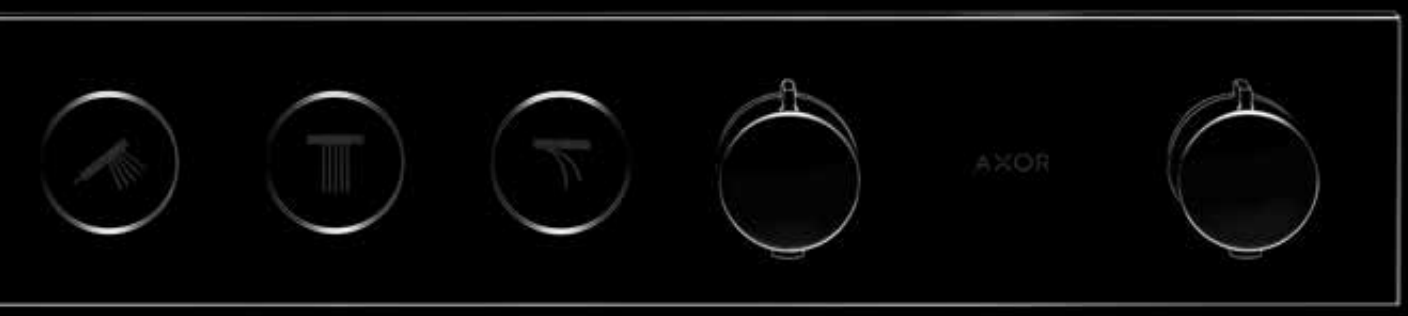

AXOR ShowerHeaven 1200/300 4jet

Luxe naar een hoger niveau getild. De AXOR ShowerHeaven is een nieuw archetype in de douche. Met maximale uitstraling. En dimensie. Een groot podium voor water. Indrukwekkend geregisseerd: van revitaliserende waterstraal via weldadige doucheregen. Tot de zachte PowderRain – de nieuwste AXOR innovatie in waterdesign. Precies verdeelde druppels. Zacht omhullend. Een cocon van water. Een elegant schouwspel. Mogelijk gemaakt door nauwkeurige techniek. Optimaal afgestemd op de gebruiker. In perfectie.

Mechanische vleugels:

/ Beweeglijke, door waterdruk opengaande kleppen
/ Body-straal in hoek verstelbaar
/ In inactieve toestand met gesloten kleppen ontstaat een effen vlak, dat optimaal kan worden schoongemaakt

Body-straal met PowderRain:

/ Apart te bedienen
/ Besproeit het lichaam van beide zijden
/ Het hoofd blijft droog
/ Met QuickClean-reinigingsfunctie
/ Omhult het lichaam met water – zonder te spatten
/ Doorstroomhoeveelheid: ca. 15 l/min

Duurzaam watergebruik:

/ Doorstroomhoeveelheid: max. 30 l/min, wanneer alle straalsoorten tegelijk actief zijn
/ Watertoevoerleiding standaard aansluiting DN15

Optionele verlichting:

/ Energiebesparende, indirecte ledverlichting
/ Kleurtemperaturen warm wit (2.700 K) of neutraal wit (3.700 K)
/ Voor sfeerlicht in de douche

Hangende versie:

/ Zwevend effect
/ Creëert een grote lichtheid in het design

Mono-straal:

/ Geconcentreerde laminaire straal
/ Zorgt voor een ontspannend spa-gevoel of masseert de nek
/ Doorstroomhoeveelheid: 15 l/min

Rain-straal:

/ Royaal doucheveld met 460 mm breedte
/ Overvloedige straal voor het hele lichaam
/ Geometrische straalregeling, perfect op het lichaam afgestemd
/ Met QuickClean-reinigingsfunctie
/ Doorstroomhoeveelheid: 16 l/min

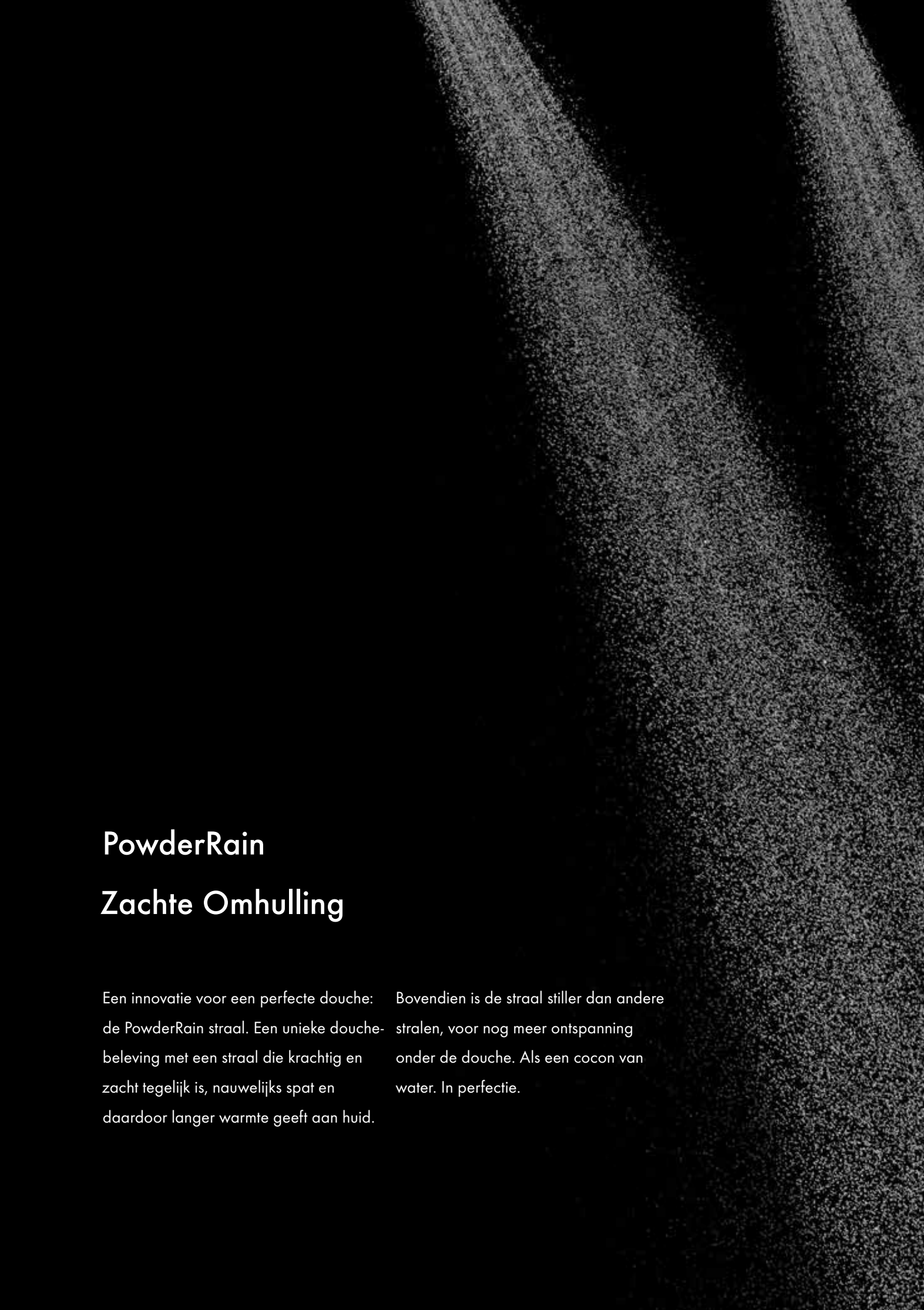

PowderRain

Zachte Omhulling

Een innovatie voor een perfecte douche: de PowderRain straal. Een unieke douche-beleving met een straal die krachtig en zacht tegelijk is, nauwelijks spat en daardoor langer warmte geeft aan huid. Bovendien is de straal stiller dan andere stralen, voor nog meer ontspanning onder de douche. Als een cocon van water. In perfectie.

Showerheaven 1200 / 300 4jet

Met verlichting 2700 K
10628000

Met verlichting 3700 K
10629000

Zonder verlichting
10637000

Inbouwlichaam
10922180

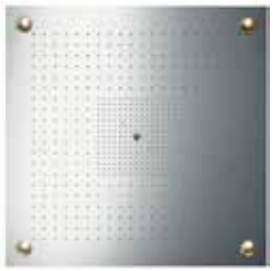

Showerheaven 970 / 970
3jet
met verlichting
10623800

Zonder verlichting
10621800

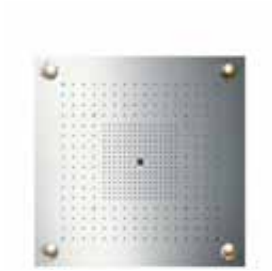

Showerheaven 720 / 720
3jet
met verlichting
10627800

Zonder verlichting
10625800

Hoofddouche 350 1jet
wandmodel
26034000

Hoofddouche 350 1jet
plafondmodel
26035000

Hoofddouche 250 / 580
3jet – wandmodel
35283000

iBox universal
01700180

Hoofddouche 460 / 300
3jet – wandmodel
35282000

iBox universal
01700180

Hoofddouche 460 / 300
3jet – wandmodel
35276000

iBox universal
01700180

Hoofddouche 460 / 300
3jet – plafondmodel
35281000

Inbouwlichaam
26434180

Hoofddouche 460 / 300
2jet – wandmodel
35280000

iBox universal
01700180

Hoofddouche 460 / 300
2jet – wandmodel
35275000

iBox universal
01700180

Hoofddouche 460 / 300
2jet – plafondmodel
35279000

Inbouwlichaam
26434180

Hoofddouche 460 / 300
1jet – wandmodel
35278000

Meer info over de beschikbare kleurafwerkingen vindt u op de productpagina

Hoofddouche 460 / 300
1jet – wandmodel
35274000

Hoofddouche 460 / 300
1jet – plafondmodel
35277000

Inbouwlichaam
26434180

Hoofddouche 300
2jet - wandmodel
35303000

Inbouwlichaam
35361180

Hoofddouche 300 2jet - plafondmodel
35304000

Inbouwlichaam
26434180

Hoofddouche 300
2jet - plafondmodel inbouw
35305000

Inbouwlichaam
35363180

Hoofddouche 300
1jet - wandmodel
35300000

Hoofddouche 300
1jet - plafondmodel
35301000

Inbouwlichaam
26434180

Hoofddouche 300
1jet - plafondmodel inbouw
35302000

Inbouwlichaam
35363180

Hoofddouche 300 / 300
2jet - wandmodel
35318000

Inbouwlichaam
35361180

Hoofddouche 300 / 300
2jet - plafondmodel
35320000

Inbouwlichaam
26434180

Hoofddouche 300 / 300
2jet - plafondmodel inbouw
35321000

Inbouwlichaam
35363180

Hoofddouche 300 / 300
1jet - wandmodel
35314000

Hoofddouche 300 / 300
1jet - plafondmodel
35316000

Inbouwlichaam
26434180

Hoofddouche 300 / 300
1jet - plafondmodel inbouw
35317000

Inbouwlichaam
35363180

Hoofddouche 250
2jet - wandmodel
35296000

Inbouwlichaam
35361180

Hoofddouche 250
2jet - plafondmodel
35297000

Inbouwlichaam
26434180

Hoofddouche 250
2jet - plafondmodel inbouw
35298000

Inbouwlichaam
35363180

Hoofddouche 250
1jet - wandmodel
35284000

Hoofddouche 250
1jet - plafondmodel
35286000

Inbouwlichaam
35286000

Hoofddouche 250 1jet - plafond-
model inbouw
35287000

Inbouwlichaam
35363180

Hoofddouche 250 / 250
2jet - wandmodel
35310000

Inbouwlichaam
35361180

Hoofddouche 250 / 250
2jet - plafondmodel
35312000

Inbouwlichaam
26434180

Hoofddouche 250 / 250
2jet - plafondmodel inbouw
encastré
35313000

Inbouwlichaam
35363180

Hoofddouche 250 / 250
1jet - wandmodel
35306000

Hoofddouche 250 / 250
1jet - plafondmodel
35308000

Inbouwlichaam
26434180

Hoofddouche 250 / 250
1jet - plafondmodel inbouw
35309000

Inbouwlichaam
35363180

Hoofddouche 240 / 240
wandmontage
10925000

Inbouwlichaam
10921180

Hoofddouche 240 / 240
plafondmontage
10929000

Hoofddouche 240 / 240
plafondmontage
10924000

Platte hoofddouche 240 Air 1jet
28494000

Platte hoofddouche 180 Air 1jet
28484000

Classic hoofddouche 240 Air 1jet
28474000

Classic hoofddouche 180 Air 1jet
28487000

Hoofddouche 75 1jet
EcoSmart 9l/min.
48490000
48490670

AXOR Hoofddouches

Hoofddouche 280 1jet
wandmodel
48491000
48491670

Hoofddouche 280 1jet
plafondmodel
48493000
48493670

Hoofddouche 280 2jet
wandmodel
48492000
48492670

Inbouwlichaam
35361180

Hoofddouche 280 2jet
plafondmodel
48494000
48494670

Inbouwlichaam
26434180

LampShower 275 1jet
hoofddouche – wandmodel
26031000

Inbouwlichaam
26909180

LampShower 275 1jet
hoofddouche – plafondmodel
26032000

Hoofddouche 240 2jet
wandmodel
26021000

Inbouwlichaam
26909180

Hoofddouche 240 2jet
plafondmodel
26022000

AXOR Douchearmen

Douchearm
Classic
27348000

Douchearm
26431000

Douchearm 100mm
26432000

Douchearm 300mm
26433000

AXOR Zijdouches

Douchemodule 120 / 120
Square
28491000

Inbouwlichaam
28486180

Douchemodule 12 / 12
Softcube
36822000

Inbouwlichaam
28486180

Zijdouche
28464000

Zijdouche
28469000

Meer info over de beschikbare kleurafwerkingen vindt u op de productpagina

AXOR handdouches

AXOR One
2jet
45720000

AXOR One 1jet
EcoSmart 9l/min.
48651000
48651670

AXOR Starck Organic 2jet
staafhanddouche
12680000

AXOR Starck 2jet
staafhanddouche
28532000

AXOR Starck 1jet
staafhanddouche
10531000

AXOR S 120 3jet
26050000

AXOR 1jet
26025000

AXOR Classic
16320000

AXOR douchesets

AXOR One
45722000

AXOR Starck Organic
12231000

AXOR Starck
27980000

AXOR Uno
27987000

AXOR Citterio E
36735000

Zonder handdou-
che
36736000

AXOR Citterio
27991000

AXOR designed by Front
26023000

AXOR Classic
27982000

AXOR houders

Cilindrische
moeren

Cilindrische
moeren

45721000

27515000

Conische moeren

Conische moeren

16325000

39525000

AXOR FixFit

36731000

36732000

27451000

16884000

Meer info over de beschikbare kleurafwerkingen vindt u op de productpagina

AXOR FixFit Porter

FixFit Porter round
36733000

Conische moeren

FixFit Porter
Square
36734000

Conische moeren

FixFit Porter 120 / 120
softcube
36724000

Conische moeren

AXOR FixFit Porter 100 / 100
softcube
11626000

Conische moeren

AXOR One FixFit Porter
45723000

Cilindrische
moeren

AXOR Starck Organic FixFit
Porter set
12232000

AXOR Starck FixFit Porter set
12626000

AXOR One doucheset
met geïntegreerde
wandaansluitbocht
48791000
48791670

AXOR doucheslangen

AXOR doucheslang
1,25 m - # 28622000
1,60 m - # 28626000
2,00 m - # 28624000

Conische moeren

Doucheslang met debietregeling
1,25 m - # 28127000
1,60 m - # 28128000

Cilindrische
moeren

Doucheslang AXOR Starck
1,25 m - # 28282000
1,60 m - # 28286000
2,00 m - # 28284000

Cilindrische
moeren

Doucheslang
1,25 m - # 28112000
1,60 m - # 28116000
2,00 m - # 28120000

Conische moeren

Meer info over de beschikbare kleurafwerkingen vindt u op de productpagina

AXOR Showerpipes

Showerpipe 800
27984000

AXOR Showerpipe designed by Front
26020000

AXOR Montreux Showerpipe
16572000

AXOR Citterio Showerpipe
39670000

AXOR Opbouwthermostaten

Opbouwdouchethermostaat 800
45440000

Inbouwlichaam
45442180

Opbouwbadthermostaat 1200
45421000

Opbouwbadthermostaat 800
45420000

Meer info over de beschikbare kleurafwerkingen vindt u op de productpagina

Hoofddouches

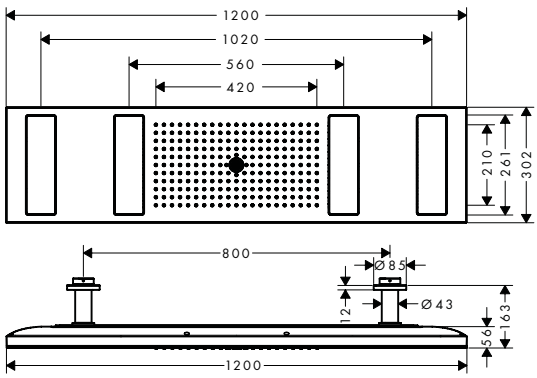

	Afwerking	Ref.	Euro
ShowerHeaven 1200/300 mm 4jet met verlichting 3500 k	Chroom	10628000	9,100.20
	AXOR FinishPlus	10628XXX	13,650.30

Quick Clean

/ afmeting straalschijf: 1200 x 300 mm
/ straalsoort: PowderRain, Rain, Mono
/ Select drukknop op de thermostaat
/ materiaal straalschijf: metaal
/ metalen plafondaansluiting
/ lengte plafondaansluiting: 100 mm
/ maximaal debiet bij 3 bar: 30 l/ min.
/ debiet buiten-PowderRain (bij 3 bar): 12 l/ min.
/ debiet binnen-PowderRain (bij 3 bar): 12 l/ min.
/ debiet Rain (bij 3 bar): 16 l/min
/ debiet Monostraal (bij 3 bar): 15 l/min
/ afzonderlijk of gecombineerd te bedienen
/ hoofddouche afneembaar voor reiniging
/ openklappende douchestralen kunnen manueel geopend worden voor reiniging
/ montage: plafond, openklappende douchestralen kunnen vooraf ingesteld worden naargelang de lichaamsgrootte
/ met geïntegreerde verlichting
/ verlichting: LED
/ stroomvoorziening: 24 V
/ transformator transformator 24 V, 60 W, EuP II
/ ingang: 100 - 240 Volt AC / 50/60 Hz
/ output voltage: 24 V - DC
/ kleurtemperatuur: 3500 K
/ Lichte kleur: neutraal wit
/ niet geschikt voor doorstroomtoestellen

Dit product is niet beschikbaar in polished en brushed black chroom.

Benodigde onderdelen			
/ Inbouwlichaam voor ShowerHeaven 1200/300 mm 4jet		10922180	591.20
Opties			
/ Verlengstuk 230 mm voor ShowerHeaven 1200/300 mm 4jet	Chroom	13603000	953.80
	AXOR FinishPlus	13603XXX	1,430.70
/ Thermostaatmodule 670/90 mm voor 5 systemen - afwerkset	Chroom	18358000	2,279.50
	AXOR FinishPlus	18358XXX	3,419.30
Varianten			
/ ShowerHeaven 1200/300 mm 4jet zonder verlichting	Chroom	10637000	8,030.20
	AXOR FinishPlus	10637XXX	12,045.30
Dit product is niet beschikbaar in polished en brushed black chroom.			
/ ShowerHeaven 1200/300 mm 4jet met verlichting 5000 k	Chroom	10629000	9,100.20
	AXOR FinishPlus	10629XXX	13,650.30
Dit product is niet beschikbaar in polished en brushed black chroom.			

*Voor meer informatie verwijzen wij u naar de lijst AXOR FinishPlus aan het begin van dit tarief.

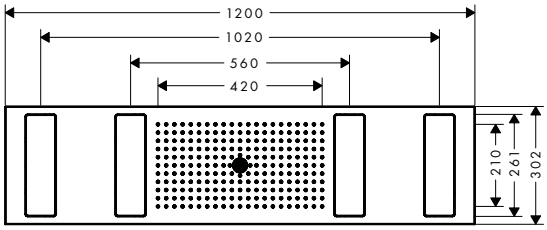

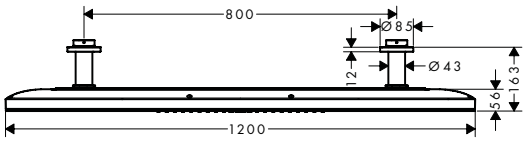

	Afwerking	Ref.	Euro
ShowerHeaven 1200/300 mm 4jet met verlichting 5000 k	Chroom	10629000	9,100.20
	AXOR FinishPlus	10629XXX	13,650.30

Quick Clean

/ afmeting straalschijf: 1200 x 300 mm
/ straalsoort: PowderRain, Rain, Mono
/ Select drukknop op de thermostaat
/ materiaal straalschijf: metaal
/ metalen plafondaansluiting
/ lengte plafondaansluiting: 100 mm
/ maximaal debiet bij 3 bar: 30 l/ min.
/ debiet buiten-PowderRain (bij 3 bar): 12 l/ min.
/ debiet binnen-PowderRain (bij 3 bar): 12 l/ min.
/ debiet Rain (bij 3 bar): 16 l/min
/ debiet Monostraal (bij 3 bar): 15 l/min
/ afzonderlijk of gecombineerd te bedienen
/ hoofddouche afneembaar voor reiniging
/ openklappende douchestralen kunnen manueel geopend worden voor reiniging
/ montage: plafond, openklappende douchestralen kunnen vooraf ingesteld worden naargelang de lichaamsgrootte
/ met geïntegreerde verlichting
/ verlichting: LED
/ stroomvoorziening: 24 V
/ transformator transformator 24 V, 60 W, EuP II
/ ingang: 100 - 240 Volt AC / 50/60 Hz
/ output voltage: 24 V - DC
/ kleurtemperatuur: 5000 K
/ Lichte kleur: neutraal wit
/ niet geschikt voor doorstroomtoestellen

Dit product is niet beschikbaar in polished en brushed black chroom.

Benodigde onderdelen

/ Inbouwlichaam voor ShowerHeaven 1200/300 mm 4jet		10922180	591.20

Opties

/ Thermostaatmodule 670/90 mm voor 5 systemen - afwerkset	Chroom	18358000	2,279.50
	AXOR FinishPlus	18358XXX	3,419.30
/ Verlengstuk 230 mm voor ShowerHeaven 1200/300 mm 4jet	Chroom	13603000	953.80
	AXOR FinishPlus	13603XXX	1,430.70

Varianten

/ ShowerHeaven 1200/300 mm 4jet zonder verlichting	Chroom	10637000	8,030.20
	AXOR FinishPlus	10637XXX	12,045.30

Dit product is niet beschikbaar in polished en brushed black chroom.

/ ShowerHeaven 1200/300 mm 4jet met verlichting 3500 k	Chroom	10628000	9,100.20
	AXOR FinishPlus	10628XXX	13,650.30

Dit product is niet beschikbaar in polished en brushed black chroom.

De afmetingen van de technische tekeningen zijn in mm.

Technische specificaties en meeteenheden kunnen aan wijzigingen onderhevig zijn.

	Afwerking	Ref.	Euro
ShowerHeaven 1200/300 mm 4jet zonder verlichting	Chroom	10637000	8,030.20
	AXOR FinishPlus	10637XXX	12,045.30

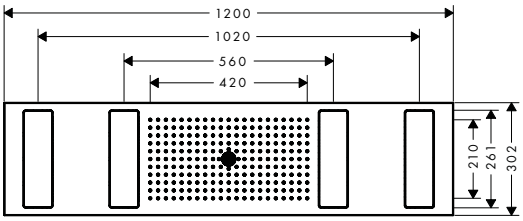

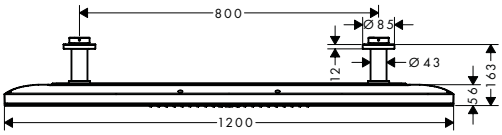

/ afmeting straalschijf: 1200 x 300 mm
/ straalsoort: PowderRain, Rain, Mono
/ Select drukknop op de thermostaat
/ materiaal straalschijf: metaal
/ metalen plafondaansluiting
/ lengte plafondaansluiting: 100 mm
/ maximaal debiet bij 3 bar: 30 l/ min.
/ debiet Rain (bij 3 bar): 16 l/min
/ debiet Monostraal (bij 3 bar): 14 l/min
/ afzonderlijk of gecombineerd te bedienen
/ hoofddouche afneembaar voor reiniging
/ openklappende douchestralen kunnen manueel geopend worden voor reiniging
/ montage: plafond, openklappende douchestralen kunnen vooraf ingesteld worden naargelang de lichaamsgrootte
/ niet geschikt voor doorstroomtoestellen

Dit product is niet beschikbaar in polished en brushed black chroom.

Benodigde onderdelen

/ Inbouwlichaam voor ShowerHeaven 1200/300 mm 4jet		10922180	591.20

Opties

/ Verlengstuk 230 mm voor ShowerHeaven 1200/300 mm 4jet	Chroom	13603000	953.80
	AXOR FinishPlus	13603XXX	1,430.70
/ Thermostaatmodule 670/90 mm voor 5 systemen - afwerkset	Chroom	18358000	2,279.50
	AXOR FinishPlus	18358XXX	3,419.30

Varianten

/ ShowerHeaven 1200/300 mm 4jet met verlichting 5000 k	Chroom	10629000	9,100.20
	AXOR FinishPlus	10629XXX	13,650.30

Dit product is niet beschikbaar in polished en brushed black chroom.

Inbouwlichaam voor ShowerHeaven 1200/300 mm 4jet		10922180	591.20

/ geluidontkoppelde montage

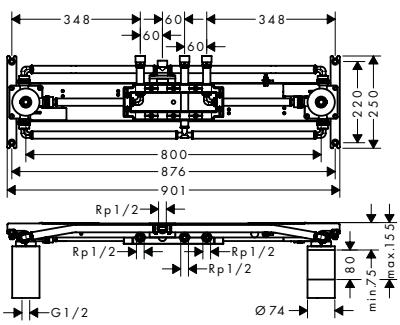

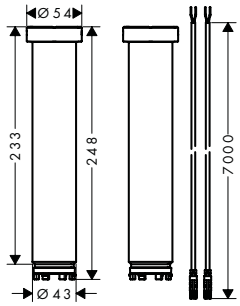

	Afwerking	Ref.	Euro
Verlengstuk 230 mm voor ShowerHeaven 1200/300 mm 4jet	Chroom	13603000	953.80
	AXOR FinishPlus	13603XXX	1,430.70
/ verpakkingseenheid: 2 stuks			
/ afmeting: 230 mm			
Opties			
/ ShowerHeaven 1200/300 mm 4jet met verlichting 3500 k	Chroom	10628000	9,100.20
	AXOR FinishPlus	10628XXX	13,650.30
Dit product is niet beschikbaar in polished en brushed black chroom.			
/ ShowerHeaven 1200/300 mm 4jet met verlichting 5000 k	Chroom	10629000	9,100.20
	AXOR FinishPlus	10629XXX	13,650.30
Dit product is niet beschikbaar in polished en brushed black chroom.			
/ ShowerHeaven 1200/300 mm 4jet zonder verlichting	Chroom	10637000	8,030.20
	AXOR FinishPlus	10637XXX	12,045.30
Dit product is niet beschikbaar in polished en brushed black chroom.			
/ Hoofddouche Ø 300 mm 1jet plafondmodel - afwerkset	Chroom	35301000	1,248.60
	AXOR FinishPlus	35301XXX	1,872.90
/ Hoofddouche Ø 300 mm 2jet plafondmodel - afwerkset	Chroom	35304000	1,411.40
	AXOR FinishPlus	35304XXX	2,117.10
/ Hoofddouche 300/300 mm 1jet plafondmodel - afwerkset	Chroom	35316000	1,248.60
	AXOR FinishPlus	35316XXX	1,872.90
/ Hoofddouche 300/300 mm 2jet plafondmodel - afwerkset	Chroom	35320000	1,411.40
	AXOR FinishPlus	35320XXX	2,117.10
/ Hoofddouche Ø 250 mm 1jet plafondmodel	Chroom	35286000	1,031.70
	AXOR FinishPlus	35286XXX	1,547.60
/ Hoofddouche Ø 250 mm 2jet plafondmodel - afwerkset	Chroom	35297000	1,140.40
	AXOR FinishPlus	35297XXX	1,710.60
/ Hoofddouche 250/250 mm 1jet plafondmodel - afwerkset	Chroom	35308000	1,031.70
	AXOR FinishPlus	35308XXX	1,547.60
/ Hoofddouche 250/250 mm 2jet plafondmodel - afwerkset	Chroom	35312000	1,140.40
	AXOR FinishPlus	35312XXX	1,710.60

De afmetingen van de technische tekeningen zijn in mm.

Technische specificaties en meeteenheden kunnen aan wijzigingen onderhevig zijn.

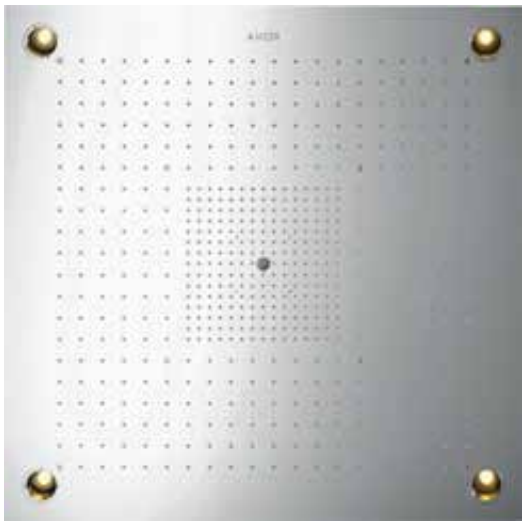

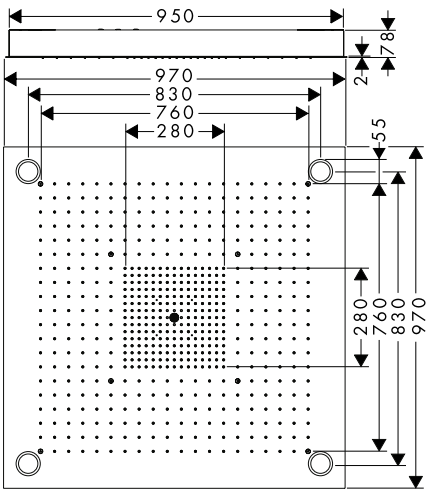

	Afwerking	Ref.	Euro
ShowerHeaven 970/970 mm 3jet met verlichting / afmeting straalschijf: 970 x 970 mm / straalsoort: RainAir, Rain, Mono / frame: gebersteld rvs / materiaal straalschijf: metaal / oppervlak straalschijf: gepolijst roestvrij staal / maximaal debiet bij 3 bar: 33,3 l/ min. / debiet Rain (bij 3 bar): 33,3 l/ min. / debiet RainAir (bij 3 bar): 20,6 l/ min. / debiet Monostraal (bij 3 bar): 15,6 l/ min. / afzonderlijk of gecombineerd te bedienen, bediening van de 3 straalzones via 3 stopkranen of een stop- en omstelkraan met 3 uitgangen / straalzones: bodyzone - buitenste plafonddouchezone, Rainzone - binnenste plafonddouchezone met AirPower-functie, perlatorstraal - Ø 17 mm / montage: plafond / met geïntegreerde verlichting / verlichting: LED / stroomvoorziening: 12 V / transformator transformator 12 V, 18 W, inbouw / ingang: 100 - 240 Volt AC / 50/60 Hz / output voltage: 12 V - DC / kleurtemperatuur: 2700 K / Lichte kleur: warm wit / niet geschikt voor doorstroomtoestellen / TÜV B_17_01_14237_095 / TÜV B 17 01 14237 095	RVS	10623800	9,173.10
Opties			
/ Thermostaatmodule 360/120 mm voor 3 systemen - afwerkset square	Chroom AXOR FinishPlus	10751000 10751XXX	1,138.10 1,707.20
Varianten			
/ ShowerHeaven 970/970 mm 3jet zonder verlichting / TÜV B 17 01 14237 095 / TÜV B_17_01_14237_095	RVS	10621800	8,407.80

*Voor meer informatie verwijzen wij u naar de lijst AXOR FinishPlus aan het begin van dit tarief.

	Afwerking	Ref.	Euro

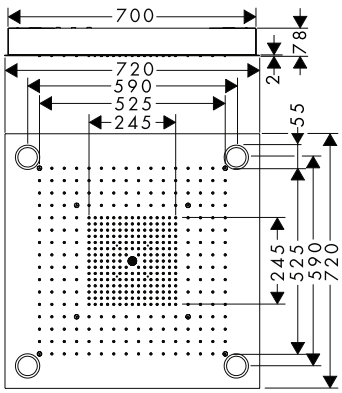

ShowerHeaven 720/720 mm 3jet met verlichting

RVS | 10627800 | 7,644.50

AirPower | Quick Clean

/ afmeting straalschijf: 720 x 720 mm
/ straalsoort: RainAir, Rain, Mono
/ frame: geborsteld rvs
/ materiaal straalschijf: metaal
/ oppervlak straalschijf: gepolijst roestvrij staal
/ maximaal debiet bij 3 bar: 36,8 l/ min.
/ debiet RainAir (bij 3 bar): 20,5 l/ min.
/ debiet normale straal (bij 3 bar): 36,8 l/ min.
/ debiet laminaarstraal: 15,9 l/ min.
/ afzonderlijk of gecombineerd te bedienen, bediening van de 3 straalzones via 3 stopkranen of een stop- en omstelkraan met 3 uitgangen
/ straalzones: bodyzone - buitenste plafonddouchezone, Rainzone - binnenste plafonddouchezone met AirPower-functie, perlatorstraal - Ø 17 mm
/ montage: plafond
/ met geïntegreerde verlichting
/ verlichting: LED
/ stroomvoorziening: 12 V
/ transformator transformator 12 V, 18 W, inbouw
/ ingang: 100 - 240 Volt AC / 50/60 Hz
/ output voltage: 12 V - DC
/ kleurtemperatuur: 2700 K
/ Lichte kleur: warm wit
/ niet geschikt voor doorstroomtoestellen
/ TÜV B_17_01_14237_095
/ TÜV B 17 01 14237 095

Opties

/ Thermostaatmodule 360/120 mm voor 3 systemen - afwerkset square	Chroom	10751000	1,138.10
	AXOR FinishPlus	10751XXX	1,707.20

Varianten

/ ShowerHeaven 720/720 mm 3jet zonder verlichting / TÜV B_17_01_14237_095 / TÜV B 17 01 14237 095	RVS	10625800	6,880.10

NEW

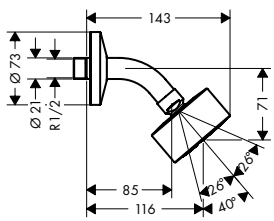

Hoofddouche 75 1jet EcoSmart 9l/min. wandmodel

Chroom	48490000	222.20
Matt Black	48490670	311.10
AXOR FinishPlus	48490XXX	333.30

EcoSmart | Quick Clean

/ bestaat uit: hoofddouche, douchearm
/ afmeting straalschijf: 73 mm
/ straalsoort: PowderRain
/ uitsprong 116 mm
/ kogelgewricht: hoek hoofddouche verstelbaar
/ materiaal straalschijf: metaal
/ lengte douchearm 85 mm
/ maximaal debiet bij 3 bar: 8,7 l/ min.
/ debiet PowderRain (bij 3 bar): 8,7 l/ min.
/ hoofddouche afneembaar voor reiniging
/ montage: wand
/ aansluiting G ½

De afmetingen van de technische tekeningen zijn in mm.

Technische specificaties en meeteenheden kunnen aan wijzigingen onderhevig zijn.

	Afwerking	Ref.	Euro

NEW

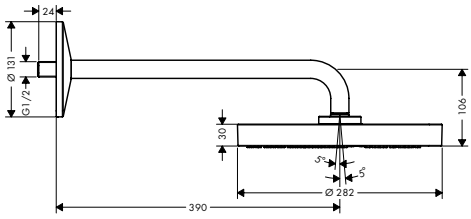

Hoofddouche 280 1jet wandmodel

- / bestaat uit: hoofddouche, douchearm
- / afmeting straalschijf: 280 mm
- / straalsoort: PowderRain en Rain in combinatie
- / kogelgewricht: hoek hoofddouche verstelbaar
- / materiaal straalschijf: metaal
- / lengte douchearm 390 mm
- / maximaal debiet bij 3 bar: 12,3 l/ min.
- / hoofddouche afneembaar voor reiniging
- / montage: wand
- / aansluiting G ½

	Afwerking	Ref.	Euro
	Chroom	48491000	959.50
	Matt Black	48491670	1,343.30
	AXOR FinishPlus	48491XXX	1,439.30

Quick Clean

Varianten

	Afwerking	Ref.	Euro
NEW / Hoofddouche 280 2jet wandmodel	Chroom	48492000	1,111.00
	Matt Black	48492670	1,555.40
	AXOR FinishPlus	48492XXX	1,666.50

NEW

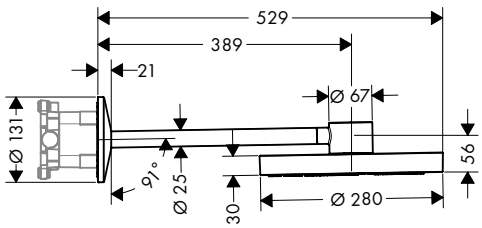

Hoofddouche 280 2jet wandmodel

- / bestaat uit: hoofddouche, douchearm
- / afmeting straalschijf: 280 mm
- / straalsoort: PowderRain, Rain
- / materiaal straalschijf: metaal
- / lengte douchearm 389 mm
- / maximaal debiet bij 3 bar: 12 l/ min.
- / debiet PowderRain (bij 3 bar): 7,2 l/ min.
- / debiet Rain (bij 3 bar): 12 l/min
- / aansluiting hoofddouche: bajonetbevestiging
- / hoofddouche afneembaar voor reiniging
- / montage: wand
- / niet inbegrepen: inbouwlichaam

	Afwerking	Ref.	Euro
	Chroom	48492000	1,111.00
	Matt Black	48492670	1,555.40
	AXOR FinishPlus	48492XXX	1,666.50

Quick Clean

Benodigde onderdelen

	Afwerking	Ref.	Euro
/ Inbouwlichaam voor hoofddouche 2jet wandmodel		35361180	305.40

Varianten

	Afwerking	Ref.	Euro
NEW / Hoofddouche 280 1jet wandmodel	Chroom	48491000	959.50
	Matt Black	48491670	1,343.30
	AXOR FinishPlus	48491XXX	1,439.30

*Voor meer informatie verwijzen wij u naar de lijst AXOR FinishPlus aan het begin van dit tarief.

	Afwerking	Ref.	Euro

NEW

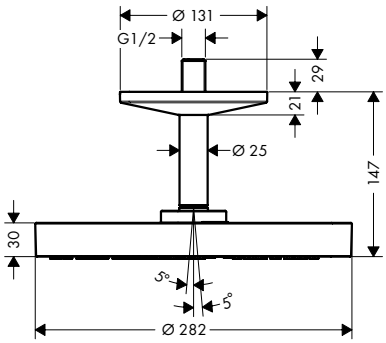

Hoofddouche 280 1jet plafondmodel

	Afwerking	Ref.	Euro
	Chroom	48493000	858.50
	Matt Black	48493670	1,201.90
	AXOR FinishPlus	48493XXX	1,287.80

Quick Clean

/ bestaat uit: hoofddouche, plafondbevestiging
/ afmeting straalschijf: 280 mm
/ straalsoort: PowderRain en Rain in combinatie
/ kogelgewricht: hoek hoofddouche verstelbaar
/ materiaal straalschijf: metaal
/ metalen plafondaansluiting
/ lengte plafondaansluiting: 120 mm
/ maximaal debiet bij 3 bar: 12,2 l/ min.
/ hoofddouche afneembaar voor reiniging
/ montage: plafond
/ aansluiting G ½

Opties

NEW / Douchearm 300 mm voor plafondmontage hoofddouche 280 1jet

	Afwerking	Ref.	Euro
	Chroom	48495000	202.00
	Matt Black	48495670	282.80
	AXOR FinishPlus	48495XXX	303.00

Varianten

NEW / Hoofddouche 280 2jet plafondmodel

	Afwerking	Ref.	Euro
	Chroom	48494000	1,010.00
	Matt Black	48494670	1,414.00
	AXOR FinishPlus	48494XXX	1,515.00

NEW

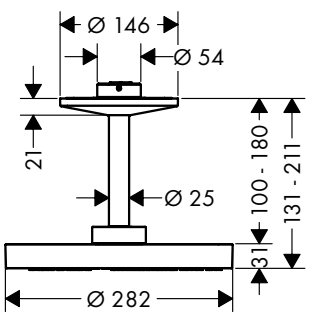

Hoofddouche 280 2jet plafondmodel

	Afwerking	Ref.	Euro
	Chroom	48494000	1,010.00
	Matt Black	48494670	1,414.00
	AXOR FinishPlus	48494XXX	1,515.00

Quick Clean

/ bestaat uit: hoofddouche, plafondbevestiging
/ afmeting straalschijf: 280 mm
/ straalsoort: PowderRain, Rain
/ materiaal straalschijf: metaal
/ metalen plafondaansluiting
/ lengte plafondaansluiting: 211 mm
/ maximaal debiet bij 3 bar: 12,5 l/ min.
/ debiet PowderRain (bij 3 bar): 7,5 l/ min.
/ debiet Rain (bij 3 bar): 12,5 l/ min.
/ aansluiting hoofddouche: bajonetbevestiging
/ hoofddouche afneembaar voor reiniging
/ montage: plafond
/ niet inbegrepen: inbouwlichaam

Benodigde onderdelen

	Afwerking	Ref.	Euro
/ Inbouwlichaam voor hoofddouche met douchearm voor plafondmontage		26434180	236.90

Opties

NEW / Douchearm 300 mm voor plafondmontage voor hoofddouche 280 2jet

	Afwerking	Ref.	Euro
	Chroom	48496000	303.00
	Matt Black	48496670	424.20
	AXOR FinishPlus	48496XXX	454.50

Varianten

NEW / Hoofddouche 280 1jet plafondmodel

	Afwerking	Ref.	Euro
	Chroom	48493000	858.50
	Matt Black	48493670	1,201.90
	AXOR FinishPlus	48493XXX	1,287.80

De afmetingen van de technische tekeningen zijn in mm.

Technische specificaties en meeteenheden kunnen aan wijzigingen onderhevig zijn.

	Afwerking	Ref.	Euro

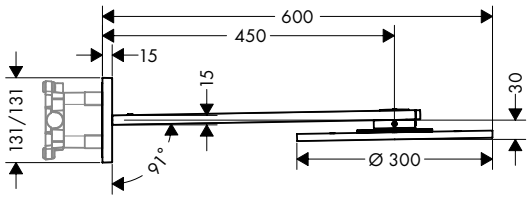

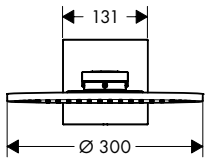

Hoofddouche Ø 300 mm 2jet wandmodel - afwerkset

	Afwerking	Ref.	Euro
	Chroom	35303000	1,574.30
	AXOR FinishPlus	35303XXX	2,361.50

Quick Clean

/ bestaat uit: hoofddouche, douchearm
/ afmeting straalschijf: 300 mm
/ straalsoort: PowderRain, Intense PowderRain
/ fijne siliconen nopjes zichtbaar zodra de hoofddouche in werking is
/ materiaal straalschijf: metaal
/ lengte douchearm 450 mm
/ maximaal debiet bij 3 bar: 19 l/ min.
/ debiet PowderRain (bij 3 bar): 19 l/min
/ debiet Intense PowderRain (bij 3 bar): 16 l/min
/ hoofddouche afneembaar voor reiniging
/ De servicekaart met filter kan worden verwijderd voor reiniging zonder gereedschap
/ montage: wand
/ aansluiting G ½

Benodigde onderdelen

/ Inbouwlichaam voor hoofddouche 2jet wandmodel		35361180	305.40

Varianten

/ Hoofddouche Ø 300 mm 1jet wandmodel	Chroom	35300000	1,411.40
	AXOR FinishPlus	35300XXX	2,117.10

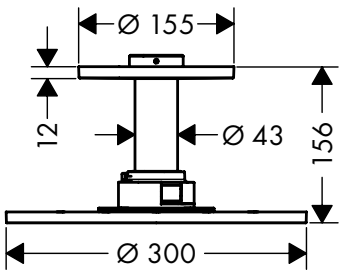

Hoofddouche Ø 300 mm 2jet plafondmodel - afwerkset

	Afwerking	Ref.	Euro
	Chroom	35304000	1,411.40
	AXOR FinishPlus	35304XXX	2,117.10

Quick Clean

/ bestaat uit: hoofddouche, plafondbevestiging
/ afmeting straalschijf: 300 mm
/ straalsoort: PowderRain, Intense PowderRain
/ fijne siliconen nopjes zichtbaar zodra de hoofddouche in werking is
/ materiaal straalschijf: metaal
/ metalen plafondaansluiting
/ lengte plafondaansluiting: 100 mm
/ maximaal debiet bij 3 bar: 18 l/ min.
/ debiet PowderRain (bij 3 bar): 18 l/min
/ debiet Intense PowderRain (bij 3 bar): 17 l/min
/ hoofddouche afneembaar voor reiniging
/ De servicekaart met filter kan worden verwijderd voor reiniging zonder gereedschap
/ montage: plafond

Benodigde onderdelen

/ Inbouwlichaam voor hoofddouche met douchearm voor plafondmontage		26434180	236.90

Opties

/ Verlengstuk 230 mm voor inbouwlichaam 26434180	Chroom	35288000	492.10
	AXOR FinishPlus	35288XXX	738.20

Varianten

/ Hoofddouche Ø 300 mm 1jet plafondmodel - afwerkset	Chroom	35301000	1,248.60
	AXOR FinishPlus	35301XXX	1,872.90

*Voor meer informatie verwijzen wij u naar de lijst AXOR FinishPlus aan het begin van dit tarief.

	Afwerking	Ref.	Euro
Hoofddouche Ø 300 mm 2jet plafondmodel zonder douchearm - afwerkset	Chroom	35305000	1,411.40
	AXOR FinishPlus	35305XXX	2,117.10

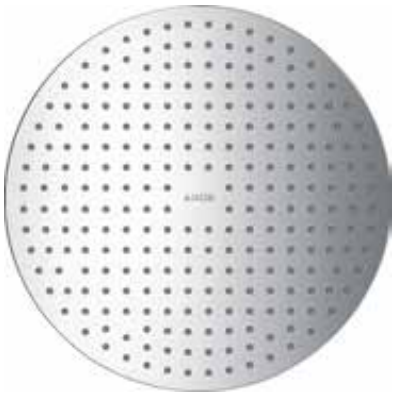

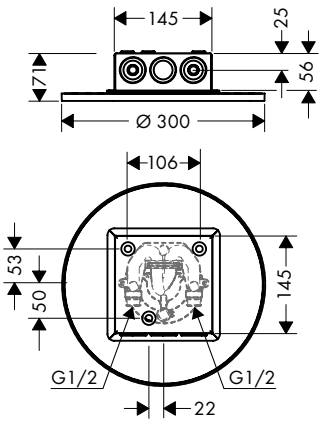

- / afmeting straalschijf: 300 mm
- / straalsoort: PowderRain, Intense PowderRain
- / fijne siliconen nopjes zichtbaar zodra de hoofddouche in werking is
- / materiaal straalschijf: metaal
- / maximaal debiet bij 3 bar: 17 l/ min.
- / debiet PowderRain (bij 3 bar): 17 l/min
- / debiet Intense PowderRain (bij 3 bar): 15 l/min
- / hoofddouche afneembaar voor reiniging
- / montage: plafond - inbouwinstallatie

Benodigde onderdelen

/ Inbouwlichaam voor hoofddouche plafondmodel zonder douchearm		35363180	101.90

Varianten

/ Hoofddouche Ø 300 mm 1jet plafondmodel zonder douchearm - afwerkset	Chroom	35302000	1,248.60
	AXOR FinishPlus	35302XXX	1,872.90

Hoofddouche Ø 300 mm 1jet wandmodel	Chroom	35300000	1,411.40
	AXOR FinishPlus	35300XXX	2,117.10

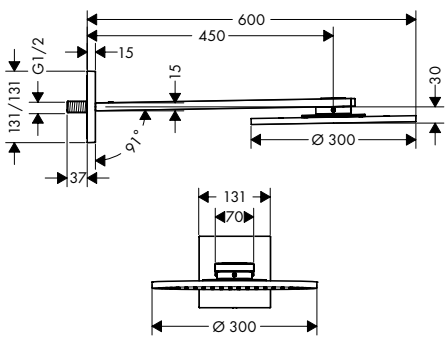

- / bestaat uit: hoofddouche, douchearm
- / afmeting straalschijf: 300 mm
- / straalsoort: PowderRain
- / fijne siliconen nopjes zichtbaar zodra de hoofddouche in werking is
- / materiaal straalschijf: metaal
- / lengte douchearm 450 mm
- / maximaal debiet bij 3 bar: 17,6 l/ min.
- / debiet PowderRain (bij 3 bar): 17,6 l/ min.
- / hoofddouche afneembaar voor reiniging
- / De servicekaart met filter kan worden verwijderd voor reiniging zonder gereedschap
- / montage: wand
- / aansluiting G ½

Varianten

/ Hoofddouche Ø 300 mm 2jet wandmodel - afwerkset	Chroom	35303000	1,574.30
	AXOR FinishPlus	35303XXX	2,361.50

De afmetingen van de technische tekeningen zijn in mm.

Technische specificaties en meeteenheden kunnen aan wijzigingen onderhevig zijn.

	Afwerking	Ref.	Euro

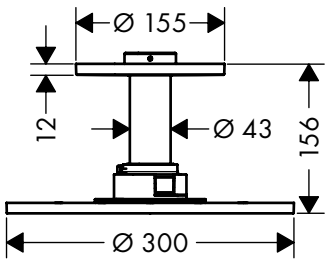

Hoofddouche Ø 300 mm 1jet plafondmodel - afwerkset

	Afwerking	Ref.	Euro
	Chroom	35301000	1,248.60
	AXOR FinishPlus	35301XXX	1,872.90

Quick Clean

/ bestaat uit: hoofddouche, plafondbevestiging
/ afmeting straalschijf: 300 mm
/ straalsoort: PowderRain
/ fijne siliconen nopjes zichtbaar zodra de hoofddouche in werking is
/ materiaal straalschijf: metaal
/ metalen plafondaansluiting
/ lengte plafondaansluiting: 100 mm
/ maximaal debiet bij 3 bar: 19 l/ min.
/ debiet PowderRain (bij 3 bar): 19 l/min
/ hoofddouche afneembaar voor reiniging
/ De servicekaart met filter kan worden verwijderd voor reiniging zonder gereedschap
/ montage: plafond

Benodigde onderdelen

/ Inbouwlichaam voor hoofddouche met douchearm voor plafondmontage		26434180	236.90

Opties

/ Verlengstuk 230 mm voor inbouwlichaam 26434180	Chroom	35288000	492.10
	AXOR FinishPlus	35288XXX	738.20

Varianten

/ Hoofddouche Ø 300 mm 2jet plafondmodel - afwerkset	Chroom	35304000	1,411.40
	AXOR FinishPlus	35304XXX	2,117.10

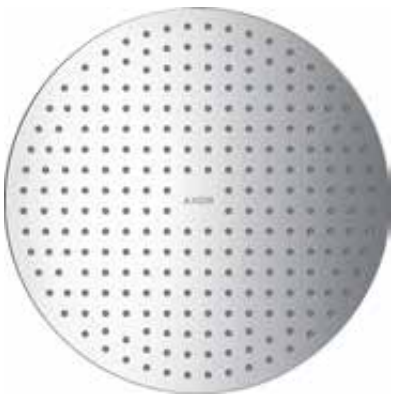

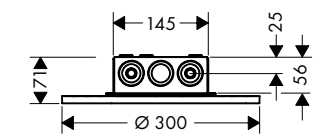

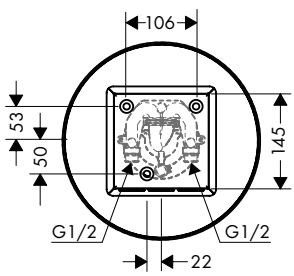

Hoofddouche Ø 300 mm 1jet plafondmodel zonder douchearm - afwerkset

	Afwerking	Ref.	Euro
	Chroom	35302000	1,248.60
	AXOR FinishPlus	35302XXX	1,872.90

Quick Clean

/ afmeting straalschijf: 300 mm
/ straalsoort: PowderRain
/ fijne siliconen nopjes zichtbaar zodra de hoofddouche in werking is
/ materiaal straalschijf: metaal
/ maximaal debiet bij 3 bar: 18,1 l/ min.
/ debiet PowderRain (bij 3 bar): 18,1 l/ min.
/ hoofddouche afneembaar voor reiniging
/ montage: plafond - inbouwinstallatie
/ aansluiting G ½

Benodigde onderdelen

/ Inbouwlichaam voor hoofddouche plafondmodel zonder douchearm		35363180	101.90

Varianten

/ Hoofddouche Ø 300 mm 2jet plafondmodel zonder douchearm - afwerkset	Chroom	35305000	1,411.40
	AXOR FinishPlus	35305XXX	2,117.10

*Voor meer informatie verwijzen wij u naar de lijst AXOR FinishPlus aan het begin van dit tarief.

	Afwerking	Ref.	Euro

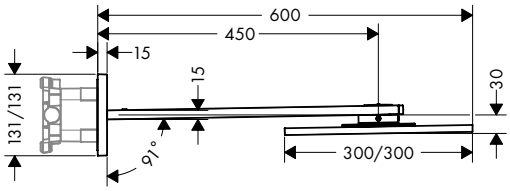

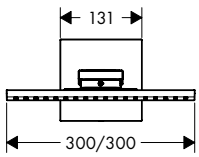

Hoofddouche 300/300 mm 2jet wandmodel - afwerkset

	Afwerking	Ref.	Euro
	Chroom	35318000	1,574.30
	AXOR FinishPlus	35318XXX	2,361.50

Quick Clean

/ bestaat uit: hoofddouche, douchearm
/ afmeting straalschijf: 300 x 300 mm
/ straalsoort: PowderRain, Intense PowderRain
/ Select drukknop op de thermostaat
/ fijne siliconen nopjes zichtbaar zodra de hoofddouche in werking is
/ materiaal straalschijf: metaal
/ lengte douchearm 450 mm
/ maximaal debiet bij 3 bar: 19 l/ min.
/ debiet PowderRain (bij 3 bar): 19 l/min
/ debiet Intense PowderRain (bij 3 bar): 16 l/min
/ hoofddouche afneembaar voor reiniging
/ De servicekaart met filter kan worden verwijderd voor reiniging zonder gereedschap
/ montage: wand

Benodigde onderdelen

/ Inbouwlichaam voor hoofddouche 2jet wandmodel		35361180	305.40

Varianten

/ Hoofddouche 300/300 mm 1jet wandmodel	Chroom	35314000	1,411.40
	AXOR FinishPlus	35314XXX	2,117.10

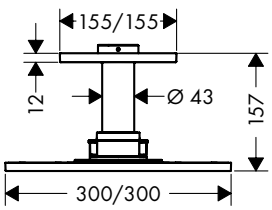

Hoofddouche 300/300 mm 2jet plafondmodel - afwerkset

	Afwerking	Ref.	Euro
	Chroom	35320000	1,411.40
	AXOR FinishPlus	35320XXX	2,117.10

Quick Clean

/ bestaat uit: hoofddouche, plafondbevestiging
/ afmeting straalschijf: 300 x 300 mm
/ straalsoort: PowderRain, Intense PowderRain
/ Select drukknop op de thermostaat
/ fijne siliconen nopjes zichtbaar zodra de hoofddouche in werking is
/ materiaal straalschijf: metaal
/ metalen plafondaansluiting
/ lengte plafondaansluiting: 100 mm
/ maximaal debiet bij 3 bar: 18 l/ min.
/ debiet PowderRain (bij 3 bar): 18 l/min
/ debiet Intense PowderRain (bij 3 bar): 17 l/min
/ hoofddouche afneembaar voor reiniging
/ De servicekaart met filter kan worden verwijderd voor reiniging zonder gereedschap
/ montage: plafond

Benodigde onderdelen

/ Inbouwlichaam voor hoofddouche met douchearm voor plafondmontage		26434180	236.90

Opties

/ Verlengstuk 230 mm voor inbouwlichaam 26434180	Chroom	35288000	492.10
	AXOR FinishPlus	35288XXX	738.20

Varianten

/ Hoofddouche 300/300 mm 1jet plafondmodel - afwerkset	Chroom	35316000	1,248.60
	AXOR FinishPlus	35316XXX	1,872.90

De afmetingen van de technische tekeningen zijn in mm.

Technische specificaties en meeteenheden kunnen aan wijzigingen onderhevig zijn.

	Afwerking	Ref.	Euro

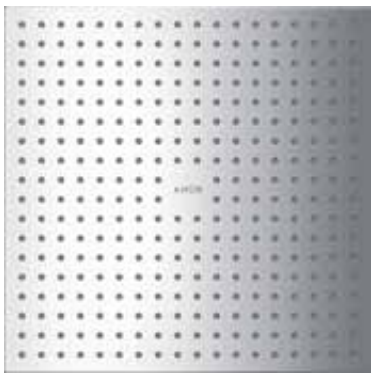

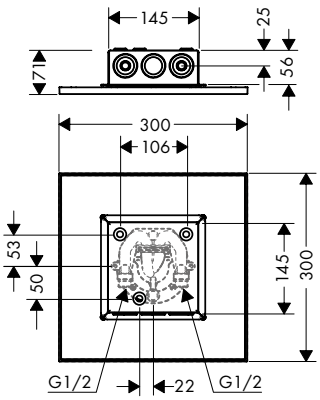

Hoofddouche 300/300 mm 2jet plafondmodel zonder douchearm - afwerkset

	Afwerking	Ref.	Euro
	Chroom	35321000	1,411.40
	AXOR FinishPlus	35321XXX	2,117.10

Quick Clean

- / afmeting straalschijf: 300 x 300 mm
- / straalsoort: PowderRain, Intense PowderRain
- / Select drukknop op de thermostaat
- / fijne siliconen nopjes zichtbaar zodra de hoofddouche in werking is
- / materiaal straalschijf: metaal
- / maximaal debiet bij 3 bar: 17 l/ min.
- / debiet PowderRain (bij 3 bar): 17 l/min
- / debiet Intense PowderRain (bij 3 bar): 15 l/min
- / hoofddouche afneembaar voor reiniging
- / montage: plafond - inbouwinstallatie

Benodigde onderdelen

/ Inbouwlichaam voor hoofddouche plafondmodel zonder douchearm		35363180	101.90

Varianten

/ Hoofddouche 300/300 mm 1jet plafondmodel zonder douchearm - afwerkset	Chroom	35317000	1,248.60
	AXOR FinishPlus	35317XXX	1,872.90

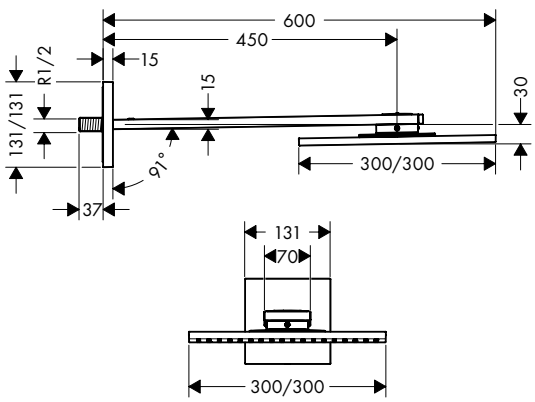

Hoofddouche 300/300 mm 1jet wandmodel

	Afwerking	Ref.	Euro
	Chroom	35314000	1,411.40
	AXOR FinishPlus	35314XXX	2,117.10

Quick Clean

- / bestaat uit: hoofddouche, douchearm
- / afmeting straalschijf: 300 x 300 mm
- / straalsoort: PowderRain
- / fijne siliconen nopjes zichtbaar zodra de hoofddouche in werking is
- / materiaal straalschijf: metaal
- / lengte douchearm 450 mm
- / maximaal debiet bij 3 bar: 18,2 l/ min.
- / debiet PowderRain (bij 3 bar): 18,2 l/ min.
- / hoofddouche afneembaar voor reiniging
- / De servicekaart met filter kan worden verwijderd voor reiniging zonder gereedschap
- / montage: wand
- / aansluiting G ½

Andere afmetingen

/ Hoofddouche 250/250 mm 1jet wandmodel	Chroom	35306000	1,140.40
	AXOR FinishPlus	35306XXX	1,710.60

Varianten

/ Hoofddouche 300/300 mm 2jet wandmodel - afwerkset	Chroom	35318000	1,574.30
	AXOR FinishPlus	35318XXX	2,361.50

*Voor meer informatie verwijzen wij u naar de lijst AXOR FinishPlus aan het begin van dit tarief.

	Afwerking	Ref.	Euro

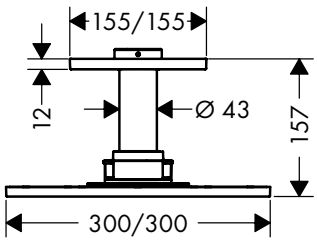

Hoofddouche 300/300 mm 1jet plafondmodel - afwerkset

	Afwerking	Ref.	Euro
	Chroom	35316000	1,248.60
	AXOR FinishPlus	35316XXX	1,872.90

Quick Clean

/ bestaat uit: hoofddouche, plafondbevestiging
/ afmeting straalschijf: 300 x 300 mm
/ straalsoort: PowderRain
/ fijne siliconen nopjes zichtbaar zodra de hoofddouche in werking is
/ materiaal straalschijf: metaal
/ metalen plafondaansluiting
/ lengte plafondaansluiting: 100 mm
/ maximaal debiet bij 3 bar: 19 l/ min.
/ debiet PowderRain (bij 3 bar): 19 l/min
/ hoofddouche afneembaar voor reiniging
/ De servicekaart met filter kan worden verwijderd voor reiniging zonder gereedschap
/ montage: plafond
/ aansluiting G ½
/ niet inbegrepen: inbouwlichaam

Benodigde onderdelen

/ Inbouwlichaam voor hoofddouche met douchearm voor plafondmontage		26434180	236.90

Opties

/ Verlengstuk 230 mm voor inbouwlichaam 26434180	Chroom	35288000	492.10
	AXOR FinishPlus	35288XXX	738.20

Varianten

/ Hoofddouche 300/300 mm 2jet plafondmodel - afwerkset	Chroom	35320000	1,411.40
	AXOR FinishPlus	35320XXX	2,117.10

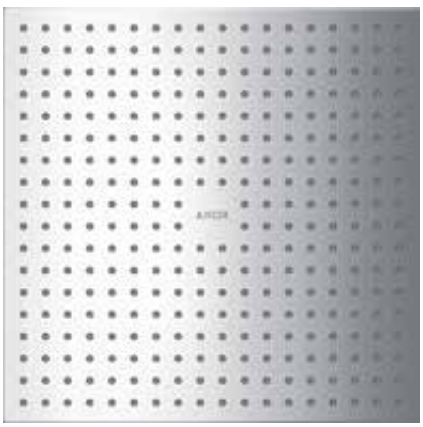

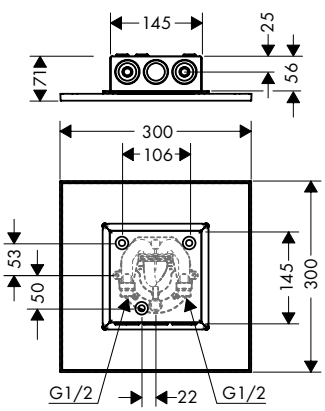

Hoofddouche 300/300 mm 1jet plafondmodel zonder douchearm - afwerkset

	Afwerking	Ref.	Euro
	Chroom	35317000	1,248.60
	AXOR FinishPlus	35317XXX	1,872.90

Quick Clean

/ afmeting straalschijf: 300 x 300 mm
/ straalsoort: PowderRain
/ fijne siliconen nopjes zichtbaar zodra de hoofddouche in werking is
/ materiaal straalschijf: metaal
/ maximaal debiet bij 3 bar: 18,1 l/ min.
/ debiet PowderRain (bij 3 bar): 18,1 l/ min.
/ hoofddouche afneembaar voor reiniging
/ montage: plafond - inbouwinstallatie
/ aansluiting G ½

Benodigde onderdelen

/ Inbouwlichaam voor hoofddouche plafondmodel zonder douchearm		35363180	101.90

Varianten

/ Hoofddouche 300/300 mm 2jet plafondmodel zonder douchearm - afwerkset	Chroom	35321000	1,411.40
	AXOR FinishPlus	35321XXX	2,117.10

De afmetingen van de technische tekeningen zijn in mm.

Technische specificaties en meeteenheden kunnen aan wijzigingen onderhevig zijn.

	Afwerking	Ref.	Euro

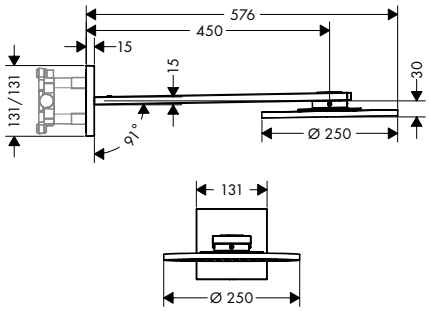

Hoofddouche Ø 250 mm 2jet wandmodel - afwerkset

	Afwerking	Ref.	Euro
	Chroom	35296000	1,303.20
	AXOR FinishPlus	35296XXX	1,954.80

Quick Clean

/ bestaat uit: hoofddouche, douchearm
/ afmeting straalschijf: 250 mm
/ straalsoort: PowderRain, Intense PowderRain
/ Select drukknop op de thermostaat
/ fijne siliconen nopjes zichtbaar zodra de hoofddouche in werking is
/ materiaal straalschijf: metaal
/ lengte douchearm 450 mm
/ maximaal debiet bij 3 bar: 19 l/ min.
/ debiet PowderRain (bij 3 bar): 19 l/min
/ debiet Intense PowderRain (bij 3 bar): 15 l/min
/ hoofddouche afneembaar voor reiniging
/ De servicekaart met filter kan worden verwijderd voor reiniging zonder gereedschap
/ montage: wand

Benodigde onderdelen

/ Inbouwlichaam voor hoofddouche 2jet wandmodel		35361180	305.40

Varianten

/ Hoofddouche Ø 250 mm 1jet wandmodel	Chroom	35284000	1,140.40
	AXOR FinishPlus	35284XXX	1,710.60

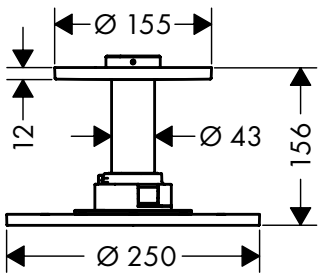

Hoofddouche Ø 250 mm 2jet plafondmodel - afwerkset

	Afwerking	Ref.	Euro
	Chroom	35297000	1,140.40
	AXOR FinishPlus	35297XXX	1,710.60

Quick Clean

/ bestaat uit: hoofddouche, plafondbevestiging
/ afmeting straalschijf: 250 mm
/ straalsoort: PowderRain, Intense PowderRain
/ Select drukknop op de thermostaat
/ fijne siliconen nopjes zichtbaar zodra de hoofddouche in werking is
/ materiaal straalschijf: metaal
/ metalen plafondaansluiting
/ lengte plafondaansluiting: 100 mm
/ maximaal debiet bij 3 bar: 18 l/ min.
/ debiet PowderRain (bij 3 bar): 18 l/min
/ debiet Intense PowderRain (bij 3 bar): 16 l/min
/ hoofddouche afneembaar voor reiniging
/ De servicekaart met filter kan worden verwijderd voor reiniging zonder gereedschap
/ montage: plafond

Benodigde onderdelen

/ Inbouwlichaam voor hoofddouche met douchearm voor plafondmontage		26434180	236.90

Opties

/ Verlengstuk 230 mm voor inbouwlichaam 26434180	Chroom	35288000	492.10
	AXOR FinishPlus	35288XXX	738.20

Varianten

/ Hoofddouche Ø 250 mm 1jet plafondmodel	Chroom	35286000	1,031.70
	AXOR FinishPlus	35286XXX	1,547.60

*Voor meer informatie verwijzen wij u naar de lijst AXOR FinishPlus aan het begin van dit tarief.

	Afwerking	Ref.	Euro

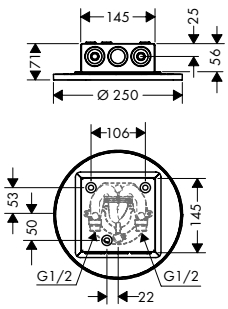

Hoofddouche Ø 250 mm 2jet plafondmodel zonder douchearm - afwerkset

Chroom	35298000	1,140.40
AXOR FinishPlus	35298XXX	1,710.60

Quick Clean

- / afmeting straalschijf: 250 mm
- / straalsoort: PowderRain, Intense PowderRain
- / Select drukknop op de thermostaat
- / fijne siliconen nopjes zichtbaar zodra de hoofddouche in werking is
- / materiaal straalschijf: metaal
- / maximaal debiet bij 3 bar: 21 l/ min.
- / debiet PowderRain (bij 3 bar): 21 l/min
- / debiet Intense PowderRain (bij 3 bar): 15 l/min
- / hoofddouche afneembaar voor reiniging
- / De servicekaart met filter kan worden verwijderd voor reiniging zonder gereedschap
- / montage: plafond - inbouwinstallatie

Benodigde onderdelen

/ Inbouwlichaam voor hoofddouche plafondmodel zonder douchearm	35363180	101.90

Varianten

/ Hoofddouche Ø 250 mm 1jet plafondmodel zonder douchearm - afwerkset	Chroom	35287000	1,031.70
	AXOR FinishPlus	35287XXX	1,547.60

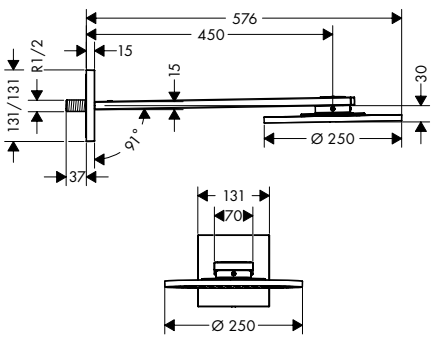

Hoofddouche Ø 250 mm 1jet wandmodel

Chroom	35284000	1,140.40
AXOR FinishPlus	35284XXX	1,710.60

Quick Clean

- / bestaat uit: hoofddouche, douchearm
- / afmeting straalschijf: 250 mm
- / straalsoort: PowderRain
- / fijne siliconen nopjes zichtbaar zodra de hoofddouche in werking is
- / materiaal straalschijf: metaal
- / lengte douchearm 450 mm
- / maximaal debiet bij 3 bar: 18,1 l/ min.
- / debiet PowderRain (bij 3 bar): 18,1 l/ min.
- / hoofddouche afneembaar voor reiniging
- / De servicekaart met filter kan worden verwijderd voor reiniging zonder gereedschap
- / montage: wand
- / aansluiting G ½

Varianten

/ Hoofddouche Ø 250 mm 2jet wandmodel - afwerkset	Chroom	35296000	1,303.20
	AXOR FinishPlus	35296XXX	1,954.80

De afmetingen van de technische tekeningen zijn in mm.

Technische specificaties en meeteenheden kunnen aan wijzigingen onderhevig zijn.

	Afwerking	Ref.	Euro

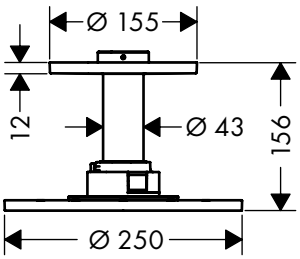

Hoofddouche Ø 250 mm 1jet plafondmodel

Chroom	35286000	1,031.70
AXOR FinishPlus	35286XXX	1,547.60

Quick Clean

/ bestaat uit: hoofddouche, plafondbevestiging
/ afmeting straalschijf: 250 mm
/ straalsoort: PowderRain
/ fijne siliconen nopjes zichtbaar zodra de hoofddouche in werking is
/ materiaal straalschijf: metaal
/ metalen plafondaansluiting
/ lengte plafondaansluiting: 100 mm
/ maximaal debiet bij 3 bar: 19 l/ min.
/ debiet PowderRain (bij 3 bar): 19 l/min
/ hoofddouche afneembaar voor reiniging
/ De servicekaart met filter kan worden verwijderd voor reiniging zonder gereedschap
/ montage: plafond

Benodigde onderdelen

/ Inbouwlichaam voor hoofddouche met douchearm voor plafondmontage	26434180	236.90

Opties

/ Verlengstuk 230 mm voor inbouwlichaam 26434180	Chroom	35288000	492.10
	AXOR FinishPlus	35288XXX	738.20

Varianten

/ Hoofddouche Ø 250 mm 2jet plafondmodel - afwerkset	Chroom	35297000	1,140.40
	AXOR FinishPlus	35297XXX	1,710.60

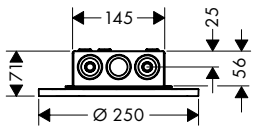

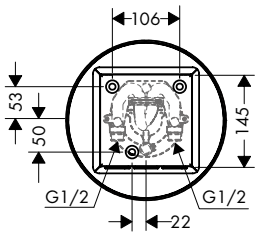

Hoofddouche Ø 250 mm 1jet plafondmodel zonder douchearm - afwerkset

Chroom	35287000	1,031.70
AXOR FinishPlus	35287XXX	1,547.60

Quick Clean

/ afmeting straalschijf: 250 mm
/ straalsoort: PowderRain
/ fijne siliconen nopjes zichtbaar zodra de hoofddouche in werking is
/ materiaal straalschijf: metaal
/ maximaal debiet bij 3 bar: 17,7 l/ min.
/ debiet PowderRain (bij 3 bar): 17,7 l/ min.
/ hoofddouche afneembaar voor reiniging
/ montage: plafond - inbouwinstallatie
/ aansluiting G ½

Benodigde onderdelen

/ Inbouwlichaam voor hoofddouche plafondmodel zonder douchearm	35363180	101.90

Varianten

/ Hoofddouche Ø 250 mm 2jet plafondmodel zonder douchearm - afwerkset	Chroom	35298000	1,140.40
	AXOR FinishPlus	35298XXX	1,710.60

*Voor meer informatie verwijzen wij u naar de lijst AXOR FinishPlus aan het begin van dit tarief.

	Afwerking	Ref.	Euro

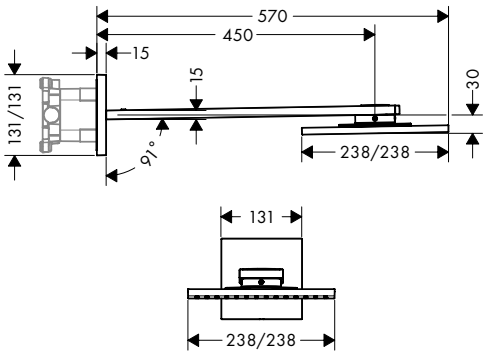

Hoofddouche 250/250 mm 2jet wandmodel - afwerkset

	Afwerking	Ref.	Euro
	Chroom	35310000	1,303.20
	AXOR FinishPlus	35310XXX	1,954.80

Quick Clean

/ bestaat uit: hoofddouche, douchearm
/ afmeting straalschijf: 250 x 250 mm
/ straalsoort: PowderRain, Intense PowderRain
/ Select drukknop op de thermostaat
/ fijne siliconen nopjes zichtbaar zodra de hoofddouche in werking is
/ materiaal straalschijf: metaal
/ lengte douchearm 450 mm
/ maximaal debiet bij 3 bar: 19 l/ min.
/ debiet PowderRain (bij 3 bar): 19 l/min
/ debiet Intense PowderRain (bij 3 bar): 15 l/min
/ hoofddouche afneembaar voor reiniging
/ De servicekaart met filter kan worden verwijderd voor reiniging zonder gereedschap
/ montage: wand

Benodigde onderdelen

/ Inbouwlichaam voor hoofddouche 2jet wandmodel		35361180	305.40

Varianten

/ Hoofddouche 250/250 mm 1jet wandmodel	Chroom	35306000	1,140.40
	AXOR FinishPlus	35306XXX	1,710.60

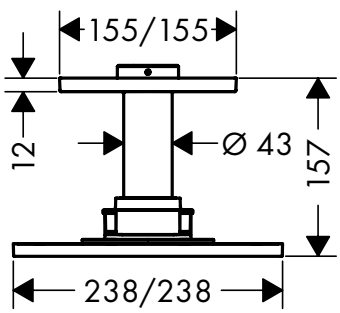

Hoofddouche 250/250 mm 2jet plafondmodel - afwerkset

	Afwerking	Ref.	Euro
	Chroom	35312000	1,140.40
	AXOR FinishPlus	35312XXX	1,710.60

Quick Clean

/ bestaat uit: hoofddouche, plafondbevestiging
/ afmeting straalschijf: 250 x 250 mm
/ straalsoort: PowderRain, Intense PowderRain
/ Select drukknop op de thermostaat
/ fijne siliconen nopjes zichtbaar zodra de hoofddouche in werking is
/ materiaal straalschijf: metaal
/ metalen plafondaansluiting
/ lengte plafondaansluiting: 100 mm
/ maximaal debiet bij 3 bar: 18 l/ min.
/ debiet PowderRain (bij 3 bar): 18 l/min
/ debiet Intense PowderRain (bij 3 bar): 16 l/min
/ hoofddouche afneembaar voor reiniging
/ De servicekaart met filter kan worden verwijderd voor reiniging zonder gereedschap
/ montage: plafond
/ aansluittype: inbouwlichaam

Benodigde onderdelen

/ Inbouwlichaam voor hoofddouche met douchearm voor plafondmontage		26434180	236.90

Opties

/ Verlengstuk 230 mm voor inbouwlichaam 26434180	Chroom	35288000	492.10
	AXOR FinishPlus	35288XXX	738.20

Varianten

/ Hoofddouche 250/250 mm 1jet plafondmodel - afwerkset	Chroom	35308000	1,031.70
	AXOR FinishPlus	35308XXX	1,547.60

De afmetingen van de technische tekeningen zijn in mm.

Technische specificaties en meeteenheden kunnen aan wijzigingen onderhevig zijn.

	Afwerking	Ref.	Euro

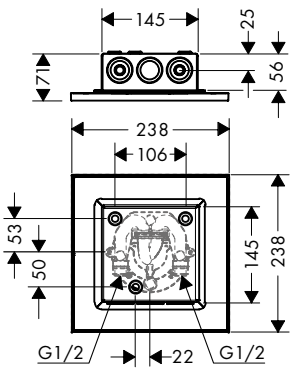

Hoofddouche 250/250 mm 2jet plafondmodel zonder douchearm - afwerkset

	Afwerking	Ref.	Euro
	Chroom	35313000	1,140.40
	AXOR FinishPlus	35313XXX	1,710.60

Quick Clean

- / afmeting straalschijf: 250 x 250 mm
- / straalsoort: PowderRain, Intense PowderRain
- / Select drukknop op de thermostaat
- / fijne siliconen nopjes zichtbaar zodra de hoofddouche in werking is
- / materiaal straalschijf: metaal
- / maximaal debiet bij 3 bar: 17 l/ min.
- / debiet PowderRain (bij 3 bar): 17 l/min
- / debiet Intense PowderRain (bij 3 bar): 15 l/min
- / hoofddouche afneembaar voor reiniging
- / montage: plafond - inbouwinstallatie

Benodigde onderdelen

/ Inbouwlichaam voor hoofddouche plafondmodel zonder douchearm		35363180	101.90

Varianten

/ Hoofddouche 250/250 mm 1jet plafondmodel zonder douchearm - afwerkset	Chroom	35309000	1,031.70
	AXOR FinishPlus	35309XXX	1,547.60

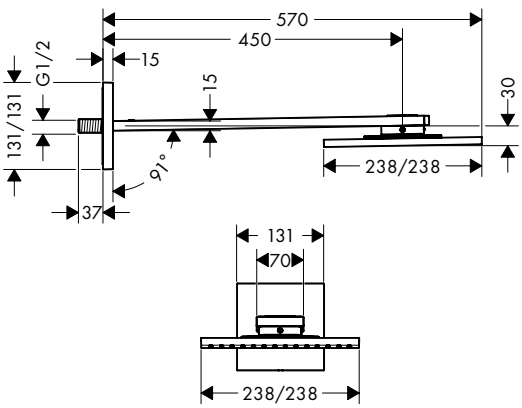

Hoofddouche 250/250 mm 1jet wandmodel

	Afwerking	Ref.	Euro
	Chroom	35306000	1,140.40
	AXOR FinishPlus	35306XXX	1,710.60

Quick Clean

- / bestaat uit: hoofddouche, douchearm
- / afmeting straalschijf: 250 x 250 mm
- / straalsoort: PowderRain
- / fijne siliconen nopjes zichtbaar zodra de hoofddouche in werking is
- / materiaal straalschijf: metaal
- / lengte douchearm 450 mm
- / maximaal debiet bij 3 bar: 17 l/ min.
- / debiet PowderRain (bij 3 bar): 17 l/min
- / hoofddouche afneembaar voor reiniging
- / De servicekaart met filter kan worden verwijderd voor reiniging zonder gereedschap
- / montage: wand
- / aansluiting G ½

Andere afmetingen

/ Hoofddouche 300/300 mm 1jet wandmodel	Chroom	35314000	1,411.40
	AXOR FinishPlus	35314XXX	2,117.10

Varianten

/ Hoofddouche 250/250 mm 2jet wandmodel - afwerkset	Chroom	35310000	1,303.20
	AXOR FinishPlus	35310XXX	1,954.80

*Voor meer informatie verwijzen wij u naar de lijst AXOR FinishPlus aan het begin van dit tarief.

	Afwerking	Ref.	Euro

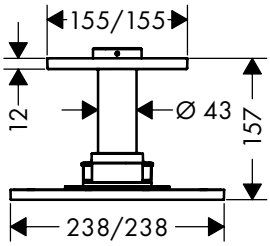

Hoofddouche 250/250 mm 1jet plafondmodel - afwerkset

	Afwerking	Ref.	Euro
	Chroom	35308000	1,031.70
	AXOR FinishPlus	35308XXX	1,547.60

Quick Clean

/ bestaat uit: hoofddouche, plafondbevestiging
/ afmeting straalschijf: 250 x 250 mm
/ straalsoort: PowderRain
/ fijne siliconen nopjes zichtbaar zodra de hoofddouche in werking is
/ materiaal straalschijf: metaal
/ metalen plafondaansluiting
/ lengte plafondaansluiting: 100 mm
/ maximaal debiet bij 3 bar: 19 l/ min.
/ debiet PowderRain (bij 3 bar): 19 l/min
/ hoofddouche afneembaar voor reiniging
/ De servicekaart met filter kan worden verwijderd voor reiniging zonder gereedschap
/ montage: plafond
/ aansluiting G ½

Benodigde onderdelen

/ Inbouwlichaam voor hoofddouche met douchearm voor plafondmontage		26434180	236.90

Opties

/ Verlengstuk 230 mm voor inbouwlichaam 26434180	Chroom	35288000	492.10
	AXOR FinishPlus	35288XXX	738.20

Varianten

/ Hoofddouche 250/250 mm 2jet plafondmodel - afwerkset	Chroom	35312000	1,140.40
	AXOR FinishPlus	35312XXX	1,710.60

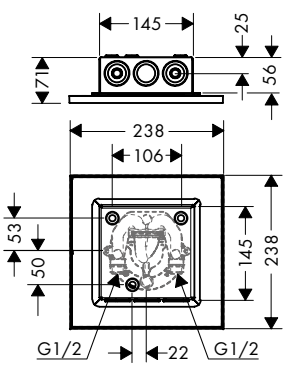

Hoofddouche 250/250 mm 1jet plafondmodel zonder douchearm - afwerkset

	Afwerking	Ref.	Euro
	Chroom	35309000	1,031.70
	AXOR FinishPlus	35309XXX	1,547.60

Quick Clean

/ afmeting straalschijf: 250 x 250 mm
/ straalsoort: PowderRain
/ fijne siliconen nopjes zichtbaar zodra de hoofddouche in werking is
/ materiaal straalschijf: metaal
/ maximaal debiet bij 3 bar: 18,1 l/ min.
/ debiet PowderRain (bij 3 bar): 18,1 l/ min.
/ hoofddouche afneembaar voor reiniging
/ montage: plafond - inbouwinstallatie

Benodigde onderdelen

/ Inbouwlichaam voor hoofddouche plafondmodel zonder douchearm		35363180	101.90

Varianten

/ Hoofddouche 250/250 mm 2jet plafondmodel zonder douchearm - afwerkset	Chroom	35313000	1,140.40
	AXOR FinishPlus	35313XXX	1,710.60

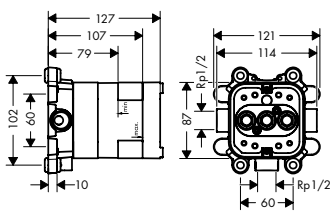

Inbouwlichaam voor hoofddouche 2jet wandmodel

		35361180	305.40

/ inclusief polystyreenmantel als plaatshouder bij de montage
/ geluidontkoppelde montage

De afmetingen van de technische tekeningen zijn in mm.

Technische specificaties en meeteenheden kunnen aan wijzigingen onderhevig zijn.

	Afwerking	Ref.	Euro

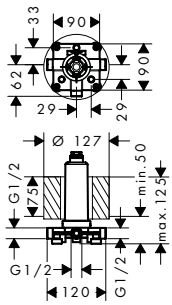

Inbouwlichaam voor hoofddouche met douchearm voor plafondmontage

		26434180	236.90

/ plafondmontage, inclusief polystyreenmantel als plaatshouder bij de montage

Opties

/ Hoofddouche 460/300 mm 1jet plafondmodel met vierkante rozet - afwerkset	Chroom	35277000	1,899.60
	AXOR FinishPlus	35277XXX	2,849.40
/ Hoofddouche 460/300 mm 2jet plafondmodel met vierkante rozet - afwerkset	Chroom	35279000	2,347.00
	AXOR FinishPlus	35279XXX	3,520.50
/ Hoofddouche 460/300 mm 3jet plafondmodel met vierkante rozet - afwerkset	Chroom	35281000	2,570.10
	AXOR FinishPlus	35281XXX	3,855.20
/ Hoofddouche Ø 300 mm 1jet plafondmodel - afwerkset	Chroom	35301000	1,248.60
	AXOR FinishPlus	35301XXX	1,872.90
/ Hoofddouche Ø 300 mm 2jet plafondmodel - afwerkset	Chroom	35304000	1,411.40
	AXOR FinishPlus	35304XXX	2,117.10
/ Hoofddouche 300/300 mm 1jet plafondmodel - afwerkset	Chroom	35316000	1,248.60
	AXOR FinishPlus	35316XXX	1,872.90
/ Hoofddouche 300/300 mm 2jet plafondmodel - afwerkset	Chroom	35320000	1,411.40
	AXOR FinishPlus	35320XXX	2,117.10
/ Hoofddouche Ø 250 mm 1jet plafondmodel	Chroom	35286000	1,031.70
	AXOR FinishPlus	35286XXX	1,547.60
/ Hoofddouche Ø 250 mm 2jet plafondmodel - afwerkset	Chroom	35297000	1,140.40
	AXOR FinishPlus	35297XXX	1,710.60
/ Hoofddouche 250/250 mm 1jet plafondmodel - afwerkset	Chroom	35308000	1,031.70
	AXOR FinishPlus	35308XXX	1,547.60
/ Hoofddouche 250/250 mm 2jet plafondmodel - afwerkset	Chroom	35312000	1,140.40
	AXOR FinishPlus	35312XXX	1,710.60

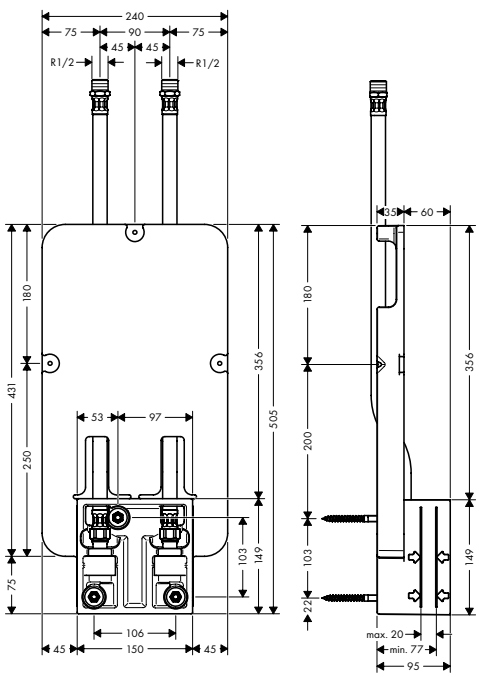

Inbouwlichaam voor hoofddouche plafondmodel zonder douchearm

		35363180	101.90

/ ServiceCard met zeef en debietregelaar - kan worden verwijderd zonder gereedschap om te reinigen

Opties

/ Hoofddouche Ø 300 mm 1jet plafondmodel zonder douchearm - afwerkset	Chroom	35302000	1,248.60
	AXOR FinishPlus	35302XXX	1,872.90
/ Hoofddouche Ø 300 mm 2jet plafondmodel zonder douchearm - afwerkset	Chroom	35305000	1,411.40
	AXOR FinishPlus	35305XXX	2,117.10
/ Hoofddouche 300/300 mm 1jet plafondmodel zonder douchearm - afwerkset	Chroom	35317000	1,248.60
	AXOR FinishPlus	35317XXX	1,872.90
/ Hoofddouche 300/300 mm 2jet plafondmodel zonder douchearm - afwerkset	Chroom	35321000	1,411.40
	AXOR FinishPlus	35321XXX	2,117.10
/ Hoofddouche Ø 250 mm 1jet plafondmodel zonder douchearm - afwerkset	Chroom	35287000	1,031.70
	AXOR FinishPlus	35287XXX	1,547.60
/ Hoofddouche Ø 250 mm 2jet plafondmodel zonder douchearm - afwerkset	Chroom	35298000	1,140.40
	AXOR FinishPlus	35298XXX	1,710.60
/ Hoofddouche 250/250 mm 1jet plafondmodel zonder douchearm - afwerkset	Chroom	35309000	1,031.70
	AXOR FinishPlus	35309XXX	1,547.60
/ Hoofddouche 250/250 mm 2jet plafondmodel zonder douchearm - afwerkset	Chroom	35313000	1,140.40
	AXOR FinishPlus	35313XXX	1,710.60

*Voor meer informatie verwijzen wij u naar de lijst AXOR FinishPlus aan het begin van dit tarief.

	Afwerking	Ref.	Euro

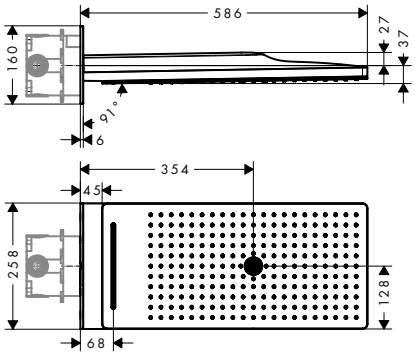

Hoofddouche 250/580 mm 3jet wandmodel - afwerkset

/ bestaat uit: hoofddouche, wandbevestiging
/ afmeting straalschijf: 580 x 260 mm
/ straalsoort: Rain, RainFlow, Mono
/ materiaal straalschijf: metaal
/ maximaal debiet bij 3 bar: 20 l/ min.
/ debiet Rain (bij 3 bar): 17 l/min
/ debiet Rainflow (bij 3 bar): 17 l/min
/ debiet Monostraal (bij 3 bar): 20 l/min
/ straalschijf afneembaar voor reiniging
/ montage: wandmontage - voor installatie op iBox

	Ref.	Euro
Chroom	35283000	3,128.20
AXOR FinishPlus	35283XXX	4,692.30

Quick Clean

Benodigde onderdelen

/ Inbouwlichaam iBox universal	01700180	122.60

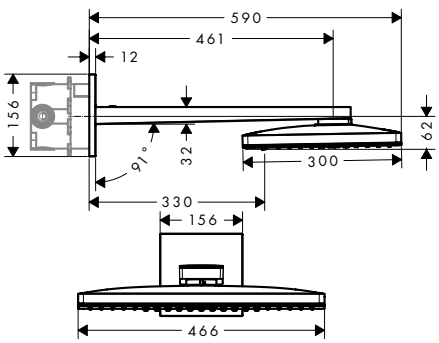

Hoofddouche 460/300 mm 3jet wandmodel met vierkante rozet - afwerkset

/ bestaat uit: hoofddouche, douchearm
/ afmeting straalschijf: 460 x 300 mm
/ straalsoort: Rain, RainStream, Mono
/ materiaal straalschijf: metaal
/ lengte douchearm 460 mm
/ maximaal debiet bij 3 bar: 18 l/ min.
/ debiet Rain (bij 3 bar): 18 l/min
/ debiet RainStream (bij 3 bar): 15 l/min
/ debiet Monostraal (bij 3 bar): 18 l/min
/ straalschijf afneembaar voor reiniging
/ hoofddouche afneembaar voor reiniging
/ montage: wandmontage - voor installatie op iBox

	Ref.	Euro
Chroom	35282000	2,682.10
AXOR FinishPlus	35282XXX	4,023.20

Quick Clean

Benodigde onderdelen

/ Inbouwlichaam iBox universal	01700180	122.60

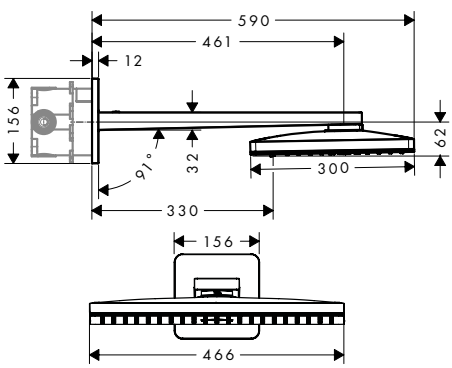

Hoofddouche 460/300 mm 3jet wandmodel met softcube rozet - afwerkset

/ bestaat uit: hoofddouche, douchearm, rozet
/ afmeting straalschijf: 460 x 300 mm
/ straalsoort: Rain, RainStream, Mono
/ materiaal straalschijf: metaal
/ lengte douchearm 460 mm
/ maximaal debiet bij 3 bar: 18 l/ min.
/ debiet Rain (bij 3 bar): 18 l/min
/ debiet RainStream (bij 3 bar): 15 l/min
/ debiet Monostraal (bij 3 bar): 18 l/min
/ straalschijf afneembaar voor reiniging
/ hoofddouche afneembaar voor reiniging
/ montage: wandmontage - voor installatie op iBox

	Ref.	Euro
Chroom	35276000	2,682.10
AXOR FinishPlus	35276XXX	4,023.20

Quick Clean

Benodigde onderdelen

/ Inbouwlichaam iBox universal	01700180	122.60

De afmetingen van de technische tekeningen zijn in mm.

Technische specificaties en meeteenheden kunnen aan wijzigingen onderhevig zijn.

	Afwerking	Ref.	Euro

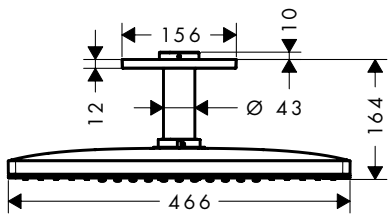

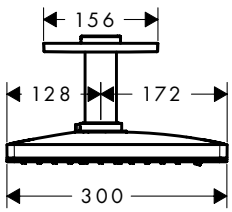

Hoofddouche 460/300 mm 3jet plafondmodel met vierkante rozet - afwerkset

	Afwerking	Ref.	Euro
	Chroom	35281000	2,570.10
	AXOR FinishPlus	35281XXX	3,855.20

Quick Clean

/ bestaat uit: hoofddouche, plafondbevestiging
/ afmeting straalschijf: 460 x 300 mm
/ straalsoort: Rain, RainStream, Mono
/ materiaal straalschijf: metaal
/ metalen plafondaansluiting
/ lengte plafondaansluiting: 100 mm
/ maximaal debiet bij 3 bar: 23 l/ min.
/ debiet Rain (bij 3 bar): 17 l/min
/ debiet RainStream (bij 3 bar): 22 l/min
/ debiet Monostraal (bij 3 bar): 23 l/min
/ straalschijf afneembaar voor reiniging
/ hoofddouche afneembaar voor reiniging
/ montage: plafond

Benodigde onderdelen

/ Inbouwlichaam voor hoofddouche met douchearm voor plafondmontage		26434180	236.90

Opties

/ Verlengstuk 230 mm voor inbouwlichaam 26434180	Chroom	35288000	492.10
	AXOR FinishPlus	35288XXX	738.20

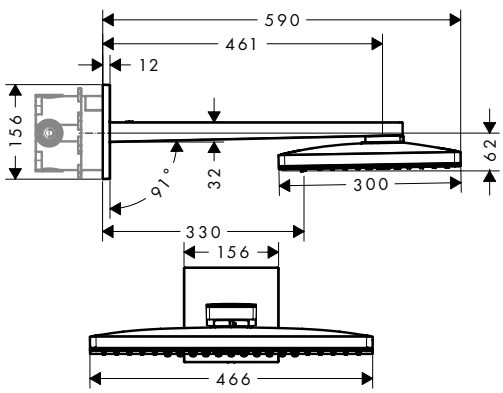

Hoofddouche 460/300 mm 2jet wandmodel met vierkante rozet - afwerkset

	Afwerking	Ref.	Euro
	Chroom	35280000	2,458.50
	AXOR FinishPlus	35280XXX	3,687.80

Quick Clean

/ bestaat uit: hoofddouche, douchearm
/ afmeting straalschijf: 460 x 300 mm
/ straalsoort: Rain, RainStream
/ materiaal straalschijf: metaal
/ lengte douchearm 460 mm
/ maximaal debiet bij 3 bar: 18 l/ min.
/ debiet Rain (bij 3 bar): 18 l/min
/ debiet RainStream (bij 3 bar): 15 l/min
/ straalschijf afneembaar voor reiniging
/ hoofddouche afneembaar voor reiniging
/ montage: wandmontage - voor installatie op iBox

Benodigde onderdelen

/ Inbouwlichaam iBox universal		01700180	122.60

*Voor meer informatie verwijzen wij u naar de lijst AXOR FinishPlus aan het begin van dit tarief.

	Afwerking	Ref.	Euro

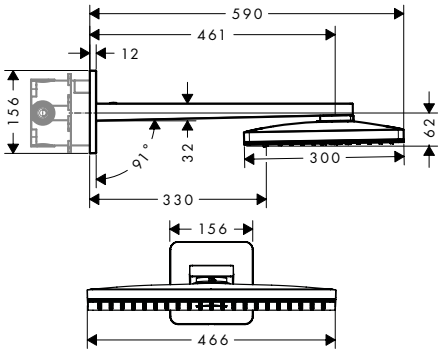

Hoofddouche 460/300 mm 2jet wandmodel met softcube rozet - afwerkset

	Afwerking	Ref.	Euro
	Chroom	35275000	2,458.50
	AXOR FinishPlus	35275XXX	3,687.80

Quick Clean

- / bestaat uit: hoofddouche, douchearm, rozet
- / afmeting straalschijf: 460 x 300 mm
- / straalsoort: Rain, RainStream
- / materiaal straalschijf: metaal
- / lengte douchearm 460 mm
- / maximaal debiet bij 3 bar: 18 l/ min.
- / debiet Rain (bij 3 bar): 18 l/min
- / debiet RainStream (bij 3 bar): 15 l/min
- / straalschijf afneembaar voor reiniging
- / hoofddouche afneembaar voor reiniging
- / montage: wandmontage - voor installatie op iBox

Benodigde onderdelen

/ Inbouwlichaam iBox universal		01700180	122.60

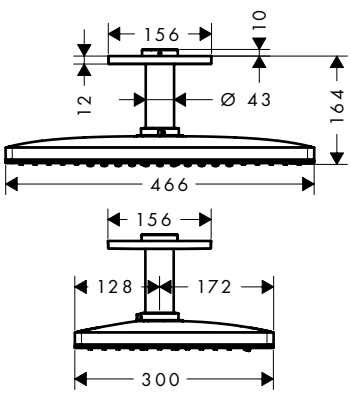

Hoofddouche 460/300 mm 2jet plafondmodel met vierkante rozet - afwerkset

	Afwerking	Ref.	Euro
	Chroom	35279000	2,347.00
	AXOR FinishPlus	35279XXX	3,520.50

Quick Clean

- / bestaat uit: hoofddouche, plafondbevestiging
- / afmeting straalschijf: 460 x 300 mm
- / straalsoort: Rain, RainStream
- / materiaal straalschijf: metaal
- / metalen plafondaansluiting
- / lengte plafondaansluiting: 100 mm
- / debiet Rain (bij 3 bar): 21 l/min
- / debiet RainStream (bij 3 bar): 18 l/min
- / straalschijf afneembaar voor reiniging
- / hoofddouche afneembaar voor reiniging
- / montage: plafond

Benodigde onderdelen

/ Inbouwlichaam voor hoofddouche met douchearm voor plafondmontage		26434180	236.90

Opties

/ Verlengstuk 230 mm voor inbouwlichaam 26434180	Chroom	35288000	492.10
	AXOR FinishPlus	35288XXX	738.20

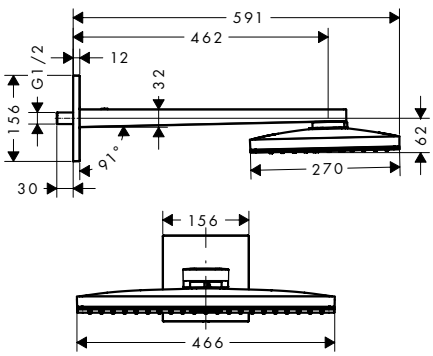

Hoofddouche 460/300 mm 1jet wandmodel met vierkante rozet

	Afwerking	Ref.	Euro
	Chroom	35278000	2,011.80
	AXOR FinishPlus	35278XXX	3,017.70

Quick Clean

- / bestaat uit: hoofddouche, douchearm, rozet
- / afmeting straalschijf: 460 x 270 mm
- / straalsoort: Rain
- / materiaal straalschijf: metaal
- / lengte douchearm 460 mm
- / maximaal debiet bij 3 bar: 19 l/ min.
- / debiet Rain (bij 3 bar): 19 l/min
- / straalschijf afneembaar voor reiniging
- / hoofddouche afneembaar voor reiniging
- / montage: wand
- / aansluiting G ½

De afmetingen van de technische tekeningen zijn in mm.

Technische specificaties en meeteenheden kunnen aan wijzigingen onderhevig zijn.

	Afwerking	Ref.	Euro
Hoofddouche 460/300 mm 1jet wandmodel met softcube rozet	Chroom	35274000	2,011.80
	AXOR FinishPlus	35274XXX	3,017.70

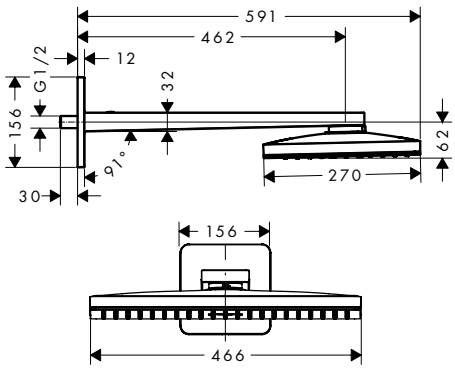

- / bestaat uit: hoofddouche, douchearm, rozet
- / afmeting straalschijf: 460 x 270 mm
- / straalsoort: Rain
- / materiaal straalschijf: metaal
- / lengte douchearm 460 mm
- / maximaal debiet bij 3 bar: 19 l/ min.
- / debiet Rain (bij 3 bar): 19 l/min
- / straalschijf afneembaar voor reiniging
- / hoofddouche afneembaar voor reiniging
- / montage: wand
- / aansluiting G ½

	Afwerking	Ref.	Euro
Hoofddouche 460/300 mm 1jet plafondmodel met vierkante rozet - afwerkset	Chroom	35277000	1,899.60
	AXOR FinishPlus	35277XXX	2,849.40
Benodigde onderdelen			
/ Inbouwlichaam voor hoofddouche met douchearm voor plafondmontage		26434180	236.90
Opties			
/ Verlengstuk 230 mm voor inbouwlichaam 26434180	Chroom	35288000	492.10
	AXOR FinishPlus	35288XXX	738.20

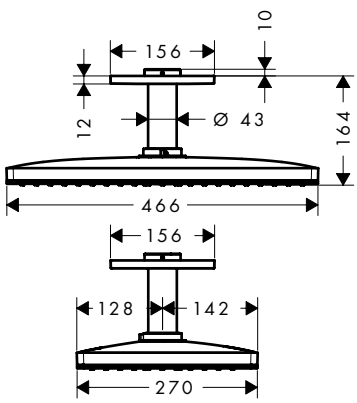

- / bestaat uit: hoofddouche, plafondbevestiging
- / afmeting straalschijf: 460 x 270 mm
- / straalsoort: Rain
- / materiaal straalschijf: metaal
- / metalen plafondaansluiting
- / lengte plafondaansluiting: 100 mm
- / maximaal debiet bij 3 bar: 21 l/ min.
- / debiet Rain (bij 3 bar): 21 l/min
- / straalschijf afneembaar voor reiniging
- / hoofddouche afneembaar voor reiniging
- / montage: plafond

*Voor meer informatie verwijzen wij u naar de lijst AXOR FinishPlus aan het begin van dit tarief.

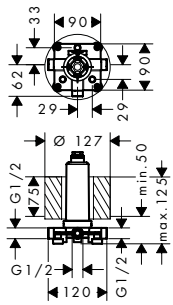

Inbouwlichaam voor hoofddouche met douchearm voor plafondmontage

	Afwerking	Ref.	Euro
		26434180	236.90

/ plafondmontage, inclusief polystyreenmantel als plaatshouder bij de montage

Opties

/ Hoofddouche 460/300 mm 1jet plafondmodel met vierkante rozet - afwerkset	Chroom	35277000	1,899.60
	AXOR FinishPlus	35277XXX	2,849.40
/ Hoofddouche 460/300 mm 2jet plafondmodel met vierkante rozet - afwerkset	Chroom	35279000	2,347.00
	AXOR FinishPlus	35279XXX	3,520.50
/ Hoofddouche 460/300 mm 3jet plafondmodel met vierkante rozet - afwerkset	Chroom	35281000	2,570.10
	AXOR FinishPlus	35281XXX	3,855.20
/ Hoofddouche Ø 300 mm 1jet plafondmodel - afwerkset	Chroom	35301000	1,248.60
	AXOR FinishPlus	35301XXX	1,872.90
/ Hoofddouche Ø 300 mm 2jet plafondmodel - afwerkset	Chroom	35304000	1,411.40
	AXOR FinishPlus	35304XXX	2,117.10
/ Hoofddouche 300/300 mm 1jet plafondmodel - afwerkset	Chroom	35316000	1,248.60
	AXOR FinishPlus	35316XXX	1,872.90
/ Hoofddouche 300/300 mm 2jet plafondmodel - afwerkset	Chroom	35320000	1,411.40
	AXOR FinishPlus	35320XXX	2,117.10
/ Hoofddouche Ø 250 mm 1jet plafondmodel	Chroom	35286000	1,031.70
	AXOR FinishPlus	35286XXX	1,547.60
/ Hoofddouche Ø 250 mm 2jet plafondmodel - afwerkset	Chroom	35297000	1,140.40
	AXOR FinishPlus	35297XXX	1,710.60
/ Hoofddouche 250/250 mm 1jet plafondmodel - afwerkset	Chroom	35308000	1,031.70
	AXOR FinishPlus	35308XXX	1,547.60
/ Hoofddouche 250/250 mm 2jet plafondmodel - afwerkset	Chroom	35312000	1,140.40
	AXOR FinishPlus	35312XXX	1,710.60

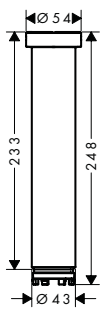

Verlengstuk 230 mm voor inbouwlichaam 26434180

	Chroom	35288000	492.10
	AXOR FinishPlus	35288XXX	738.20

/ verpakkingseenheid: 1 stuk
/ afmeting: 230 mm

Opties

/ Hoofddouche 460/300 mm 1jet plafondmodel met vierkante rozet - afwerkset	Chroom	35277000	1,899.60
	AXOR FinishPlus	35277XXX	2,849.40
/ Hoofddouche 460/300 mm 2jet plafondmodel met vierkante rozet - afwerkset	Chroom	35279000	2,347.00
	AXOR FinishPlus	35279XXX	3,520.50
/ Hoofddouche 460/300 mm 3jet plafondmodel met vierkante rozet - afwerkset	Chroom	35281000	2,570.10
	AXOR FinishPlus	35281XXX	3,855.20
/ Hoofddouche Ø 300 mm 1jet plafondmodel - afwerkset	Chroom	35301000	1,248.60
	AXOR FinishPlus	35301XXX	1,872.90
/ Hoofddouche Ø 300 mm 2jet plafondmodel - afwerkset	Chroom	35304000	1,411.40
	AXOR FinishPlus	35304XXX	2,117.10
/ Hoofddouche 300/300 mm 1jet plafondmodel - afwerkset	Chroom	35316000	1,248.60
	AXOR FinishPlus	35316XXX	1,872.90
/ Hoofddouche 300/300 mm 2jet plafondmodel - afwerkset	Chroom	35320000	1,411.40
	AXOR FinishPlus	35320XXX	2,117.10
/ Hoofddouche Ø 250 mm 1jet plafondmodel	Chroom	35286000	1,031.70
	AXOR FinishPlus	35286XXX	1,547.60
/ Hoofddouche Ø 250 mm 2jet plafondmodel - afwerkset	Chroom	35297000	1,140.40
	AXOR FinishPlus	35297XXX	1,710.60
/ Hoofddouche 250/250 mm 1jet plafondmodel - afwerkset	Chroom	35308000	1,031.70
	AXOR FinishPlus	35308XXX	1,547.60
/ Hoofddouche 250/250 mm 2jet plafondmodel - afwerkset	Chroom	35312000	1,140.40
	AXOR FinishPlus	35312XXX	1,710.60

De afmetingen van de technische tekeningen zijn in mm.

Technische specificaties en meeteenheden kunnen aan wijzigingen onderhevig zijn.

	Afwerking	Ref.	Euro
Hoofddouche Ø 350 mm 1jet met douchearm voor wandmontage	Chroom	26034000	2,458.50
	Brushed Nickel	26034820	3,687.70
	AXOR FinishPlus	26034XXX	3,687.80

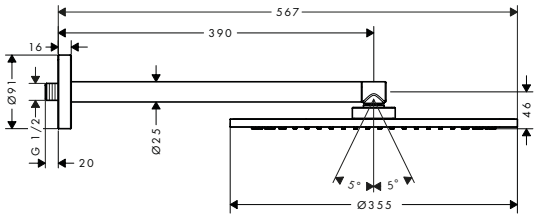

- / bestaat uit: hoofddouche, douchearm
- / afmeting straalschijf: 350 mm
- / straalsoort: PowderRain
- / kogelgewricht: hoek hoofddouche verstelbaar
- / materiaal straalschijf: metaal
- / lengte douchearm 390 mm
- / maximaal debiet bij 3 bar: 26 l/ min.
- / debiet PowderRain (bij 3 bar): 26 l/min
- / hoofddouche afneembaar voor reiniging
- / montage: wand
- / aansluiting G ½

Quick Clean

Hoofddouche Ø 350 mm 1jet met douchearm voor plafondmontage	Chroom	26035000	2,347.00
	Brushed Nickel	26035820	3,520.60
	AXOR FinishPlus	26035XXX	3,520.50

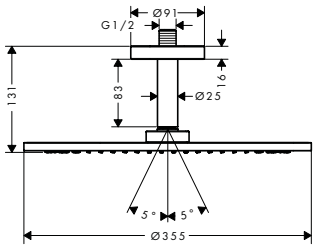

- / bestaat uit: hoofddouche, plafondbevestiging
- / afmeting straalschijf: 350 mm
- / straalsoort: PowderRain
- / kogelgewricht: hoek hoofddouche verstelbaar
- / materiaal straalschijf: metaal
- / metalen plafondaansluiting
- / lengte plafondaansluiting: 100 mm
- / maximaal debiet bij 3 bar: 26 l/ min.
- / debiet PowderRain (bij 3 bar): 26 l/min
- / hoofddouche afneembaar voor reiniging
- / montage: plafond
- / aansluiting G ½

Quick Clean

Hoofddouche 240/240 mm 1jet voor plafondmontage	Chroom	10924000	1,063.70
	AXOR FinishPlus	10924XXX	1,595.60

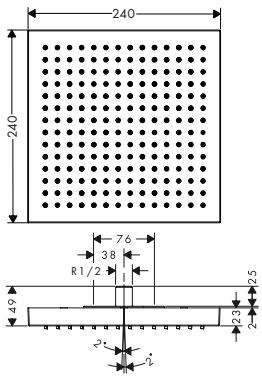

- / afmeting straalschijf: 240 x 240 mm
- / straalsoort: RainAir
- / materiaal straalschijf: metaal
- / debiet RainAir (bij 3 bar): 12 l/min
- / debiet moduleerbaar tot 25 l/min
- / straalschijf afneembaar voor reiniging
- / montage: plafond - inbouwinstallatie
- / aansluiting G ½
- / niet geschikt voor doorstroomtoestellen

AirPower Quick Clean

Hoofddouche 240/240 mm 1jet met arm voor plafondmontage	Chroom	10929000	1,263.00
	AXOR FinishPlus	10929XXX	1,894.50

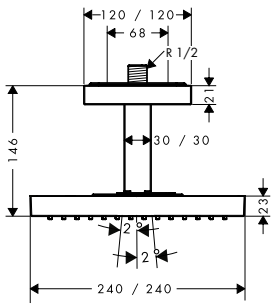

- / bestaat uit: hoofddouche, plafondbevestiging
- / afmeting straalschijf: 240 x 240 mm
- / straalsoort: RainAir
- / materiaal straalschijf: metaal
- / metalen plafondaansluiting
- / lengte plafondaansluiting: 102 mm
- / debiet RainAir (bij 3 bar): 12 l/min
- / debiet moduleerbaar tot 25 l/min
- / straalschijf afneembaar voor reiniging
- / montage: plafond
- / aansluiting G ½
- / niet geschikt voor doorstroomtoestellen

AirPower Quick Clean

*Voor meer informatie verwijzen wij u naar de lijst AXOR FinishPlus aan het begin van dit tarief.

	Afwerking	Ref.	Euro

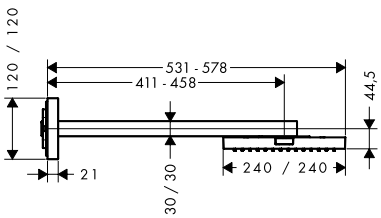

Hoofddouche 240/240 mm 1jet voor wandmontage

Chroom	10925000	1,461.80
AXOR FinishPlus	10925XXX	2,192.70

AirPower · Quick Clean

/ bestaat uit: hoofddouche, douchearm, rozet
/ afmeting straalschijf: 240 x 240 mm
/ straalsoort: RainAir
/ materiaal straalschijf: metaal
/ lengte douchearm metalen douche-arm 411 - 458 mm
/ debiet RainAir (bij 3 bar): 12 l/min
/ debiet moduleerbaar tot 25 l/min
/ straalschijf afneembaar voor reiniging
/ montage: wand
/ niet geschikt voor doorstroomtoestellen

Benodigde onderdelen

/ Inbouwlichaam voor hoofddouche 240/240 mm 1jet voor wandmontage	10921180	231.80

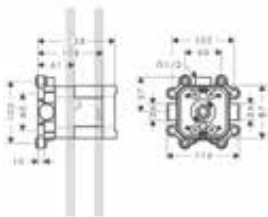

Inbouwlichaam voor hoofddouche 240/240 mm 1jet voor wandmontage

10921180 231.80

/ bij installatie in direct verband met # 40872000, # 40873000 is gebruik van montageplaat # 10973180 noodzakelijk
/ geluidontkoppelde montage

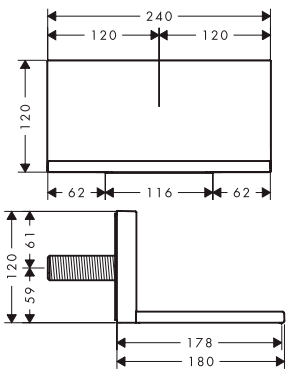

Watervaldouche/-baduitloop - afwerkset

Chroom	10942000	725.70
AXOR FinishPlus	10942XXX	1,088.60

Quick Clean

/ uitsprong 180 mm
/ bij installatie in direct verband (1 cm afstand) met # 10751000, # 10755000, # 10972000, # 10651000, # 28491000, # 40872000, # 40873000 wordt gebruik van inbouwdeel # 10941180 aanbevolen
/ kan als baduitloop of als stortdouche worden gebruikt
/ maximaal debiet bij 3 bar: 19 l/ min.
/ straalsoort: RainFlow

Opties

/ Inbouwlichaam voor watervaldouche/-baduitloop 240/120 mm - afwerkset square	10941180	231.80

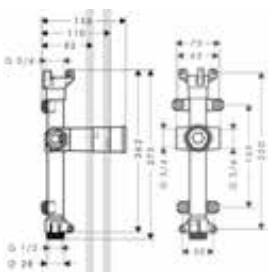

Inbouwlichaam voor watervaldouche/-baduitloop 240/120 mm - afwerkset square

10941180 231.80

/ dient in direct verband tevens als waterdoorvoerend deel en zorgt voor precieze montage in één lijn

Benodigde onderdelen

/ Watervaldouche/-baduitloop - afwerkset Chroom	10942000	725.70
AXOR FinishPlus	10942XXX	1,088.60

De afmetingen van de technische tekeningen zijn in mm.

Technische specificaties en meeteenheden kunnen aan wijzigingen onderhevig zijn.

	Afwerking	Ref.	Euro

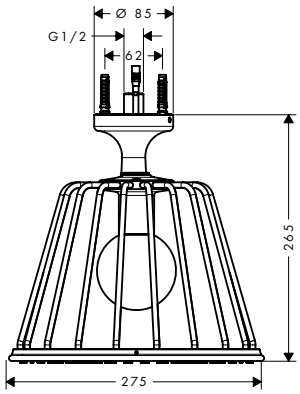

Lampshower Ø 275 mm 1jet met douchearm en verlichting voor plafondmontage

Chroom	26032000	1,484.40
AXOR FinishPlus	26032XXX	2,226.60

Quick Clean

/ bestaat uit: hoofddouche, plafondbevestiging
/ afmeting straalschijf: 275 mm
/ straalsoort: Rain
/ kogelgewricht: hoek hoofddouche verstelbaar
/ materiaal straalschijf: metaal
/ metalen plafondaansluiting
/ lengte plafondaansluiting: 265 mm
/ debiet Rain (bij 3 bar): 18 l/min
/ straalzones: lichaamomhullende en tot het midden geconcentreerde douchestraal
/ straalschijf afneembaar voor reiniging
/ montage: plafond
/ aansluiting G ½
/ met geïntegreerde verlichting
/ verlichting: LED
/ stroomvoorziening: 12 V
/ transformator transformator 12 V, 12 W, inbouw
/ ingang: 100 - 240 Volt AC / 50/60 Hz
/ output voltage: 12 V - DC
/ kleurtemperatuur: 2700 K
/ TÜV B 014237 0514
/ TÜV B 14 04 14237 078

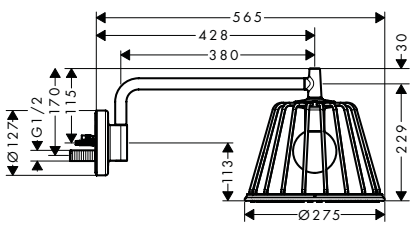

Lampshower Ø 275 mm 1jet met douchearm en verlichting voor wandmontage

Chroom	26031000	1,805.80
AXOR FinishPlus	26031XXX	2,708.70

Quick Clean

/ bestaat uit: hoofddouche, douchearm
/ afmeting straalschijf: 275 mm
/ straalsoort: Rain
/ kogelgewricht: hoek hoofddouche verstelbaar
/ materiaal straalschijf: metaal
/ lengte douchearm 380 mm
/ douchearm 150° horizontaal zwenkbaar
/ maximaal debiet bij 3 bar: 13 l/ min.
/ debiet Rain (bij 3 bar): 13 l/min
/ straalzones: lichaamomhullende en tot het midden geconcentreerde douchestraal
/ straalschijf afneembaar voor reiniging
/ montage: wand
/ met geïntegreerde verlichting
/ verlichting: LED
/ stroomvoorziening: 12 V
/ transformator transformator 12 V, 12 W, inbouw
/ ingang: 100 - 240 Volt AC / 50/60 Hz
/ output voltage: 12 V - DC
/ kleurtemperatuur: 2700 K
/ TÜV B 014237 0514
/ TÜV B 14 04 14237 078

Opties

/ Inbouwlichaam voor de hoofddouche 26021xxx en de Lampshower 26031xxx / TÜV B 014237 0514 / TÜV B 14 04 14237 078	26909180	396.20

	Afwerking	Ref.	Euro
Inbouwlichaam voor de hoofddouche 26021xxx en de Lampshower 26031xxx		26909180	396.20

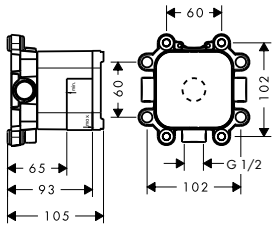

- / geluidontkoppelde montage
- / aansluiting voor netaansluiting via holle buis
- / het inbouwlichaam is nodig in geval van onvoldoende kwaliteit en/of stabiliteit van de muurstructuur
- / TÜV B 014237 0514
- / TÜV B 14 04 14237 078

Hoofddouche Ø 240 mm 2jet met douchearm voor plafondmontage

Chroom	26022000	645.60
AXOR FinishPlus	26022XXX	968.40

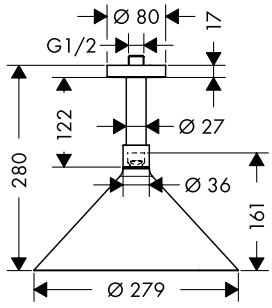

- / bestaat uit: hoofddouche, plafondbevestiging
- / afmeting straalschijf: 279 mm
- / straalsoort: Rain, RainAir
- / Select drukknop op de hoofddouche
- / kogelgewricht: hoek hoofddouche verstelbaar
- / materiaal straalschijf: metaal
- / metalen plafondaansluiting
- / lengte plafondaansluiting: 139 mm
- / maximaal debiet bij 3 bar: 17 l/ min.
- / debiet Rain (bij 3 bar): 17 l/min
- / debiet RainAir (bij 3 bar): 16 l/min
- / straalschijf afneembaar voor reiniging
- / montage: plafond
- / aansluiting G ½
- / geschikt voor doorstroomtoestellen met een vermogen vanaf 18 kW

Hoofddouche Ø 240 mm 2jet met douchearm voor wandmontage

Chroom	26021000	903.50
AXOR FinishPlus	26021XXX	1,355.30

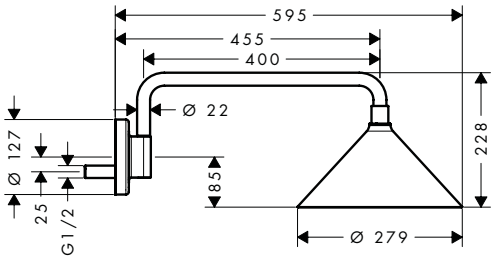

- / bestaat uit: hoofddouche, douchearm
- / afmeting straalschijf: 279 mm
- / straalsoort: Rain, RainAir
- / Select drukknop op de hoofddouche
- / kogelgewricht: hoek hoofddouche verstelbaar
- / materiaal straalschijf: metaal
- / lengte douchearm 400 mm
- / douchearm 150° horizontaal zwenkbaar
- / maximaal debiet bij 3 bar: 15 l/ min.
- / debiet Rain (bij 3 bar): 15 l/min
- / debiet RainAir (bij 3 bar): 15 l/min
- / straalschijf afneembaar voor reiniging
- / montage: wand
- / aansluiting G ½
- / geschikt voor doorstroomtoestellen met een vermogen vanaf 18 kW

Opties

/ Inbouwlichaam voor de hoofddouche 26021xxx en de Lampshower 26031xxx / TÜV B 014237 0514 / TÜV B 14 04 14237 078	26909180	396.20

De afmetingen van de technische tekeningen zijn in mm.

Technische specificaties en meeteenheden kunnen aan wijzigingen onderhevig zijn.

	Afwerking	Ref.	Euro

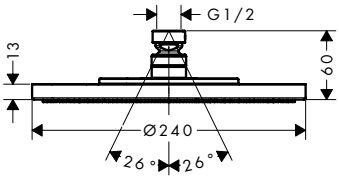

Hoofddouche Ø 240 mm Air 1jet

	Afwerking	Ref.	Euro
	Chroom	28494000	614.60
	AXOR FinishPlus	28494XXX	921.90

AirPower · Quick Clean

- / afmeting straalschijf: 240 mm
- / straalsoort: RainAir
- / kogelgewricht: hoek hoofddouche verstelbaar
- / materiaal straalschijf: metaal
- / maximaal debiet bij 3 bar: 19 l/ min.
- / debiet RainAir (bij 3 bar): 19 l/min
- / straalschijf afneembaar voor reiniging
- / montage: plafond of wand
- / aansluiting G ½
- / geschikt voor doorstroomtoestellen met een vermogen vanaf 18 kW

Opties

	Afwerking	Ref.	Euro
/ Douchearm 390 mm met ronde rozet Ø 91 mm voor wandmontage	Chroom	26431000	284.40
	AXOR FinishPlus	26431XXX	426.60
/ Douchearm voor plafondmontage 100 mm met ronde rozet Ø 91 mm voor plafondmontage	Chroom	26432000	170.70
	AXOR FinishPlus	26432XXX	256.10
/ Douchearm voor plafondmontage 300 mm met ronde rozet Ø 91 mm voor plafondmontage	Chroom	26433000	227.60
	AXOR FinishPlus	26433XXX	341.40

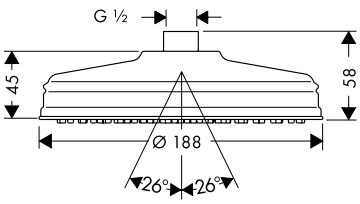

Hoofddouche 180 1jet Classic

	Afwerking	Ref.	Euro
	Chroom	28487000	509.70
	AXOR FinishPlus	28487XXX	764.60

AirPower · Quick Clean

- / afmeting straalschijf: 180 mm
- / straalsoort: RainAir
- / kogelgewricht: hoek hoofddouche verstelbaar
- / materiaal straalschijf: metaal
- / maximaal debiet bij 3 bar: 18 l/ min.
- / debiet Rain (bij 3 bar): 18 l/min
- / straalschijf afneembaar voor reiniging
- / montage: plafond of wand
- / aansluiting G ½

Opties

	Afwerking	Ref.	Euro
/ Douchearm Classic 390 mm met ronde rozet Ø 80 mm voor wandmontage	Chroom	27348000	118.20
	AXOR FinishPlus	27348XXX	177.30
/ Douchearm voor plafondmontage 100 mm met ronde rozet Ø 91 mm voor plafondmontage	Chroom	26432000	170.70
	AXOR FinishPlus	26432XXX	256.10
/ Douchearm voor plafondmontage 300 mm met ronde rozet Ø 91 mm voor plafondmontage	Chroom	26433000	227.60
	AXOR FinishPlus	26433XXX	341.40

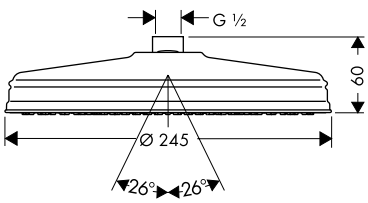

Hoofddouche 240 1jet Classic

	Afwerking	Ref.	Euro
	Chroom	28474000	754.40
	AXOR FinishPlus	28474XXX	1,131.60

AirPower · Quick Clean

- / afmeting straalschijf: 240 mm
- / straalsoort: RainAir
- / kogelgewricht: hoek hoofddouche verstelbaar
- / materiaal straalschijf: metaal
- / maximaal debiet bij 3 bar: 17 l/ min.
- / debiet RainAir (bij 3 bar): 17 l/min
- / montage: plafond of wand
- / aansluiting G ½

Opties

	Afwerking	Ref.	Euro
/ Douchearm Classic 390 mm met ronde rozet Ø 80 mm voor wandmontage	Chroom	27348000	118.20
	AXOR FinishPlus	27348XXX	177.30
/ Douchearm voor plafondmontage 100 mm met ronde rozet Ø 91 mm voor plafondmontage	Chroom	26432000	170.70
	AXOR FinishPlus	26432XXX	256.10
/ Douchearm voor plafondmontage 300 mm met ronde rozet Ø 91 mm voor plafondmontage	Chroom	26433000	227.60
	AXOR FinishPlus	26433XXX	341.40

*Voor meer informatie verwijzen wij u naar de lijst AXOR FinishPlus aan het begin van dit tarief.

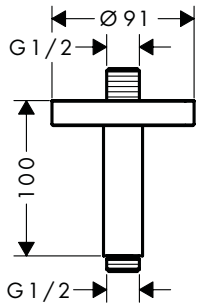

Douchearm voor plafondmontage 100 mm met ronde rozet Ø 91 mm voor plafondmontage

/ lengte: 100 mm
/ materiaal: messing
/ aansluittype: ½"

	Afwerking	Ref.	Euro
	Chroom	26432000	170.70
	Brushed Nickel	26432820	256.00
	AXOR FinishPlus	26432XXX	256.10
Andere afmetingen			
/ Douchearm voor plafondmontage 300 mm met ronde rozet Ø 91 mm voor plafondmontage	Chroom	26433000	227.60
	Brushed Nickel	26433820	341.40
	AXOR FinishPlus	26433XXX	341.40
Opties			
/ Hoofddouche Ø 240 mm Air 1jet	Chroom	28494000	614.60
	AXOR FinishPlus	28494XXX	921.90
/ Hoofddouche 180 1jet Classic	Chroom	28487000	509.70
	AXOR FinishPlus	28487XXX	764.60
/ Hoofddouche 240 1jet Classic	Chroom	28474000	754.40
	AXOR FinishPlus	28474XXX	1,131.60

NEW

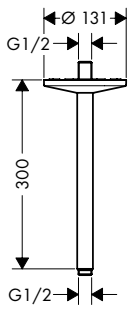

Douchearm 300 mm voor plafondmontage hoofddouche 280 1jet

/ lengte: 300 mm
/ montagetype: opbouwmontage
/ materiaal: messing
/ aansluittype: ½"

	Afwerking	Ref.	Euro
	Chroom	48495000	202.00
	Matt Black	48495670	282.80
	AXOR FinishPlus	48495XXX	303.00
Opties			
NEW / Hoofddouche 280 1jet plafondmodel	Chroom	48493000	858.50
	Matt Black	48493670	1,201.90
	AXOR FinishPlus	48493XXX	1,287.80

NEW

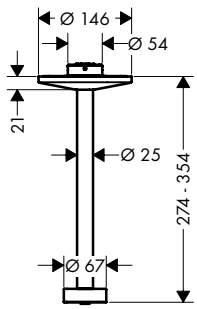

Douchearm 300 mm voor plafondmontage voor hoofddouche 280 2jet

/ lengte: 300 mm
/ materiaal: messing
/ aansluittype: ½"

	Afwerking	Ref.	Euro
	Chroom	48496000	303.00
	Matt Black	48496670	424.20
	AXOR FinishPlus	48496XXX	454.50

De afmetingen van de technische tekeningen zijn in mm.

Technische specificaties en meeteenheden kunnen aan wijzigingen onderhevig zijn.

	Afwerking	Ref.	Euro

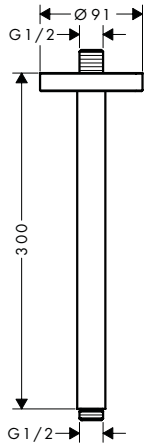

Douchearm voor plafondmontage 300 mm met ronde rozet Ø 91 mm voor plafondmontage

/ lengte: 300 mm
/ materiaal: messing
/ aansluittype: ½"

Chroom	26433000	227.60
Brushed Nickel	26433820	341.40
AXOR FinishPlus	26433XXX	341.40

Andere afmetingen

/ Douchearm voor plafondmontage 100 mm met ronde rozet Ø 91 mm voor plafondmontage	Chroom	26432000	170.70
	Brushed Nickel	26432820	256.00
	AXOR FinishPlus	26432XXX	256.10

Opties

/ Hoofddouche Ø 240 mm Air 1jet	Chroom	28494000	614.60
	AXOR FinishPlus	28494XXX	921.90
/ Hoofddouche 180 1jet Classic	Chroom	28487000	509.70
	AXOR FinishPlus	28487XXX	764.60
/ Hoofddouche 240 1jet Classic	Chroom	28474000	754.40
	AXOR FinishPlus	28474XXX	1,131.60

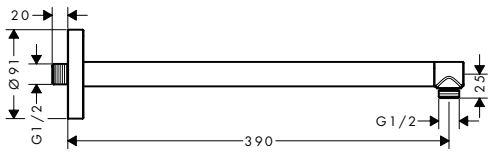

Douchearm 390 mm met ronde rozet Ø 91 mm voor wandmontage

/ lengte: 390 mm
/ montagetype: opbouwmontage
/ materiaal: messing
/ aansluittype: ½"

Chroom	26431000	284.40
Brushed Nickel	26431820	426.60
AXOR FinishPlus	26431XXX	426.60

Opties

/ Hoofddouche Ø 240 mm Air 1jet	Chroom	28494000	614.60
	AXOR FinishPlus	28494XXX	921.90

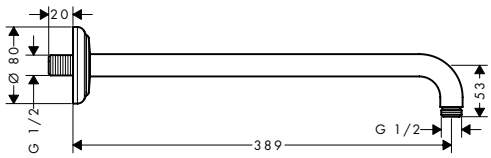

Douchearm Classic 390 mm met ronde rozet Ø 80 mm voor wandmontage

/ lengte: 389 mm
/ uitvoering: 90° hoek
/ aansluittype: ½"

Chroom	27348000	118.20
AXOR FinishPlus	27348XXX	177.30

Opties

/ Hoofddouche 180 1jet Classic	Chroom	28487000	509.70
	AXOR FinishPlus	28487XXX	764.60
/ Hoofddouche 240 1jet Classic	Chroom	28474000	754.40
	AXOR FinishPlus	28474XXX	1,131.60
/ Sierplaat 120/120 mm softcube voor douchearm voor wandmontage	Chroom	36725000	93.70
	AXOR FinishPlus	36725XXX	140.60

Wandplaten

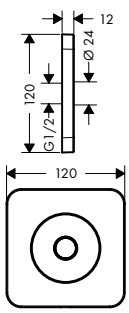

Sierplaat 120/120 mm softcube voor douchearm voor wandmontage

/ materiaal: metaal
/ wandmontage

Chroom	36725000	93.70
AXOR FinishPlus	36725XXX	140.60

Opties

/ Douchearm Classic 390 mm met ronde rozet Ø 80 mm voor wandmontage	Chroom	27348000	118.20
	AXOR FinishPlus	27348XXX	177.30

*Voor meer informatie verwijzen wij u naar de lijst AXOR FinishPlus aan het begin van dit tarief.

Zijdouches/ douchemodules

	Afwerking	Ref.	Euro
Douchemodule 120/120 mm square	Chroom	28491000	435.90
	AXOR FinishPlus	28491XXX	653.90

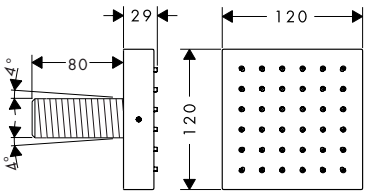

- / afmeting straalschijf: 120 mm
- / straalsoort: Rain
- / straalhoek in vijf trappen verstelbaar
- / toepassingsgebied: toepasbaar als hoofd-, nek- of zijdouche
- / maximaal debiet bij 3 bar: 5,3 l/ min.
- / debiet Rain (bij 3 bar): 5,3 l/ min.
- / aansluiting: G ½
- / bij installatie in direct verband (10 mm afstand) met # 10755, # 10751, # 10651, # 10972, # 40871, # 40872, # 40873 of # 40874 wordt gebruik van inbouwdeel # 28486180 aanbevolen
- / in een vrijstaande installatie, is een aansluiting via een aansluitnippel G ½ mogelijk
- / bij montage als hoofddouche wordt het gebruik van de montagehulp # 28470180 aanbevolen
- / materiaal: metaal

Opties

/ Inbouwlichaam voor douchemodule of Fixfit Porter	28486180	132.00
/ Montagehulpstuk voor de montage van 2 tot max. 9 douchemodules als plafondhoofddouche	28470180	276.40

Douchemodule 120/120 mm softcube	Chroom	36822000	333.20
	AXOR FinishPlus	36822XXX	499.80

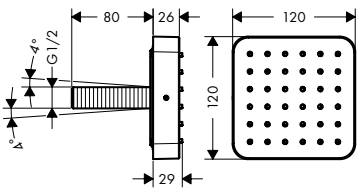

- / afmeting straalschijf: 120 mm
- / straalsoort: Rain
- / straalhoek in vijf trappen verstelbaar
- / toepassingsgebied: toepasbaar als hoofd-, nek- of zijdouche
- / maximaal debiet bij 3 bar: 5,3 l/ min.
- / debiet Rain (bij 3 bar): 5,3 l/ min.
- / aansluiting: G ½
- / bij installatie in direct verband (10 mm afstand) met # 10755, # 10751, # 10651, # 10972, # 40871, # 40872, # 40873 of # 40874 wordt gebruik van inbouwdeel # 28486180 aanbevolen
- / in een vrijstaande installatie, is een aansluiting via een aansluitnippel G ½ mogelijk
- / bij montage als hoofddouche wordt het gebruik van de montagehulp # 28470180 aanbevolen
- / materiaal: metaal

Opties

/ Inbouwlichaam voor douchemodule of Fixfit Porter	28486180	132.00
/ Montagehulpstuk voor de montage van 2 tot max. 9 douchemodules als plafondhoofddouche	28470180	276.40

Inbouwlichaam voor douchemodule of Fixfit Porter	28486180	132.00

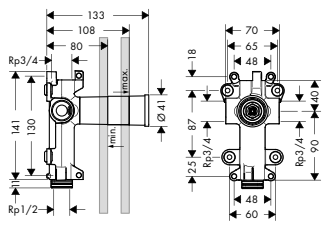

- / dient in direct verband tevens als waterdoorvoerend deel en zorgt voor precieze montage in één lijn, aansluiting rechts of links
- / geluidontkoppelde montage

De afmetingen van de technische tekeningen zijn in mm.

Technische specificaties en meeteenheden kunnen aan wijzigingen onderhevig zijn.

	Afwerking	Ref.	Euro

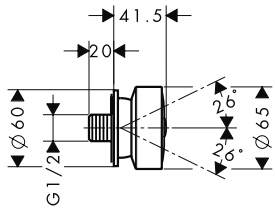

Zijdouche round 1jet

/ afmeting straalschijf: 65 mm
/ straalsoort: Rain
/ grijze straalschijf
/ kogelgewricht: oriënteerbare zijdouche
/ rozet: rond
/ maximaal debiet bij 3 bar: 5 l/ min.
/ debiet Rain (bij 3 bar): 5 l/ min.
/ aansluiting: G ½
/ geschikt voor doorstroomwaterverwarmers
/ materiaal: metaal

Chroom	28464000	120.40
AXOR FinishPlus	28464XXX	180.60

Quick Clean

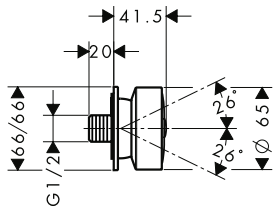

Zijdouche square 1jet

/ afmeting straalschijf: 65 mm
/ straalsoort: Rain
/ grijze straalschijf
/ kogelgewricht: oriënteerbare zijdouche
/ rozet: hoekig
/ maximaal debiet bij 3 bar: 5 l/ min.
/ debiet Rain (bij 3 bar): 5 l/ min.
/ aansluiting: G ½
/ geschikt voor doorstroomwaterverwarmers
/ materiaal: metaal

Chroom	28469000	127.10
AXOR FinishPlus	28469XXX	190.70

Quick Clean

Handdouches

NEW

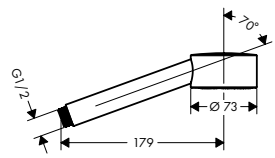

Handdouche 1jet EcoSmart 9l/min.

/ afmeting straalschijf: 73 mm
/ straalsoort: PowderRain
/ maximaal debiet bij 3 bar: 9,1 l/ min.
/ materiaal: metaal
/ aansluiting G ½

Chroom	48651000	111.10
Matt Black	48651670	155.60
AXOR FinishPlus	48651XXX	166.70

EcoSmart Quick Clean

Opties

/ Doucheslang 1,25 m met cilindrische moeren	Chroom	28282000	55.80
	Matt Black	28282670	78.10
	AXOR FinishPlus	28282XXX	83.70
/ Doucheslang 1,60 m met cilindrische moeren	Chroom	28286000	61.30
	AXOR FinishPlus	28286XXX	92.00
/ Doucheslang 2,00 m met cilindrische moeren	Chroom	28284000	66.30
	AXOR FinishPlus	28284XXX	99.50

*Voor meer informatie verwijzen wij u naar de lijst AXOR FinishPlus aan het begin van dit tarief.

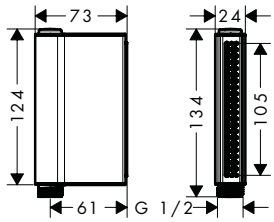

Handdouche 2jet

/ straalsoort: Rain, watervalstraal
/ comfortabele straalsoortomschakeling d.m.v. Select-knop
/ maximaal debiet bij 3 bar: 12 l/ min.
/ debiet Monostraal (bij 3 bar): 12 l/ min.
/ debiet Rain (bij 3 bar): 12 l/min
/ aansluiting G ½
/ niet aanbevolen voor rand-/ tegelgemonteerde mengkranen

Afwerking	Ref.	Euro
Chroom	45720000	163.40
Matt Black	45720670	228.60
AXOR FinishPlus	45720XXX	245.10

Select SELECT Quick Clean

Opties

/ Doucheslang 1,25 m met cilindrische moeren	Chroom	28282000	55.80
	Matt Black	28282670	78.10
	AXOR FinishPlus	28282XXX	83.70
/ Doucheslang 1,60 m met cilindrische moeren	Chroom	28286000	61.30
	AXOR FinishPlus	28286XXX	92.00
/ Doucheslang 2,00 m met cilindrische moeren	Chroom	28284000	66.30
	AXOR FinishPlus	28284XXX	99.50

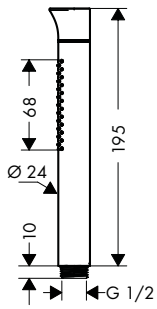

Staafhanddouche 2jet

/ straalsoort: Rain, Mono
/ straalsoortomschakeling d.m.v. draaibare straalschijf
/ maximaal debiet bij 3 bar: 13 l/ min.
/ debiet Monostraal (bij 3 bar): 11 l/ min.
/ debiet Rain (bij 3 bar): 13 l/min
/ aansluiting G ½

Afwerking	Ref.	Euro
Chroom	12680000	182.90
AXOR FinishPlus	12680XXX	274.40

Quick Clean

Opties

/ Doucheslang 1,25 m met cilindrische moeren	Chroom	28282000	55.80
	AXOR FinishPlus	28282XXX	83.70
/ Doucheslang 1,60 m met cilindrische moeren	Chroom	28286000	61.30
	AXOR FinishPlus	28286XXX	92.00
/ Doucheslang 2,00 m met cilindrische moeren	Chroom	28284000	66.30
	AXOR FinishPlus	28284XXX	99.50

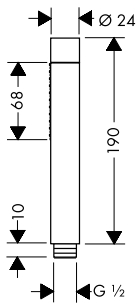

Staafhanddouche 2jet

/ straalsoort: Rain, Mono
/ straalsoortomschakeling d.m.v. draaibare straalschijf
/ maximaal debiet bij 3 bar: 16,2 l/ min.
/ debiet Monostraal (bij 3 bar): 12,4 l/ min.
/ debiet Rain (bij 3 bar): 16,2 l/ min.
/ aansluiting G ½

Afwerking	Ref.	Euro
Chroom	28532000	183.50
AXOR FinishPlus	28532XXX	275.30

Quick Clean

Opties

/ Doucheslang 1,25 m met cilindrische moeren	Chroom	28282000	55.80
	AXOR FinishPlus	28282XXX	83.70
/ Doucheslang 1,60 m met cilindrische moeren	Chroom	28286000	61.30
	AXOR FinishPlus	28286XXX	92.00
/ Doucheslang 2,00 m met cilindrische moeren	Chroom	28284000	66.30
	AXOR FinishPlus	28284XXX	99.50

Varianten

/ Staafhanddouche 1jet	Chroom	10531000	112.20
	AXOR FinishPlus	10531XXX	168.30

De afmetingen van de technische tekeningen zijn in mm.

Technische specificaties en meeteenheden kunnen aan wijzigingen onderhevig zijn.

	Afwerking	Ref.	Euro

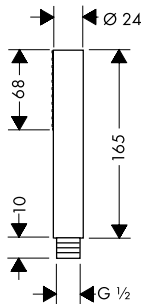

Staafhanddouche 1jet

/ straalsoort: Rain
/ maximaal debiet bij 3 bar: 8 l/ min.
/ debiet Rain (bij 3 bar): 8 l/ min.
/ aansluiting G ½

Chroom	10531000	112.20
AXOR FinishPlus	10531XXX	168.30

Quick Clean

Opties

/ Doucheslang 1,25 m met cilindrische moeren	Chroom	28282000	55.80
	AXOR FinishPlus	28282XXX	83.70
/ Doucheslang 1,60 m met cilindrische moeren	Chroom	28286000	61.30
	AXOR FinishPlus	28286XXX	92.00
/ Doucheslang 2,00 m met cilindrische moeren	Chroom	28284000	66.30
	AXOR FinishPlus	28284XXX	99.50

Varianten

/ Staafhanddouche 2jet	Chroom	28532000	183.50
	AXOR FinishPlus	28532XXX	275.30

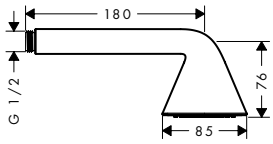

Handdouche Ø 85 mm 1 jet

/ afmeting straalschijf: 85 mm
/ straalsoort: Rain
/ maximaal debiet bij 3 bar: 9 l/ min.
/ debiet Rain (bij 3 bar): 9 l/ min.
/ aansluiting G ½

Chroom	26025000	104.50
AXOR FinishPlus	26025XXX	156.80

EcoSmart, Quick Clean

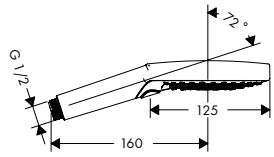

Handdouche Ø 120 mm 3jet

/ afmeting straalschijf: 125 mm
/ straalsoort: Rain, RainAir, WhirlAir
/ comfortabele straalsoortomschakeling d.m.v. Select-knop
/ maximaal debiet bij 3 bar: 15 l/ min.
/ aansluiting G ½

Chroom	26050000	107.80
AXOR FinishPlus	26050XXX	161.70

Select, AirPower, Quick Clean

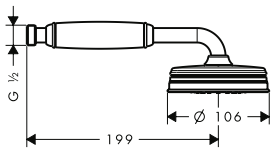

Handdouche Ø 100 mm 1jet

/ afmeting straalschijf: 100 mm
/ straalsoort: RainAir
/ maximaal debiet bij 3 bar: 16 l/ min.
/ aansluiting G ½

Chroom	16320000	216.10
Brushed Nickel	16320820	324.20
AXOR FinishPlus	16320XXX	324.20

AirPower, Quick Clean

Douchesets

NEW

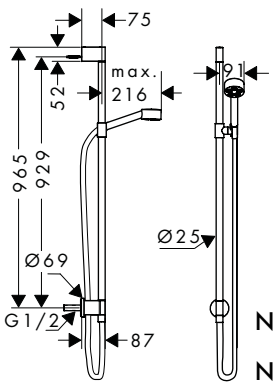

NEW
NEW

Doucheset 1jet EcoSmart 9l/min. met geïntegreerde wandaansluitbocht

/ straalsoort: PowderRain
/ traploos in de hoogte verstelbaar
/ maximaal debiet bij 3 bar: 9,1 l/ min.
/ wandmontage: Schroefbevestiging
/ diameter douchestang: 25 mm
/ profiel stijgbuis: rond
/ douchehouder uit metaal

Chroom	48791000	353.50
Matt Black	48791670	494.90
AXOR FinishPlus	48791XXX	530.30

EcoSmart, Quick Clean

Inbegrepen

/ Handdouche 1jet EcoSmart 9l/min. (# 48651XXX)
/ Glijstang met geïntegreerde wandaansluitbocht (# 48792XXX)

*Voor meer informatie verwijzen wij u naar de lijst AXOR FinishPlus aan het begin van dit tarief.

	Afwerking	Ref.	Euro
Glijstang met geïntegreerde wandaansluitbocht	Chroom	48792000	262.60
	Matt Black	48792670	367.70
	AXOR FinishPlus	48792XXX	393.90

NEW

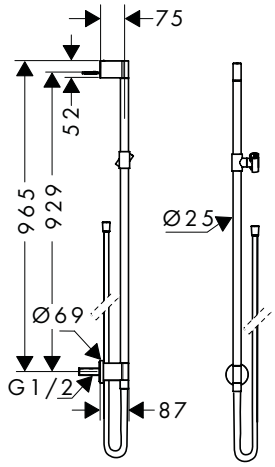

Glijstang met geïntegreerde wandaansluitbocht

/ bestaat uit: douchestang, schuifstuk, wandbevestiging, doucheslang
/ moer van de slang: voor doucheslangen met conische moer aan beide zijden
/ profiel stijgbuis: rond
/ diameter douchestang: 25 mm
/ douchehouder uit metaal
/ houder traploos verstelbaar
/ wandsteunen vanaf metaal

Inbegrepen
/ Doucheslang 1,60 m met conische moeren (# 28626000)

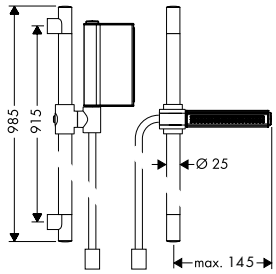

Doucheset 0,90 m, Ø 25 mm met handdouche 2jet

/ straalsoort: Rain, watervalstraal
/ comfortabele straalsoortomschakeling d.m.v. Select-knop
/ AXOR Starck glijstang 90 cm
/ maximaal debiet bij 3 bar: 12 l/ min.
/ doucheslang met cilindrische moer aan beide zijden

Inbegrepen
/ Handdouche 2jet (# 45720000)
/ Doucheslang 1,60 m met cilindrische moeren (# 28286000)

Chroom	45722000	272.40
AXOR FinishPlus	45722XXX	408.60

Select SELECT Quick Clean

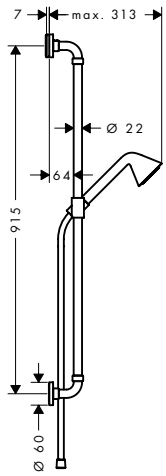

Doucheset 0,90 m, Ø 22 mm met handdouche Ø 85 mm 1 jet

/ straalsoort: Rain
/ traploos in de hoogte verstelbaar
/ houder voor doucheslang met konische moer
/ wandstang 0,9 m
/ maximaal debiet bij 3 bar: 9 l/ min.

Inbegrepen
/ Handdouche Ø 85 mm 1 jet (# 26025000)
/ Doucheslang 1,60 m met conische moeren (# 28626000)

Chroom	26023000	388.40
AXOR FinishPlus	26023XXX	582.60

Quick Clean

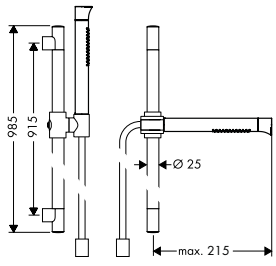

Doucheset 0,90 m, Ø 25 mm met staafhanddouche 2jet

/ straalsoort: Rain, softstraal
/ straalsoortomschakeling d.m.v. draaibare straalschijf
/ traploos in de hoogte verstelbaar
/ maximaal debiet bij 3 bar: 13 l/ min.
/ doucheslang met cilindrische moer aan beide zijden
/ profiel stijgbuis: rond

Inbegrepen
/ Staafhanddouche 2jet (# 12680000)
/ Doucheslang 1,60 m met cilindrische moeren (# 28286000)

Chroom	12231000	526.30
AXOR FinishPlus	12231XXX	789.50

Quick Clean

De afmetingen van de technische tekeningen zijn in mm.

Technische specificaties en meeteenheden kunnen aan wijzigingen onderhevig zijn.

	Afwerking	Ref.	Euro

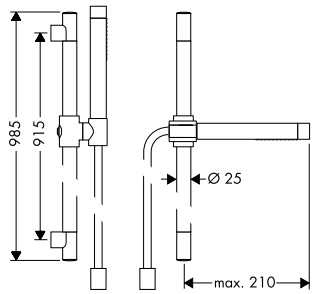

Doucheset 0,90 m, Ø 25 mm met staafhanddouche 2jet

/ straalsoort: Rain, Mono
/ straalsoortomschakeling d.m.v. draaibare straalschijf
/ traploos in de hoogte verstelbaar
/ maximaal debiet bij 3 bar: 16,2 l/ min.
/ doucheslang met cilindrische moer aan beide zijden

Inbegrepen
/ Staafhanddouche 2jet (# 28532000)
/ Doucheslang 1,60 m met cilindrische moeren (# 28286000)

Chroom	27980000	523.60
AXOR FinishPlus	27980XXX	785.40

Quick Clean

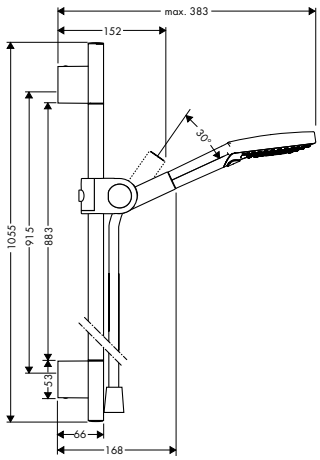

Doucheset 0,90 m, Ø 22 mm met handdouche Ø 120 mm 3jet

/ straalsoort: Rain, RainAir, WhirlAir
/ comfortabele straalsoortomschakeling d.m.v. Select-knop
/ traploos in de hoogte verstelbaar
/ met 30° verstelbare hellingshoek
/ wandstang 0,9 m
/ houder voor doucheslang met konische moer
/ maximaal debiet bij 3 bar: 15 l/ min.

Inbegrepen
/ Handdouche Ø 120 mm 3jet (# 26050000)
/ Doucheslang 1,60 m met conische moeren (# 28626000)

Chroom	27987000	438.00
AXOR FinishPlus	27987XXX	657.00

Select · AirPower · Quick Clean

Opties

/ Tegelcompensatiestuk 7 mm, lichtgrijs voor douchestang	Light Grey	96397000	10.60

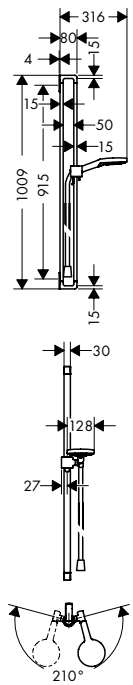

Doucheset 0,90 m met handdouche Ø 120 mm 3jet

/ straalsoort: Rain, RainAir, WhirlAir
/ comfortabele straalsoortomschakeling d.m.v. Select-knop
/ traploos in de hoogte verstelbaar
/ maximaal debiet bij 3 bar: 15 l/ min.
/ 30 mm brede stang

Inbegrepen
/ Handdouche Ø 120 mm 3jet (# 26050000)
/ Doucheslang 1,60 m met conische moeren (# 28626000)

Chroom	36735000	479.90
AXOR FinishPlus	36735XXX	719.90

Select · AirPower · Quick Clean

Opties

/ Afdekkap voor rail	Chroom	42871000	61.20
	AXOR FinishPlus	42871XXX	91.80

Varianten

/ Douchestang 0,90 m met doucheslang 1,60 m	Chroom	36736000	400.90
	AXOR FinishPlus	36736XXX	601.40

	Afwerking	Ref.	Euro

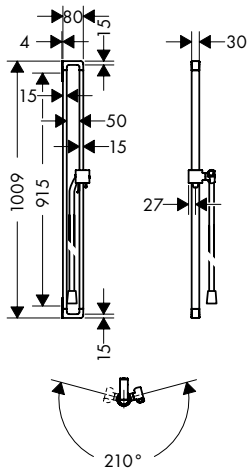

Douchestang 0,90 m met doucheslang 1,60 m

/ bestaat uit: douchestang, doucheslang, schuifstuk
/ meedraaiende wartel aan douchezijde tegen verdraaien van de doucheslang
/ houder voor doucheslang met konische moer
/ schuifstuk draait naar links en rechts, omhoog en omlaag
/ profiel stijgbuis: rechthoekig
/ 30 mm brede stang
/ douchehouder uit metaal
/ houder traploos verstelbaar
/ wandsteunen vanaf metaal

Inbegrepen
/ Doucheslang 1,60 m met conische moeren (# 28626000)

Chroom	36736000	400.90
AXOR FinishPlus	36736XXX	601.40

Opties

/ Afdekkap voor rail		
Chroom	42871000	61.20
AXOR FinishPlus	42871XXX	91.80

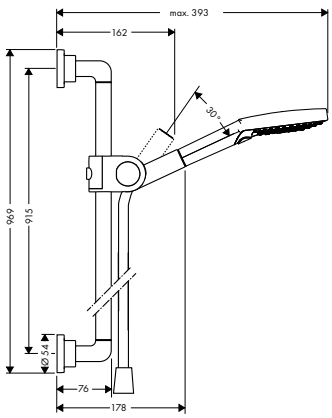

Doucheset 0,90 m, Ø 22 mm met handdouche Ø 120 mm 3jet

/ straalsoort: Rain, RainAir, WhirlAir
/ comfortabele straalsoortomschakeling d.m.v. Select-knop
/ traploos in de hoogte verstelbaar
/ met 30° verstelbare hellingshoek
/ wandstang 0,9 m
/ houder voor doucheslang met konische moer
/ maximaal debiet bij 3 bar: 16 l/ min.

Inbegrepen
/ Handdouche Ø 120 mm 3jet (# 26050000)
/ Doucheslang 1,60 m met conische moeren (# 28626000)

Chroom	27991000	394.80
AXOR FinishPlus	27991XXX	592.20

Select · AirPower · Quick Clean

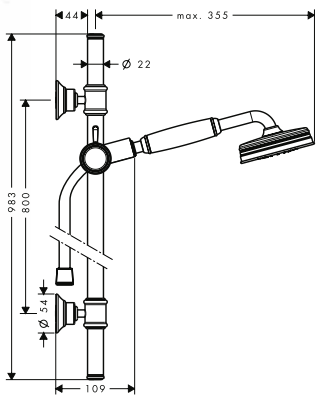

Doucheset 0,90 m, Ø 22 mm met handdouche Ø 100 1jet

/ straalsoort: RainAir
/ traploos in de hoogte verstelbaar
/ houder voor doucheslang met konische moer
/ AXOR Montreux douchestang 0,90m
/ maximaal debiet bij 3 bar: 16 l/ min.

Inbegrepen
/ Handdouche Ø 100 mm 1jet (# 16320XXX)
/ Metalen doucheslang 1,60 m (# 28116XXX)

Chroom	27982000	639.50
Brushed Nickel	27982820	959.20
AXOR FinishPlus	27982XXX	959.30

AirPower · Quick Clean

Opties

/ Zeepmandje geschikt door douchestangen Ø 22 mm		
Chroom	42066000	198.30
Brushed Nickel	42066820	297.60
AXOR FinishPlus	42066XXX	297.50

De afmetingen van de technische tekeningen zijn in mm.

Technische specificaties en meeteenheden kunnen aan wijzigingen onderhevig zijn.

Douchehouders

	Afwerking	Ref.	Euro
Wandhanddouchehouder voor doucheslangen met een cilindrische moer	Chroom	27515000	45.70
	AXOR FinishPlus	27515XXX	68.60
/ vaste bevestigingspositie / voor slangen met cilindrische moeren / voor slangen met cilindrische moer / metaal			
Opties			
/ Doucheslang 1,25 m met cilindrische moeren	Chroom	28282000	55.80
	AXOR FinishPlus	28282XXX	83.70
/ Doucheslang 1,60 m met cilindrische moeren	Chroom	28286000	61.30
	AXOR FinishPlus	28286XXX	92.00
/ Doucheslang 2,00 m met cilindrische moeren	Chroom	28284000	66.30
	AXOR FinishPlus	28284XXX	99.50
Wandhanddouchehouder voor doucheslangen met een conische moer	Chroom	39525000	103.60
	AXOR FinishPlus	39525XXX	155.40
/ vaste bevestigingspositie / voor slangen met een conische moer / metaal			
Opties			
/ Doucheslang 1,25 m met conische moeren	Chroom	28622000	30.50
	AXOR FinishPlus	28622XXX	45.80
/ Doucheslang 1,60 m met conische moeren	Chroom	28626000	33.00
	AXOR FinishPlus	28626XXX	49.50
/ Doucheslang 2,00 m met conische moeren	Chroom	28624000	35.20
	AXOR FinishPlus	28624XXX	52.80
Wandhanddouchehouder voor doucheslangen met een conische moer	Chroom	16325000	109.40
	Brushed Nickel	16325820	164.20
	AXOR FinishPlus	16325XXX	164.10
/ vaste bevestigingspositie / voor slangen met een conische moer / metaal			
Opties			
/ Metalen doucheslang 1,25 m	Chroom	28112000	76.20
	Brushed Nickel	28112820	114.30
	AXOR FinishPlus	28112XXX	114.30
/ Metalen doucheslang 1,60 m	Chroom	28116000	84.40
	Brushed Nickel	28116820	126.70
	AXOR FinishPlus	28116XXX	126.60
/ Metalen doucheslang 2,00 m	Chroom	28120000	93.50
	Brushed Nickel	28120820	140.30
	AXOR FinishPlus	28120XXX	140.30
Wandhanddouchehouder voor doucheslangen met een cilindrische moer	Chroom	45721000	71.40
	AXOR FinishPlus	45721XXX	107.10
/ vaste bevestigingspositie / voor slangen met cilindrische moeren / metaal			
Opties			
/ Doucheslang 1,25 m met cilindrische moeren	Chroom	28282000	55.80
	AXOR FinishPlus	28282XXX	83.70
/ Doucheslang 1,60 m met cilindrische moeren	Chroom	28286000	61.30
	AXOR FinishPlus	28286XXX	92.00
/ Doucheslang 2,00 m met cilindrische moeren	Chroom	28284000	66.30
	AXOR FinishPlus	28284XXX	99.50

*Voor meer informatie verwijzen wij u naar de lijst AXOR FinishPlus aan het begin van dit tarief.

Fixfit slangaansluitingen

	Afwerking	Ref.	Euro
Fixfit 64/64 mm softcube met terugslagklep / aparte kunststoffen waterleiding / met terugslagklep / aansluittype: ½"	Chroom AXOR FinishPlus	36731000 36731XXX	33.10 49.70
Fixfit 64/64 mm square met terugslagklep / aparte kunststoffen waterleiding / met terugslagklep / aansluittype: ½"	Chroom AXOR FinishPlus	36732000 36732XXX	33.10 49.70
Fixfit Ø 60 mm round met terugslagklep / metalen aansluiting / met terugslagklep	Chroom AXOR FinishPlus	27451000 27451XXX	38.60 57.90
Fixfit met terugslagklep / metalen aansluiting / met terugslagklep	Chroom Brushed Nickel AXOR FinishPlus	16884000 16884820 16884XXX	45.40 67.90 68.10

Porter wandhouders

Fixfit Porter Ø 95 mm round voor doucheslangen met een conische moer / geïntegreerde houderfunctie / metalen aansluiting / met terugslagklep / aansluittype: ½" / voor doucheslangen met conische moer aan beide zijden	Chroom	36733000	101.00

De afmetingen van de technische tekeningen zijn in mm.

Technische specificaties en meeteenheden kunnen aan wijzigingen onderhevig zijn.

	Afwerking	Ref.	Euro
Fixfit Porter 90/90 mm square voor doucheslangen met een conische moer / geïntegreerde houderfunctie / metalen aansluiting / met terugslagklep / aansluittype: ½" / voor doucheslangen met conische moer aan beide zijden	Chroom	36734000	101.00
Fixfit Porter 120/120 mm softcube voor doucheslangen met een conische moer / geïntegreerde houderfunctie / metalen aansluiting / met terugslagklep / aansluittype: ½" / Bij een gecombineerde installatie (10 mm afstand) wordt alleen de horizontale montage aanbevolen voor een optimale bediening / voor een gecombineerde installatie (10 mm afstand) is inbouwlichaam # 28486180 nodig / voor een vrijstaande montage (afstand meer dan 10 mm) is er geen inbouwlichaam nodig / voor doucheslangen met conische moer aan beide zijden	Chroom AXOR FinishPlus	36724000 36724XXX	161.70 242.60
Opties			
/ Inbouwlichaam voor douchemodule of Fixfit Porter		28486180	132.00
/ Doucheslang 1,25 m met conische moeren	Chroom AXOR FinishPlus	28622000 28622XXX	30.50 45.80
/ Doucheslang 1,60 m met conische moeren	Chroom AXOR FinishPlus	28626000 28626XXX	33.00 49.50
/ Doucheslang 2,00 m met conische moeren	Chroom AXOR FinishPlus	28624000 28624XXX	35.20 52.80
Fixfit Porter 100/100 mm softcube met terugslagklep geschikt voor doucheslangen met een conische moer / geïntegreerde houderfunctie / met terugslagklep / voor doucheslangen met conische moer aan beide zijden	Chroom AXOR FinishPlus	11626000 11626XXX	199.90 299.90
Opties			
/ Doucheslang 1,25 m met conische moeren	Chroom AXOR FinishPlus	28622000 28622XXX	30.50 45.80
/ Doucheslang 1,60 m met conische moeren	Chroom AXOR FinishPlus	28626000 28626XXX	33.00 49.50
/ Doucheslang 2,00 m met conische moeren	Chroom AXOR FinishPlus	28624000 28624XXX	35.20 52.80

*Voor meer informatie verwijzen wij u naar de lijst AXOR FinishPlus aan het begin van dit tarief.

	Afwerking	Ref.	Euro

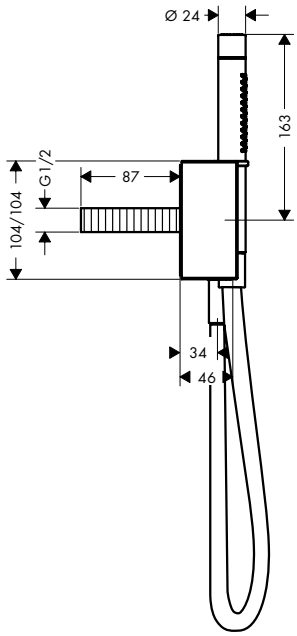

Fixfit Porter 104/104 mm square met terugslagklep, staafhanddouche 2jet en doucheslang 1,25 m

Chroom	46520000	539.00
AXOR FinishPlus	46520XXX	808.50

/ bestaat uit: staafhanddouche, Porter unit, douchehouder, doucheslang
/ geïntegreerde houderfunctie
/ maximaal debiet bij 3 bar: 17,7 l/ min.
/ met terugslagklep
/ voor doucheslangen met cilindrische moer aan beide zijden

Dit product is niet beschikbaar in brushed afwerkingen.

Inbegrepen
/ Doucheslang 1,25 m met cilindrische moeren (# 28282000)

Varianten

Chroom	46521000	594.20
AXOR FinishPlus	46521XXX	891.30

/ Fixfit Porter 104/104 mm square met terugslagklep, staafhanddouche 2jet en doucheslang 1,25 m Diamond cut

Dit product is niet beschikbaar in brushed afwerkingen.

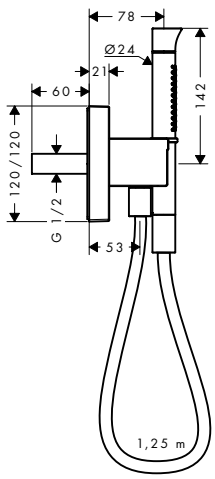

Fixfit Porter 120/120 mm square met terugslagklep, staafhanddouche 2jet en doucheslang 1,25 m

Chroom	12232000	428.10
AXOR FinishPlus	12232XXX	642.20

/ bestaat uit: Porter unit, staafhanddouche, douchehouder, doucheslang
/ straalsoort: Rain, Mono
/ maximaal debiet bij 3 bar: 13 l/ min.
/ geïntegreerde houder
/ moer aan doucheslang: voor doucheslangen met conische of cilindrische moer aan beide zijden
/ met terugslagklep
/ Bij een gecombineerde installatie (10 mm afstand) wordt alleen de horizontale montage aanbevolen voor een optimale bediening
/ voor een gecombineerde installatie (10 mm afstand) is inbouwlichaam # 28486180 nodig
/ voor een vrijstaande montage (afstand meer dan 10 mm) is er geen inbouwlichaam nodig
/ uitspoelbare vuilopvangzeef

Inbegrepen
/ Doucheslang 1,25 m met cilindrische moeren (# 28282000)

Opties

Inbouwlichaam voor douchemodule of Fixfit Porter	28486180	132.00

De afmetingen van de technische tekeningen zijn in mm.

Technische specificaties en meeteenheden kunnen aan wijzigingen onderhevig zijn.

	Afwerking	Ref.	Euro
Fixfit Porter 120/120 mm square met terugslagklep, staafhanddouche 2jet en doucheslang 1,25 m	Chroom	12626000	419.30
	AXOR FinishPlus	12626XXX	629.00
/ bestaat uit: Porter unit, staafhanddouche, douchehouder, doucheslang / straalsoort: Rain, Mono / maximaal debiet bij 3 bar: 16,2 l/ min. / geïntegreerde houder / moer aan doucheslang: voor doucheslangen met conische of cilindrische moer aan beide zijden / met terugslagklep / voor een gecombineerde installatie (10 mm afstand) is inbouwlichaam # 28486180 nodig / Bij een gecombineerde installatie (10 mm afstand) wordt alleen de horizontale montage aanbevolen voor een optimale bediening / voor een vrijstaande montage (afstand meer dan 10 mm) is er geen inbouwlichaam nodig / uitspoelbare vuilopvangzeef			
Inbegrepen / Doucheslang 1,25 m met cilindrische moeren (# 28282000)			
Opties / Inbouwlichaam voor douchemodule of Fixfit Porter		28486180	132.00

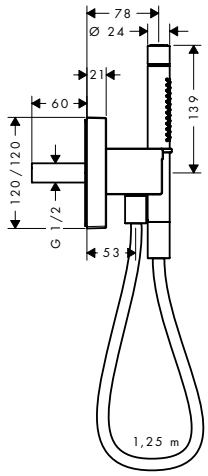

	Afwerking	Ref.	Euro
Fixfit Porter 95/60 mm met terugslagklep geschikt voor doucheslangen met een cilindrische moer	Chroom	45723000	197.10
	Matt Black	45723670	275.90
	AXOR FinishPlus	45723XXX	295.70
/ voor slangen met cilindrische moeren / geïntegreerde houderfunctie / metaal / met terugslagklep / aansluittype: ½"			
Opties			
/ Doucheslang 1,25 m met cilindrische moeren	Chroom	28282000	55.80
	Matt Black	28282670	78.10
	AXOR FinishPlus	28282XXX	83.70
/ Doucheslang 1,60 m met cilindrische moeren	Chroom	28286000	61.30
	AXOR FinishPlus	28286XXX	92.00
/ Doucheslang 2,00 m met cilindrische moeren	Chroom	28284000	66.30
	AXOR FinishPlus	28284XXX	99.50

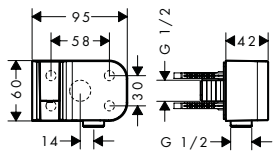

*Voor meer informatie verwijzen wij u naar de lijst AXOR FinishPlus aan het begin van dit tarief.

Doucheslangen

	Afwerking	Ref.	Euro
Doucheslang 1,25 m met conische moeren / hoogwaardige kunststoffen doucheslang met metaaleffect / eenvoudig te reinigen kunststof huls / lengte doucheslang: 1,25 m / meedraaiende wartel aan douchezijde tegen verdraaien van de doucheslang / met knikbescherming / moer aan doucheslang: conische moer aan beide zijden	Chroom AXOR FinishPlus	28622000 28622XXX	30.50 45.80
Andere afmetingen			
/ Doucheslang 1,60 m met conische moeren	Chroom AXOR FinishPlus	28626000 28626XXX	33.00 49.50
/ Doucheslang 2,00 m met conische moeren	Chroom AXOR FinishPlus	28624000 28624XXX	35.20 52.80
Doucheslang 1,25 m met debietregeling en cilindrische moeren / hoogwaardige kunststoffen doucheslang met metaaleffect / eenvoudig te reinigen kunststof huls / lengte doucheslang: 1,25 m / meedraaiende wartel aan douchezijde tegen verdraaien van de doucheslang / met knikbescherming / instelbaar debiet tussen 6 en 16 l/min / moer aan doucheslang: cilindrische moer aan beide zijden	Chroom AXOR FinishPlus	28127000 28127XXX	60.80 91.20
Andere afmetingen			
/ Doucheslang 1,60 m met debietregeling en cilindrische moeren	Chroom Brushed Nickel AXOR FinishPlus	28128000 28128820 28128XXX	63.50 95.20 95.30
Doucheslang 1,25 m met cilindrische moeren / hoogwaardige kunststoffen slang / eenvoudig te reinigen kunststof huls / lengte doucheslang: 1,25 m / meedraaiende wartel aan douchezijde tegen verdraaien van de doucheslang / met knikbescherming / moer aan doucheslang: cilindrische moer aan beide zijden	Chroom Matt Black AXOR FinishPlus	28282000 28282670 28282XXX	55.80 78.10 83.70
Andere afmetingen			
/ Doucheslang 1,60 m met cilindrische moeren	Chroom AXOR FinishPlus	28286000 28286XXX	61.30 92.00
/ Doucheslang 2,00 m met cilindrische moeren	Chroom AXOR FinishPlus	28284000 28284XXX	66.30 99.50

De afmetingen van de technische tekeningen zijn in mm.

Technische specificaties en meeteenheden kunnen aan wijzigingen onderhevig zijn.

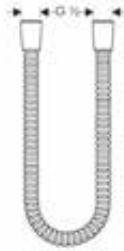

Metalen doucheslang 1,25 m

- / doucheslang van metaal
- / geen kunststof mantel
- / lengte doucheslang: 1,25 m
- / meedraaiende wartel aan beide zijden
- / met knikbescherming
- / moer aan doucheslang: conische moer aan beide zijden

	Afwerking	Ref.	Euro
	Chroom	28112000	76.20
	Brushed Nickel	28112820	114.30
	AXOR FinishPlus	28112XXX	114.30
Andere afmetingen			
/ Metalen doucheslang 1,60 m	Chroom	28116000	84.40
	Brushed Nickel	28116820	126.70
	AXOR FinishPlus	28116XXX	126.60
/ Metalen doucheslang 2,00 m	Chroom	28120000	93.50
	Brushed Nickel	28120820	140.30
	AXOR FinishPlus	28120XXX	140.30

Douchesystemen

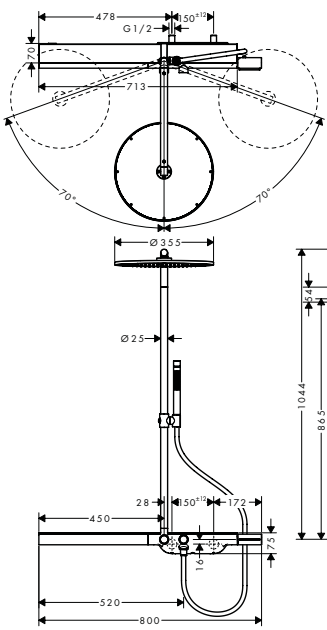

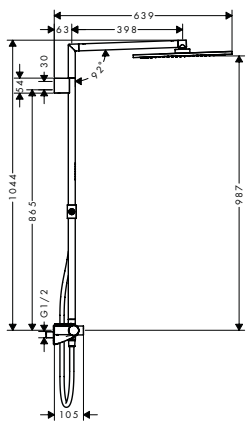

Showerpipe met thermostaat 800, hoofddouche Ø 350 mm en staafhanddouche 2jet

- / bestaat uit: hoofddouche, staafhanddouche, douchethermostaat, doucheslang, douchehouder, douchestang
- / hoofddouche AXOR hoofddouche 350 1jet
- / Grootte straalschijf hoofddouche: 350 mm
- / Straalsoort hoofddouche: PowderRain
- / met metalen schuifstuk, zijdelings oriënteerbaar 90°
- / straalsoort handdouche: Rain, Mono
- / tablet van veiligheidsglas
- / kleur tablet: chroom
- / debiet PowderRain (bij 3 bar): 19,5 l/ min.
- / diameter douchestang: 25 mm
- / Lengte douchearm hoofddouche: 400 mm
- / zwenkbare douchearm
- / thermostaat AXOR thermostaat 800
- / SafetyStop temperatuurblokkering bij 40°C
- / instelbare heetwaterbegrenzing
- / comfortabele bediening dankzij Select-knop
- / gelijktijdig gebruik van 2 functies
- / montagetype: opbouwinstallatie
- / aansluitgrootte DN15
- / aansluiting G ½
- / tussenas 150 mm ± 12 mm

Inbegrepen
- / Staafhanddouche 2jet (# 28532000)
- / Doucheslang 1,60 m met debietregeling en cilindrische moeren (# 28128000)

	Afwerking	Ref.	Euro
	Chroom	27984000	3,687.00
	AXOR FinishPlus	27984XXX	5,530.50

Select SELECT Quick Clean

*Voor meer informatie verwijzen wij u naar de lijst AXOR FinishPlus aan het begin van dit tarief.

	Afwerking	Ref.	Euro

NEW

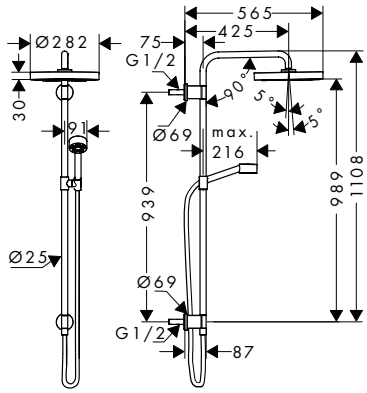

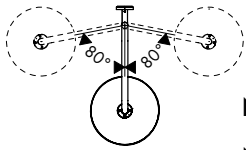

Showerpipe 1jet wandinbouw

	Afwerking	Ref.	Euro
	Chroom	48790000	1,212.00
	Matt Black	48790670	1,696.80
	AXOR FinishPlus	48790XXX	1,818.00

Quick Clean

/ bestaat uit: hoofddouche, handdouche, wandbevestiging, doucheslang, schuifstuk, douchestang
/ hoofddouche AXOR One 280 1jet
/ Grootte straalschijf hoofddouche: 280 mm
/ Straalsoort hoofddouche: PowderRain en Rain in combinatie
/ kogelgewricht: hoek hoofddouche verstelbaar
/ straalsoort handdouche: PowderRain
/ de neigingshoek van de douchehouder kan traploos versteld worden
/ heeft een thermostaat voor 2 systemen nodig
/ maximaal debiet bij 3 bar: 12,7 l/ min.
/ montagetype: inbouw
/ diameter douchestang: 25 mm
/ in hoogte verstelbare handdouchehouder
/ draaibare douche-arm

Inbegrepen

NEW / Hoofddouche 280 1jet wandmodel (# 48491XXX)
NEW / Handdouche 1jet EcoSmart 9l/min. (# 48651XXX)
NEW / Glijstang met geïntegreerde wandaansluitbocht (# 48792XXX)

Benodigde onderdelen

NEW / Inbouwlichaam voor Showerpipe		48798180	151.50

Opties

/ Thermostaatmodule voor 2 systemen - afwerkset	Chroom	45712000	893.20
	Matt Black	45712670	1,250.50
	AXOR FinishPlus	45712XXX	1,339.80

NEW

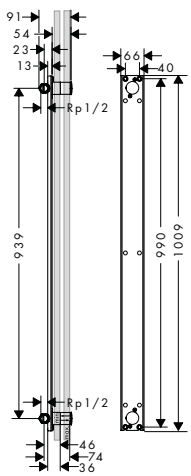

Inbouwlichaam voor Showerpipe

48798180 151.50

/ geluidsgedempte montage

De afmetingen van de technische tekeningen zijn in mm.

Technische specificaties en meeteenheden kunnen aan wijzigingen onderhevig zijn.

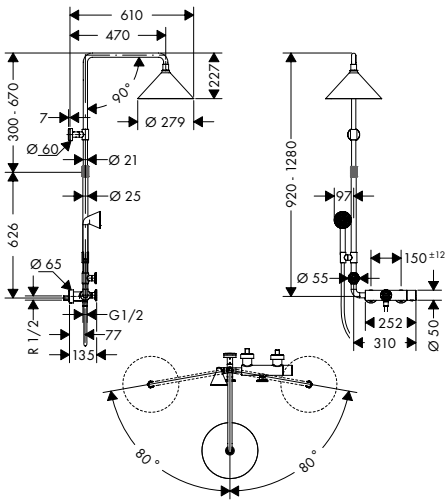

Showerpipe met thermostaat, hoofddouche Ø 240 mm 2jet en handdouche Ø 85 mm 1jet

- bestaat uit: hoofddouche, handdouche, douchethermostaat, doucheslang, schuifstuk, douchestang
- hoofddouche Raindance Select S 240 2jet
- Grootte straalschijf hoofddouche: 279 mm
- Straalsoort hoofddouche: Rain, RainAir
- comfortabele straalsoortomschakeling d.m.v. Select-knop
- kogelgewricht: hoek hoofddouche verstelbaar
- straalsoort handdouche: Rain
- persoonlijke in hoogte regelbare hoofddouche met eenvoudige twist Lock. Regelbaarheid 300mm
- debiet RainAir (bij 3 bar): 14 l/min
- debiet Rain (bij 3 bar): 15 l/min
- diameter douchestang: 25 mm
- in hoogte verstelbare handdouchehouder
- Lengte douchearm hoofddouche: 470 mm
- zwenkbare douchearm
- SafetyStop temperatuurblokkering bij 40°C
- instelbare heetwaterbegrenzing
- bediening door draaien
- geschikt voor doorstroomtoestellen
- montagetype: opbouwinstallatie
- aansluitgrootte DN15
- aansluiting G ½
- tussenas 150 mm ± 12 mm

Inbegrepen

- Hoofddouche Ø 240 mm 2jet met douchearm voor plafondmontage (# 26022000)
- Handdouche Ø 85 mm 1 jet (# 26025000)
- Doucheslang 1,60 m met conische moeren (# 28626000)

Afwerking	Ref.	Euro
Chroom	26020000	2,009.00
AXOR FinishPlus	26020XXX	3,013.50

Select · AirPower · Quick Clean

*Voor meer informatie verwijzen wij u naar de lijst AXOR FinishPlus aan het begin van dit tarief.

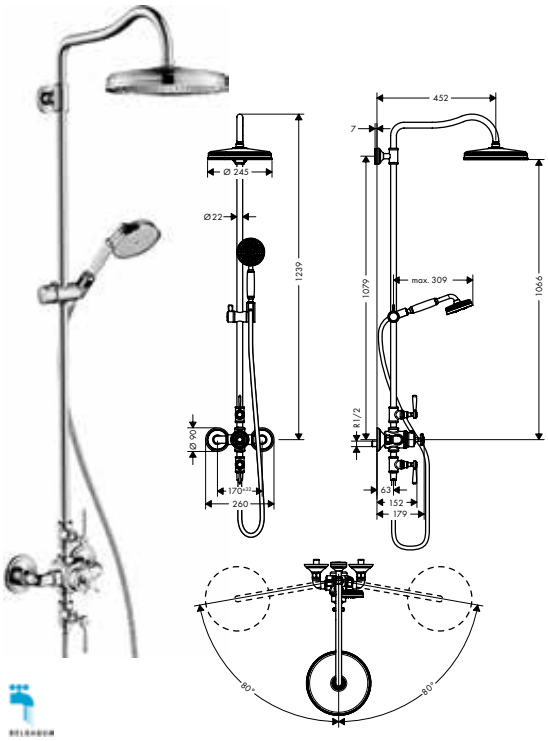

Showerpipe met thermostaat, rechte grepen, hoofddouche Ø 240 mm 1jet en handdouche Ø 100 mm 1jet

/ bestaat uit: hoofddouche, handdouche, douchethermostaat, doucheslang, schuifstuk, douchestang
/ Grootte straalschijf hoofddouche: 240 mm
/ Straalsoort hoofddouche: RainAir
/ straalsoort handdouche: RainAir
/ maximaal debiet bij 3 bar: 15 l/ min.
/ debiet RainAir (bij 3 bar): 15 l/min
/ diameter douchestang: 22 mm
/ Lengte douchearm hoofddouche: 450 mm
/ zwenkbare douchearm
/ thermostaat AXOR Montreux
/ SafetyStop temperatuurblokkering bij 40°C
/ instelbare heetwaterbegrenzing
/ bediening door draaien
/ montagetype: opbouwinstallatie
/ aansluitgrootte DN15
/ aansluiting G ½
/ tussenas 170 ± 32 mm
/ aantal uitgangen: 2 functies

Inbegrepen
/ Hoofddouche 240 1jet Classic (# 28474000)
/ Handdouche Ø 100 mm 1jet (# 16320XXX)
/ Metalen doucheslang 1,60 m (# 28116XXX)

Afwerking	Ref.	Euro
Chroom	16572000	2,368.50
Brushed Nickel	16572820	3,552.80
AXOR FinishPlus	16572XXX	3,552.80

AirPower Quick Clean

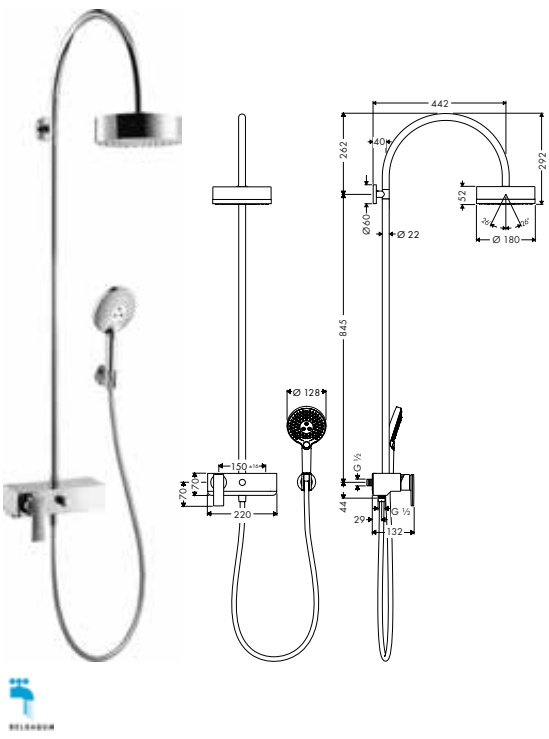

Showerpipe met opbouwmengkraan, hoofddouche Ø 180 mm en handdouche Ø 120 mm mm 3jet

/ bestaat uit: hoofddouche, handdouche, éengreepsdouchemengkraan, doucheslang, schuifstuk
/ hoofddouche AXOR Citterio
/ Grootte straalschijf hoofddouche: 180 mm
/ Straalsoort hoofddouche: Rain
/ kogelgewricht: hoek hoofddouche verstelbaar
/ straalsoort handdouche: RainAir, Rain, WhirlAir
/ maximaal debiet bij 3 bar: 18 l/ min.
/ debiet Rain (bij 3 bar): 18 l/min
/ Lengte douchearm hoofddouche: 420 mm
/ montagetype: opbouwinstallatie
/ aansluitgrootte DN15
/ aansluiting G ½
/ tussenas 150 mm ± 16 mm
/ keramische cartouche
/ Safety Function: voorinstelbare heetwaterbegrenzing

Inbegrepen
/ Wandhanddouchehouder voor doucheslangen met een conische moer (# 39525000)
/ Handdouche Ø 120 mm 3jet (# 26050000)
/ Doucheslang 1,60 m met conische moeren (# 28626000)

Chroom	39620000	1,678.00
AXOR FinishPlus	39620XXX	2,517.00

AirPower Quick Clean

De afmetingen van de technische tekeningen zijn in mm.

Technische specificaties en meeteenheden kunnen aan wijzigingen onderhevig zijn.

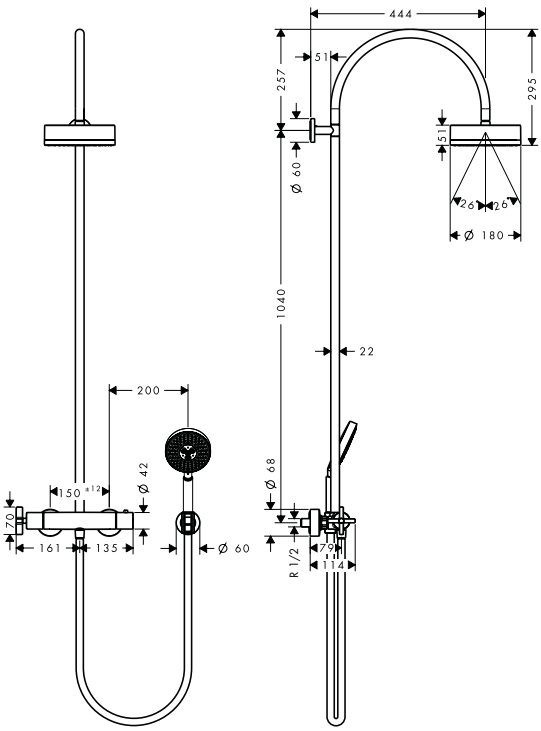

Showerpipe met thermostaat, hoofddouche Ø 180 mm en handdouche Ø 120 mm mm 3jet

- bestaat uit: hoofddouche, handdouche, douchethermostaat, doucheslang, douchehouder
- hoofddouche AXOR Citterio
- Grootte straalschijf hoofddouche: 180 mm
- Straalsoort hoofddouche: Rain
- kogelgewricht: hoek hoofddouche verstelbaar
- straalsoort handdouche: RainAir, Rain, Whirl
- maximaal debiet bij 3 bar: 17 l/ min.
- debiet Rain (bij 3 bar): 17 l/min
- werkdruk: min. 1,5 bar/max. 6 bar
- wandhouder handdouche
- Lengte douchearm hoofddouche: 444 mm
- thermostaat AXOR Citterio
- SafetyStop temperatuurblokkering bij 38°C
- instelbare heetwaterbegrenzing
- bediening door draaien
- montagetype: opbouwinstallatie
- aansluitgrootte DN15
- aansluiting G ½
- tussenas 150 mm ± 12 mm

Inbegrepen

- Handdouche Ø 120 mm 3jet (# 26050000)
- Wandhanddouchehouder voor doucheslangen met een conische moer (# 39525000)
- Doucheslang 1,60 m met conische moeren (# 28626000)

Afwerking	Ref.	Euro
Chroom	39670000	1,743.00
AXOR FinishPlus	39670XXX	2,614.50

AirPower Quick Clean

*Voor meer informatie verwijzen wij u naar de lijst AXOR FinishPlus aan het begin van dit tarief.

AXOR Thermostaatmodules met select-technologie

Intuïtieve douchebediening

Exclusieve esthetiek. Overtuigende functionaliteit. AXOR thermostaatmodules zorgen voor volmaakte momenten in de douche. Comfortabel te bedienen. Dankzij de Select-technologie. Met één druk op de knop. Met nauwkeurige bediening voor een constante temperatuurinstelling. Rozetten van hoogwaardig metaal. In veelzijdige uitvoeringen. In perfectie.

AXOR ShowerSelect thermostaten

Modulair. Combineerbaar. Intuïtief. AXOR ShowerSelect thermostaten. Comfortabel te bedienen door de Select-technologie. Maken de bediening van meerdere functies mogelijk – tegelijk of apart. Eenvoudig te monteren met iBox universal.

Verkrijgbaar in drie verschillende rozetvormen: vierkant, softcube of rond.

AXOR One

Vlak, elegant en comfortabel. Dat zijn de AXOR One inbouw thermostaat en doucheset. Interactief design pur sang. Erachter gaat de innovatieve ShowerSelect-technologie schuil. Bij de thermostaat regelen twee grote knoppen de douches. Te combineren met één, twee of drie douchefuncties.

AXOR
Thermostaatmodules Select

De AXOR thermostaatmodule Select. Strakke verschijning, indrukwekkende prestaties. Tijdloos en elegant. De perfecte integratie in de ruimte. En overtuigend in gebruiksvriendelijkheid: intuïtieve bediening dankzij de grote Select-knoppen. Naargelang de uitvoering voor drie tot vijf systemen of straalsoorten. Nauwkeurig omschakelen met een simpele druk op de knop. Volledig mechanisch. Met geïntegreerde thermostaat en porter-handdouche houder.

Design: Phoenix Design

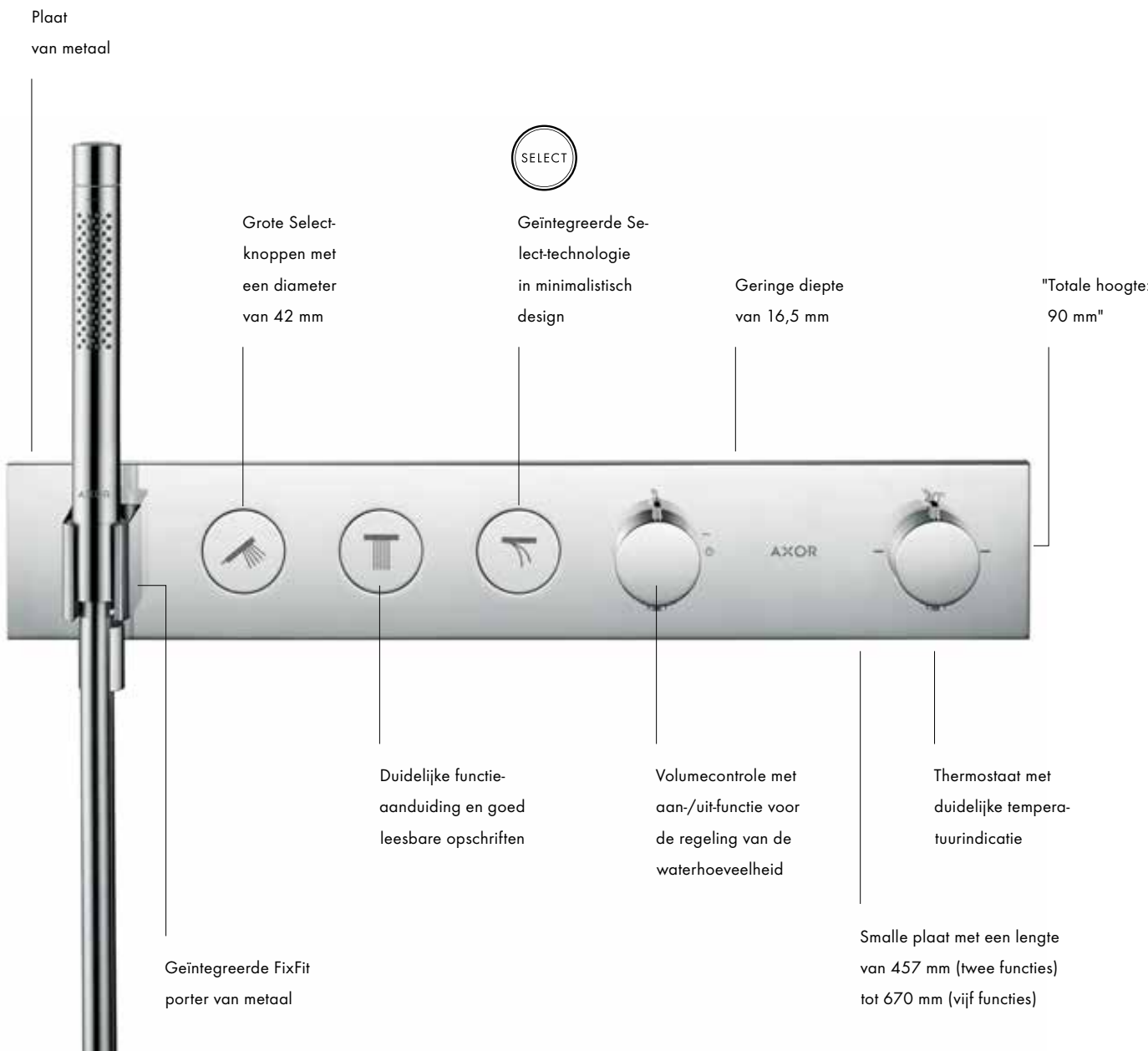

Select thermostaatmodule voor 2 systemen
18355000

Inbouwlichaam
18310180

Select thermostaatmodule voor 3 systemen
18356000

Inbouwlichaam
18311180

Select thermostaatmodule voor 4 systemen
18357000

Inbouwlichaam
18312180

Select thermostaatmodule voor 5 systemen
18358000

Inbouwlichaam
18313180

Meer info over de beschikbare kleurafwerkingen vindt u op de productpagina

Thermostaatmodule voor 1 systeem
45711000

Inbouwlichaam
45710180

Thermostaatmodule voor 2 systemen
45712000

Inbouwlichaam
45710180

Thermostaatmodule voor 3 systemen
45713000

Inbouwlichaam
45710180

Inbouwstopkraan
45771000

Inbouwlichaam
45770180

Meer info over de beschikbare kleurafwerkingen vindt u op de productpagina

AXOR afwerksets
Te monteren met AXOR iBox universal inbouwlichaam (# 01700180)

AXOR ShowerSelect® Square

AXOR ShowerSelect®
Thermostaat voor 1 systeem

36714000
#97407000*

AXOR ShowerSelect®
Thermostaat voor 2 systemen

36715000
#97407000*

AXOR ShowerSelect®
Thermostaat Highflow

36718000
#97407000*

AXOR ShowerSelect®
Thermostaat Highflow
voor 1 systeem

36716000
#97407000*

AXOR ShowerSelect®
Stopkraan voor 3 systemen

36717000
#97407000*

AXOR ShowerSelect®
Thermostaat voor 2 systemen met geïntegreerde doucheslangaansluiting en handdouchehouder.

36712000
13601000*

AXOR ShowerSelect® SoftCube

AXOR ShowerSelect®
Thermostaat voor 1 systeem

36705000
98860000*

AXOR ShowerSelect®
Thermostaat voor 2 systemen

36707000
98860000*

AXOR ShowerSelect®
Thermostaat Highflow

36711000
98860000*

AXOR ShowerSelect®
Thermostaat Highflow
voor 1 systeem

36706000
98860000*

AXOR ShowerSelect®
Stopkraan voor 3 systemen

36773000
98860000*

AXOR ShowerSelect® Round

AXOR ShowerSelect®
Thermostaat voor 1 systeem

36722000
13596000*

AXOR ShowerSelect®
Thermostaat voor 2 systemen

36723000
13596000*

AXOR ShowerSelect®
Thermostaat Highflow

36721000
13596000*

AXOR ShowerSelect®
Thermostaat Highflow
voor 1 systeem

36726000
13596000*

AXOR ShowerSelect®
Stopkraan voor 3 systemen

36727000
13596000*

AXOR Citterio

AXOR Citterio
Bad

39455000
39457000
14964000*

AXOR Citterio
Douche

39655000
14965000*

AXOR Citterio
Thermostaat Highflow

39711000
39716000**
14964000*

AXOR Citterio
Thermostaat met stopkraan

39700000
39705000**
14969000*

AXOR Citterio
Thermostaat met stopkraan
en omsteller

39720000
39725000**
14969000*

Meer info over de beschikbare kleurafwerkingen vindt u op de productpagina

* Referentie compensatierozet
** Referentie met kruisgrepen

AXOR afwerksets
Te monteren met AXOR iBox universal inbouwlichaam (# 01700180)

AXOR Citterio E

AXOR Citterio E
Bad

36455000
14972000*

AXOR Citterio E
Douche

36655000
14971000*

AXOR Citterio M

AXOR Citterio M
Bad

34425000
34427000
14972000*

AXOR Citterio M
Douche

34625000
14971000*

AXOR Citterio M
Thermostaat

34715000
98860000

AXOR Citterio M
Thermostaat Highflow

34716000
14971000*

AXOR Citterio M
Thermostaat met stopkraan

34705000
14974000*

AXOR Citterio M
Thermostaat met stopkraan
en omsteller

34725000
14973000*

AXOR Montreux

AXOR Montreux
Thermostaat

16823000
16810000**
14960, -000, -820*

AXOR Montreux
Thermostaat Highflow

16824000
16815000**
14960, -000, -820*

AXOR Montreux
Thermostaat met stopkraan

16801000
16800000**
14963, -000, -820*

AXOR Montreux
Thermostaat met stopkraan
en omsteller

16821000
16820000**
14962, -000, -820*

* Referentie compensatierozet
** Referentie met kruisgrepen

Meer info over de beschikbare kleurafwerkingen vindt u op de productpagina

AXOR afwerksets
Te monteren met AXOR iBox universal inbouwlichaam (# 01700180)

AXOR Starck

AXOR Starck
Bad

10416000
10418000
14961, -000, -820*

AXOR Starck
Douche

10616000
14960, -000, 820*

AXOR Starck
Thermostaat

10710000
13596000*

AXOR Starck
Thermostaat Highflow

10715000
14960, -000, -820*

AXOR Starck
Thermostaat met stopkraan

10700000
14963, -000, -820*

AXOR Starck
Thermostaat met stopkraan
en omsteller

10720000
14962, -000, -820*

AXOR Starck Classic

AXOR Starck Classic
Bad

10415000
10417000
14961, -000, -820*

AXOR Starck Classic
Douche

10615000
10960, -000, -820*

AXOR Starck Organic

AXOR Starck Organic
Bad

12415000
12416000
14968000*

AXOR Starck Organic
Douche

12605000
14965000*

AXOR Starck Organic
Thermostaat

12710000
97407000*

AXOR Starck Organic
Thermostaat Highflow

12711000
14966000*

AXOR Starck Organic
Thermostaat met stopkraan

12715000
14970000*

AXOR Starck Organic
Thermostaat met stopkraan
en omsteller

12716000
14969000*

AXOR Uno

AXOR Uno
Bad

38426000
38428000
45405000
45407000
14961, -000, -820*

AXOR Uno
Douche

38626000
45605000
14960, -000, -820*

AXOR Uno
Thermostaat

38375000
13596000*

AXOR Uno
Thermostaat Highflow

38715000
14960, -000, -820*

AXOR Uno
Thermostaat met stopkraan

38700000
14963, -000, -820*

AXOR Uno
Thermostaat met stopkraan
en omsteller

38720000
14962, -000, -820*

Meer info over de beschikbare kleurafwerkingen vindt u op de productpagina

* Referentie compensatierozet

Te monteren met AXOR iBox universal inbouwlichaam (# 01700180)

AXOR Urquiola

Bad

11425000
11426000
14972000*

AXOR Urquiola

Douche

11625000
14971000*

AXOR Urquiola

Thermostaat

11730000
98860000*

AXOR Urquiola

Thermostaat Highflow

11731000
14971000*

AXOR Urquiola

Thermostaat met stopkraan

11732000
14974000*

AXOR Urquiola

Thermostaat met stopkraan
en omsteller

11733000
14973000*

* Referentie compensatierozet

Meer info over de beschikbare kleurafwerkingen vindt u op de productpagina

Opbouw badthermostaten

	Afwerking	Ref.	Euro

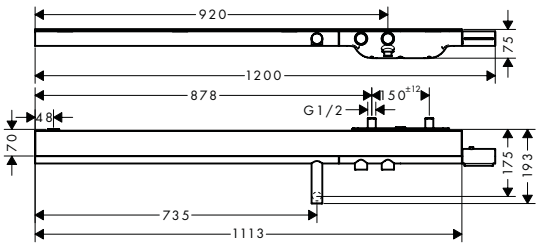

Badthermostaat 1200 mm opbouw

	Afwerking	Ref.	Euro
	Chroom	45421000	1,955.50
	AXOR FinishPlus	45421XXX	2,933.30

/ 2 functies
/ gelijktijdig gebruik van 2 functies
/ Comfortabele Selectknop aan/uit voor 2 uitgangen
/ tussenas: 150 mm ± 12 mm
/ maximaal debiet bij 3 bar: 21 l/ min.
/ debiet van de baduitloop bij 3 bar: 21 l/ min.
/ debiet handdouche bij 3 bar: 13 l/ min.
/ start/stop-kraan, SMTC cartouche
/ SafetyStop temperatuurblokkering bij 40°C
/ Safety Function: voorinstelbare heetwaterbegrenzing
/ terugslagklep
/ met geïntegreerde zekerheidscombinatie EN 1717
/ met geluidsdemper
/ materiaal grepen: metaal
/ tablet van veiligheidsglas
/ kleur tablet: spiegelglas
/ aansluittype: ½"
/ aansluitgrootte: DN15
/ incl. vuilopvangzeef
/ Thermsotaat wordt geleverd met de druktoetsen : handdouche en bad

Andere afmetingen

	Afwerking	Ref.	Euro
/ Badthermostaat 800 mm opbouw	Chroom	45420000	1,620.20
	AXOR FinishPlus	45420XXX	2,430.30

Opties

	Afwerking	Ref.	Euro
/ Doucheslang 1,25 m met debietregeling en cilindrische moeren	Chroom	28127000	60.80
	AXOR FinishPlus	28127XXX	91.20
/ Doucheslang 1,60 m met debietregeling en cilindrische moeren	Chroom	28128000	63.50
	AXOR FinishPlus	28128XXX	95.30

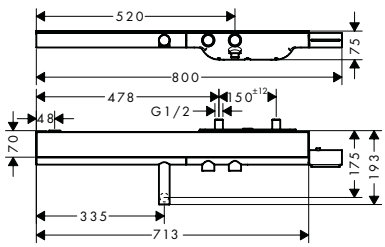

Badthermostaat 800 mm opbouw

	Afwerking	Ref.	Euro
	Chroom	45420000	1,620.20
	AXOR FinishPlus	45420XXX	2,430.30

/ 2 functies
/ gelijktijdig gebruik van 2 functies
/ Comfortabele Selectknop aan/uit voor 2 uitgangen
/ tussenas: 150 mm ± 12 mm
/ maximaal debiet bij 3 bar: 21 l/ min.
/ debiet van de baduitloop bij 3 bar: 21 l/ min.
/ debiet handdouche bij 3 bar: 13 l/ min.
/ start/stop-kraan, SMTC cartouche
/ SafetyStop temperatuurblokkering bij 40°C
/ Safety Function: voorinstelbare heetwaterbegrenzing
/ terugslagklep
/ met geïntegreerde zekerheidscombinatie EN 1717
/ met geluidsdemper
/ materiaal grepen: metaal
/ tablet van veiligheidsglas
/ kleur tablet: spiegelglas
/ aansluittype: ½"
/ aansluitgrootte: DN15
/ incl. vuilopvangzeef
/ Thermsotaat wordt geleverd met de druktoetsen : handdouche en bad

Andere afmetingen

	Afwerking	Ref.	Euro
/ Badthermostaat 1200 mm opbouw	Chroom	45421000	1,955.50
	AXOR FinishPlus	45421XXX	2,933.30

Opties

	Afwerking	Ref.	Euro
/ Doucheslang 1,25 m met debietregeling en cilindrische moeren	Chroom	28127000	60.80
	AXOR FinishPlus	28127XXX	91.20
/ Doucheslang 1,60 m met debietregeling en cilindrische moeren	Chroom	28128000	63.50
	AXOR FinishPlus	28128XXX	95.30

De afmetingen van de technische tekeningen zijn in mm.

Technische specificaties en meeteenheden kunnen aan wijzigingen onderhevig zijn.

Opbouw/inbouw douchethermostaten

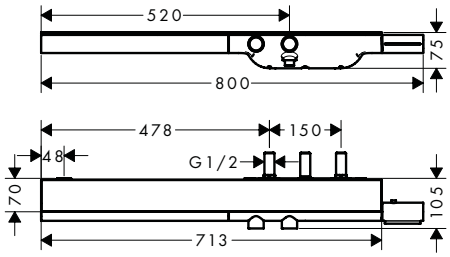

	Afwerking	Ref.	Euro
Thermostaat 800 mm - afwerkset	Chroom	45440000	1,341.30
	AXOR FinishPlus	45440XXX	2,012.00

Select

/ 2 functies
/ Comfortabele Selectknop aan/uit voor 2 uitgangen
/ gelijktijdig gebruik van meerdere systemen/uitgangen
/ debiet handdouche bij 3 bar: 13 l/ min.
/ debiet handdouche-aansluiting bij 3 bar: 13 l/ min.
/ debiet uitgang bovenaan: 22 l/min
/ start/stop-kraan, SMTC cartouche
/ SafetyStop temperatuurblokkering bij 40°C
/ Safety Function: voorinstelbare heetwaterbegrenzing
/ terugslagklep
/ met geluidsdemper
/ materiaal grepen: metaal
/ tablet van veiligheidsglas
/ kleur tablet: spiegelglas
/ bediening van een baduitloop mogelijk via een inbouwaansluiting G 1/2
/ aansluittype: inbouwlichaam
/ aansluitgrootte: DN15
/ incl. vuilopvangzeef
/ Thermostaat wordt geleverd met knoppen handdouche en hoofddouche

Benodigde onderdelen

/ Inbouwlichaam voor thermostaat 45440xxx		45442180	86.60

Opties

/ Doucheslang 1,25 m met debietregeling en cilindrische moeren	Chroom	28127000	60.80
	AXOR FinishPlus	28127XXX	91.20
/ Doucheslang 1,60 m met debietregeling en cilindrische moeren	Chroom	28128000	63.50
	AXOR FinishPlus	28128XXX	95.30

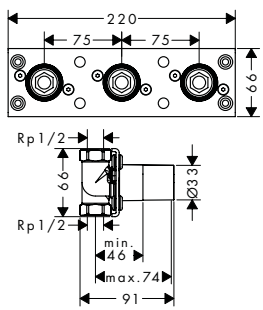

Inbouwlichaam voor thermostaat 45440xxx		45442180	86.60

/ installatiediepte: van 46 tot 74 mm
/ geluidsgedempte montage

*Voor meer informatie verwijzen wij u naar de lijst AXOR FinishPlus aan het begin van dit tarief.

Thermostaatmodule Select

	Afwerking	Ref.	Euro
Thermostaatmodule 460/90 mm voor 2 systemen - afwerkset	Chroom	18355000	1,475.10
	AXOR FinishPlus	18355XXX	2,212.70

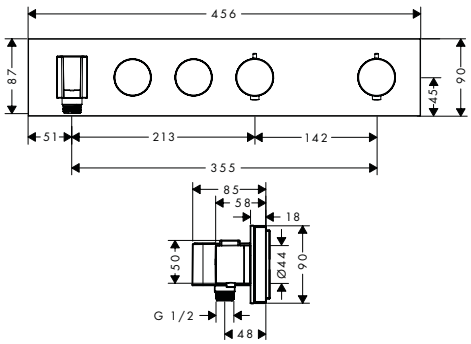

- / bestaat uit: thermostatische module, douchehouder
- / in functie van het volume en de inbouwsituatie, wordt het debiet met ongeveer 50% verminderd en geïntegreerde stopfunctie
- / 2 functies
- / Comfortabele Selectknop aan/uit voor 2 uitgangen
- / gelijktijdig gebruik van meerdere systemen/uitgangen
- / maximaal debiet bij 3 bar: 26 l/ min.
- / thermo-element, start/stop-kraan
- / SafetyStop temperatuurblokkering bij 40°C
- / Safety Function: voorinstelbare heetwaterbegrenzing
- / moer van de slang: voor doucheslangen met conische of cilindrische moer aan beide zijden
- / aansluittype: inbouwlichaam
- / minimale werkdruk: 1 bar
- / max. werkdruk: 10 bar
- / Thermsotaat wordt geleverd met de druktoetsen : Rain (breed) en handdouche

Benodigde onderdelen

/ Inbouwlichaam voor thermostaatmodule voor 2 systemen	18310180	655.50

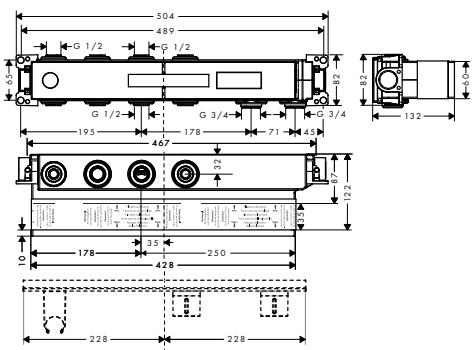

Inbouwlichaam voor thermostaatmodule voor 2 systemen

	18310180	655.50

- / 2 functies
- / aansluiting Rp ¾
- / installatiediepte: 87-122 mm
- / horizontale montage
- / geluidsgedempte montage

De afmetingen van de technische tekeningen zijn in mm.

Technische specificaties en meeteenheden kunnen aan wijzigingen onderhevig zijn.

	Afwerking	Ref.	Euro
Thermostaatmodule 530/90 mm voor 3 systemen - afwerkset	Chroom	18356000	1,743.50
	AXOR FinishPlus	18356XXX	2,615.30

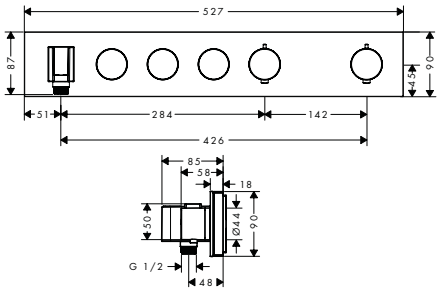

- bestaat uit: thermostatische module, douchehouder
- in functie van het volume en de inbouwsituatie, wordt het debiet met ongeveer 50% verminderd en geïntegreerde stopfunctie
- 3 uitgangen
- Selectknop : comfortabel aan-/uitschakelen voor 3 douchesystemen
- gelijktijdig gebruik van meerdere systemen/uitgangen
- maximaal debiet bij 3 bar: 26 l/ min.
- thermo-element, start/stop-kraan
- SafetyStop temperatuurblokkering bij 40°C
- Safety Function: voorinstelbare heetwaterbegrenzing
- moer van de slang: voor doucheslangen met conische of cilindrische moer aan beide zijden
- aansluittype: inbouwlichaam
- minimale werkdruk: 1 bar
- max. werkdruk: 10 bar
- Thermsotaat wordt geleverd met de druktoetsen : Rain (breed), waterval en handdouche

Benodigde onderdelen

Inbouwlichaam voor thermostaatmodule voor 3 systemen	18311180	764.20

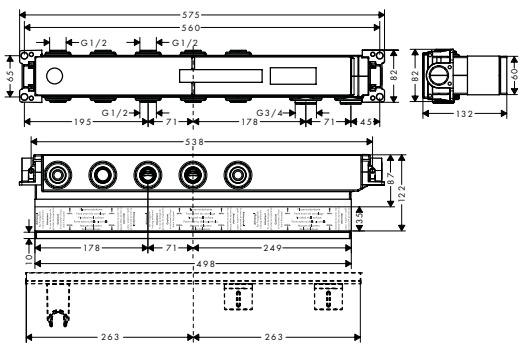

Inbouwlichaam voor thermostaatmodule voor 3 systemen	18311180	764.20

- 3 uitgangen
- aansluiting Rp ¾
- installatiediepte: 87-122 mm
- horizontale montage
- geluidsgedempte montage

*Voor meer informatie verwijzen wij u naar de lijst AXOR FinishPlus aan het begin van dit tarief.

	Afwerking	Ref.	Euro
Thermostaatmodule 600/90 mm voor 4 systemen - afwerkset	Chroom	18357000	2,011.80
	AXOR FinishPlus	18357XXX	3,017.70
Benodigde onderdelen			
/ Inbouwlichaam voor thermostaatmodule voor 4 systemen		18312180	873.40

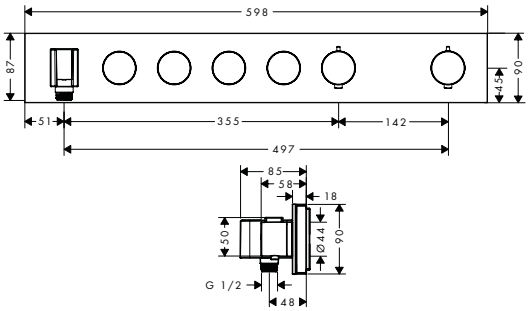

Thermostaatmodule 600/90 mm voor 4 systemen - afwerkset

/ bestaat uit: thermostatische module, douchehouder
/ in functie van het volume en de inbouwsituatie, wordt het debiet met ongeveer 50% verminderd en geïntegreerde stopfunctie
/ 4 uitgangen
/ Selectknop : aan-/uitschakelen voor 4 douchesystemen
/ gelijktijdig gebruik van meerdere systemen/uitgangen
/ maximaal debiet bij 3 bar: 26 l/ min.
/ thermo-element, start/stop-kraan
/ SafetyStop temperatuurblokkering bij 40°C
/ Safety Function: voorinstelbare heetwaterbegrenzing
/ moer van de slang: voor doucheslangen met conische of cilindrische moer aan beide zijden
/ aansluittype: inbouwlichaam
/ minimale werkdruk: 1 bar
/ max. werkdruk: 10 bar
/ Thermsotaat wordt geleverd met de druktoetsen : waterval, Rain (breed), Mono en handdouche

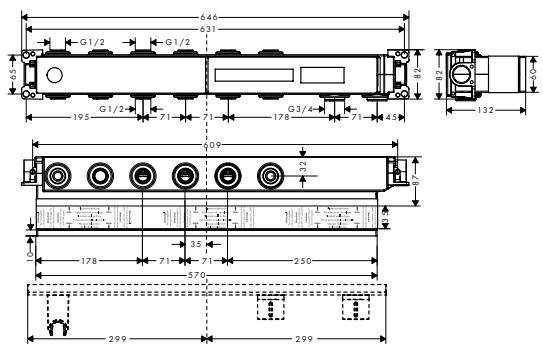

Inbouwlichaam voor thermostaatmodule voor 4 systemen

18312180 873.40

/ 4 uitgangen
/ aansluiting Rp ¾
/ installatiediepte: 87-122 mm
/ horizontale montage
/ geluidsgedempte montage

De afmetingen van de technische tekeningen zijn in mm.

Technische specificaties en meeteenheden kunnen aan wijzigingen onderhevig zijn.

	Afwerking	Ref.	Euro
Thermostaatmodule 670/90 mm voor 5 systemen - afwerkset	Chroom	18358000	2,279.50
	AXOR FinishPlus	18358XXX	3,419.30
Benodigde onderdelen / Inbouwlichaam voor thermostaatmodule voor 5 systemen		18313180	982.60

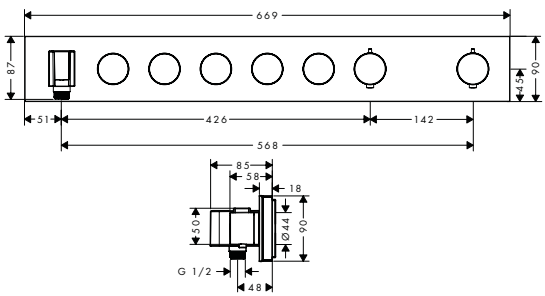

- bestaat uit: thermostatische module, douchehouder
- in functie van het volume en de inbouwsituatie, wordt het debiet met ongeveer 50% verminderd en geïntegreerde stopfunctie
- 5 uitgangen
- Selectknop : aan-/uitschakelen voor 5 douchesystemen
- gelijktijdig gebruik van meerdere systemen/uitgangen
- maximaal debiet bij 3 bar: 26 l/ min.
- thermo-element, start/stop-kraan
- SafetyStop temperatuurblokkering bij 40°C
- Safety Function: voorinstelbare heetwaterbegrenzing
- moer van de slang: voor doucheslangen met conische of cilindrische moer aan beide zijden
- aansluittype: inbouwlichaam
- minimale werkdruk: 1 bar
- max. werkdruk: 10 bar
- Thermostaat wordt geleverd met knoppen handdouche, Mono, PowderRain binnen, PowderRain buiten, hoofddouche

Inbouwlichaam voor thermostaatmodule voor 5 systemen		18313180	982.60

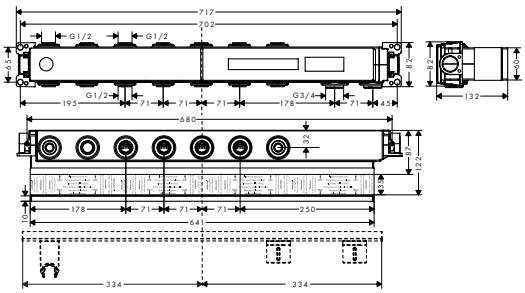

- 5 uitgangen
- aansluiting Rp ¾
- installatiediepte: 87-122 mm
- horizontale montage
- geluidsgedempte montage

Optionele onderdelen en knoppen thermostaatmodule - a.u.b. apart bestellen

Select-knop handdouche	Chroom	93307000	68.90
NEW **Select-knop hoofddouche Rain large**	Chroom	93308000	45.00
Select-knop hoofddouche Rain small	Chroom	93663000	45.00

*Voor meer informatie verwijzen wij u naar de lijst AXOR FinishPlus aan het begin van dit tarief.

	Afwerking	Ref.	Euro
Select-knop bad	Chroom	93335000	45.00
Select-knop RainFlow straal	Chroom	93309000	45.00
Select-knop Mono straal	Chroom	93310000	45.00
Select-knop binnenste PowderRain straal	Chroom	93311000	45.00
Select-knop buitenste PowderRain straal	Chroom	93312000	45.00

ShowerCollection

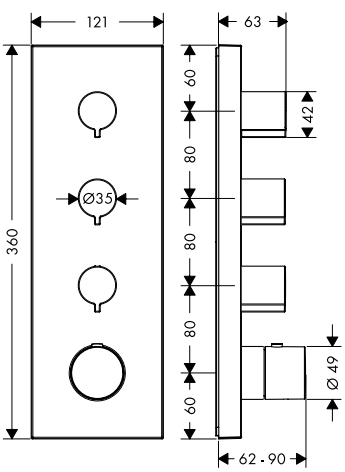

Thermostaatmodule 360/120 mm voor 3 systemen - afwerkset square	Chroom AXOR FinishPlus	10751000 10751XXX	1,138.10 1,707.20
/ 3 uitgangen / gelijktijdig gebruik van meerdere systemen/uitgangen / thermo-element / SafetyStop temperatuurblokkering bij 40°C / Safety Function: voorinstelbare heetwaterbegrenzing / terugslagklep / aansluittype: inbouwlichaam / aansluitgrootte: DN20 / minimale werkdruk: 1,5 bar / max. werkdruk: 10 bar			
Benodigde onderdelen			
/ Inbouwlichaam voor thermostaatmodule 360/120 mm voor 3 systemen		10750180	891.40
Opties			
/ Verlengstuk 25 mm voor thermostaatmodule	Chroom AXOR FinishPlus	10790000 10790XXX	109.50 164.30
/ Verlengstuk 25 mm voor inbouwstopkraan en Trio Stop/ Quattro		92990000	55.00

De afmetingen van de technische tekeningen zijn in mm.

Technische specificaties en meeteenheden kunnen aan wijzigingen onderhevig zijn.

	Afwerking	Ref.	Euro

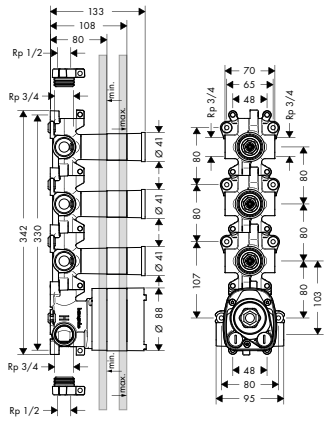

Inbouwlichaam voor thermostaatmodule 360/120 mm voor 3 systemen

		10750180	891.40

/ aansluiting vanaf links of rechts
/ gelijktijdig gebruik door 3 functies
/ debiet bij vrije uitloop: 59 l/ min.
/ spindelkranen
/ horizontale of verticale montage
/ geluidsgedempte montage
/ dient in direct verband tevens als waterdoorvoerend deel en zorgt voor precieze montage in één lijn

Benodigde onderdelen

/ Thermostaatmodule 360/120 mm voor 3 systemen - afwerkset square	Chroom	10751000	1,138.10
	AXOR FinishPlus	10751XXX	1,707.20
/ Thermostaatmodule 360/120 mm voor 3 systemen - afwerkset square	Chroom	12717000	1,180.60
	AXOR FinishPlus	12717XXX	1,770.90

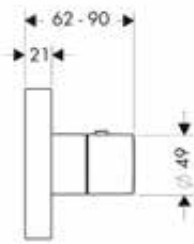

Thermostaatmodule 120/120 mm - afwerkset square

	Chroom	10755000	737.90
	AXOR FinishPlus	10755XXX	1,106.90

/ maximaal debiet bij 3 bar: 59 l/ min.
/ thermo-element
/ SafetyStop temperatuurblokkering bij 40 °C
/ Safety Function: voorinstelbare heetwaterbegrenzing
/ terugslagklep
/ aansluittype: inbouwlichaam
/ aansluitgrootte: DN20
/ minimale werkdruk: 1,5 bar
/ max. werkdruk: 10 bar

Benodigde onderdelen

/ Inbouwlichaam voor thermostaatmodule 120/120 mm		10754180	341.50

Opties

/ Verlengstuk 25 mm voor thermostaatmodule	Chroom	10790000	109.50
	AXOR FinishPlus	10790XXX	164.30

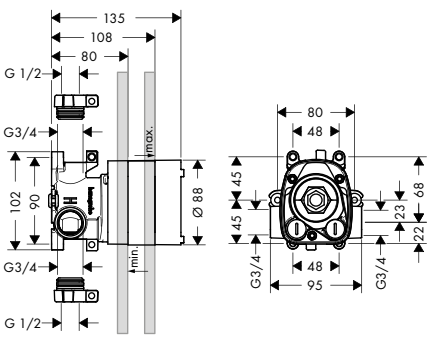

Inbouwlichaam voor thermostaatmodule 120/120 mm

		10754180	341.50

/ debiet bij vrije uitloop: 59 l/ min.
/ horizontale of verticale montage
/ geluidsgedempte montage
/ dient in direct verband tevens als waterdoorvoerend deel en zorgt voor precieze montage in één lijn

Opties

/ Thermostaat HighFlow 120/120 mm - afwerkset square	Chroom	12712000	653.40
	AXOR FinishPlus	12712XXX	980.10
/ Thermostaatmodule 120/120 mm - afwerkset square	Chroom	10755000	737.90
	AXOR FinishPlus	10755XXX	1,106.90
/ Thermostaat 120/120 mm HighFlow - afwerkset softcube	Chroom	36702000	468.30
	AXOR FinishPlus	36702XXX	702.50

*Voor meer informatie verwijzen wij u naar de lijst AXOR FinishPlus aan het begin van dit tarief.

	Afwerking	Ref.	Euro
Verlengstuk 25 mm voor thermostaatmodule	Chroom	10790000	109.50
	AXOR FinishPlus	10790XXX	164.30

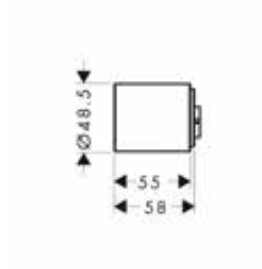

/ verlenging van het inbouwlichaam
/ verlengingsmaat: 25 mm

	Afwerking	Ref.	Euro
Stopkraan 120/120 mm - afwerkset square	Chroom	10972000	238.20
	AXOR FinishPlus	10972XXX	357.30

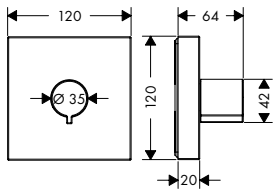

/ aansluittype: DN15/DN20
/ bij installatie in direct verband (10 mm afstand) met # 10751000, # 10651000, # 28491000, # 40872000 of # 40873000 wordt gebruik van inbouwdeel # 10971180 aanbevolen
/ bij vrije montage is het gebruik van inbouwdeel # 15973180, # 15974180 of # 15970180 ook mogelijk

Benodigde onderdelen

/ Inbouwlichaam voor stopkraan 120/120 mm - afwerkset square	10971180	140.50
/ Inbouwlichaam 52 l/ min. voor stopkraan met sluitlichaam	16973180	88.30
/ Inbouwlichaam 40 l/ min. voor stopkraan met keramische schijven (90°)	16974180	90.80
/ Inbouwlichaam 130 l/ min. voor stopkraan met sluitlichaam	16970180	95.50

Opties

/ Verlengstuk 25 mm voor inbouwstopkraan en Trio Stop/ Quattro	92990000	55.00

Inbouwlichaam voor stopkraan 120/120 mm - afwerkset square	10971180	140.50

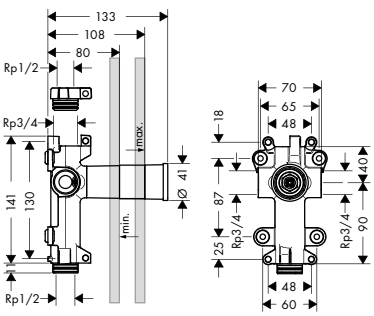

/ geschikt voor alle afbouwdelen stopkranen
/ aansluiting vanaf links of rechts
/ debiet bij vrije uitloop: 55 l/ min.
/ geluidsgedempte montage
/ dient in direct verband tevens als waterdoorvoerend deel en zorgt voor precieze montage in één lijn

Opties

/ Verlengstuk 25 mm voor inbouwstopkraan en Trio Stop/ Quattro	92990000	55.00

De afmetingen van de technische tekeningen zijn in mm.

Technische specificaties en meeteenheden kunnen aan wijzigingen onderhevig zijn.

	Afwerking	Ref.	Euro
Inbouwlichaam 52 l/ min. voor stopkraan met sluitlichaam		16973180	88.30
/ aansluittype: DN15 / geschikt voor alle afbouwdelen stopkranen / maximaal debiet bij 3 bar: 52 l/min			
Opties			
/ Verlengstuk 25 mm voor inbouwstopkraan en Trio Stop/ Quattro		92990000	55.00
Varianten			
/ Inbouwlichaam 40 l/ min. voor stopkraan met keramische schijven (90°)		16974180	90.80
/ Inbouwlichaam 130 l/ min. voor stopkraan met sluitlichaam		16970180	95.50
Stopkraan / omsteller Trio Stop/Quattro 120/120 mm - afwerkset square	Chroom AXOR FinishPlus	10932000 10932XXX	290.60 435.90
/ 3 uitgangen : bij vrijstaande montage (afstand meer 10 mm) is inbouwlichaam # 15930180 noodzakelijk / 2 uitgangen : bij een gecombineerde installatie (10mm afstand) is het inbouwlichaam # 36770180 noodzakelijk / 2 uitgangen : bij een vrijstaande montage (afstand groter dan 10mm) is het inbouwlichaam # 15981180 noodzakelijk / gelijktijdig gebruik van 2 functies			
Benodigde onderdelen			
/ Inbouwlichaam voor Trio Stop 120/120 mm		36770180	262.50
/ Inbouwlichaam voor Quattro 4-wegomsteller		16930180	270.40
/ Inbouwlichaam voor Trio Stop		16982180	171.40
Inbouwlichaam voor Trio Stop 120/120 mm		36770180	262.50
/ 2 functies / 1 ingang / 2 uitgangen / gelijktijdig gebruik door 2 functies / aansluiting Rp ¾ / horizontale of verticale montage / geluidsgedempte montage / dient in direct verband tevens als waterdoorvoerend deel en zorgt voor precieze montage in één lijn			
Benodigde onderdelen			
/ Stopkraan / omsteller Trio Stop/Quattro met rechte greep 120/120 mm - afwerkset softcube	Chroom AXOR FinishPlus	36772000 36772XXX	168.00 252.00
/ Stopkraan / omsteller Trio Stop/Quattro 120/120 mm - afwerkset square	Chroom AXOR FinishPlus	10932000 10932XXX	290.60 435.90
/ Stopkraan / omsteller Trio Stop/Quattro 120/120 mm - afwerkset square	Chroom AXOR FinishPlus	12731000 12731XXX	223.70 335.60
Opties			
/ Verlengstuk 25 mm voor inbouwstopkraan en Trio Stop/ Quattro		92990000	55.00

*Voor meer informatie verwijzen wij u naar de lijst AXOR FinishPlus aan het begin van dit tarief.

	Afwerking	Ref.	Euro
Inbouwlichaam voor Trio Stop / 2 functies / gelijktijdig gebruik van 2 functies / geschikt voor alle Trio afbouwdelen / maximaal debiet bij 3 bar: 65 l/ min.		16982180	171.40
Opties / Verlengstuk 25 mm voor inbouwstopkraan en Trio Stop/ Quattro		92990000	55.00
Inbouwlichaam voor Quattro 4-wegomsteller / vraagt een debietregeling / 3 uitgangen / gelijktijdig gebruik van 2 functies / geschikt voor alle Quattro afbouwdelen / maximaal debiet bij 3 bar: 65 l/ min.		16930180	270.40
Opties / Verlengstuk 25 mm voor inbouwstopkraan en Trio Stop/ Quattro		92990000	55.00
Handdouchemodule 120/120 mm - afwerkset square / bestaat uit: stopkraan, handdouchemodule, staafhanddouche, doucheslang / moer van de slang: voor doucheslangen met cilindrische moer aan beide zijden / aansluittype: DN15 / met terugslagklep / materiaal: metaal / maximaal debiet bij 3 bar: 17 l/ min.	Chroom AXOR FinishPlus	10651000 10651XXX	805.80 1,208.70
Inbegrepen / Doucheslang 1,25 m met cilindrische moeren (# 28282000)			
Benodigde onderdelen / Inbouwlichaam voor handdouchemodule		10650180	190.90
Opties / Verlengstuk 25 mm voor handdouchemodule		10658000	157.60
Inbouwlichaam voor handdouchemodule / debiet bij vrije uitloop: 30 l/ min. / met keramische stopkraan 180° / horizontale of verticale montage / geluidsgedempte montage / dient in direct verband tevens als waterdoorvoerend deel en zorgt voor precieze montage in één lijn		10650180	190.90

De afmetingen van de technische tekeningen zijn in mm.

Technische specificaties en meeteenheden kunnen aan wijzigingen onderhevig zijn.

ShowerCollection Accessoires

	Afwerking	Ref.	Euro
Tablet 120/120 mm	Chroom	40872000	454.10
	AXOR FinishPlus	40872XXX	681.20
/ bij gebruik van het tablet tussen watervoerende delen (#10755000, 10751000, # 10942000, # 10972000, # 10651000, # 28491000) in direct verband (10 mm afstand) wordt het gebruik van inbouwdeel # 40877180 aanbevolen / geschikt voor montage met of zonder inbouwdeel # 40 877 180 / Past voor een horizontale of verticale montage van het inbouwlichaam. / materiaal frame: messing / materiaal tablet: metaal / met bevestigingsmateriaal / Verborgen bevestiging / boorafstand: 72 mm / diameter boorgat: 6 mm			
Opties			
/ Inbouwlichaam voor tablet 120/120 mm voor een gecombineerde installatie		40877180	175.50

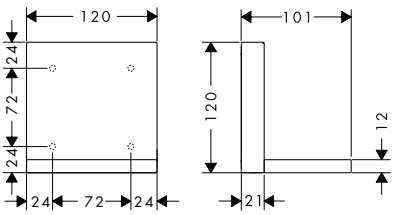

Inbouwlichaam voor tablet 120/120 mm voor een gecombineerde installatie / dient in direct verband als watervoerend deel resp. montage precies op maat in combinatie met: afbouwdeel # 40872000		40877180	175.50

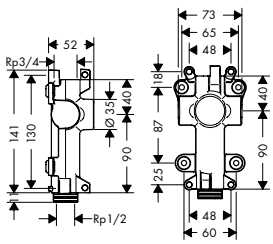

Tablet 240/120 mm / Past voor een horizontale of verticale montage van het inbouwlichaam. / bij gebruik van het tablet tussen watervoerende delen (#10755000, 10751000, # 10942000, # 10972000, # 10651000, # 28491000) in direct verband (10 mm afstand) wordt het gebruik van inbouwdeel # 40878180 aanbevolen / geschikt voor montage met of zonder inbouwdeel # 40878180 / materiaal frame: messing / materiaal tablet: metaal / met bevestigingsmateriaal / Verborgen bevestiging / boorafstand: 72 mm / diameter boorgat: 6 mm	Chroom AXOR FinishPlus	40873000 40873XXX	548.30 822.50
Opties			
/ Inbouwlichaam voor tablet 240/120 mm voor een gecombineerde installatie		40878180	227.00

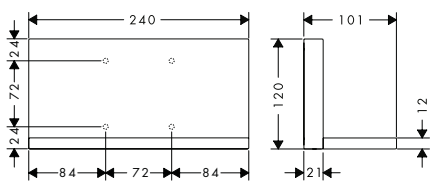

Inbouwlichaam voor tablet 240/120 mm voor een gecombineerde installatie / dient in direct verband als waterdoorvoerend deel resp. montage precies op maat in combinatie met: afbouwdeel # 40873000		40878180	227.00

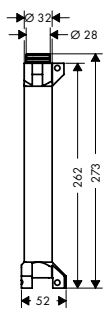

*Voor meer informatie verwijzen wij u naar de lijst AXOR FinishPlus aan het begin van dit tarief.

	Afwerking	Ref.	Euro
Montageplaat		10973180	190.90

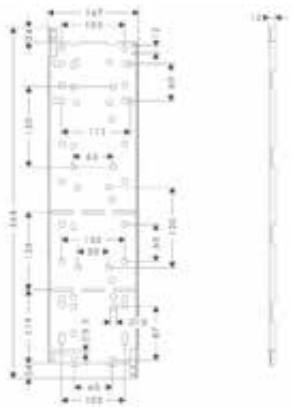

/ als montage- en afstandsjabloon voor eenvoudige montage van de inbouwdelen voor lichtmodule en speakermodule
/ montageplaat kan door een tweede worden verlengd

ShowerSelect Soft

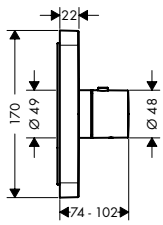

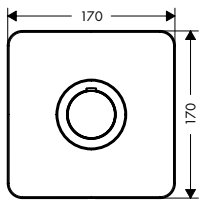

	Afwerking	Ref.	Euro
Thermostaat 170/170 mm HighFlow - afwerkset softcube	Chroom	36711000	465.70
	AXOR FinishPlus	36711XXX	698.60

/ maximaal debiet bij 3 bar: 59 l/ min.
/ debiet uitgang bovenaan: 42 l/min
/ debiet uitgang onderaan: 42 l/min
/ thermo-element
/ SafetyStop temperatuurblokkering bij 40°C
/ Safety Function: voorinstelbare heetwaterbegrenzing
/ aansluittype: inbouwlichaam

	Afwerking	Ref.	Euro
Benodigde onderdelen			
/ Inbouwlichaam iBox universal		01700180	122.60
Opties			
/ Inbouwstopkraan 170/170 mm voor 3 systemen - afwerkset softcube	Chroom	36773000	465.70
	AXOR FinishPlus	36773XXX	698.60
/ Verlengstuk 25 mm voor iBox Universal		13587000	52.20
/ Set montagegeleiders voor iBox Universal		93171000	37.80

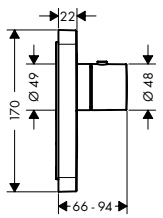

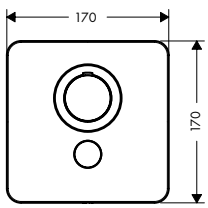

	Afwerking	Ref.	Euro
Thermostaat 170/170 mm HighFlow voor 1 systeem met een bijkomende vrije uitgang voor max. 3 andere systemen - afwerkset softcube	Chroom	36706000	645.60
	AXOR FinishPlus	36706XXX	968.40

/ 1 uitgang en 1 bijkomende uitgang
/ Comfortabele Selectknop aan/uit voor 1 uitgang
/ debiet handdouche bij 3 bar: 34 l/ min.
/ debiet handdouche-aansluiting bij 3 bar: 34 l/min
/ debiet uitgang bovenaan: 59 l/ min.
/ thermo-element
/ SafetyStop temperatuurblokkering bij 40°C
/ Safety Function: voorinstelbare heetwaterbegrenzing
/ aansluittype: inbouwlichaam
/ Thermostaat wordt geleverd met de druktoets handdouche

	Afwerking	Ref.	Euro
Benodigde onderdelen			
/ Inbouwlichaam iBox universal		01700180	122.60
Opties			
/ Inbouwstopkraan 170/170 mm voor 3 systemen - afwerkset softcube	Chroom	36773000	465.70
	AXOR FinishPlus	36773XXX	698.60
/ Set montagegeleiders voor iBox Universal		93171000	37.80
/ Verlengstuk 25 mm voor iBox Universal		13587000	52.20

De afmetingen van de technische tekeningen zijn in mm.

Technische specificaties en meeteenheden kunnen aan wijzigingen onderhevig zijn.

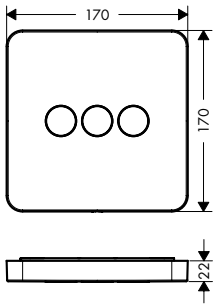

	Afwerking	Ref.	Euro
Inbouwstopkraan 170/170 mm voor 3 systemen - afwerkset softcube	Chroom	36773000	465.70
	AXOR FinishPlus	36773XXX	698.60
			Select
/ 3 uitgangen / Selectknop : comfortabel aan-/ uitschakelen voor 3 douchesystemen / gelijktijdig gebruik van meerdere systemen/uitgangen / maximaal debiet bij 3 bar: 30 l/ min. / debiet uitgang bovenaan: 26 l/min / flowrate uitgang links and rechts: 29 l/ min. / start/stop-kraan / SafetyStop temperatuurblokkering bij 40°C / aansluittype: inbouwlichaam / Thermsotaat wordt geleverd met de druktoetsen : Rain (breed), waterval en handdouche			
Benodigde onderdelen			
/ Inbouwlichaam iBox universal		01700180	122.60
Opties			
/ Thermostaat 170/170 mm HighFlow - afwerkset softcube	Chroom	36711000	465.70
	AXOR FinishPlus	36711XXX	698.60
/ Thermostaat 170/170 mm HighFlow voor 1 systeem met een bijkomende vrije uitgang voor max. 3 andere systemen - afwerkset softcube	Chroom	36706000	645.60
	AXOR FinishPlus	36706XXX	968.40
/ Set montagegeleiders voor iBox Universal		93171000	37.80
/ Verlengstuk 25 mm voor iBox Universal		13587000	52.20

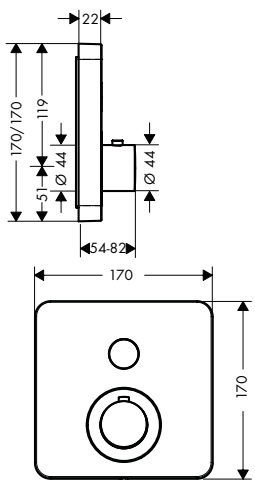

Thermostaat 170/170 mm voor 1 systeem - afwerkset softcube	Chroom	36705000	645.60
	AXOR FinishPlus	36705XXX	968.40
			Select
/ 1 uitgang / Comfortabele Selectknop aan/uit voor 1 uitgang / maximaal debiet bij 3 bar: 26 l/ min. / SMTC cartouche / SafetyStop temperatuurblokkering bij 40°C / Safety Function: voorinstelbare heetwaterbegrenzing / aansluittype: inbouwlichaam / Thermostaat wordt geleverd met de druktoets on/off			
Benodigde onderdelen			
/ Inbouwlichaam iBox universal		01700180	122.60
Opties			
/ Verlengstuk 25 mm voor iBox Universal		13587000	52.20
/ Set montagegeleiders voor iBox Universal		93171000	37.80

*Voor meer informatie verwijzen wij u naar de lijst AXOR FinishPlus aan het begin van dit tarief.

	Afwerking	Ref.	Euro

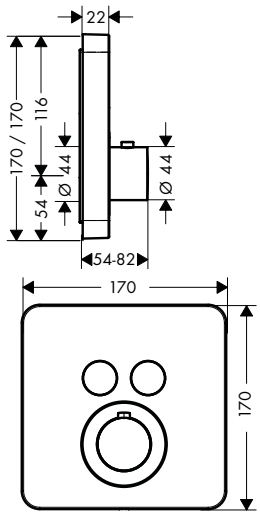

Thermostaat 170/170 mm voor 2 systemen - afwerkset softcube

	Afwerking	Ref.	Euro
	Chroom	36707000	703.50
	AXOR FinishPlus	36707XXX	1,055.30

/ 2 functies
/ Comfortabele Selectknop aan/uit voor 2 uitgangen
/ gelijktijdig gebruik van meerdere systemen/uitgangen
/ debiet uitgang bovenaan: 25 l/min
/ debiet uitgang onderaan: 23 l/min
/ SMTC cartouche
/ SafetyStop temperatuurblokkering bij 40°C
/ Safety Function: voorinstelbare heetwaterbegrenzing
/ aansluittype: inbouwlichaam
/ thermsotaat wordt geleverd met de druktoetsen : handdouche en Rain (breed)

Benodigde onderdelen

/ Inbouwlichaam iBox universal		01700180	122.60

Opties

/ Verlengstuk 25 mm voor iBox Universal		13587000	52.20
/ Set montagegeleiders voor iBox Universal		93171000	37.80

ShowerSelect S

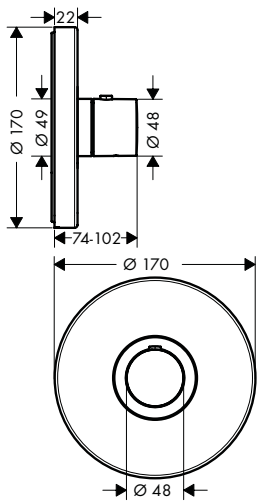

Thermostaat Ø 170 mm HighFlow - afwerkset round

	Afwerking	Ref.	Euro
	Chroom	36721000	465.70
	Brushed Nickel	36721820	698.60
	AXOR FinishPlus	36721XXX	698.60

/ maximaal debiet bij 3 bar: 59 l/ min.
/ debiet uitgang bovenaan: 42 l/min
/ debiet uitgang onderaan: 42 l/min
/ thermo-element
/ SafetyStop temperatuurblokkering bij 40°C
/ Safety Function: voorinstelbare heetwaterbegrenzing
/ aansluittype: inbouwlichaam

Benodigde onderdelen

/ Inbouwlichaam iBox universal		01700180	122.60

Opties

/ Inbouwstopkraan Ø 170 mm voor 3 systemen - afwerkset round	Chroom	36727000	465.70
	Brushed Nickel	36727820	698.60
	AXOR FinishPlus	36727XXX	698.60
/ Set montagegeleiders voor iBox Universal		93171000	37.80
/ Verlengstuk 25 mm voor iBox Universal		13587000	52.20

De afmetingen van de technische tekeningen zijn in mm.

Technische specificaties en meeteenheden kunnen aan wijzigingen onderhevig zijn.

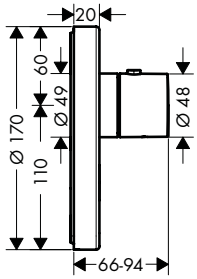

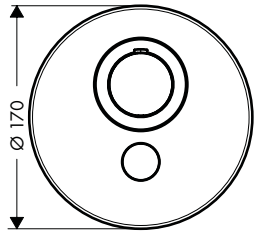

	Afwerking	Ref.	Euro
Thermostaat Ø 170 mm HighFlow voor 1 systeem met een bijkomende vrije uitgang voor max. 3 andere systemen - afwerkset round	Chroom	36726000	645.60
	Brushed Nickel	36726820	968.40
	AXOR FinishPlus	36726XXX	968.40
/ 1 uitgang en 1 bijkomende uitgang / Comfortabele Selectknop aan/uit voor 1 uitgang / debiet handdouche bij 3 bar: 34 l/ min. / debiet handdouche-aansluiting bij 3 bar: 34 l/min / debiet uitgang bovenaan: 59 l/ min. / thermo-element / SafetyStop temperatuurblokkering bij 40°C / Safety Function: voorinstelbare heetwaterbegrenzing / aansluittype: inbouwlichaam / Thermostaat wordt geleverd met de druktoets handdouche			
Benodigde onderdelen			
/ Inbouwlichaam iBox universal		01700180	122.60
Opties			
/ Set montagegeleiders voor iBox Universal		93171000	37.80
/ Inbouwstopkraan Ø 170 mm voor 3 systemen - afwerkset round	Chroom	36727000	465.70
	Brushed Nickel	36727820	698.60
	AXOR FinishPlus	36727XXX	698.60
/ Verlengstuk 25 mm voor iBox Universal		13587000	52.20

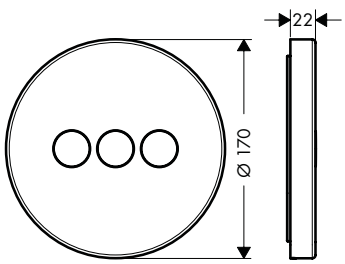

Inbouwstopkraan Ø 170 mm voor 3 systemen - afwerkset round	Chroom	36727000	465.70
	Brushed Nickel	36727820	698.60
	AXOR FinishPlus	36727XXX	698.60
/ 3 uitgangen / Selectknop : comfortabel aan-/ uitschakelen voor 3 douchesystemen / gelijktijdig gebruik van meerdere systemen/uitgangen / maximaal debiet bij 3 bar: 30 l/ min. / debiet uitgang bovenaan: 26 l/min / flowrate uitgang links and rechts: 29 l/ min. / start/stop-kraan / SafetyStop temperatuurblokkering bij 40°C / aansluittype: inbouwlichaam / Thermsotaat wordt geleverd met de druktoetsen : Rain (breed), waterval en handdouche			
Benodigde onderdelen			
/ Inbouwlichaam iBox universal		01700180	122.60
Opties			
/ Thermostaat Ø 170 mm HighFlow - afwerkset round	Chroom	36721000	465.70
	Brushed Nickel	36721820	698.60
	AXOR FinishPlus	36721XXX	698.60
/ Thermostaat Ø 170 mm HighFlow voor 1 systeem met een bijkomende vrije uitgang voor max. 3 andere systemen - afwerkset round	Chroom	36726000	645.60
	Brushed Nickel	36726820	968.40
	AXOR FinishPlus	36726XXX	968.40
/ Verlengstuk 25 mm voor iBox Universal		13587000	52.20
/ Set montagegeleiders voor iBox Universal		93171000	37.80

*Voor meer informatie verwijzen wij u naar de lijst AXOR FinishPlus aan het begin van dit tarief.

	Afwerking	Ref.	Euro

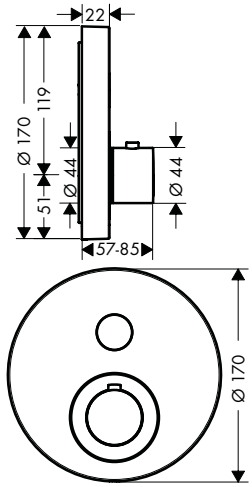

Thermostaat Ø 170 mm voor 1 systeem - afwerkset round

/ 1 uitgang
/ Comfortabele Selectknop aan/uit voor 1 uitgang
/ maximaal debiet bij 3 bar: 26 l/ min.
/ SMTC cartouche
/ SafetyStop temperatuurblokkering bij 40°C
/ Safety Function: voorinstelbare heetwaterbegrenzing
/ aansluittype: inbouwlichaam
/ Thermostaat wordt geleverd met de druktoets on/off

	Afwerking	Ref.	Euro
	Chroom	36722000	645.60
	Brushed Nickel	36722820	968.40
	AXOR FinishPlus	36722XXX	968.40
			Select SELECT
Benodigde onderdelen			
/ Inbouwlichaam iBox universal		01700180	122.60
Opties			
/ Verlengstuk 25 mm voor iBox Universal		13587000	52.20
/ Set montagegeleiders voor iBox Universal		93171000	37.80

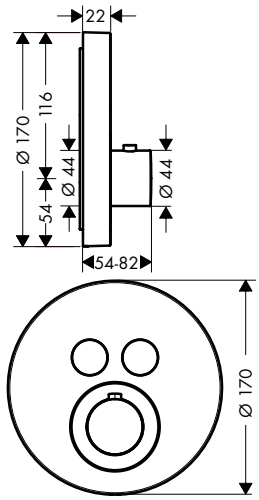

Thermostaat Ø 170 mm voor 2 systemen - afwerkset round

/ 2 functies
/ Comfortabele Selectknop aan/uit voor 2 uitgangen
/ gelijktijdig gebruik van meerdere systemen/uitgangen
/ debiet uitgang bovenaan: 25 l/min
/ debiet uitgang onderaan: 23 l/min
/ SMTC cartouche
/ SafetyStop temperatuurblokkering bij 40°C
/ Safety Function: voorinstelbare heetwaterbegrenzing
/ aansluittype: inbouwlichaam
/ Thermsotaat wordt geleverd met de druktoetsen : Rain (breed) en handdouche

	Afwerking	Ref.	Euro
	Chroom	36723000	703.50
	Brushed Nickel	36723820	1,055.50
	AXOR FinishPlus	36723XXX	1,055.30
			Select SELECT
Benodigde onderdelen			
/ Inbouwlichaam iBox universal		01700180	122.60
Opties			
/ Verlengstuk 25 mm voor iBox Universal		13587000	52.20
/ Set montagegeleiders voor iBox Universal		93171000	37.80

De afmetingen van de technische tekeningen zijn in mm.

Technische specificaties en meeteenheden kunnen aan wijzigingen onderhevig zijn.

ShowerSelect Square

	Afwerking	Ref.	Euro
Thermostaat 170/170 mm HighFlow - afwerkset square	Chroom	36718000	465.70
	AXOR FinishPlus	36718XXX	698.60
/ maximaal debiet bij 3 bar: 59 l/ min.			
/ debiet uitgang bovenaan: 42 l/min			
/ debiet uitgang onderaan: 42 l/min			
/ thermo-element			
/ SafetyStop temperatuurblokkering bij 40°C			
/ Safety Function: voorinstelbare heetwaterbegrenzing			
/ aansluittype: inbouwlichaam			
Benodigde onderdelen			
/ Inbouwlichaam iBox universal		01700180	122.60
Opties			
/ Verlengstuk 25 mm voor iBox Universal		13587000	52.20
/ Inbouwstopkraan 170/170 mm voor 3 systemen - afwerkset square	Chroom	36717000	465.70
	AXOR FinishPlus	36717XXX	698.60
/ Set montagegeleiders voor iBox Universal		93171000	37.80

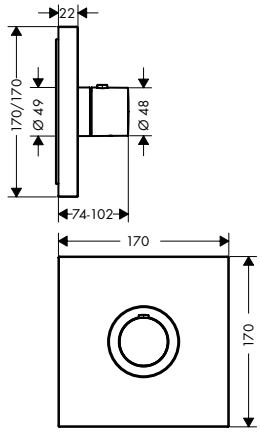

	Afwerking	Ref.	Euro
Thermostaat 170/170 mm HighFlow voor 1 systeem met een bijkomende vrije uitgang voor max. 3 andere systemen - afwerkset square	Chroom	36716000	645.60
	AXOR FinishPlus	36716XXX	968.40
/ 1 uitgang en 1 bijkomende uitgang			
/ Comfortabele Selectknop aan/uit voor 1 uitgang			
/ debiet handdouche bij 3 bar: 34 l/ min.			
/ debiet handdouche-aansluiting bij 3 bar: 34 l/min			
/ debiet uitgang bovenaan: 59 l/ min.			
/ thermo-element			
/ SafetyStop temperatuurblokkering bij 40°C			
/ Safety Function: voorinstelbare heetwaterbegrenzing			
/ aansluittype: inbouwlichaam			
/ Thermostaat wordt geleverd met de druktoets handdouche			
Benodigde onderdelen			
/ Inbouwlichaam iBox universal		01700180	122.60
Opties			
/ Inbouwstopkraan 170/170 mm voor 3 systemen - afwerkset square	Chroom	36717000	465.70
	AXOR FinishPlus	36717XXX	698.60
/ Verlengstuk 25 mm voor iBox Universal		13587000	52.20
/ Set montagegeleiders voor iBox Universal		93171000	37.80

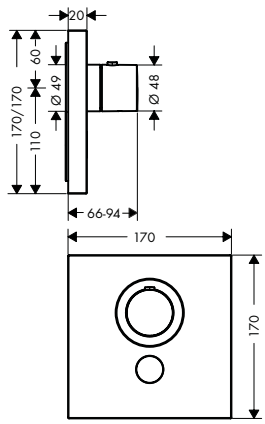

*Voor meer informatie verwijzen wij u naar de lijst AXOR FinishPlus aan het begin van dit tarief.

	Afwerking	Ref.	Euro

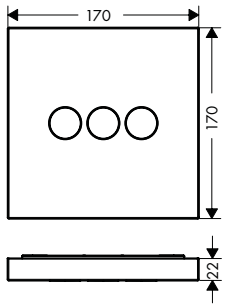

Inbouwstopkraan 170/170 mm voor 3 systemen - afwerkset square

	Afwerking	Ref.	Euro
	Chroom	36717000	465.70
	AXOR FinishPlus	36717XXX	698.60

Select

/ 3 uitgangen
/ Selectknop : comfortabel aan-/ uitschakelen voor 3 douchesystemen
/ gelijktijdig gebruik van meerdere systemen/uitgangen
/ maximaal debiet bij 3 bar: 30 l/ min.
/ debiet uitgang bovenaan: 26 l/min
/ flowrate uitgang links and rechts: 29 l/ min.
/ start/stop-kraan
/ SafetyStop temperatuurblokkering bij 40°C
/ aansluittype: inbouwlichaam
/ Thermsotaat wordt geleverd met de druktoetsen : Rain (breed), waterval en handdouche

Benodigde onderdelen

/ Inbouwlichaam iBox universal		01700180	122.60

Opties

/ Thermostaat 170/170 mm HighFlow - afwerkset square	Chroom	36718000	465.70
	AXOR FinishPlus	36718XXX	698.60
/ Thermostaat 170/170 mm HighFlow voor 1 systeem met een bijkomende vrije uitgang voor max. 3 andere systemen - afwerkset square	Chroom	36716000	645.60
	AXOR FinishPlus	36716XXX	968.40
/ Verlengstuk 25 mm voor iBox Universal		13587000	52.20
/ Set montagegeleiders voor iBox Universal		93171000	37.80

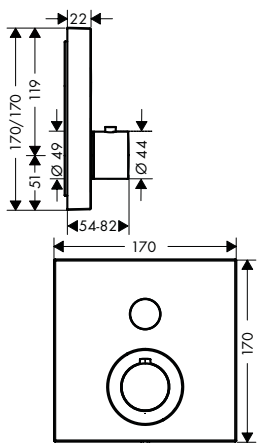

Thermostaat 170/170 mm voor 1 systeem - afwerkset square

	Afwerking	Ref.	Euro
	Chroom	36714000	645.60
	AXOR FinishPlus	36714XXX	968.40

Select

/ 1 uitgang
/ Comfortabele Selectknop aan/uit voor 1 uitgang
/ maximaal debiet bij 3 bar: 26 l/ min.
/ SMTC cartouche
/ SafetyStop temperatuurblokkering bij 40°C
/ Safety Function: voorinstelbare heetwaterbegrenzing
/ aansluittype: inbouwlichaam
/ Thermostaat wordt geleverd met de druktoets on/off

Benodigde onderdelen

/ Inbouwlichaam iBox universal		01700180	122.60

Opties

/ Verlengstuk 25 mm voor iBox Universal		13587000	52.20
/ Set montagegeleiders voor iBox Universal		93171000	37.80

De afmetingen van de technische tekeningen zijn in mm.

Technische specificaties en meeteenheden kunnen aan wijzigingen onderhevig zijn.

	Afwerking	Ref.	Euro

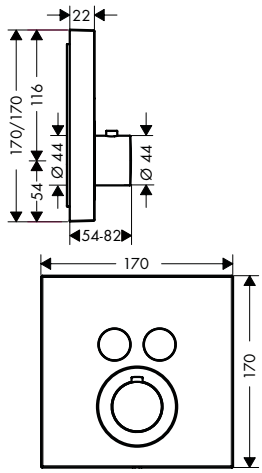

Thermostaat 170/170 mm voor 2 systemen - afwerkset square

Chroom	36715000	703.50
AXOR FinishPlus	36715XXX	1,055.30

Select

/ 2 functies
/ Comfortabele Selectknop aan/uit voor 2 uitgangen
/ gelijktijdig gebruik van meerdere systemen/uitgangen
/ debiet uitgang bovenaan: 25 l/min
/ debiet uitgang onderaan: 23 l/min
/ SMTC cartouche
/ SafetyStop temperatuurblokkering bij 40°C
/ Safety Function: voorinstelbare heetwaterbegrenzing
/ aansluittype: inbouwlichaam
/ Thermsotaat wordt geleverd met de druktoetsen : Rain (breed) en handdouche

Benodigde onderdelen

/ Inbouwlichaam iBox universal	01700180	122.60

Opties

/ Verlengstuk 25 mm voor iBox Universal	13587000	52.20
/ Set montagegeleiders voor iBox Universal	93171000	37.80

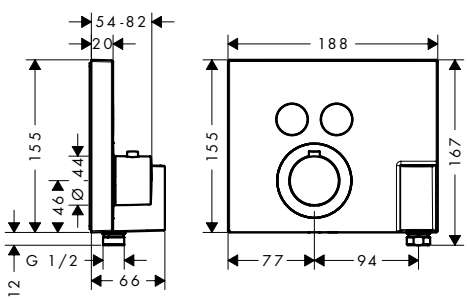

Thermostaat 188/155 voor 2 systemen met geïntegreerde doucheslangaansluiting en handdouchehouder - afwerkset square

Chroom	36712000	855.50
AXOR FinishPlus	36712XXX	1,283.30

Select

/ bestaat uit: Thermostaat, douchehouder
/ 2 functies
/ Comfortabele Selectknop aan/uit voor 2 uitgangen
/ gelijktijdig gebruik van meerdere systemen/uitgangen
/ maximaal debiet bij 3 bar: 29 l/ min.
/ debiet handdouche-aansluiting bij 3 bar: 14 l/min
/ debiet uitgang bovenaan: 29 l/min
/ debiet uitgang onderaan: 29 l/min
/ SMTC cartouche
/ SafetyStop temperatuurblokkering bij 40°C
/ Safety Function: voorinstelbare heetwaterbegrenzing
/ moer van de slang: voor doucheslangen met conische moer aan beide zijden
/ aansluittype: inbouwlichaam
/ Thermsotaat wordt geleverd met de druktoetsen : Rain (breed) en handdouche

Dit product is niet beschikbaar in brushed afwerkingen.

Benodigde onderdelen

/ Inbouwlichaam iBox universal	01700180	122.60

Opties

/ Doucheslang 1,25 m met conische moeren	Chroom	28622000	30.50
	AXOR FinishPlus	28622XXX	45.80
/ Verlengstuk 25 mm voor iBox Universal		13587000	52.20
/ Set montagegeleiders voor iBox Universal		93171000	37.80

*Voor meer informatie verwijzen wij u naar de lijst AXOR FinishPlus aan het begin van dit tarief.

Optionele onderdelen en knoppen thermostaatmodule - a.u.b. apart bestellen

		Afwerking	Ref.	Euro
	Select-knop aan/uit	Zwart	93579610	10.10
	Select-knop handdouche	Zwart	93573610	10.10
NEW	Select-knop Rain groot	Zwart	93571610	10.10
	Select-knop Rain klein	Zwart	93572610	10.10
	Select-knop waterval	Zwart	93574610	10.10
	Select-knop Whirl	Zwart	93575610	10.10
	Select-knop Mono	Zwart	93576610	10.10
	Select-knop bad	Zwart	93577610	10.10
	Select-knop zijdouche	Zwart	93578610	10.10

De afmetingen van de technische tekeningen zijn in mm.

Technische specificaties en meeteenheden kunnen aan wijzigingen onderhevig zijn.

One

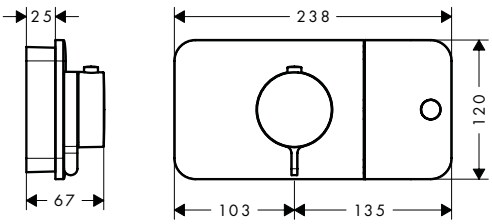

Thermostaatmodule voor 1 systeem - afwerkset

/ Eco-functie : debietregeling via de greep
/ in functie van het volume en de inbouwsituatie, wordt het debiet met ongeveer 50% verminderd
/ 1 uitgang en 1 bijkomende uitgang
/ comfortabel aan- en uitzetten dankzij de grote Select-knop
/ maximaal debiet bij 3 bar: 24 l/ min.
/ SMTC cartouche, start/stop-kraan
/ SafetyStop temperatuurblokkering bij 40°C
/ Safety Function: voorinstelbare heetwaterbegrenzing
/ de thermostaat biedt de mogelijkheid tot thermische desinfectie
/ terugslagklep
/ aansluittype: inbouwlichaam
/ minimale werkdruk: 1 bar
/ Thermostaat wordt geleverd met de druktoets handdouche

Afwerking	Ref.	Euro
Chroom	45711000	713.80
Matt Black	45711670	999.30
AXOR FinishPlus	45711XXX	1,070.70

Benodigde onderdelen

/ Inbouwlichaam voor AXOR One thermostaatmodule	45710180	318.80

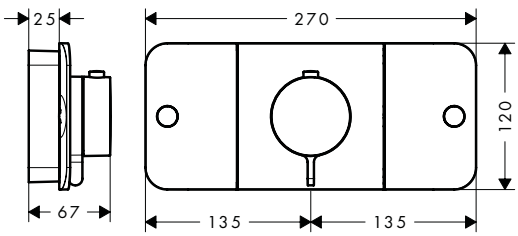

Thermostaatmodule voor 2 systemen - afwerkset

/ Eco-functie : debietregeling via de greep
/ in functie van het volume en de inbouwsituatie, wordt het debiet met ongeveer 50% verminderd
/ 2 uitgangen en 1 bijkomende uitgang
/ comfortabel aan- en uitzetten dankzij de grote Select-knop
/ gelijktijdig gebruik van meerdere systemen/uitgangen
/ debiet per uitgang: 24 l/min
/ debiet bij gelijktijdig gebruik van alle systemen: 30 l/ min.
/ SMTC cartouche, start/stop-kraan
/ SafetyStop temperatuurblokkering bij 40°C
/ Safety Function: voorinstelbare heetwaterbegrenzing
/ de thermostaat biedt de mogelijkheid tot thermische desinfectie
/ terugslagklep
/ aansluittype: inbouwlichaam
/ minimale werkdruk: 1 bar
/ thermsotaat wordt geleverd met de druktoetsen : handdouche en Rain (breed)

Afwerking	Ref.	Euro
Chroom	45712000	893.20
Matt Black	45712670	1,250.50
AXOR FinishPlus	45712XXX	1,339.80

Benodigde onderdelen

/ Inbouwlichaam voor AXOR One thermostaatmodule	45710180	318.80

*Voor meer informatie verwijzen wij u naar de lijst AXOR FinishPlus aan het begin van dit tarief.

	Afwerking	Ref.	Euro

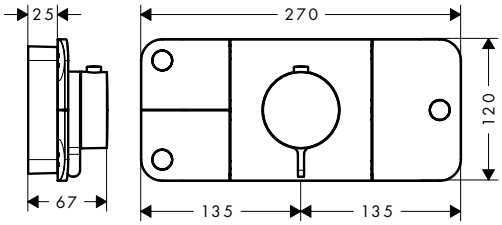

Thermostaatmodule voor 3 systemen - afwerkset

Chroom	45713000	1,166.00
Matt Black	45713670	1,632.40
AXOR FinishPlus	45713XXX	1,749.00

Select

/ Eco-functie : debietregeling via de greep
/ in functie van het volume en de inbouwsituatie, wordt het debiet met ongeveer 50% verminderd
/ 3 uitgangen en 1 bijkomende uitgang
/ comfortabel aan- en uitzetten dankzij de grote Select-knop
/ gelijktijdig gebruik van meerdere systemen/uitgangen
/ debiet per uitgang: 24 l/min
/ debiet bij gelijktijdig gebruik van alle systemen: 30 l/ min.
/ SMTC cartouche, start/stop-kraan
/ SafetyStop temperatuurblokkering bij 40°C
/ Safety Function: voorinstelbare heetwaterbegrenzing
/ de thermostaat biedt de mogelijkheid tot thermische desinfectie
/ terugslagklep
/ aansluittype: inbouwlichaam
/ minimale werkdruk: 1 bar
/ Thermostaat wordt geleverd met knoppen handdouche, Rain large en hoofddouche

Benodigde onderdelen

/ Inbouwlichaam voor AXOR One thermostaatmodule	45710180	318.80

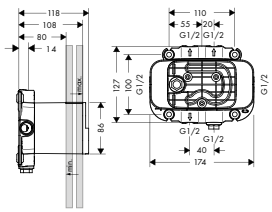

Inbouwlichaam voor AXOR One thermostaatmodule

	45710180	318.80

/ 2 ingangen / 4 uitgangen
/ gelijktijdig gebruik door allen functies
/ aansluiting Rp ½
/ installatiediepte: van 80 tot 108 mm
/ geluidsgedempte montage

Opties

/ Verlengstuk 25 mm	45790000	243.40

Verlengstuk 25 mm

	45790000	243.40

/ verlenging van het inbouwlichaam
/ verlengingsmaat: 25 mm

Benodigde onderdelen

/ Inbouwlichaam voor AXOR One thermostaatmodule	45710180	318.80

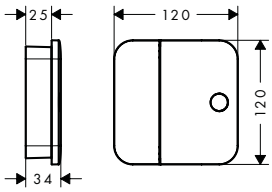

Stopkraan 120/120 mm - afwerkset softcube

Chroom	45771000	356.60
Matt Black	45771670	499.40
AXOR FinishPlus	45771XXX	534.90

Select

/ comfortabel aan- en uitzetten dankzij de grote Select-knop
/ aansluittype: inbouwlichaam
/ 1 uitgang
/ materiaal: metaal

Benodigde onderdelen

/ Inbouwlichaam voor stopkraan 45771xxx	45770180	216.90

De afmetingen van de technische tekeningen zijn in mm.

Technische specificaties en meeteenheden kunnen aan wijzigingen onderhevig zijn.

	Afwerking	Ref.	Euro
Inbouwlichaam voor stopkraan 45771xxx / aansluiting vanaf links of rechts / debiet bij vrije uitloop: 30 l/ min. / geluidsgedempte montage / dient in direct verband tevens als waterdoorvoerend deel en zorgt voor precieze montage in één lijn		45770180	216.90

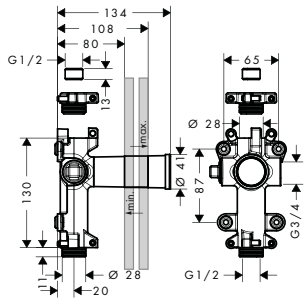

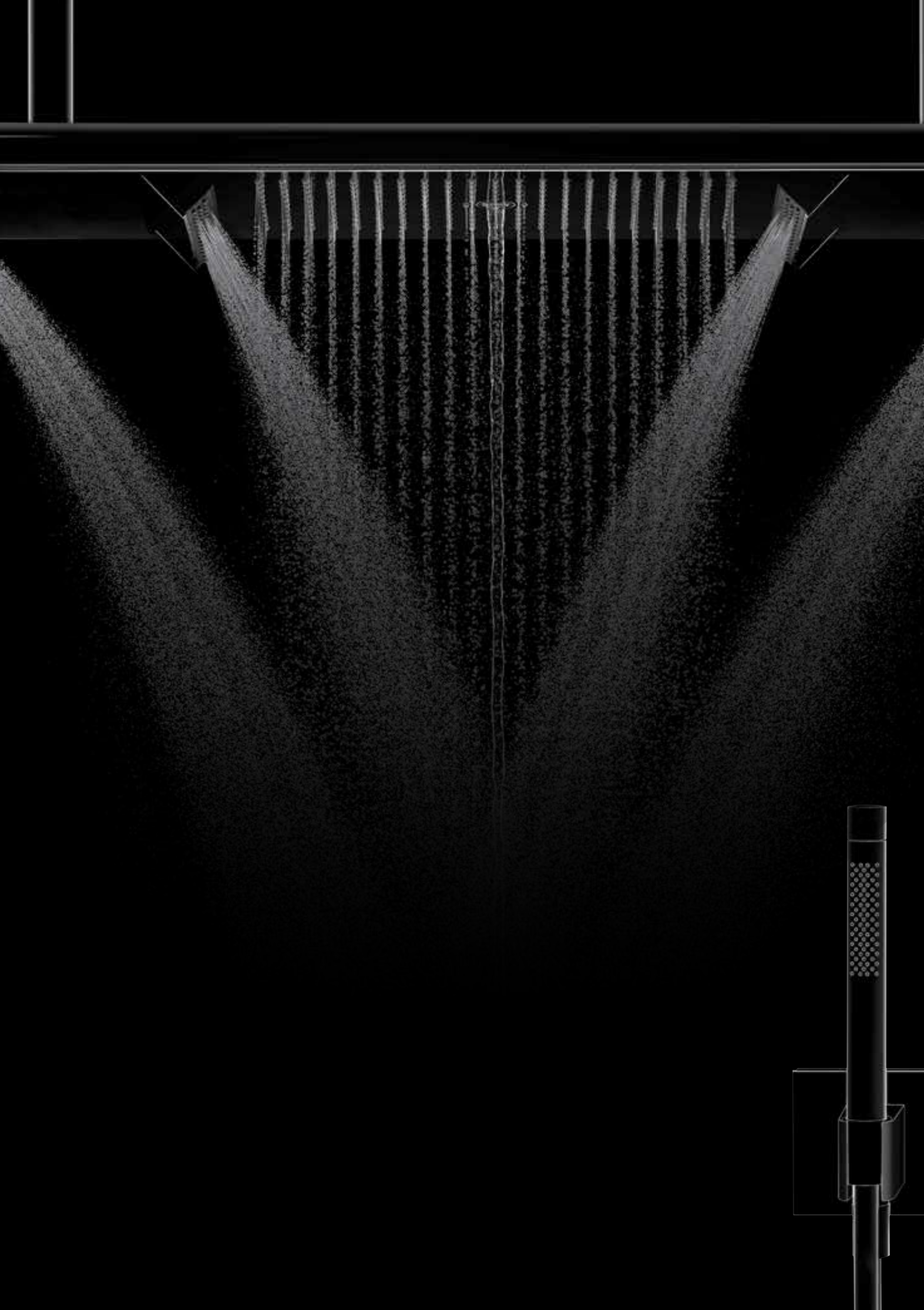

AXOR Shower inspirations

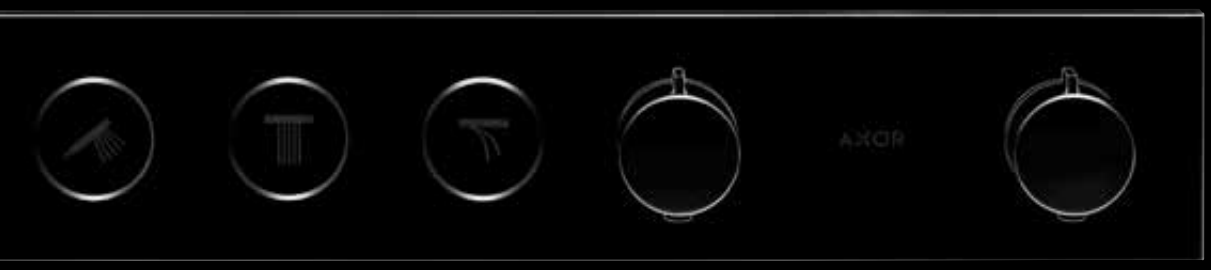

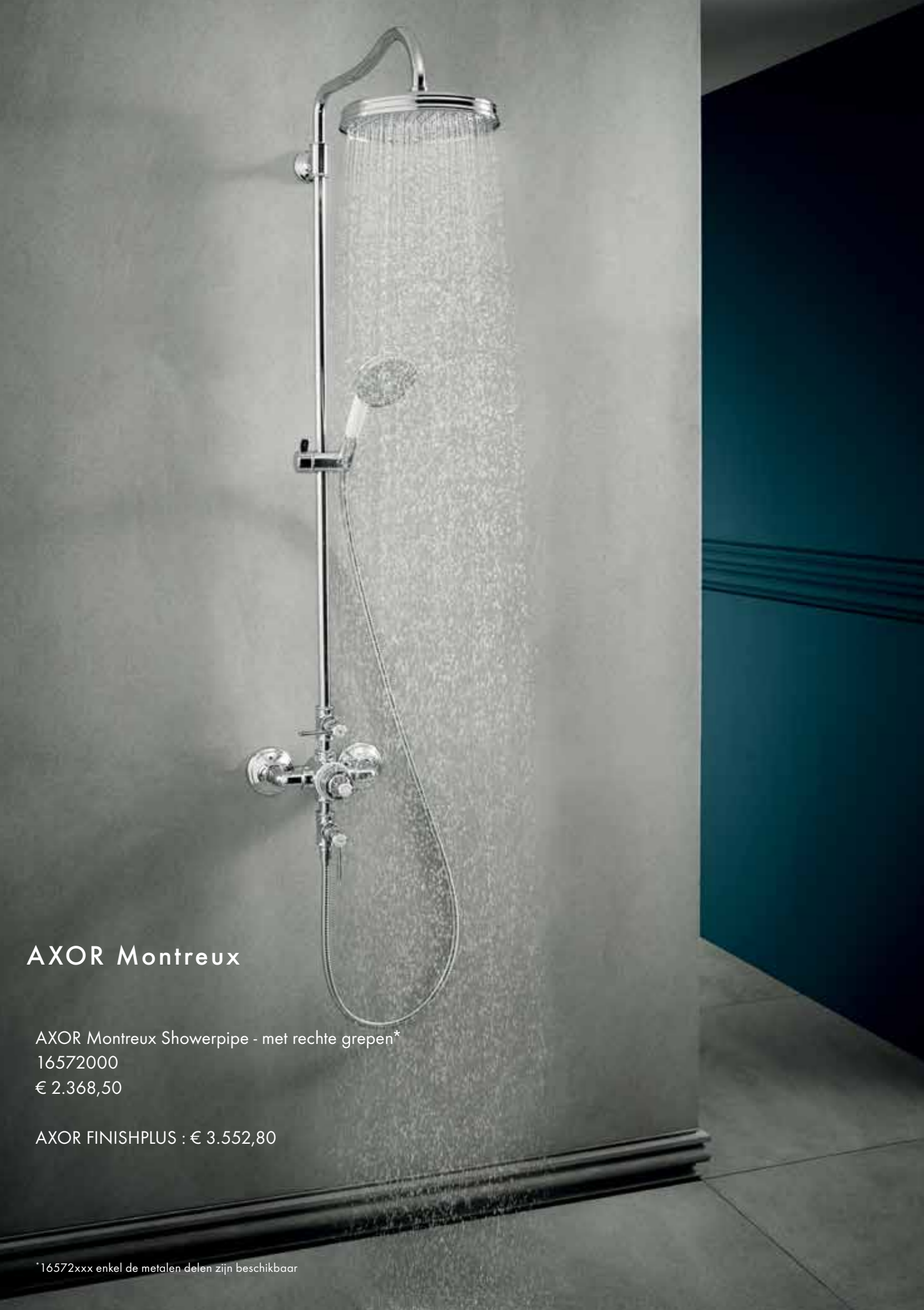

AXOR Montreux

AXOR Montreux Showerpipe - met rechte grepen*
16572000
€ 2.368,50

AXOR FINISHPLUS : € 3.552,80

*16572xxx enkel de metalen delen zijn beschikbaar

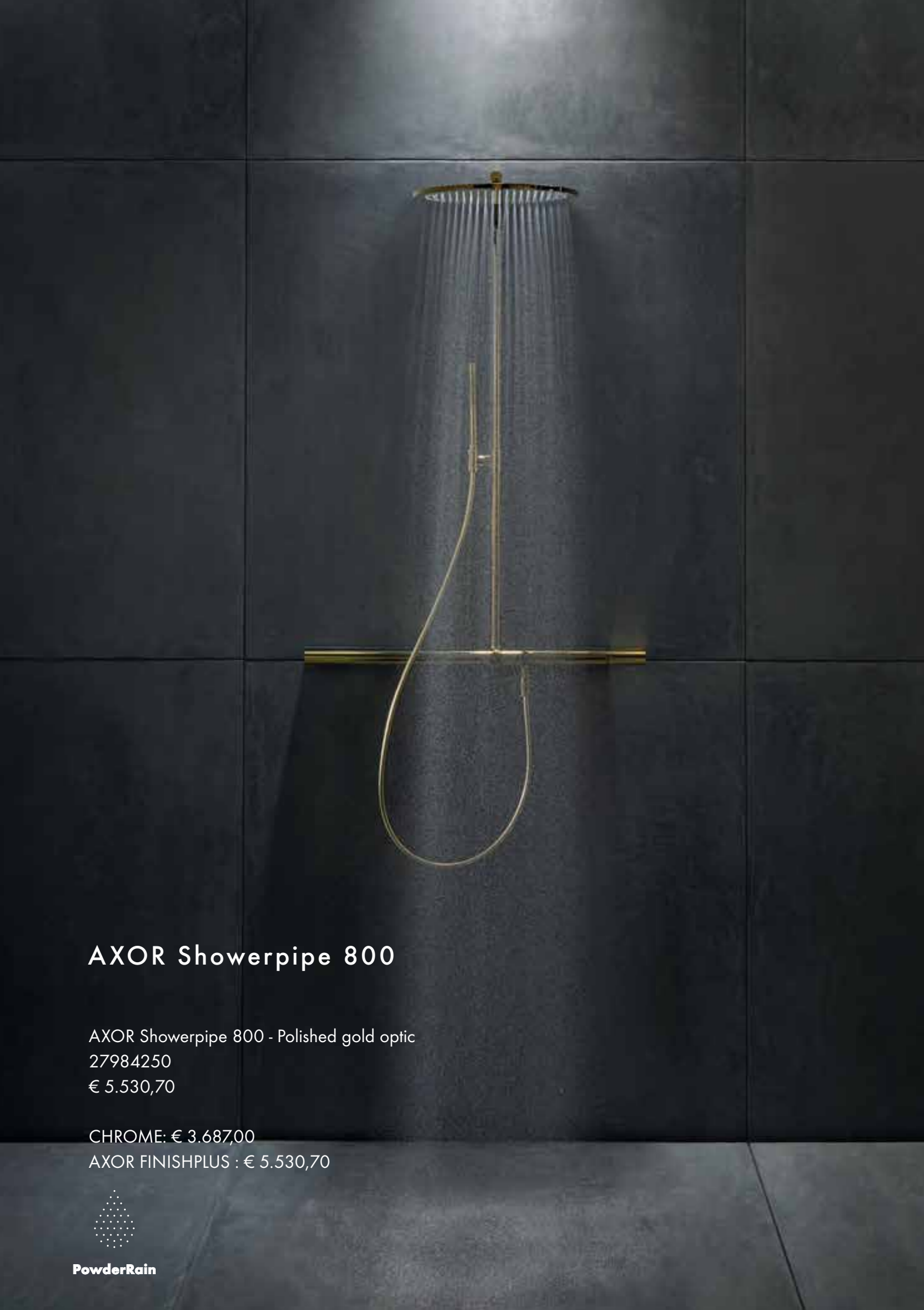

AXOR Showerpipe 800

AXOR Showerpipe 800 - Polished gold optic
27984250
€ 5.530,70

CHROME: € 3.687,00
AXOR FINISHPLUS : € 5.530,70

PowderRain

AXOR Overhead shower 460 / 300 1jet

AXOR 460 / 300 1jet hoofddouche wandmodel
35274000
€ 2.011,80

AXOR One 2jet handdouche
45720000
€ 163,40

AXOR Doucheslang 125cm
28622000
€ 30,50

AXOR FixFit Porter 120 / 120 Softcube
36724000
€ 161,70

AXOR ShowerSelect SoftCube inbouwthermostaat voor 2 systemen - afwerkset
36707000
€ 703,50

AXOR iBox universal
01700180
€ 122,60

TOTAAL : € 3.193,50
AXOR FINISHPLUS : € 4.729,40

AXOR Montreux

AXOR Classic 240 1jet hoofddouche
28474000
€ 754,40

Douchearm Classic
27348000
€ 118,20

AXOR Classic handdouche*
16320000
€ 216,10

Wandhanddouchehouder
16325000
€ 109,40

Doucheslang L = 1,60 m
28116000
€ 84,40

AXOR Montreux Fixfit
16884000
€ 45,40

AXOR Montreux inbouwthermostaat - afwerkset
16821000
€ 912,80

AXOR iBox universal
01700180
€ 122,60

TOTAAL: € 2.363,30
AXOR FINISHPLUS : € 3.483,80

*16320xxx enkel de metalen delen zijn beschikbaar in AXOR FinishPlus

AXOR One Overhead shower 280 2jet

Hoofddouche 280 2jet wandmodel
48492670
€ 1.555,40

Inbouwlichaam voor hoofddouche 2jet wandmodel
35361180
€ 305,40

Doucheset 1jet EcoSmart 9l/min. met geïntegreerde wandaansluitbocht
48791670
€ 494,90

Thermostaatmodule voor 3 systemen - afwerkset
45713670
€ 1.632,40

Inbouwlichaam voor AXOR One thermostaatmodule
45710180
€ 318,80

TOTAAL : € 4.306,90
CHROOM : € 3.254,70
AXOR FINISHPLUS : € 4.570,00

AXOR Overhead shower 350 1jet

Hoofddouche 350 1jet wandmodel
26034000
€ 2.458,50

Opbouwdouchethermostaat 800
45440000
€ 1.341,30

Inbouwlichaam voor AXOR opbouwdouchethermostaat 800
45442180
€ 86,60

AXOR Starck 2jet staafhanddouche
28532000
€ 183,50

Doucheslang met debietregeling 1,60m
28128000
€ 63,50

Wandhanddouchehouder
45721000
€ 71,40

TOTAAL: €4.204,80
AXOR FINISHPLUS : € 6.263,60

PowderRain

AXOR Overhead shower 300 / 300 2jet

Hoofddouche 300 / 300 2jet wandmodel
35318000
€ 1.574,30

Inbouwlichaam hoofddouche
35361180
€ 305,40

Select thermostaatmodule voor 3 systemen - afwerkset
18356000
€ 1.743,50

Select thermostaatmodule - inbouwlichaam
18311180
€ 764,20

AXOR Starck 2jet staafhanddouche
28532000
€ 183,50

Doucheslang AXOR Starck - L = 1,60 m
28286000
€ 61,30

TOTAAL: € 4.632,20
AXOR FINISHPLUS : € 6.413,50

AXOR One Showerpipe 1jet

Showerpipe 1jet wandinbouw
48790670
€ 1.696,80

Inbouwlichaam voor Showerpipe
48798180
€ 151,50

Thermostaatmodule voor 2 systemen - afwerkset
45712670
€ 1.250,50

Inbouwlichaam voor thermostaatmodule
45710180
€ 318,80

TOTAAL : € 3.417,60
CHROOM : € 2.575,50
AXOR FINISHPLUS : € 3.628,00

AXOR Overhead shower 250 / 580 3jet

Hoofddouche 250 / 580 3jet - wandmodel
35283000
€ 3.128,20

AXOR iBox universal
01700180
€ 122,60

Select thermostaatmodule voor 4 systemen - afwerkset
18357000
€ 2.011,80

Inbouwlichaam AXOR thermostaatmodule voor 4 systemen
18312180
€ 873,40

AXOR Starck 2jet staafhanddouche
28532000
€ 183,50

Doucheslang AXOR Starck - L = 1,60 m
28286000
€ 61,30

TOTAAL: € 6.380,80
AXOR FINISHPLUS : € 9.073,50

AXOR ShowerHeaven 1200 / 300 4jet

ShowerHeaven 1200 / 300 4jet - zonder verlichting*
10637000
€ 8.030,20

Inbouwlichaam AXOR ShowerHeaven 1200 / 300 4jet
10922180
€ 591,20

Select thermostaatmodule voor 5 systemen - afwerkset
18358000
€ 2.279,50

Inbouwlichaam AXOR thermostaatmodule voor 5 systemen
18313180
€ 982,60

AXOR Starck 2jet staafhanddouche
28532000
€ 183,50

Doucheslang AXOR Starck - L = 1,60 m
28286000
€ 61,30

TOTAAL: € 12.128,30
AXOR FINISHPLUS : € 17,406,00

PowderRain

*10637xxx niet beschikbaar in :
- polished black chrome (-330)
- brushed black chrome (-340)

AXOR ShowerHeaven 1200 / 300 4jet

ShowerHeaven 1200 / 300 4jet zonder verlichting*
10637000
€ 8.030,20

Inbouwlichaam AXOR ShowerHeaven 1200 / 300 4jet
10922180
€ 591,20

AXOR Edge thermostaatmodule 680/100 voor 5 systemen*
46730000
€ 3.041,70

Inbouwlichaam AXOR Edge thermostaatmodule 680/100 voor 5 systemen
18313180
€ 982,60

TOTAAL: € 12.645,70
AXOR FINISHPLUS: € 18.181,80

*10637xxx niet beschikbaar in :
- polished black chrome (-330)
- brushed black chrome (-340)

**46730xxx enkel beschikbaar in:
- Polished Red gold (-300)
- Polished Bronze (-130)
- Polished Gold optic (-990)
- Polished Black chrome (-330)

PowderRain

Het debiet werd gemeten met de bijhorende aansluitingen en diameters (thermostaat/mengkraan/stopkraan) om de werkelijkheid weer te geven.

Hoofddouches

/ ShowerHeaven 1200/300 mm 4jet met verlichting 3500 k
10628000

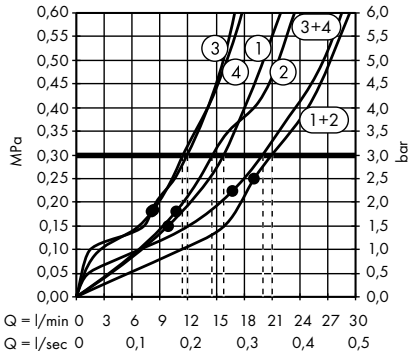

1. Rain
2. Mono
3. PowderRain binnenkant
4. PowderRain buiten

/ ShowerHeaven 1200/300 mm 4jet met verlichting 5000 k
10629000

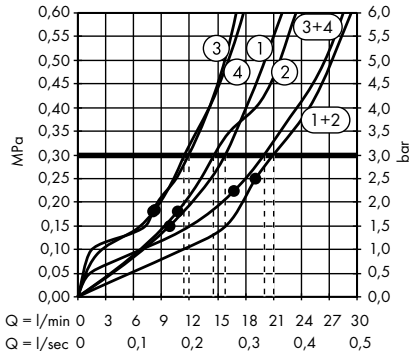

1. Rain
2. Mono
3. PowderRain binnenkant
4. PowderRain buiten

/ ShowerHeaven 1200/300 mm 4jet zonder verlichting
10637000

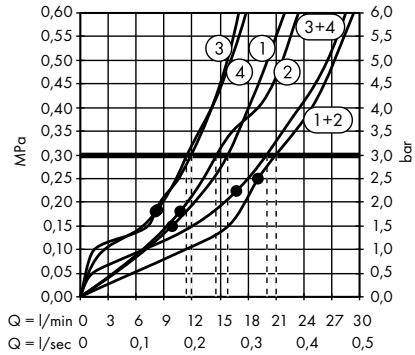

1. Rain
2. Mono
3. PowderRain binnenkant
4. PowderRain buiten

/ ShowerHeaven 970/970 mm 3jet met verlichting
10623800

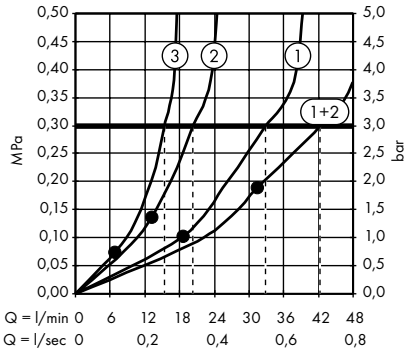

1. Rain
2. RainAir
3. Mono

/ ShowerHeaven 720/720 mm 3jet met verlichting
10627800

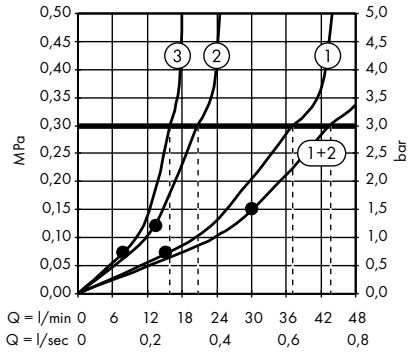

1. Rain
2. RainAir
3. Mono

/ Hoofddouche 75 1jet EcoSmart 9l/min. wandmodel
48490000, 48490670

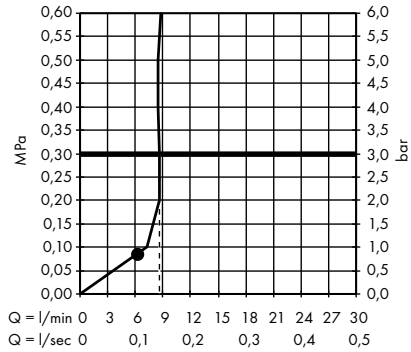

1. With flow limiter
2. Zonder

/ Hoofddouche 280 1jet wandmodel
48491000, 48491670

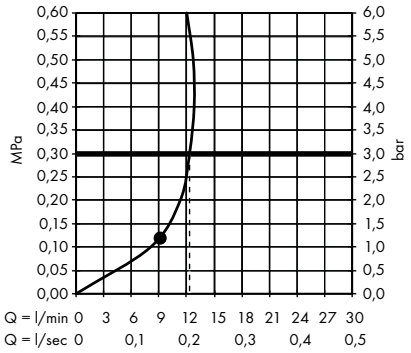

/ Hoofddouche 280 2jet wandmodel
48492000, 48492670

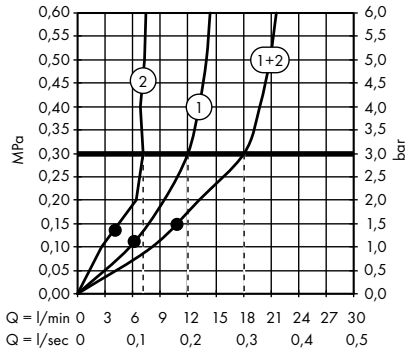

1. Rain
2. PowderRain

/ Hoofddouche 280 1jet plafondmodel
48493000, 48493670

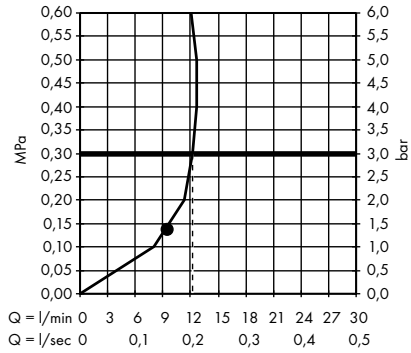

/ Hoofddouche 280 2jet plafondmodel
48494000, 48494670

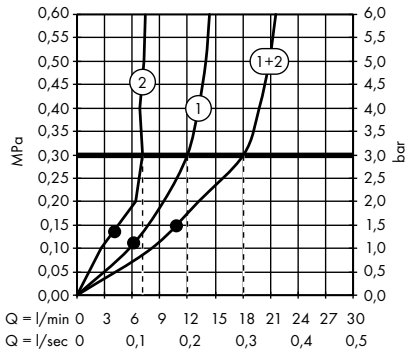

1. Rain
2. PowderRain

/ Hoofddouche 250/580 mm 3jet
wandmodel - afwerkset
35283000

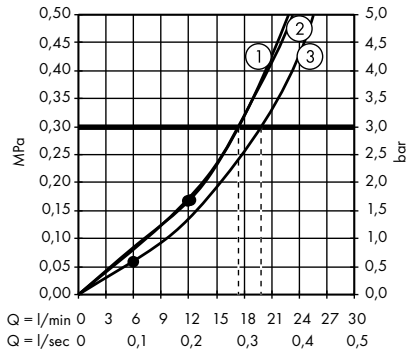

1. Rain
2. Rainflow
3. Mono

/ Hoofddouche 460/300 mm 3jet
wandmodel met vierkante rozet - afwerkset
35282000

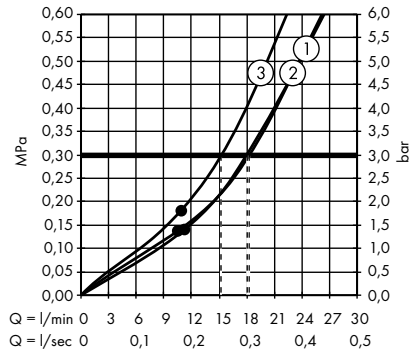

1. Mono
2. Rain
3. RainStream

/ Hoofddouche 460/300 mm 3jet
wandmodel met softcube rozet - afwerkset
35276000

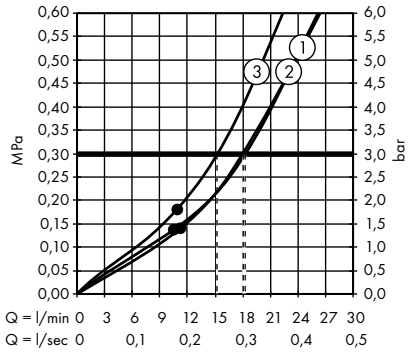

1. Mono
2. Rain
3. RainStream

/ Hoofddouche 460/300 mm 3jet
plafondmodel met vierkante rozet - afwerkset
35281000

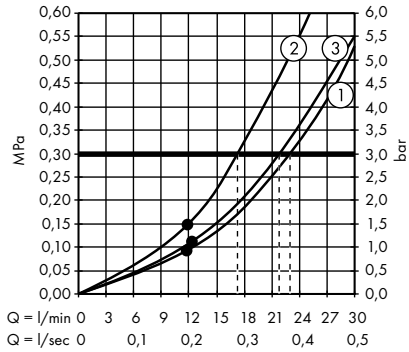

1. Mono
2. Rain
3. RainStream

/ Hoofddouche 460/300 mm 2jet
wandmodel met vierkante rozet - afwerkset
35280000

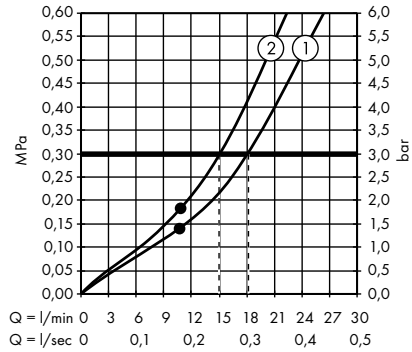

1. Rain
2. RainStream

/ Hoofddouche 460/300 mm 2jet
wandmodel met softcube rozet - afwerkset
35275000

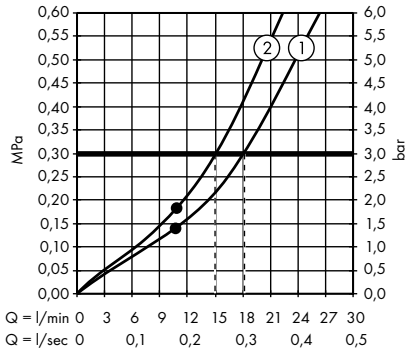

1. Rain
2. RainStream

/ Hoofddouche 460/300 mm 2jet
plafondmodel met vierkante rozet - afwerkset
35279000

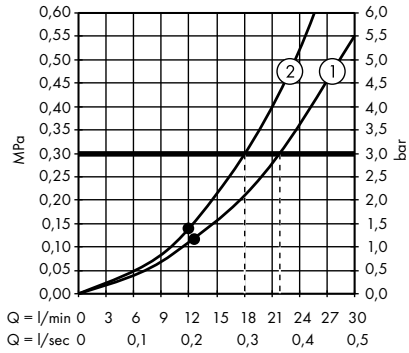

1. Rain
2. RainStream

/ Hoofddouche 460/300 mm 1jet
wandmodel met vierkante rozet
35278000

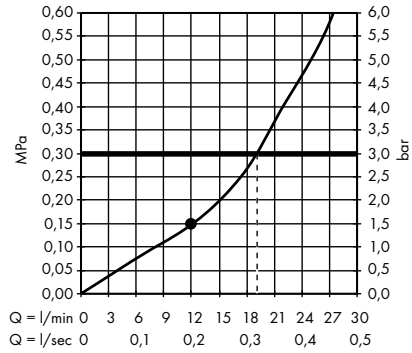

Het debiet werd gemeten met de bijhorende aansluitingen en diameters (thermostaat/mengkraan/stopkraan) om de werkelijkheid weer te geven.

/ Hoofddouche 460/300 mm 1jet wandmodel met softcube rozet
35274000

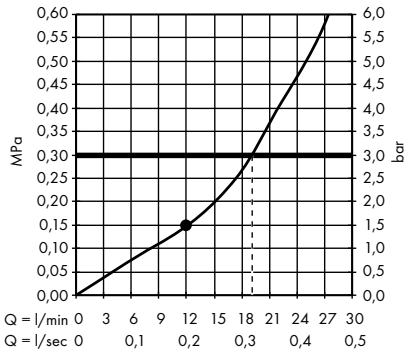

/ Hoofddouche 460/300 mm 1jet plafondmodel met vierkante rozet - afwerkset
35277000

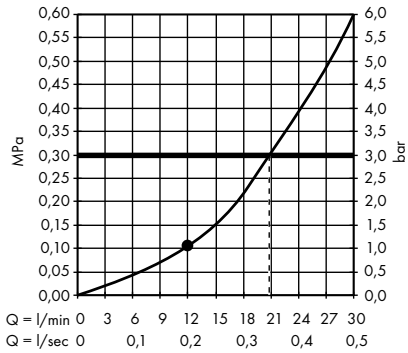

/ Hoofddouche Ø 350 mm 1jet met douchearm voor wandmontage
26034000, 26034820

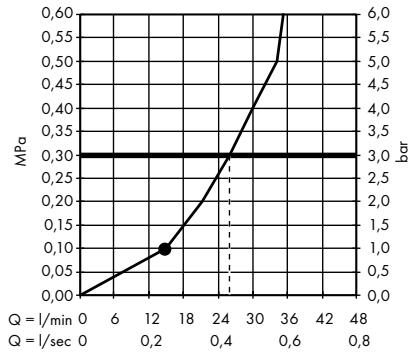

/ Hoofddouche Ø 350 mm 1jet met douchearm voor plafondmontage
26035000, 26035820

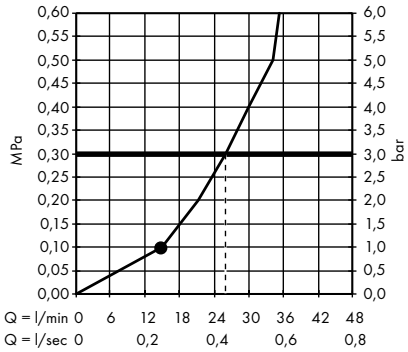

/ Hoofddouche Ø 300 mm 2jet wandmodel - afwerkset
35303000

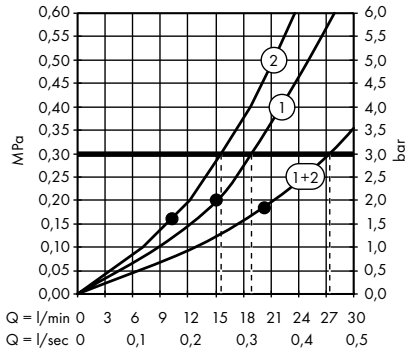

1. PowderRain
2. Intense PowderRain

/ Hoofddouche Ø 300 mm 2jet plafondmodel - afwerkset
35304000

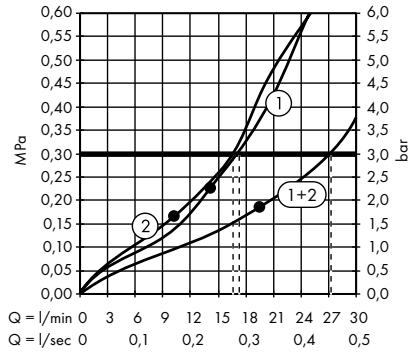

1. PowderRain
2. Intense PowderRain

/ Hoofddouche Ø 300 mm 2jet plafondmodel zonder douchearm - afwerkset
35305000

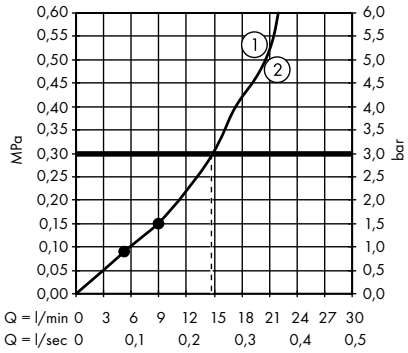

/ Hoofddouche Ø 300 mm 1jet wandmodel
35300000

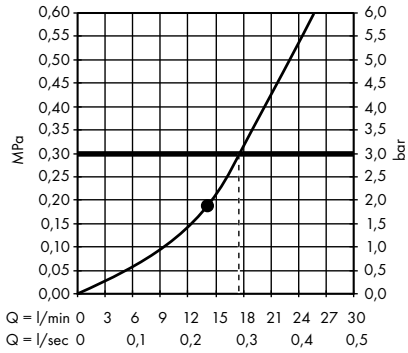

/ Hoofddouche Ø 300 mm 1jet plafondmodel - afwerkset
35301000

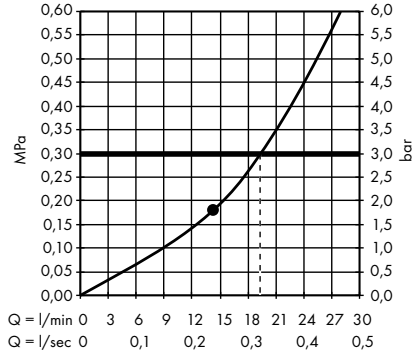

Het debiet werd gemeten met de bijhorende aansluitingen en diameters (thermostaat/mengkraan/stopkraan) om de werkelijkheid weer te geven.

/ Hoofddouche Ø 300 mm 1jet plafondmodel zonder douchearm - afwerkset
35302000

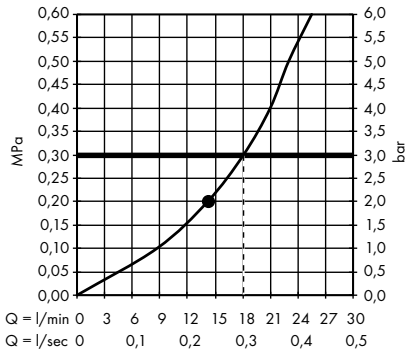

/ Hoofddouche 300/300 mm 2jet wandmodel - afwerkset
35318000

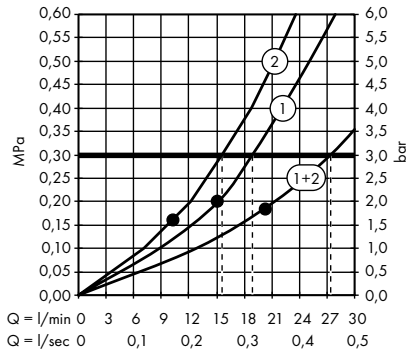

1. PowderRain
2. Intense PowderRain

/ Hoofddouche 300/300 mm 2jet plafondmodel - afwerkset
35320000

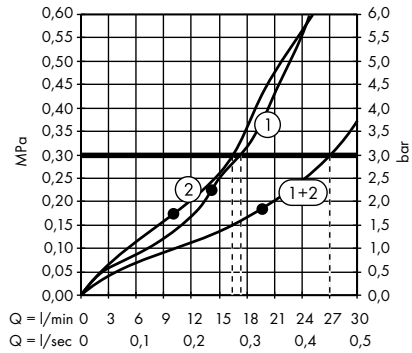

1. PowderRain
2. Intense PowderRain

/ Hoofddouche 300/300 mm 2jet plafondmodel zonder douchearm - afwerkset
35321000

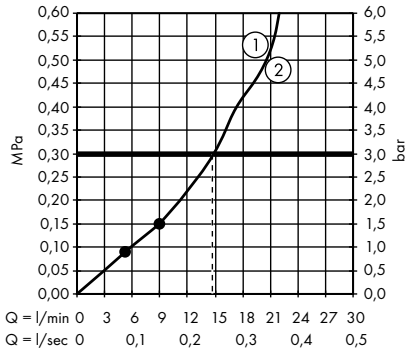

/ Hoofddouche 300/300 mm 1jet wandmodel
35314000

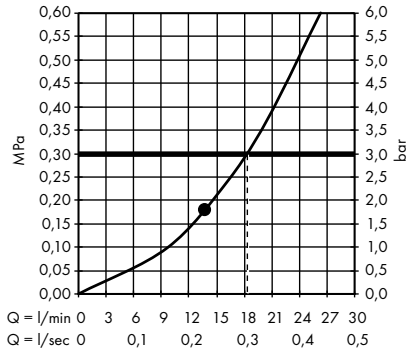

/ Hoofddouche 300/300 mm 1jet plafondmodel - afwerkset
35316000

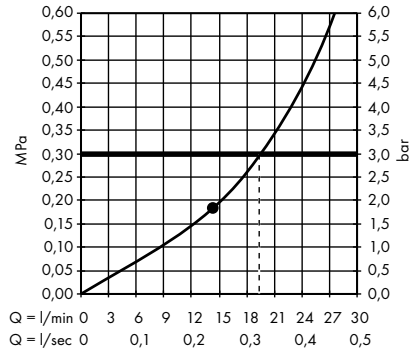

/ Hoofddouche 300/300 mm 1jet plafondmodel zonder douchearm - afwerkset
35317000

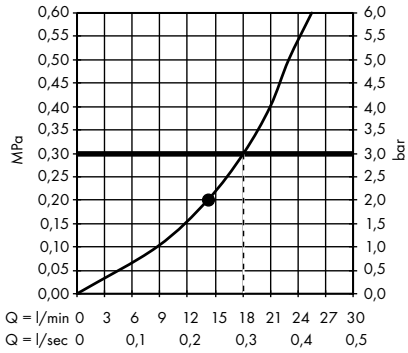

/ Hoofddouche Ø 250 mm 2jet wandmodel - afwerkset
35296000

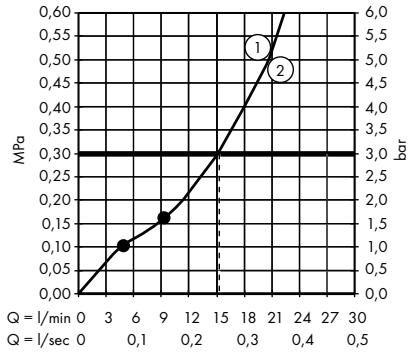

1. Intense PowderRain
2. PowderRain

/ Hoofddouche Ø 250 mm 2jet plafondmodel - afwerkset
35297000

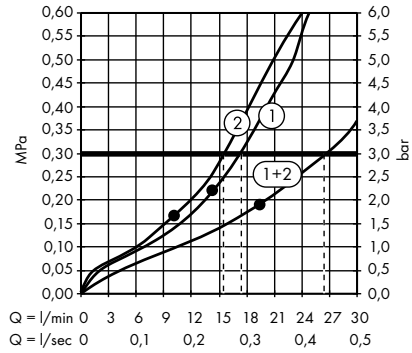

1. PowderRain
2. Intense PowderRain

Het debiet werd gemeten met de bijhorende aansluitingen en diameters (thermostaat/mengkraan/stopkraan) om de werkelijkheid weer te geven.

/ Hoofddouche Ø 250 mm 2jet plafondmodel zonder douchearm - afwerkset
35298000

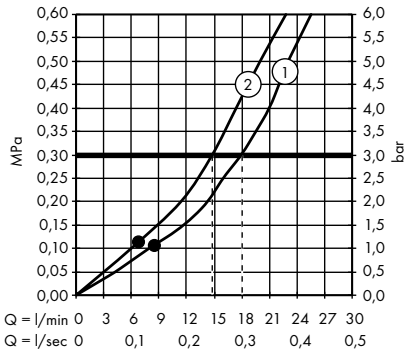

/ Hoofddouche Ø 250 mm 1jet wandmodel
35284000

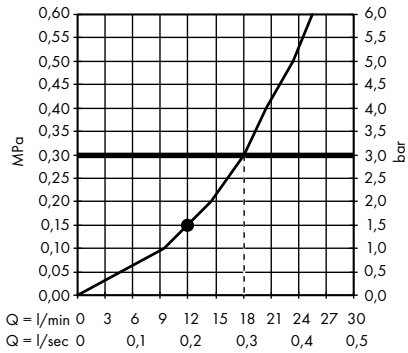

/ Hoofddouche Ø 250 mm 1jet plafondmodel
35286000

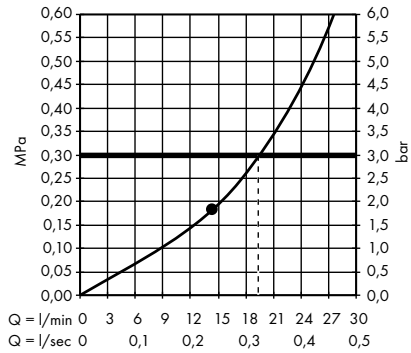

/ Hoofddouche Ø 250 mm 1jet plafondmodel zonder douchearm - afwerkset
35287000

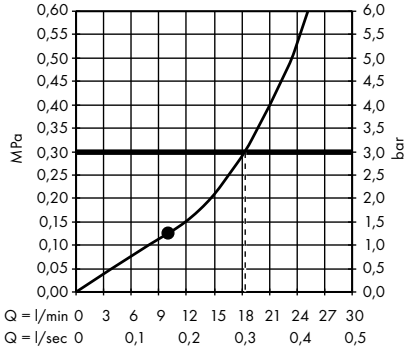

/ Hoofddouche 250/250 mm 2jet wandmodel - afwerkset
35310000

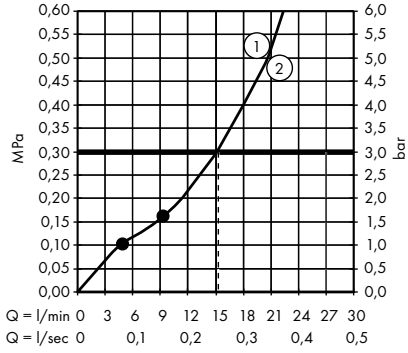

1. Intense PowderRain
2. PowderRain

/ Hoofddouche 250/250 mm 2jet plafondmodel - afwerkset
35312000

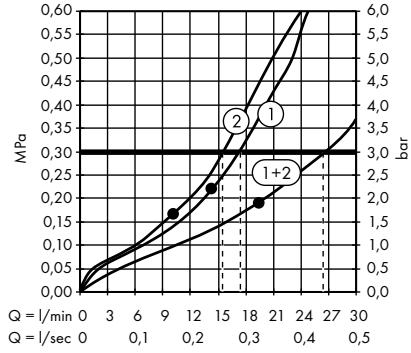

1. PowderRain
2. Intense PowderRain

/ Hoofddouche 250/250 mm 2jet plafondmodel zonder douchearm - afwerkset
35313000

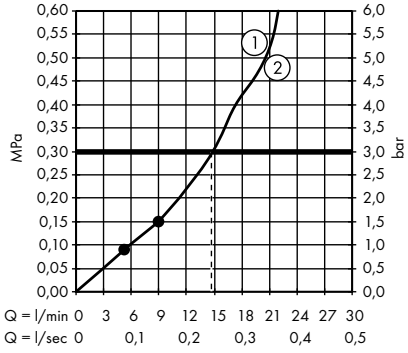

/ Hoofddouche 250/250 mm 1jet wandmodel
35306000

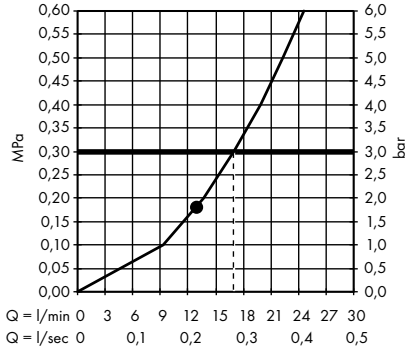

/ Hoofddouche 250/250 mm 1jet plafondmodel - afwerkset
35308000

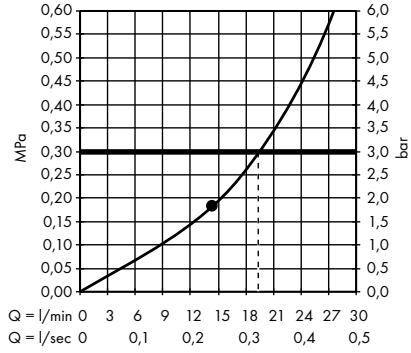

/ Hoofddouche 250/250 mm 1jet plafondmodel zonder douchearm - afwerkset
35309000

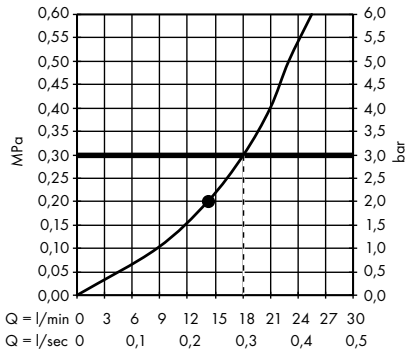

/ Hoofddouche 240/240 mm 1jet voor plafondmontage
10924000

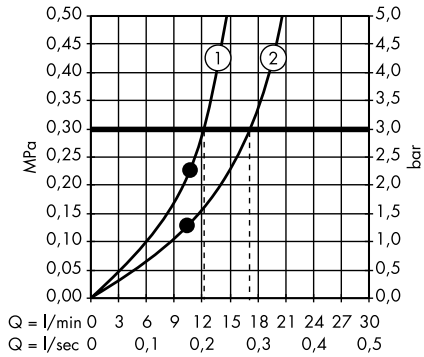

1. Met doorstroombgrenzer (12 l/min)
2. Met doorstroombgrenzer (25 l/min)

/ Hoofddouche 240/240 mm 1jet met arm voor plafondmontage
10929000

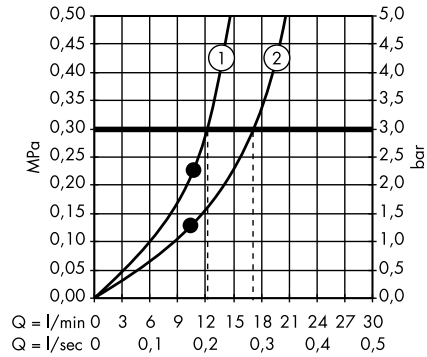

1. Met doorstroombgrenzer (12 l/min)
2. Met doorstroombgrenzer (25 l/min)

/ Hoofddouche 240/240 mm 1jet voor wandmontage
10925000

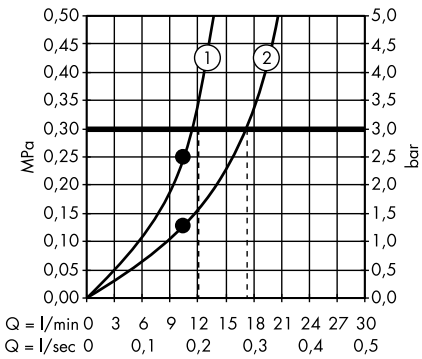

1. Met doorstroombgrenzer (12 l/min)
2. Met doorstroombgrenzer (25 l/min)

/ Watervaldouche/-baduitloop - afwerkset
10942000

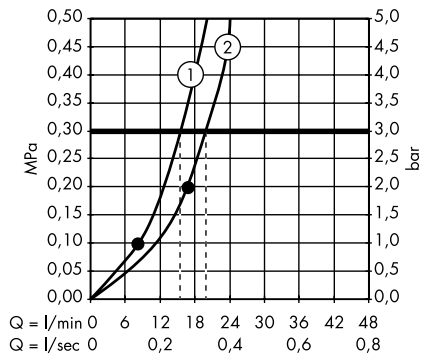

1. Handdouche
2. Baduitloop

/ Lampshower Ø 275 mm 1jet met douchearm en verlichting voor plafondmontage
26032000

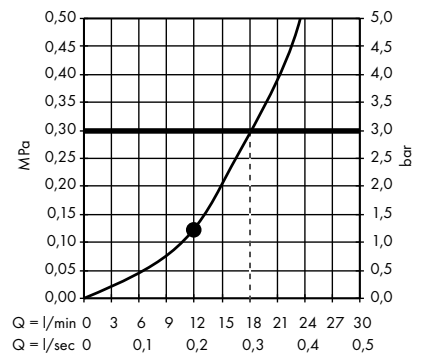

/ Lampshower Ø 275 mm 1jet met douchearm en verlichting voor wandmontage
26031000

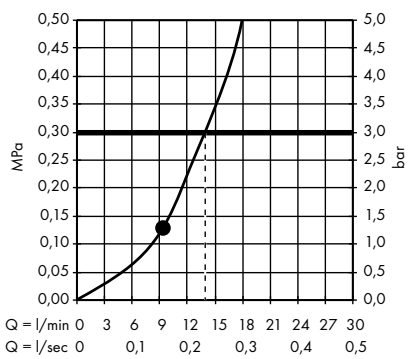

/ Hoofddouche Ø 240 mm 2jet met douchearm voor plafondmontage
26022000

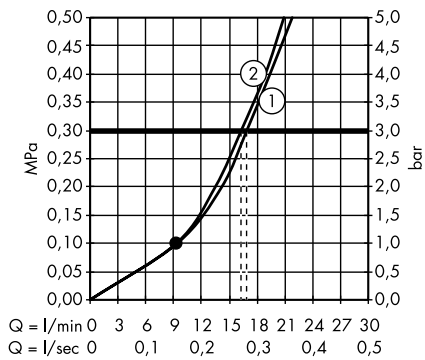

1. Rain
2. RainAir

/ Hoofddouche Ø 240 mm 2jet met douchearm voor wandmontage
26021000

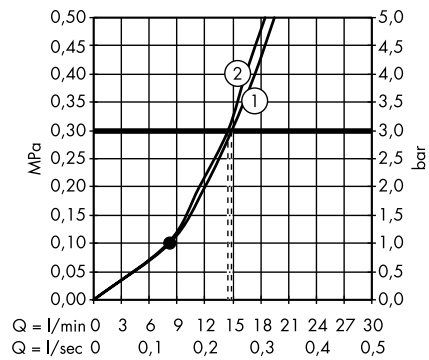

1. Rain
2. RainAir

Het debiet werd gemeten met de bijhorende aansluitingen en diameters (thermostaat/mengkraan/stopkraan) om de werkelijkheid weer te geven.

/ Hoofddouche Ø 240 mm Air 1jet
28494000

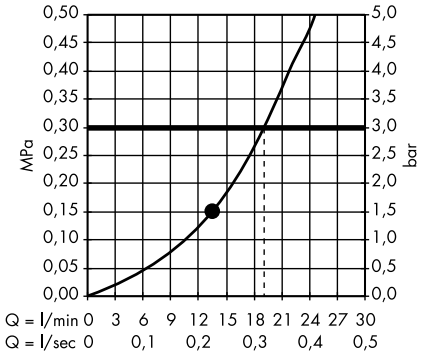

/ Hoofddouche 180 1jet Classic
28487000

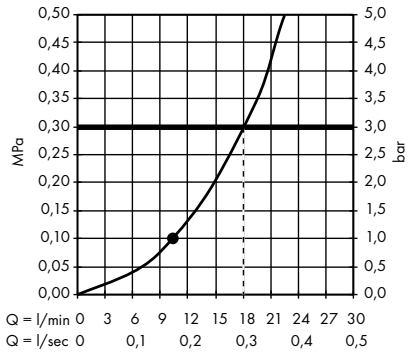

/ Hoofddouche 240 1jet Classic
28474000

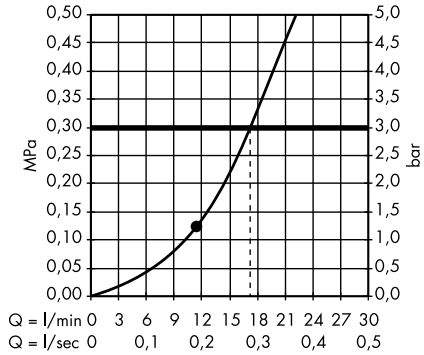

Schouder- en zijdouches

/ Douchemodule 120/120 mm square
28491000

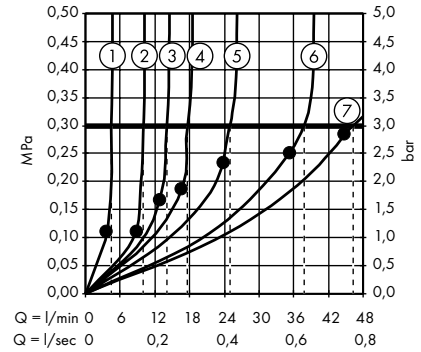

1. 1 x Zijdouches
2. 2 x Zijdouches
3. 3 x Zijdouches
4. 4 x Zijdouches
5. 6 x Zijdouches
6. 9 x Zijdouches
7. 12 x Zijdouches

/ Douchemodule 120/120 mm softcube
36822000

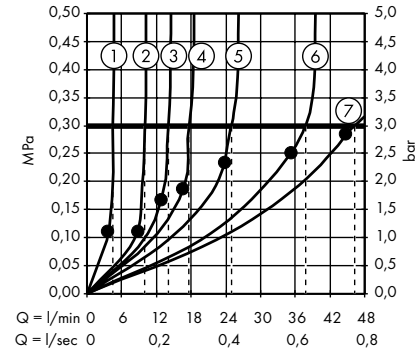

1. 1 x Zijdouches
2. 2 x Zijdouches
3. 3 x Zijdouches
4. 4 x Zijdouches
5. 6 x Zijdouches
6. 9 x Zijdouches
7. 12 x Zijdouches

/ Zijdouche round 1jet
28464000

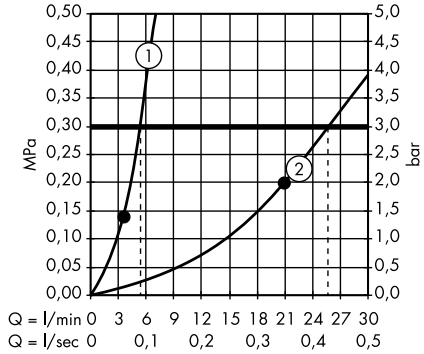

1. 1 x Zijdouches
2. 6 x Zijdouches

/ Zijdouche square 1jet
28469000

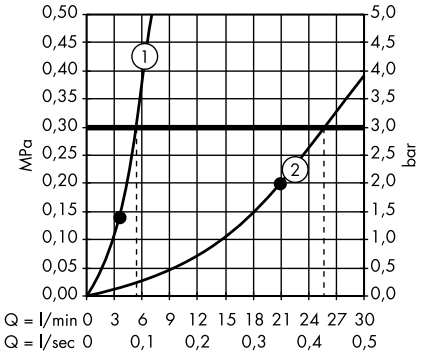

1. 1 x Zijdouches
2. 6 x Zijdouches

Handdouches

/ Handdouche 1jet EcoSmart 9l/min.
48651000, 48651670

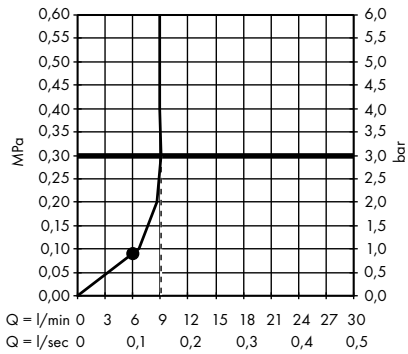

/ Handdouche 2jet
45720000, 45720670

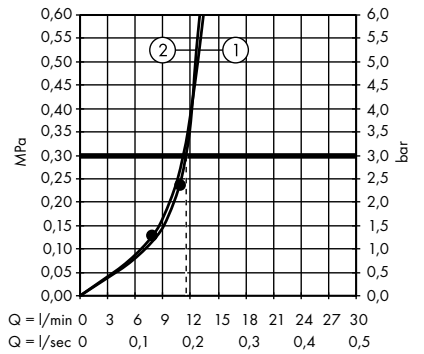

1. Rain
2. Watervalstraal

Het debiet werd gemeten met de bijhorende aansluitingen en diameters (thermostaat/mengkraan/stopkraan) om de werkelijkheid weer te geven.

/ Staafhanddouche 2jet
12680000

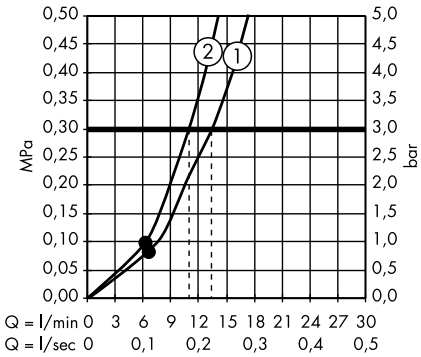

1. Normale straal
2. Softstraal

/ Staafhanddouche 2jet
28532000

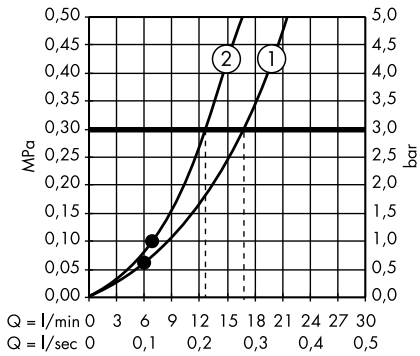

1. Normale straal
2. Softstraal

/ Staafhanddouche 1jet
10531000

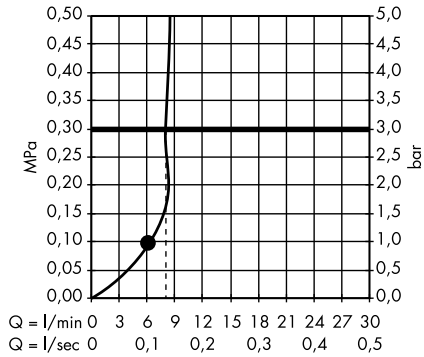

/ Handdouche Ø 85 mm 1 jet
26025000

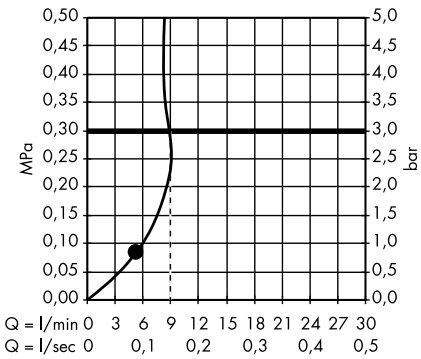

1.

/ Handdouche Ø 120 mm 3jet
26050000

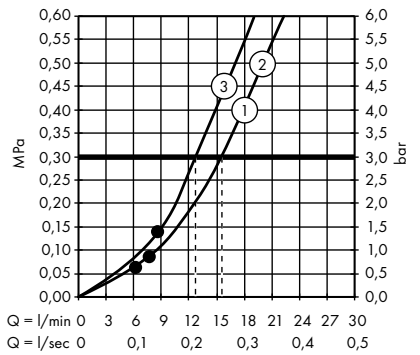

1. RainAir
2. Rain
3. WhirlAir

/ Handdouche Ø 100 mm 1jet
16320000, 16320820

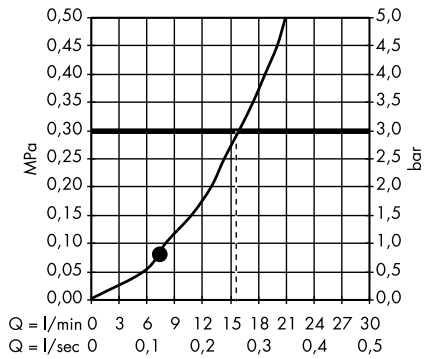

Showerpipes en douchepanelen

/ Showerpipe met thermostaat 800, hoofddouche Ø 350 mm en staafhanddouche 2jet
27984000

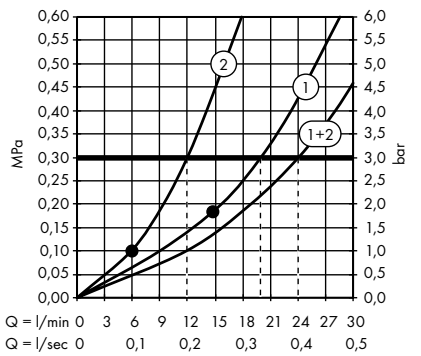

1. Hoofddouche
2. Handdouche

/ Showerpipe 1jet wandinbouw
48790000, 48790670

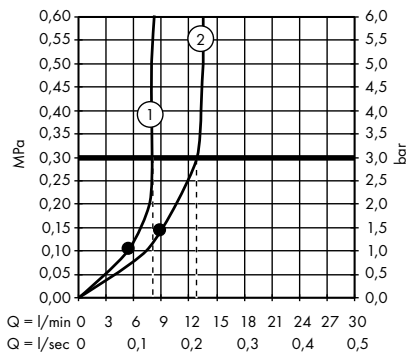

1. Handdouche
2. Hoofddouche

/ Showerpipe met thermostaat, hoofddouche Ø 240 mm 2jet en handdouche Ø 85 mm 1jet
26020000

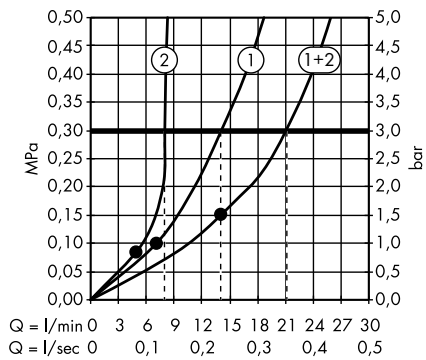

1. Hoofddouche
2. Handdouche

Het debiet werd gemeten met de bijhorende aansluitingen en diameters (thermostaat/mengkraan/stopkraan) om de werkelijkheid weer te geven.

/ Showerpipe met thermostaat, rechte grepen, hoofddouche Ø 240 mm 1jet en handdouche Ø 100 mm 1jet
16572000, 16572820

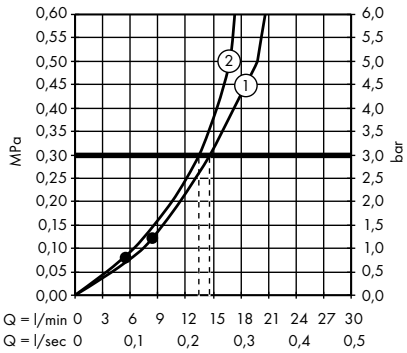

1. Hoofddouche
2. Handdouche

AXOR Accessoires

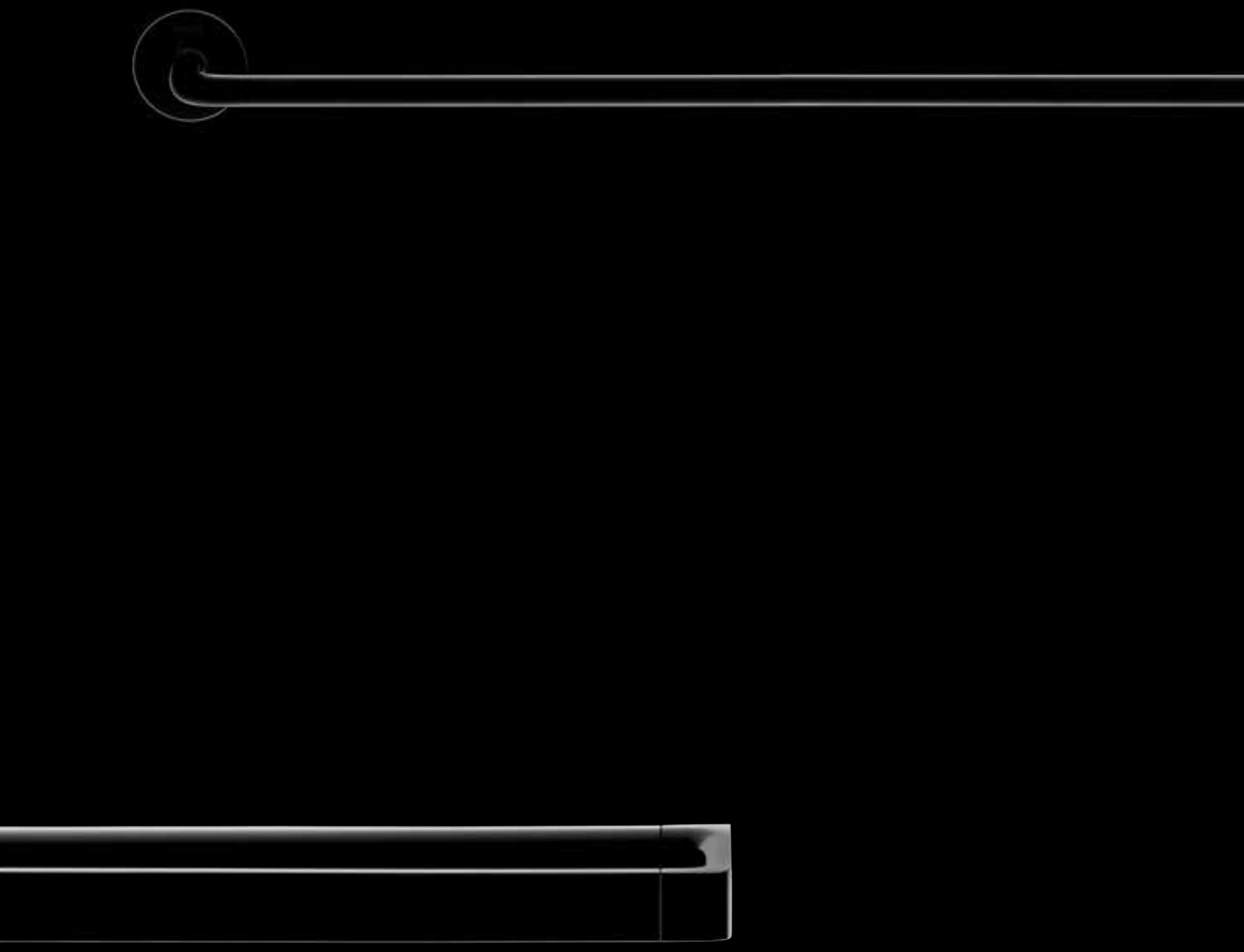

AXOR Universal
Accessoires

AXOR Universal Accessoires

Een nieuwe visie. Op het bijzondere in het alledaagse. Met AXOR Universal accessoires zijn alle mogelijkheden open. Twaalf elementen die meer zijn dan alleen toebehoren: een uniek systeem van meesterstukken. Met elkaar verbonden in een intelligente constructie. Modulair. Consequent rechtlijnig en tijdloos. Opgeruimd in de ruimte. Avantgarde. In perfectie.

Design: Antonio Citterio

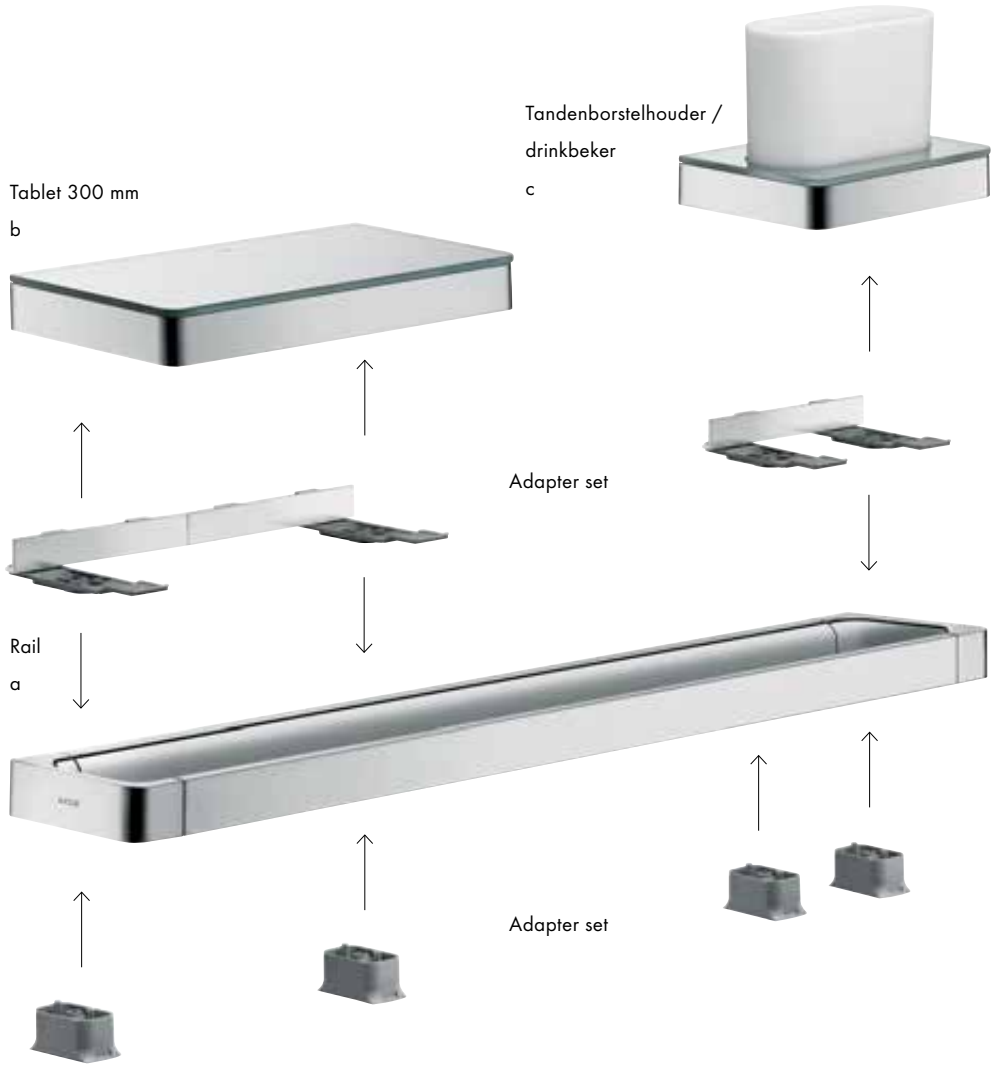

Benodigde producten

a. Rail

b. # 42838000 + 2 x # 42870000 adapter set

c. # 42834000 + 1 x # 42870000 adapter set

AXOR Universal Accessoires

1

Afneembare glazen afdekplaat
voor gemakkelijk vullen en schoonmaken
Wit gekleurd glas:
- krasbestendig
- hygiënisch
- makkelijk schoon te maken:
vaatwasmachinebestendig

Royaal tablet voor
toiletartikelen
en persoonlijke
spullen

De tijdloze kwaliteit van het ontwerp
betekent dat AXOR Universal accessoires
elegant kunnen worden geïntegreerd in ie-
dere badkamerstijl: de gladde randen ma-
ken ze prettig om aan te raken, terwijl de
duidelijke lijnen zorgen voor een kwalitatief
hoogwaardige uitstraling op de wand.

Metalen frame

Geschikt voor gebruik
met vloeibare zeep of
afwasmiddel (max. 180 ml)

Dispenser voor vloeibare zeep
42819000

Adapter set # 42870000
is ook benodigd

Ergonomisch metalen
hendel waardoor de
dispenser gemakke-
lijk te gebruiken is,
zelfs met één hand

De accessoires kunnen worden
geïnstalleerd als een individuele
oplossing of gecombineerd op een
rail (adapter set nr. 42870000 is
vereist)

2

Asymmetrische plaatsing van de 300 mm tablet op de rail. 1 adapter set is benodigd.

Benodigde producten
a. # 42838000 + 1 x # 42870000 adapter set
b. Rail

3

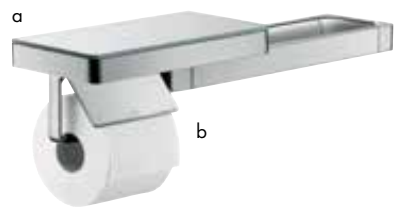

Elegante combinatie van de rail met 300 mm tablet (asymmetrisch geplaatst) railhouder, 2 adapter sets benodigd

Benodigde producten
a. # 42838000 + 1 x # 42870000 adapter set
b. # 42836000 + 1 x # 42870000 adapter set
c. Rail

4

Ruim plaats met het 30cm brede tablet en de lotiondispenser. Aantal benodigde adaptersets: 3.

Benodigde producten
a. # 42838000 + 2 x # 42870000 adapter set
b. # 42819000 + 1 x # 42870000 adapter set
c. Rail

5

Driedubbele functie. Tablet van 30 cm met 2 rolhouders. Benodigd aantal adaptersets: 2.

Benodigde producten
a. # 42838000 + 2 x # 42870000 adapter set
b. # 42836000

6

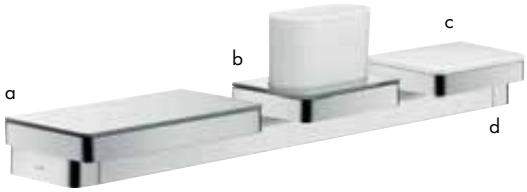

Alles binnen handbereik: multifunctionele combinatie van rail met 30 cm breed tablet, drinkbeker en zeepschaal/tablet van 15 cm. Aantal benodigde adapters: 4.

Benodigde producten:
a. # 42838000 + 2 x # 42870000 adapter set
b. # 42836000 + 1 x # 42870000 adapter set
c. # 42803000 + 1 x # 42870000 adapter set
d. Rail

7

Toiletrolhouder met zeepschaal/tablet 15 cm. Ruimtebesparende oplossing voor het toilet. Aantal benodigde adapters: 1.

Benodigde producten:
a. # 42803000 + 1 x # 42870000 adapter set
b. # 42836000

AXOR Universal accessoires

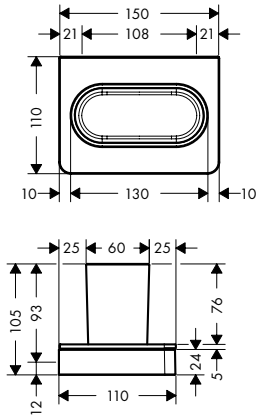

Tandenborstelhouder

/ wandmontage
/ bij installatie op een rail moet adapterset #42870XXX gebruikt worden
/ materiaal: glas
/ materiaal houder: metaal
/ met bevestigingsmateriaal
/ Verborgen bevestiging
/ boorafstand: 108 mm
/ diameter boorgat: 6 mm

	Afwerking	Ref.	Euro
	Chroom	42834000	173.50
	AXOR FinishPlus	42834XXX	260.30

Opties

/ Adapterset	Chroom	42870000	52.10
	AXOR FinishPlus	42870XXX	78.20
/ Rail / badgreep 374 mm / TÜV B 18 02 14237 105	Chroom	42830000	203.90
	AXOR FinishPlus	42830XXX	305.90
/ Rail / handdoekhouder 694 mm	Chroom	42832000	240.90
	AXOR FinishPlus	42832XXX	361.40
/ Rail / handdoekhouder 894 mm	Chroom	42833000	278.30
	AXOR FinishPlus	42833XXX	417.50

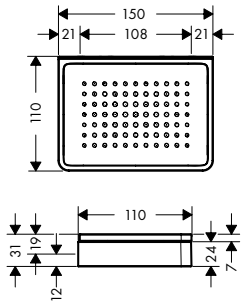

Zeepschaal/Tablet 150/31 mm

/ wandmontage
/ bij installatie op een rail moet adapterset #42870XXX gebruikt worden
/ kan gecombineerd worden met WC-papierhouder # 42836XXX (adapter # 42870XXX is nodig)
/ Materiaal inzet: keramiek
/ met bevestigingsmateriaal
/ Verborgen bevestiging
/ boorafstand: 108 mm
/ diameter boorgat: 6 mm

	Afwerking	Ref.	Euro
	Chroom	42803000	149.30
	AXOR FinishPlus	42803XXX	224.00

Opties

/ Adapterset	Chroom	42870000	52.10
	AXOR FinishPlus	42870XXX	78.20
/ Rail / badgreep 374 mm / TÜV B 18 02 14237 105	Chroom	42830000	203.90
	AXOR FinishPlus	42830XXX	305.90
/ Rail / handdoekhouder 694 mm	Chroom	42832000	240.90
	AXOR FinishPlus	42832XXX	361.40
/ Rail / handdoekhouder 894 mm	Chroom	42833000	278.30
	AXOR FinishPlus	42833XXX	417.50
/ WC-papierhouder met deksel	Chroom	42836000	161.70
	AXOR FinishPlus	42836XXX	242.60

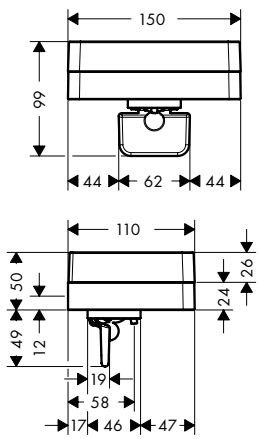

Zeepdispenser met tablet

/ wandmontage
/ bij installatie op een rail moet adapterset #42870XXX gebruikt worden
/ materiaal: glas
/ materiaal houder: metaal
/ inhoud 180 ml
/ dosering 0,5 ml
/ met bevestigingsmateriaal
/ boorafstand: 108 mm
/ diameter boorgat: 6 mm
/ kan tegelijkertijd als tablet gebruikt worden
/ geschikt voor douche

	Afwerking	Ref.	Euro
	Chroom	42819000	227.50
	AXOR FinishPlus	42819XXX	341.30

Opties

/ Adapterset	Chroom	42870000	52.10
	AXOR FinishPlus	42870XXX	78.20
/ Rail / badgreep 374 mm / TÜV B 18 02 14237 105	Chroom	42830000	203.90
	AXOR FinishPlus	42830XXX	305.90
/ Rail / handdoekhouder 694 mm	Chroom	42832000	240.90
	AXOR FinishPlus	42832XXX	361.40
/ Rail / handdoekhouder 894 mm	Chroom	42833000	278.30
	AXOR FinishPlus	42833XXX	417.50

De afmetingen van de technische tekeningen zijn in mm.

Technische specificaties en meeteenheden kunnen aan wijzigingen onderhevig zijn.

	Afwerking	Ref.	Euro

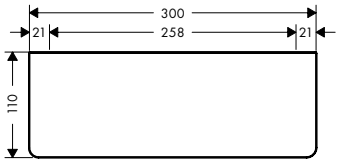

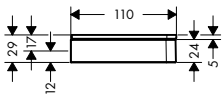

Tablet 300/29 mm

/ wandmontage
/ bij installatie op een rail is adapterset # 42870XXX nodig
/ kan gecombineerd worden met WC-papierhouder # 42836XXX (adapter # 42870XXX is nodig)
/ materiaal frame: messing
/ materiaal tablet: Veiligheidsglas
/ lengte: 300 mm
/ met bevestigingsmateriaal
/ Verborgen bevestiging
/ boorafstand: 258 mm
/ diameter boorgat: 6 mm
/ geschikt voor douche

	Afwerking	Ref.	Euro
	Chroom	42838000	210.90
	AXOR FinishPlus	42838XXX	316.40

Opties

	Afwerking	Ref.	Euro
/ Adapterset	Chroom	42870000	52.10
	AXOR FinishPlus	42870XXX	78.20
/ Rail / badgreep 374 mm / TÜV B 18 02 14237 105	Chroom	42830000	203.90
	AXOR FinishPlus	42830XXX	305.90
/ Rail / handdoekhouder 694 mm	Chroom	42832000	240.90
	AXOR FinishPlus	42832XXX	361.40
/ Rail / handdoekhouder 894 mm	Chroom	42833000	278.30
	AXOR FinishPlus	42833XXX	417.50
/ WC-papierhouder met deksel	Chroom	42836000	161.70
	AXOR FinishPlus	42836XXX	242.60

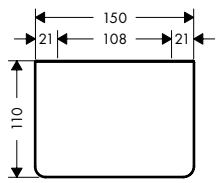

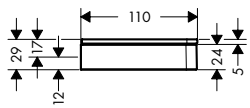

Tablet 150/29 mm

/ wandmontage
/ bij installatie op een rail moet adapterset #42870XXX gebruikt worden
/ kan gecombineerd worden met WC-papierhouder # 42836XXX (adapter # 42870XXX is nodig)
/ materiaal frame: messing
/ materiaal tablet: Veiligheidsglas
/ lengte: 150 mm
/ met bevestigingsmateriaal
/ Verborgen bevestiging
/ boorafstand: 108 mm
/ diameter boorgat: 6 mm
/ geschikt voor douche

	Afwerking	Ref.	Euro
	Chroom	42840000	140.00
	AXOR FinishPlus	42840XXX	210.00

Opties

	Afwerking	Ref.	Euro
/ Adapterset	Chroom	42870000	52.10
	AXOR FinishPlus	42870XXX	78.20
/ Rail / badgreep 374 mm / TÜV B 18 02 14237 105	Chroom	42830000	203.90
	AXOR FinishPlus	42830XXX	305.90
/ Rail / handdoekhouder 694 mm	Chroom	42832000	240.90
	AXOR FinishPlus	42832XXX	361.40
/ Rail / handdoekhouder 894 mm	Chroom	42833000	278.30
	AXOR FinishPlus	42833XXX	417.50
/ WC-papierhouder met deksel	Chroom	42836000	161.70
	AXOR FinishPlus	42836XXX	242.60

*Voor meer informatie verwijzen wij u naar de lijst AXOR FinishPlus aan het begin van dit tarief.

	Afwerking	Ref.	Euro

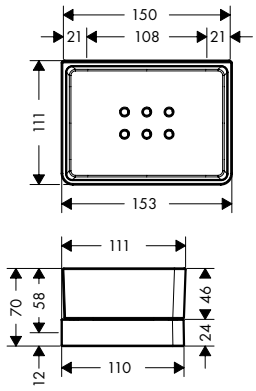

Tablet 150/70 mm voor de douche

	Afwerking	Ref.	Euro
	Chroom	42802000	161.70
	AXOR FinishPlus	42802XXX	242.60

/ wandmontage
/ bij installatie op een rail moet adapterset #42870XXX gebruikt worden
/ materiaal houder: metaal
/ materiaal tablet: glas
/ met afvoeropeningen
/ met bevestigingsmateriaal
/ Verborgen bevestiging
/ boorafstand: 108 mm
/ diameter boorgat: 6 mm
/ geschikt voor douche

Opties

	Afwerking	Ref.	Euro
/ Adapterset	Chroom	42870000	52.10
	AXOR FinishPlus	42870XXX	78.20
/ Rail / badgreep 374 mm / TÜV B 18 02 14237 105	Chroom	42830000	203.90
	AXOR FinishPlus	42830XXX	305.90
/ Rail / handdoekhouder 694 mm	Chroom	42832000	240.90
	AXOR FinishPlus	42832XXX	361.40
/ Rail / handdoekhouder 894 mm	Chroom	42833000	278.30
	AXOR FinishPlus	42833XXX	417.50

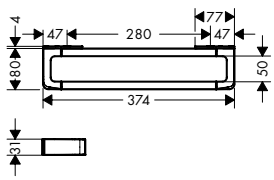

Rail / badgreep 374 mm

	Afwerking	Ref.	Euro
	Chroom	42830000	203.90
	AXOR FinishPlus	42830XXX	305.90

/ wandmontage
/ horizontaal of verticaal monteerbaar
/ materiaal: metaal
/ materiaal houder: metaal
/ lengte: 374 mm
/ met bevestigingsmateriaal
/ Verborgen bevestiging
/ boorafstand: 280 mm
/ diameter boorgat: 6 mm
/ te gebruiken als badgreep of als rail voor andere toebehoren
/ TÜV B 18 02 14237 105

Opties

	Afwerking	Ref.	Euro
/ Bevestingingsset voor montage op een glazen wand		42841000	29.90
/ Afdekkap voor rail	Chroom	42871000	61.20
	AXOR FinishPlus	42871XXX	91.80

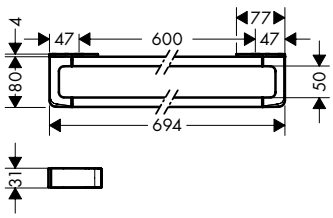

Rail / handdoekhouder 694 mm

	Afwerking	Ref.	Euro
	Chroom	42832000	240.90
	AXOR FinishPlus	42832XXX	361.40

/ wandmontage
/ materiaal: metaal
/ materiaal houder: metaal
/ lengte: 694 mm
/ met bevestigingsmateriaal
/ Verborgen bevestiging
/ boorafstand: 600 mm
/ diameter boorgat: 6 mm
/ kan gebruikt worden als handdoekhouder of als rail voor andere toebehoren

Opties

	Afwerking	Ref.	Euro
/ Bevestingingsset voor montage op een glazen wand		42841000	29.90
/ Afdekkap voor rail	Chroom	42871000	61.20
	AXOR FinishPlus	42871XXX	91.80

De afmetingen van de technische tekeningen zijn in mm.

Technische specificaties en meeteenheden kunnen aan wijzigingen onderhevig zijn.

	Afwerking	Ref.	Euro
Rail / handdoekhouder 894 mm	Chroom	42833000	278.30
	AXOR FinishPlus	42833XXX	417.50
/ wandmontage / materiaal: metaal / materiaal houder: metaal / lengte: 894 mm / met bevestigingsmateriaal / Verborgen bevestiging / boorafstand: 800 mm / diameter boorgat: 6 mm / kan gebruikt worden als handdoekhouder of als rail voor andere toebehoren			
Opties			
/ Bevestingingsset voor montage op een glazen wand		42841000	29.90
/ Afdekkap voor rail	Chroom	42871000	61.20
	AXOR FinishPlus	42871XXX	91.80
Deurgreep 444 mm	Chroom	42837000	313.10
	AXOR FinishPlus	42837XXX	469.70
/ wandmontage / materiaal: metaal / materiaal houder: metaal / glasdikte: 6 - 12 mm / met bevestigingsmateriaal / Verborgen bevestiging / boorafstand: 350 mm / diameter boorgat: 6 mm / kan tegelijkertijd als handdoekhouder gebruikt worden			
Handdoekenhouder 600 mm met 2 haakjes	Chroom	42842000	302.10
	AXOR FinishPlus	42842XXX	453.20
/ wandmontage / materiaal: glas, metaal / lengte: 600 mm / glasdikte: 6 mm / met bevestigingsmateriaal / boorafstand: 400 mm / diameter boorgat: 6 mm / om badjassen op te hangen			
Handdoekhouder 409 mm dubbel mobiel	Chroom	42821000	285.10
	AXOR FinishPlus	42821XXX	427.70
/ wandmontage / materiaal: metaal / materiaal houder: metaal / draaibaar / lengte: 409 mm / met bevestigingsmateriaal / Verborgen bevestiging / boorafstand: 80 mm / diameter boorgat: 6 mm			

*Voor meer informatie verwijzen wij u naar de lijst AXOR FinishPlus aan het begin van dit tarief.

	Afwerking	Ref.	Euro

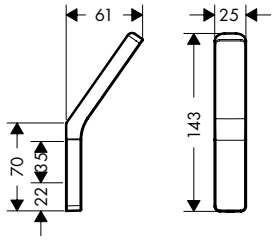

Haakje

/ wandmontage
/ materiaal: metaal
/ met bevestigingsmateriaal
/ Verborgen bevestiging
/ boorafstand: 35 mm
/ diameter boorgat: 6 mm

Chroom	42801000	53.90
AXOR FinishPlus	42801XXX	80.90

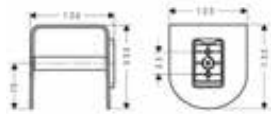

WC-papierhouder

/ wandmontage
/ materiaal: messing
/ materiaal houder: metaal
/ met bevestigingsmateriaal
/ Verborgen bevestiging
/ boorafstand: 35 mm
/ diameter boorgat: 6 mm

Chroom	42436000	257.80
AXOR FinishPlus	42436XXX	386.70

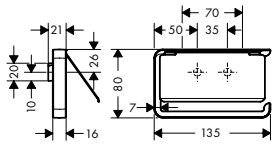

WC-papierhouder met deksel

/ wandmontage
/ installatie in spiegelbeeld is mogelijk
/ kan gecombineerd worden
met zeepschaal / tablet # 42803XXX of
tablet 300 mm # 42838XXX
/ materiaal: metaal
/ met bevestigingsmateriaal
/ Verborgen bevestiging
/ boorafstand: 35 mm
/ diameter boorgat: 6 mm

Chroom	42836000	161.70
AXOR FinishPlus	42836XXX	242.60

Opties

/ Zeepschaal/Tablet 150/31 mm	Chroom	42803000	149.30
	AXOR FinishPlus	42803XXX	224.00
/ Tablet 300/29 mm	Chroom	42838000	210.90
	AXOR FinishPlus	42838XXX	316.40
/ Adapterset	Chroom	42870000	52.10
	AXOR FinishPlus	42870XXX	78.20

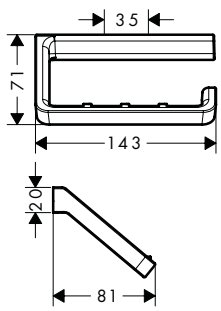

WC-papierhouder zonder deksel

/ wandmontage
/ materiaal: metaal
/ met bevestigingsmateriaal
/ Verborgen bevestiging
/ boorafstand: 35 mm
/ diameter boorgat: 6 mm

Chroom	42846000	117.80
AXOR FinishPlus	42846XXX	176.70

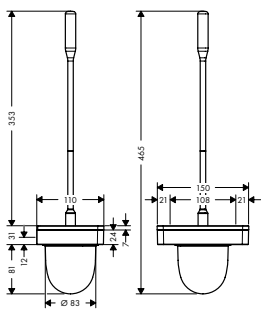

WC-borstelhouder wandmodel

/ wandmontage
/ materiaal: metaal
/ Materiaal inzet: glas
/ Met los inzetstuk
/ met bevestigingsmateriaal
/ Verborgen bevestiging
/ boorafstand 108 mm
/ diameter boorgat: 6 mm

Chroom	42835000	190.60
AXOR FinishPlus	42835XXX	285.90

De afmetingen van de technische tekeningen zijn in mm.

Technische specificaties en meeteenheden kunnen aan wijzigingen onderhevig zijn.

	Afwerking	Ref.	Euro
Adapterset	Chroom	42870000	52.10
	AXOR FinishPlus	42870XXX	78.20
/ voor de montage van AXOR Universal Accessories op een rail			
/ voor de combinatie van zeepschaal/ tablet # 42803XXX of tablet 300 mm # 42838XXX mit WC-papierhouder # 42836XXX			
Opties			
/ Rail / badgreep 374 mm / TÜV B 18 02 14237 105	Chroom	42830000	203.90
	AXOR FinishPlus	42830XXX	305.90
/ Rail / handdoekhouder 694 mm	Chroom	42832000	240.90
	AXOR FinishPlus	42832XXX	361.40
/ Rail / handdoekhouder 894 mm	Chroom	42833000	278.30
	AXOR FinishPlus	42833XXX	417.50
Afdekkap voor rail	Chroom	42871000	61.20
	AXOR FinishPlus	42871XXX	91.80
Benodigde onderdelen			
/ Rail / badgreep 374 mm / TÜV B 18 02 14237 105	Chroom	42830000	203.90
	AXOR FinishPlus	42830XXX	305.90
/ Rail / handdoekhouder 694 mm	Chroom	42832000	240.90
	AXOR FinishPlus	42832XXX	361.40
/ Rail / handdoekhouder 894 mm	Chroom	42833000	278.30
	AXOR FinishPlus	42833XXX	417.50
/ Doucheset 0,90 m met handdouche Ø 120 mm 3jet	Chroom	36735000	479.90
	AXOR FinishPlus	36735XXX	719.90
/ Douchestang 0,90 m met doucheslang 1,60 m	Chroom	36736000	400.90
	AXOR FinishPlus	36736XXX	601.40
Bevestingingsset voor montage op een glazen wand		42841000	29.90
/ glasdikte: 6 - 12 mm			
/ diameter boorgat: 6 mm			
Benodigde onderdelen			
/ Rail / badgreep 374 mm / TÜV B 18 02 14237 105	Chroom	42830000	203.90
	AXOR FinishPlus	42830XXX	305.90
/ Rail / handdoekhouder 694 mm	Chroom	42832000	240.90
	AXOR FinishPlus	42832XXX	361.40
/ Rail / handdoekhouder 894 mm	Chroom	42833000	278.30
	AXOR FinishPlus	42833XXX	417.50
Afdekkap 150 mm	Chroom	42890000	17.80
	AXOR FinishPlus	42890XXX	26.70
/ geschikt voor: AXOR Universal toebehoren met een lengte van 150 mm			
/ materiaal: metaal			
/ kleven			
/ voor het afdekken van de bevestigingsgaten van een accessoire of toebehoren (enkel noodzakelijk in combinatie met 2 rails, bij montage op glas)			

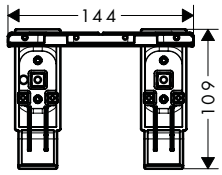

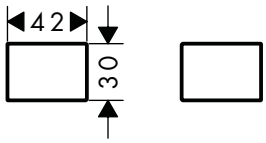

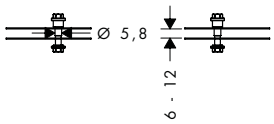

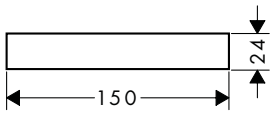

*Voor meer informatie verwijzen wij u naar de lijst AXOR FinishPlus aan het begin van dit tarief.

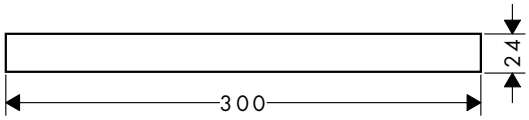

Afdekkap 300 mm

- geschikt voor: AXOR Universal toebehoren met een lengte van 300 mm
- materiaal: metaal
- kleven
- voor het afdekken van de bevestigingsgaten van een accessoire of toebehoren (enkel noodzakelijk in combinatie met 2 rails, bij montage op glas)

Afwerking	Ref.	Euro
Chroom	42891000	22.80
AXOR FinishPlus	42891XXX	34.20

De afmetingen van de technische tekeningen zijn in mm.

Technische specificaties en meeteenheden kunnen aan wijzigingen onderhevig zijn.

AXOR Universal Circular
Accessoires

AXOR Universal Circular Accessoires

Met zijn minimalistische, filigraan en tijdloos design gecombineerd met hoge precisie, bieden de AXOR Universal Circular Accessories eenvoud van vorm voor een harmonieuze totaalindruk in de badkamer. De producten worden gekenmerkt door één consequente en herkenbare designtaal in alle badkamers met slanke silhouetten, afgeronde hoeken en evenwichtige proporties. Dankzij het generieke en tijdloze design kunnen de producten vrij gecombineerd worden met verschillende stijlen en zullen perfect passen bij reeds bestaande AXOR collecties. AXOR FinishPlus biedt de mogelijkheid van individualisering met verschillende PVD oppervlakken, evenals de nieuwe gelakte afwerking Matt Black als standaard oppervlak.

Design: Barber Osgerby

Dubbele haak:
/ Minimalistisch design
/ Slanke silhouetten

Wandspiegel:
/ Diameter: 600 mm
/ Nieuw gelakt oppervlak Matt Black

Zeepdispenser:
/ 300 ml vulcapaciteit
/ dosering 2 ml
/ niet-corroderende uitloop

AXOR Universal Circular Accessories

	Afwerking	Ref.	Euro
tandenborstelbeker	Chroom	42804000	116.20
	Matt Black	42804670	162.70
	AXOR FinishPlus	42804XXX	174.30

NEW

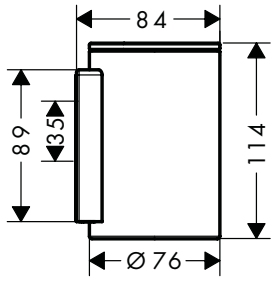

/ wandmontage
/ materiaal: glas
/ materiaal houder: metaal
/ met bevestigingsmateriaal
/ Verborgen bevestiging
/ boorafstand: 35 mm
/ diameter boorgat: 6 mm

Zeepschaal	Chroom	42805000	101.00
	Matt Black	42805670	141.40
	AXOR FinishPlus	42805XXX	151.50

NEW

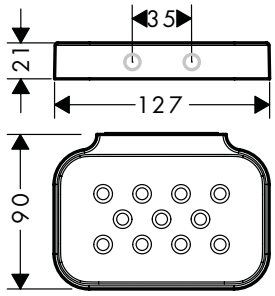

/ wandmontage
/ met bevestigingsmateriaal
/ Verborgen bevestiging
/ boorafstand: 35 mm
/ diameter boorgat: 6 mm

zeep-/lotiondispenser	Chroom	42810000	131.30
	Matt Black	42810670	183.90
	AXOR FinishPlus	42810XXX	197.00

NEW

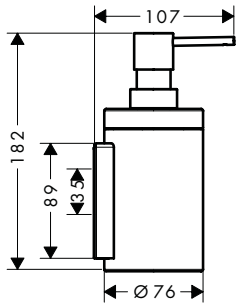

/ wandmontage
/ materiaal: metaal, kunststof
/ materiaal houder: metaal
/ inhoud 300 ml
/ dosering 2 ml
/ met bevestigingsmateriaal
/ boorafstand: 35 mm
/ diameter boorgat: 6 mm

Greep	Chroom	42813000	141.40
	Matt Black	42813670	198.00
	AXOR FinishPlus	42813XXX	212.10

NEW

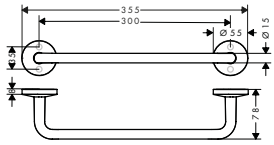

/ wandmontage
/ materiaal: metaal
/ materiaal houder: metaal
/ lengte: 355 mm
/ met bevestigingsmateriaal
/ Verborgen bevestiging
/ boorafstand: 300 mm
/ diameter boorgat: 6 mm
/ TÜV Baumusterzertifikat B_014237_0519

Dubbele handdoekhouder 600 mm	Chroom	42860000	121.20
	Matt Black	42860670	169.70
	AXOR FinishPlus	42860XXX	181.80

NEW

/ wandmontage
/ materiaal: metaal
/ lengte: 655 mm
/ met bevestigingsmateriaal
/ boorafstand: 600 mm
/ diameter boorgat: 6 mm

Andere afmetingen

/ Handdoekrek 800 mm	Chroom	42880000	161.60
	Matt Black	42880670	226.30
	AXOR FinishPlus	42880XXX	242.40

NEW

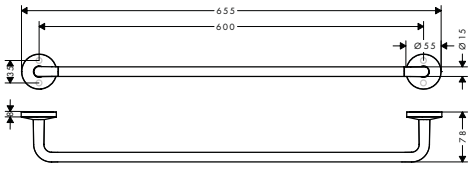

De afmetingen van de technische tekeningen zijn in mm.

Technische specificaties en meeteenheden kunnen aan wijzigingen onderhevig zijn.

	Afwerking	Ref.	Euro
Handdoekrek / wandmontage / materiaal: metaal / lengte: 354 mm / met bevestigingsmateriaal / Verborgen bevestiging / boorafstand: 35 mm / diameter boorgat: 6 mm	Chroom Matt Black AXOR FinishPlus	42826000 42826670 42826XXX	101.00 141.40 151.50
Dubbele handdoekhouder / wandmontage / materiaal: metaal / materiaal houder: metaal / draaibaar / lengte: 490 mm / met bevestigingsmateriaal / Verborgen bevestiging / boorafstand: 35 mm / diameter boorgat: 6 mm	Chroom Matt Black AXOR FinishPlus	42822000 42822670 42822XXX	191.90 268.70 287.90
handdoekring / wandmontage / materiaal: metaal / draaibaar / met bevestigingsmateriaal / Verborgen bevestiging / boorafstand: 35 mm / diameter boorgat: 6 mm	Chroom Matt Black AXOR FinishPlus	42823000 42823670 42823XXX	116.20 162.70 174.30
Haakje / wandmontage / materiaal: metaal / met bevestigingsmateriaal / Verborgen bevestiging / diameter boorgat: 6 mm	Chroom Matt Black AXOR FinishPlus	42811000 42811670 42811XXX	20.20 28.30 30.30
Dubbel haakje / wandmontage / materiaal: metaal / met bevestigingsmateriaal / Verborgen bevestiging / boorafstand: 35 mm / diameter boorgat: 6 mm	Chroom Matt Black AXOR FinishPlus	42812000 42812670 42812XXX	55.60 77.80 83.40
Handdoekrek met handdoekhouder / wandmontage / materiaal: metaal / lengte: 655 mm / met bevestigingsmateriaal / Verborgen bevestiging / boorafstand: 600 mm / diameter boorgat: 6 mm	Chroom Matt Black AXOR FinishPlus	42843000 42843670 42843XXX	262.60 367.70 393.90

*Voor meer informatie verwijzen wij u naar de lijst AXOR FinishPlus aan het begin van dit tarief.

	Afwerking	Ref.	Euro
Tablet	Chroom	42844000	186.90
	Matt Black	42844670	261.60
	AXOR FinishPlus	42844XXX	280.40

NEW

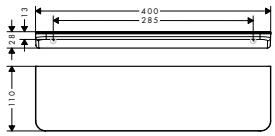

/ wandmontage
/ materiaal frame: messing
/ materiaal tablet: metaal
/ lengte: 400 mm
/ met bevestigingsmateriaal
/ Verborgen bevestiging
/ boorafstand: 340 mm
/ diameter boorgat: 6 mm
/ geschikt voor douche

WC-papierhouder met cover	Chroom	42858000	141.40
	Matt Black	42858670	198.00
	AXOR FinishPlus	42858XXX	212.10

NEW

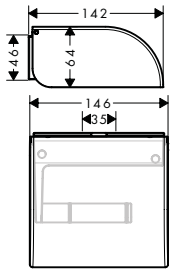

/ wandmontage
/ materiaal: metaal
/ met bevestigingsmateriaal
/ Verborgen bevestiging
/ boorafstand: 35 mm
/ diameter boorgat: 6 mm

WC-papierhouder	Chroom	42856000	70.70
	Matt Black	42856670	99.00
	AXOR FinishPlus	42856XXX	106.10

NEW

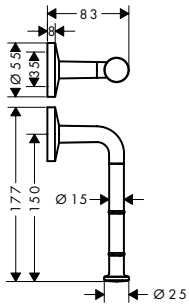

/ wandmontage
/ horizontale of verticale montage mogelijk
/ materiaal: metaal
/ met bevestigingsmateriaal
/ Verborgen bevestiging
/ boorafstand: 35 mm
/ diameter boorgat: 6 mm

WC-papierhouder	Chroom	42857000	106.10
	Matt Black	42857670	148.50
	AXOR FinishPlus	42857XXX	159.20

NEW

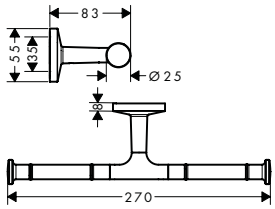

/ wandmontage
/ materiaal: metaal
/ met bevestigingsmateriaal
/ Verborgen bevestiging
/ boorafstand: 35 mm
/ diameter boorgat: 6 mm
/ voor 2 wc rollen

WC-borstelhouder	Chroom	42855000	161.60
	Matt Black	42855670	226.30
	AXOR FinishPlus	42855XXX	242.40

NEW

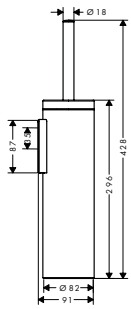

/ wandmontage
/ materiaal: metaal
/ Met deksel
/ Met los inzetstuk
/ met bevestigingsmateriaal
/ Verborgen bevestiging
/ boorafstand 35 mm
/ diameter boorgat: 6 mm

Zakdoekendoos	Chroom	42873000	80.80
	Matt Black	42873670	113.20
	AXOR FinishPlus	42873XXX	121.20

NEW

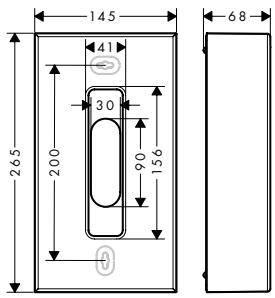

/ wandmontage
/ Schroefbevestiging
/ materiaal: metaal, kunststof
/ met bevestigingsmateriaal
/ Verborgen bevestiging
/ boorafstand 200 mm
/ diameter boorgat: 6 mm

De afmetingen van de technische tekeningen zijn in mm.

Technische specificaties en meeteenheden kunnen aan wijzigingen onderhevig zijn.

	Afwerking	Ref.	Euro
Vuilbakje	Chroom	42872000	151.50
	Matt Black	42872670	212.10
	AXOR FinishPlus	42872XXX	227.30

NEW

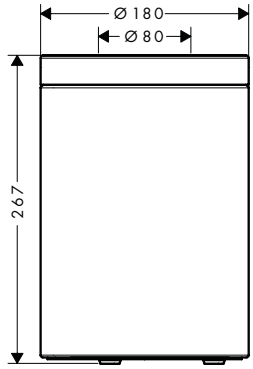

- / vrijstaand
- / materiaal: metaal
- / Materiaal inzet: kunststof
- / capaciteit: 5 l
- / Met los inzetstuk

	Afwerking	Ref.	Euro
Scheerspiegel	Chroom	42849000	272.70
	Matt Black	42849670	381.80
	AXOR FinishPlus	42849XXX	409.10

NEW

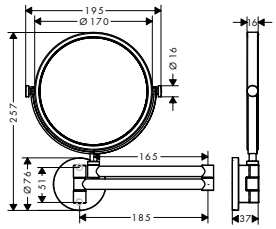

- / wandmontage
- / materiaal: spiegelglas
- / materiaal frame: metaal
- / kantelbaar
- / draaibaar
- / vergroting: 1,7-voudig
- / met bevestigingsmateriaal
- / Verborgen bevestiging
- / boorafstand: 51 mm
- / diameter boorgat: 6 mm

	Afwerking	Ref.	Euro
wandspiegel	Chroom	42848000	353.50
	Matt Black	42848670	494.90

NEW

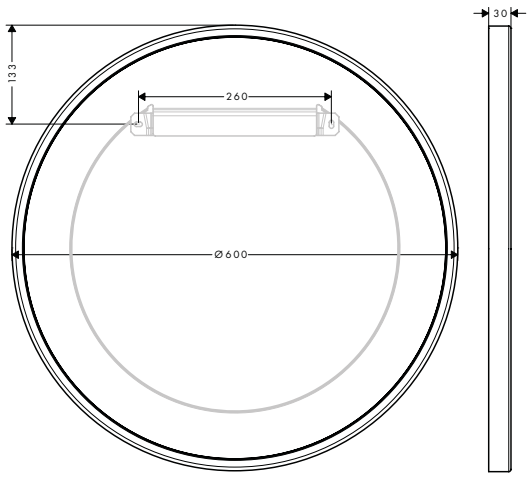

- / wandmontage
- / materiaal: spiegelglas
- / materiaal frame: metaal
- / met bevestigingsmateriaal
- / Verborgen bevestiging
- / boorafstand: 260 mm
- / diameter boorgat: 6 mm

*Voor meer informatie verwijzen wij u naar de lijst AXOR FinishPlus aan het begin van dit tarief.

AXOR Montreux
Accessoires

AXOR Montreux accessoires

	Afwerking	Ref.	Euro
Tandenborstelhouder / wandmontage / materiaal: glas / materiaal houder: metaal / met bevestigingsmateriaal / Verborgen bevestiging / boorafstand: 35 mm / diameter boorgat: 6 mm	Chroom Brushed Nickel AXOR FinishPlus	42134000 42134820 42134XXX	162.20 243.10 243.30
Zeepdispenser inhoud 200 ml, wandmodel / wandmontage / materiaal: glas / materiaal houder: metaal / inhoud 300 ml / met bevestigingsmateriaal / Verborgen bevestiging / boorafstand: 35 mm / diameter boorgat: 6 mm	Chroom Brushed Nickel AXOR FinishPlus	42019000 42019820 42019XXX	214.90 322.30 322.40
Zeepschaal / wandmontage / Materiaal inzet: keramiek / materiaal houder: metaal / met bevestigingsmateriaal / Verborgen bevestiging / boorafstand: 35 mm / diameter boorgat: 6 mm	Chroom Brushed Nickel AXOR FinishPlus	42033000 42033820 42033XXX	161.70 242.50 242.60
Zeepmandje wandmodel 160/101 / wandmontage / met bevestigingsmateriaal / boorafstand: 35 mm / diameter boorgat: 6 mm	Chroom Brushed Nickel AXOR FinishPlus	42065000 42065820 42065XXX	198.30 297.60 297.50
Zeepmandje geschikt door douchestangen Ø 22 mm / met bevestigingsmateriaal / geschikt voor: montage aan Unica glijstangen Ø 22 mm	Chroom Brushed Nickel AXOR FinishPlus	42066000 42066820 42066XXX	198.30 297.60 297.50
Badgreep 463 mm / wandmontage / materiaal: metaal / materiaal houder: metaal / lengte: 463 mm / Verborgen bevestiging / boorafstand: 280 x 170 mm / TÜV B 18 02 14237 105	Chroom Brushed Nickel AXOR FinishPlus	42030000 42030820 42030XXX	214.90 322.30 322.40

*Voor meer informatie verwijzen wij u naar de lijst AXOR FinishPlus aan het begin van dit tarief.

	Afwerking	Ref.	Euro
Handdoekhouder 783 mm	Chroom	42060000	233.10
/ wandmontage	Brushed Nickel	42060820	349.70
/ materiaal: metaal	AXOR FinishPlus	42060XXX	349.70
/ materiaal houder: metaal			
/ lengte: 783 mm			
/ met bevestigingsmateriaal			
/ Verborgen bevestiging			
/ boorafstand: 600 mm			
/ diameter boorgat: 6 mm			
Andere afmetingen			
/ Handdoekhouder 983 mm	Chroom	42080000	251.90
	Brushed Nickel	42080820	377.90
	AXOR FinishPlus	42080XXX	377.90
Handdoekhouder 433 mm	Chroom	42020000	171.90
/ wandmontage	Brushed Nickel	42020820	257.80
/ materiaal: metaal	AXOR FinishPlus	42020XXX	257.90
/ materiaal houder: metaal			
/ lengte: 433 mm			
/ met bevestigingsmateriaal			
/ Verborgen bevestiging			
/ diameter boorgat: 10 mm			
Handdoekring Ø 208 mm	Chroom	42021000	171.90
/ wandmontage	Brushed Nickel	42021820	257.80
/ materiaal: metaal	AXOR FinishPlus	42021XXX	257.90
/ materiaal houder: metaal			
/ draaibaar			
/ met bevestigingsmateriaal			
/ Verborgen bevestiging			
/ boorafstand: 35 mm			
/ diameter boorgat: 6 mm			
Haakje	Chroom	42137000	47.50
/ wandmontage	Brushed Nickel	42137820	71.20
/ materiaal: metaal	AXOR FinishPlus	42137XXX	71.30
/ materiaal houder: metaal			
/ met bevestigingsmateriaal			
/ Verborgen bevestiging			
/ diameter boorgat: 6 mm			
WC-papierhouder met deksel	Chroom	42036000	189.00
/ wandmontage	Brushed Nickel	42036820	283.40
/ materiaal: metaal	AXOR FinishPlus	42036XXX	283.50
/ met bevestigingsmateriaal			
/ Verborgen bevestiging			
/ boorafstand: 35 mm			
/ diameter boorgat: 6 mm			

De afmetingen van de technische tekeningen zijn in mm.

Technische specificaties en meeteenheden kunnen aan wijzigingen onderhevig zijn.

	Afwerking	Ref.	Euro
WC-papierhouder voor reserverol	Chroom	42028000	99.30
	Brushed Nickel	42028820	148.80
	AXOR FinishPlus	42028XXX	149.00

/ wandmontage
/ materiaal: metaal
/ materiaal houder: metaal
/ met bevestigingsmateriaal
/ Verborgen bevestiging
/ diameter boorgat: 10 mm
/ lengte 159 mm
/ voor reserverol

WC-borstelhouder wandmodel	Chroom	42035000	214.90
	Brushed Nickel	42035820	322.30
	AXOR FinishPlus	42035XXX	322.40

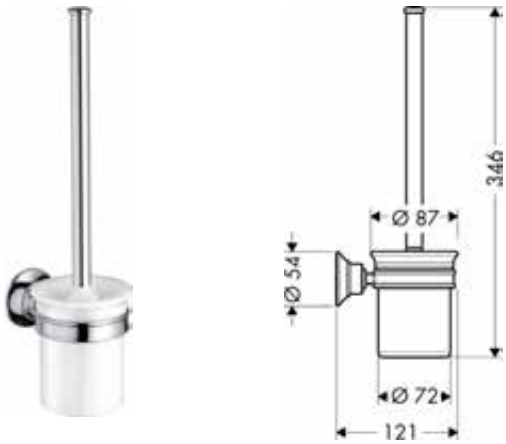

/ wandmontage
/ materiaal: metaal
/ Materiaal inzet: Glas mat
/ Met los inzetstuk
/ met bevestigingsmateriaal
/ Verborgen bevestiging
/ boorafstand 35 mm
/ diameter boorgat: 6 mm

Cosmetische wandspiegel Ø 170 mm	Chroom	42090000	444.00
	Brushed Nickel	42090820	666.00
	AXOR FinishPlus	42090XXX	666.00

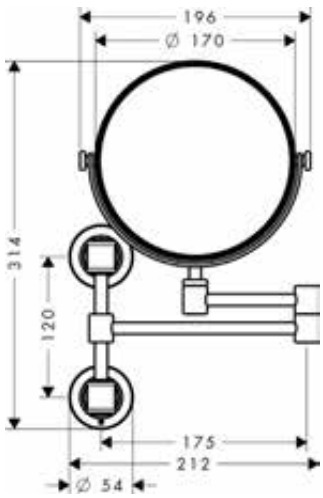

/ wandmontage
/ materiaal: spiegelglas
/ materiaal frame: metaal
/ kantelbaar
/ draaibaar
/ vergroting: 1,7-voudig
/ met bevestigingsmateriaal
/ Verborgen bevestiging
/ boorafstand: 35 mm
/ diameter boorgat: 6 mm

*Voor meer informatie verwijzen wij u naar de lijst AXOR FinishPlus aan het begin van dit tarief.

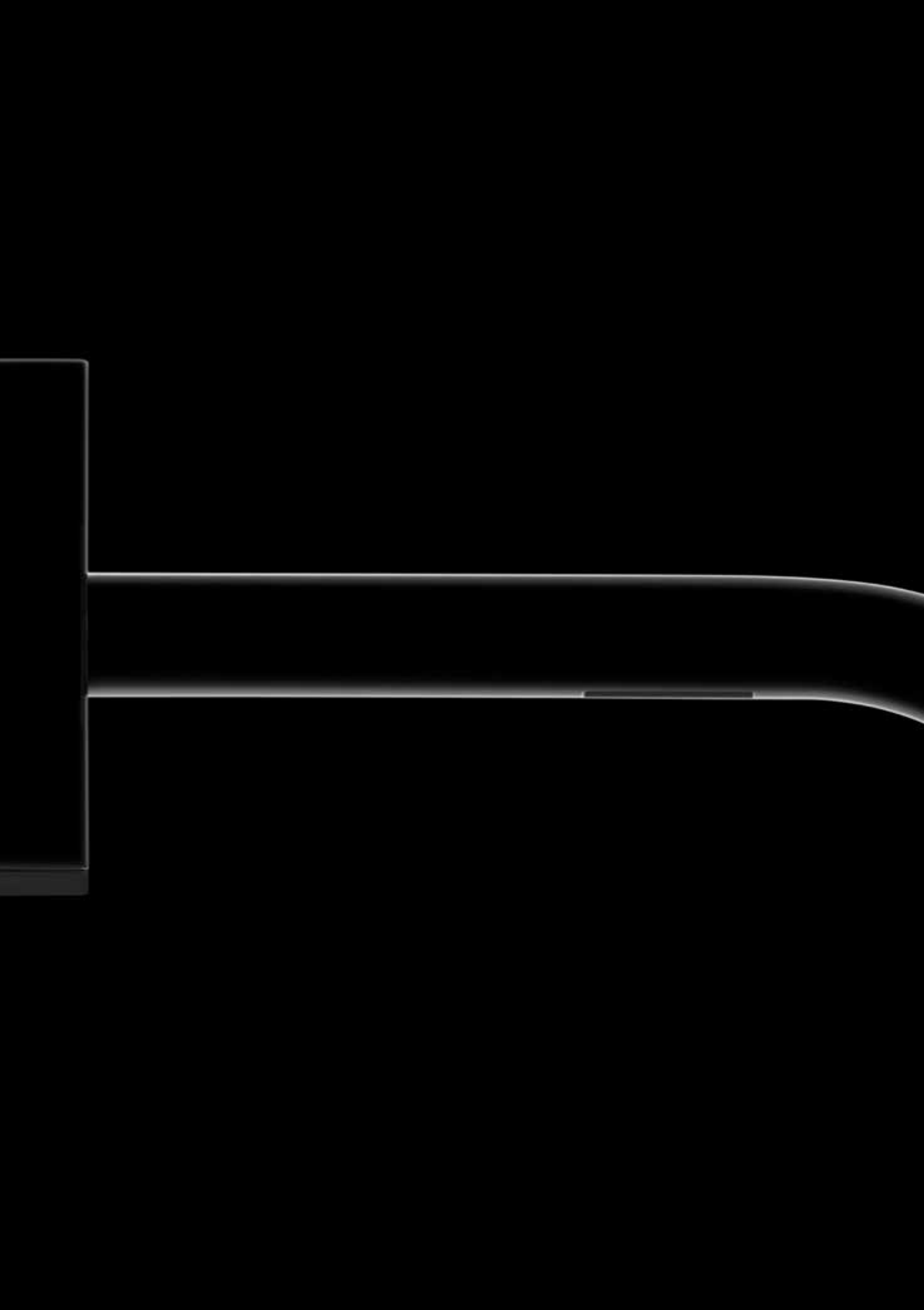

AXOR Elektronische kranen

AXOR Starck

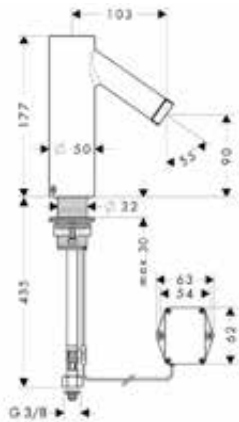

	Afwerking	Ref.	Euro
Elektronische wastafelmengkraan 90 met temperatuurgreep en batterij	Chroom	10101000	878.60
	AXOR FinishPlus	10101XXX	1,317.90

Sensor Activation · AirPower · EcoSmart · Comfort Zone · Quick Clean

/ ComfortZone 90
/ uitsprong 103 mm
/ straalsoort: normale straal
/ maximaal debiet bij 3 bar: 5 l/ min.
/ temperatuur Instelbaar via bedieningsgreep aan de zijkant
/ infrarood sensor technologie
/ automatische omgevingsaanpassing van de infraroodsensorelementen
/ met batterij 6V (batterij inbegrepen)
/ spoeltijd: 10 s
/ hygiënespoeling activeerbaar (automatische waterstroom)
/ frequentie spoelcyclus: 24 u
/ spoeltijd hygiënespoeling: 10 s
/ waterstop om de wastafel te reinigen
/ vuilopvangzeef in de aansluitslangen

Varianten

	Afwerking	Ref.	Euro
/ Elektronische wastafelmengkraan met temperatuurgreep op netstroom	Chroom	10140000	965.50
	AXOR FinishPlus	10140XXX	1,448.30
Dit product is alleen verkrijgbaar in de speciale afwerking Polished Nickel via AXOR Signature aanvraag.			
/ Elektronische wastafelmengkraan 90 met vooraf instelbare temperatuur en batterij	Chroom	10106000	798.00
	AXOR FinishPlus	10106XXX	1,197.00
/ Elektronische wastafelmengkraan 90 met vooraf instelbare temperatuur op netstroom	Chroom	10145000	878.60
	AXOR FinishPlus	10145XXX	1,317.90

AXOR Starck Organic

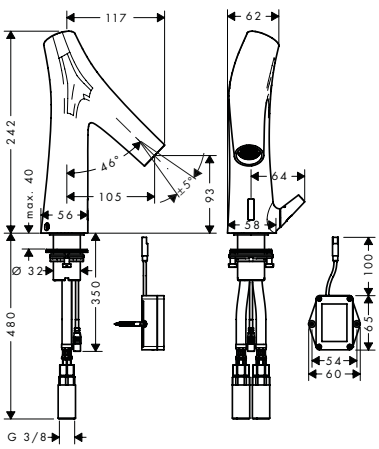

	Afwerking	Ref.	Euro
Elektronische wastafelmengkraan 80 met temperatuurgreep en batterij	Chroom	12171000	862.60
	AXOR FinishPlus	12171XXX	1,293.90

Sensor Activation · EcoSmart · Comfort Zone · Quick Clean

/ ComfortZone 90
/ straalsoort: douchestraal
/ maximaal debiet bij 3 bar: 3,5 l/ min.
/ temperatuur Instelbaar via bedieningsgreep aan de zijkant
/ met geïsoleerde watervoering
/ infrarood sensor technologie
/ automatische omgevingsaanpassing van de infraroodsensorelementen
/ met batterij 6V (batterij inbegrepen)
/ spoeltijd: 10 s
/ hygiënespoeling activeerbaar (automatische waterstroom)
/ frequentie spoelcyclus: 24 u
/ spoeltijd hygiënespoeling: 10 s
/ waterstop om de wastafel te reinigen
/ vuilopvangzeef in de aansluitslangen

Varianten

	Afwerking	Ref.	Euro
/ Elektronische wastafelmengkraan 80 met vooraf instelbare temperatuur en batterij	Chroom	12172000	785.40
	AXOR FinishPlus	12172XXX	1,178.10
/ Elektronische wastafelmengkraan 80 met temperatuurgreep op netstroom	Chroom	12173000	948.70
	AXOR FinishPlus	12173XXX	1,423.10
/ Elektronische wastafelmengkraan 80 met vooraf instelbare temperatuur op netstroom	Chroom	12174000	862.60
	AXOR FinishPlus	12174XXX	1,293.90

De afmetingen van de technische tekeningen zijn in mm.

Technische specificaties en meeteenheden kunnen aan wijzigingen onderhevig zijn.

AXOR Uno

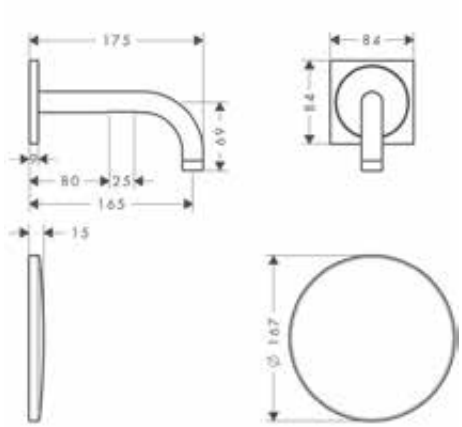

Elektronische wastafelmengkraan voor wandinbouw met uitloop 165 mm - afwerkset

Afwerking	Ref.	Euro
Chroom	38119000	950.00
Matt Black	38119670	1,329.60
AXOR FinishPlus	38119XXX	1,425.00

Sensor Activation · AirPower · EcoSmart

- / uitsprong 165 mm
- / straalsoort: normale straal
- / maximaal debiet bij 3 bar: 5 l/ min.
- / temperatuur instelbaar via iBox
- / infrarood sensor technologie
- / automatische omgevingsaanpassing van de infraroodsensorelementen
- / 230 V / 50 Hz netaansluiting
- / spoeltijd: 10 s
- / hygiënespoeling activeerbaar (automatische waterstroom)
- / frequentie spoelcyclus: 24 u
- / spoeltijd hygiënespoeling: 10 s
- / waterstop om de wastafel te reinigen
- / vuilopvangzeef in de aansluitslangen
- / voor een optimale functie verzoeken wij u een minimumafstand van het midden van de uitloop tot aan de achterste wastafelrand van 140 mm aan te houden

Andere afmetingen

	Afwerking	Ref.	Euro
/ elektronische wastafelmengkraan inbouw voor wandmontage uitloop 225 mm	Chroom	38120000	963.20
	Matt Black	38120670	1,348.20
	AXOR FinishPlus	38120XXX	1,444.80

Benodigde onderdelen

	Ref.	Euro
/ Inbouwlichaam voor elektronische wastafelmengkraan voor wandinbouw	16180180	319.90

Opties

	Ref.	Euro
/ Verlengset 25 mm voor inbouwlichaam 16180180	13594000	92.40

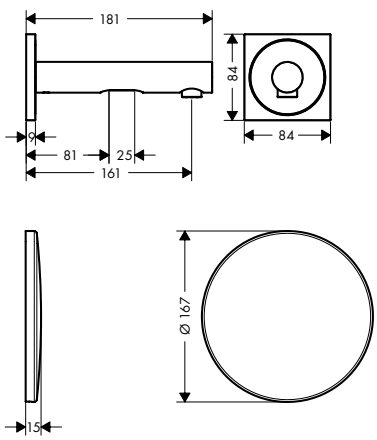

Elektronische wastafelmengkraan voor wandinbouw met uitloop 161 mm - afwerkset

Afwerking	Ref.	Euro
Chroom	45110000	883.50
Brushed Nickel	45110820	1,325.30
AXOR FinishPlus	45110XXX	1,325.30

Sensor Activation · EcoSmart

- / uitsprong 161 mm
- / straalsoort: normale straal, laminaarstraal
- / maximaal debiet bij 3 bar: 5 l/ min.
- / temperatuur instelbaar via iBox
- / infrarood sensor technologie
- / automatische omgevingsaanpassing van de infraroodsensorelementen
- / 230 V / 50 Hz netaansluiting
- / spoeltijd: 10 s
- / hygiënespoeling activeerbaar (automatische waterstroom)
- / frequentie spoelcyclus: 24 u
- / spoeltijd hygiënespoeling: 10 s
- / waterstop om de wastafel te reinigen
- / vuilopvangzeef in de aansluitslangen
- / voor een optimale functie verzoeken wij u een minimumafstand van het midden van de uitloop tot aan de achterste wastafelrand van 140 mm aan te houden

Andere afmetingen

	Afwerking	Ref.	Euro
/ Elektronische wastafelmengkraan voor wandinbouw met uitloop 221 mm - afwerkset	Chroom	45111000	896.30
	AXOR FinishPlus	45111XXX	1,344.50

Benodigde onderdelen

	Ref.	Euro
/ Inbouwlichaam voor elektronische wastafelmengkraan voor wandinbouw	16180180	319.90

Opties

	Ref.	Euro
/ Verlengset 25 mm voor inbouwlichaam 16180180	13594000	92.40

*Voor meer informatie verwijzen wij u naar de lijst AXOR FinishPlus aan het begin van dit tarief.

	Afwerking	Ref.	Euro

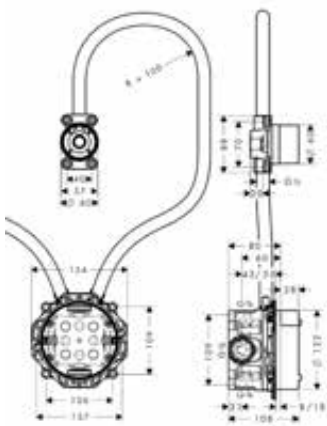

Inbouwlichaam voor elektronische wastafelmengkraan voor wandinbouw

	16180180	319.90

/ geschikt voor infrarood wanduitloop
/ maximaal debiet bij 3 bar: 5 l/ min.

Opties

/ Verlengset 25 mm voor inbouwlichaam 16180180	13594000	92.40

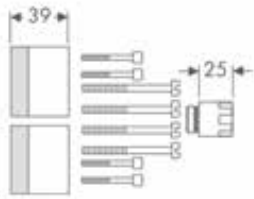

Verlengset 25 mm voor inbouwlichaam 16180180

	13594000	92.40

/ verlenging van het inbouwlichaam
/ geschikt voor alle elektronische wandmengkranen
/ verlengingsmaat: 25 mm

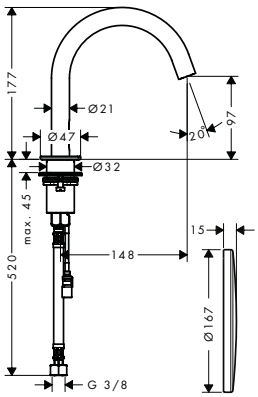

Elektronische wastafelmengkraan met netaanlsluiting

Chroom	38010000	950.30
Matt Black	38010670	1,330.50
AXOR FinishPlus	38010XXX	1,425.50

Sensor Activation · AirPower · EcoSmart · Comfort Zone

/ ComfortZone 100
/ uitsprong 148 mm
/ straalsoort: normale straal
/ maximaal debiet bij 3 bar: 3,5 l/ min.
/ temperatuur instelbaar via iBox
/ infrarood sensor technologie
/ automatische omgevingsaanpassing van de infraroodsensorelementen
/ 230 V / 50 Hz netaansluiting
/ spoeltijd: 10 s
/ hygiënespoeling activeerbaar (automatische waterstroom)
/ frequentie spoelcyclus: 24 u
/ spoeltijd hygiënespoeling: 10 s
/ waterstop om de wastafel te reinigen
/ vuilopvangzeef in de aansluitslangen

Dit product is niet verkrijgbaar in de speciale afwerkingen Red Gold en Black Chrome.

Benodigde onderdelen

/ Inbouwlichaam voor elektronische wastafelmengkraan	16182180	241.80

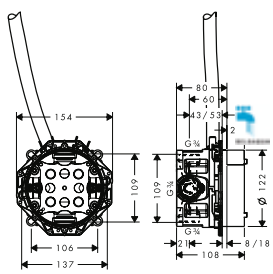

Inbouwlichaam voor elektronische wastafelmengkraan

	16182180	241.80

Benodigde onderdelen

/ Elektronische wastafelmengkraan met netaanlsluiting		
Chroom	38010000	950.30
Matt Black	38010670	1,330.50
AXOR FinishPlus	38010XXX	1,425.50

Dit product is niet verkrijgbaar in de speciale afwerkingen Red Gold en Black Chrome.

De afmetingen van de technische tekeningen zijn in mm.

Technische specificaties en meeteenheden kunnen aan wijzigingen onderhevig zijn.

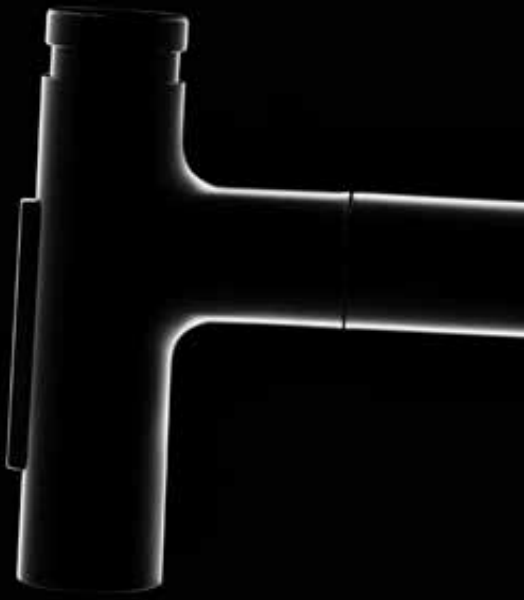

AXOR Keukenkranen

Draaibare uitloop
(110°/150°)
om ruimte te creëeren

Uittrekbare uitloop
(tot 76 cm) – voor
maximale flexibiliteit en
bewegingsvrijheid.

ComfortZone om grote pannen
en vazen te vullen

Aan zetten, uit zetten, aanpassen. Met
een ergonomisch afgeronde greep voor
buitengewone gebruiksvriendelijkheid en
precieze sturing van waterhoeveelheid en
-temperatuur. Moeiteloos effectief. Perfect
voor alle leeftijden.

Eengreeps keukenmengkraan
Select 230 2 jet
met uittrekbare vuistdouche

Uittrekbare lengte tot 76 cm
i.p.v. 50 cm voor een grotere
bewegingsvrijheid rond de
spoeltafel.

De slang wordt beschermd tegen
schade in de onderkast.

4 individuele schuifelementen
maken het makkelijker om de
sBox te installeren.

De platte behuizing van minder dan
30 mm breed laat de installatie toe
in benauwde plaatsen.

Ontworpen voor alle typische
onderkasten.

Het gewicht zorgt voor een
eenvoudig gebruik van de
uittrekbare vuistdouche.

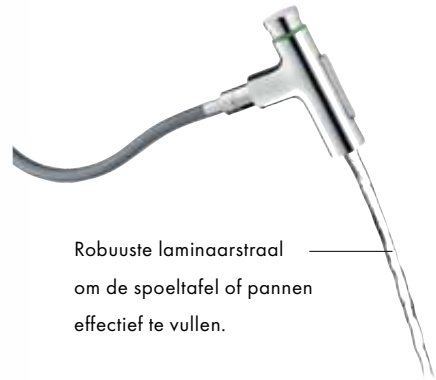

Optimale slanggeleiding voor gebruiksgemak en comfort

De sBox bevat een innovatief slanggeleidingssysteem dat beschikbaar is voor de AXOR Citterio Select keukenkraan met multifunctionele uitrekbare vuistdouche, Geplaatst in het gootsteenkastje zorgt de sBox ervoor dat de slang soepel en vloeiend uitgetrokken en weer teruggeplaatst kan worden. In de sBox beveiligt het slanggewicht de slang en beschermt deze tegen eventuele obstakels en hindernissen. De slang kan niet in de knoop of beschadigd raken. De box met een hoogte van 52cm past gemakkelijk in standaard gootsteenkastjes.

AXOR Starck

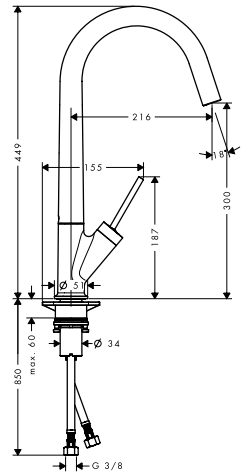

Eéngreepskeukenmengkraan 300 met draaibare uitloop

- / greep kan links of rechts geplaatst worden
- / ComfortZone 300
- / draaibare uitloop instelbaar in 3 standen op 110°, 150° of 360°
- / normale straal
- / maximaal debiet bij 3 bar: 15 l/ min.
- / Joystick keramische cartouche
- / G ⅜-aansluitslangen
- / geïntegreerd terugslagklep
- / geschikt voor doorstroomtoestellen

Afwerking	Ref.	Euro
Chroom	10822000	504.20
RVS look	10822800	686.50
AXOR FinishPlus	10822XXX	756.30

AirPower · Comfort Zone

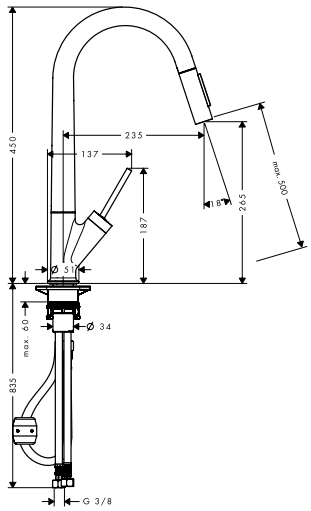

Eéngreepskeukenmengkraan 270 met uittrekbare vuistdouche

- / greep kan links of rechts geplaatst worden
- / ComfortZone 270
- / draaibare uitloop 110° / 150°
- / normale straal, douchestraal
- / douchestraal kan vastgezet worden, resetten straal door druk op de knop
- / MagFit magnetische douchehouder
- / Quick-Connect doucheslang
- / maximaal debiet bij 3 bar: 9 l/ min.
- / Joystick keramische cartouche
- / G ⅜-aansluitslangen
- / geïntegreerd terugslagklep
- / geschikt voor doorstroomtoestellen

Dit product is beschikbaar in de speciale kleurafwerking Polished Gold Optic via de AXOR Signature service.

Chroom	10821000	586.50
RVS look	10821800	879.20
AXOR FinishPlus	10821XXX	879.80

Pull-out · Comfort Zone · Quick Clean

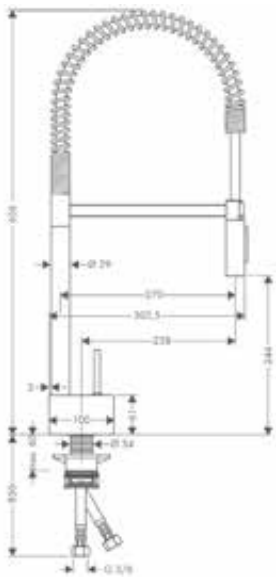

Eéngreepskeukenmengkraan 240 Semi-Pro

- / ComfortZone 240
- / draaibare uitloop 360°
- / normale straal, douchestraal
- / douchestraal kan vastgezet worden, resetten straal door druk op de knop
- / maximaal debiet bij 3 bar: 9 l/ min.
- / Joystick keramische cartouche
- / G ⅜-aansluitslangen
- / geïntegreerd terugslagklep
- / geschikt voor doorstroomtoestellen

Dit product is beschikbaar in een speciale kleurafwerking via de AXOR Signature service.

Chroom	10820000	691.80
RVS look	10820800	1,038.30
AXOR FinishPlus	10820XXX	1,037.70

Comfort Zone · Quick Clean

De afmetingen van de technische tekeningen zijn in mm.

Technische specificaties en meeteenheden kunnen aan wijzigingen onderhevig zijn.

AXOR Citterio Select

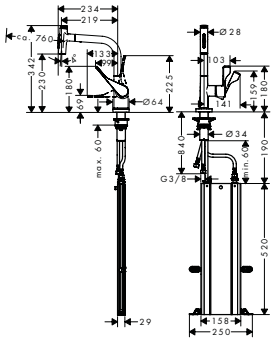

Eéngreepskeukenmengkraan 230 met uittrekbare vuistdouche 2jet en Select open/toe druktoets

- bestaat uit: 1-greepskeukenmengkraan, box uittrekslang
- ComfortZone 230
- L-uitloop
- draaibare uitloop 110° / 150°
- laminaarstraal, douchestraal
- afsluitbare douchestraal, straal keert terug door te drukken op de omsteller en keert automatisch terug door de mengkraan te sluiten
- Select-druktoets voor een comfortabel start/stop van de mengkraan tijdens gebruik
- MagFit magnetische douchehouder
- maximaal debiet bij 3 bar: 7 l/ min.
- keramische cartouche
- G ⅜-aansluitslangen
- Safety Function: voorinstelbare heetwaterbegrenzing
- geïntegreerd terugslagklep
- geschikt voor doorstroomtoestellen
- sBox voor stille, soepele en beschermde slanggeleiding in de kast, onder het aanrecht
- uitschuiflengte tot 76 cm

Afwerking	Ref.	Euro
Chroom	39862000	657.30
RVS look	39862800	901.40
AXOR FinishPlus	39862XXX	986.00

Select · Pull-out · Comfort Zone · sBox Kitchen · Quick Clean

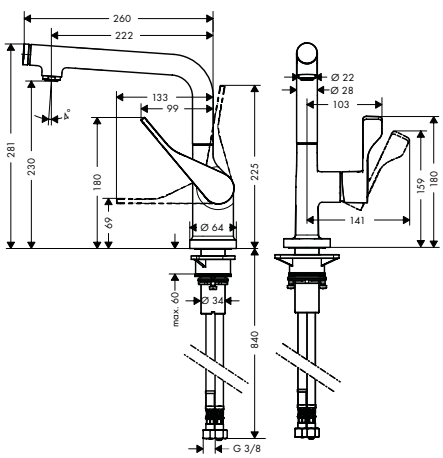

Eéngreepskeukenmengkraan 230 met draaibare uitloop en Select open/toe druktoets

- ComfortZone 230
- draaibare uitloop instelbaar in 3 standen op 110°, 150° of 360°
- normale straal
- Select-druktoets voor een comfortabel start/stop van de mengkraan tijdens gebruik
- maximaal debiet bij 3 bar: 9 l/ min.
- keramische cartouche
- G ⅜-aansluitslangen
- Safety Function: voorinstelbare heetwaterbegrenzing
- geïntegreerd terugslagklep
- geschikt voor doorstroomtoestellen

Chroom	39860000	567.20
RVS look	39860800	792.50
AXOR FinishPlus	39860XXX	850.80

Select · AirPower · Comfort Zone · Quick Clean

*Voor meer informatie verwijzen wij u naar de lijst AXOR FinishPlus aan het begin van dit tarief.

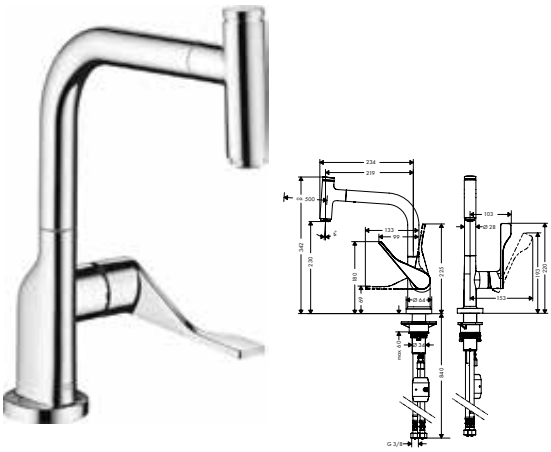

Eéngreepskeukenmengkraan 230 met uittrekbare vuistdouche en Select open/toe druktoets

/ ComfortZone 230
/ draaibare uitloop 110° / 150°
/ normale straal
/ Select-druktoets voor een comfortabel start/stop van de mengkraan tijdens gebruik
/ MagFit magnetische douchehouder
/ Quick-Connect doucheslang
/ maximaal debiet bij 3 bar: 9 l/ min.
/ keramische cartouche
/ G ⅜-aansluitslangen
/ Safety Function: voorinstelbare heetwaterbegrenzing
/ geïntegreerd terugslagklep
/ geschikt voor doorstroomtoestellen

Afwerking	Ref.	Euro
Chroom	39861000	631.30
RVS look	39861800	881.30
AXOR FinishPlus	39861XXX	947.00

Select · Pull-out · AirPower · Comfort Zone · Quick Clean

AXOR Citterio

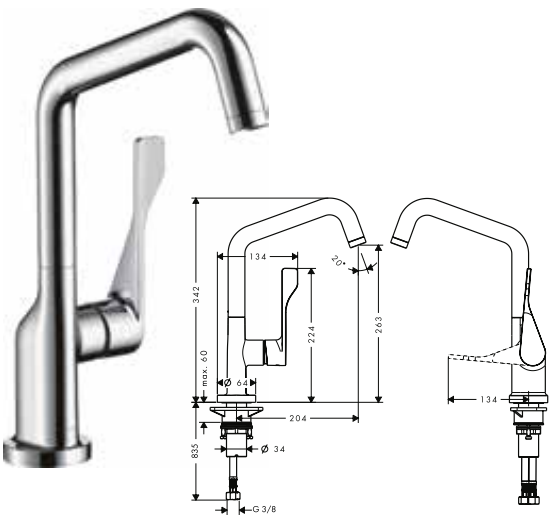

Eéngreepskeukenmengkraan 260 met draaibare uitloop

/ ComfortZone 260
/ draaibare uitloop instelbaar in 3 standen op 110°, 150° of 360°
/ normale straal
/ maximaal debiet bij 3 bar: 12 l/ min.
/ keramische cartouche
/ G ⅜-aansluitslangen
/ Safety Function: voorinstelbare heetwaterbegrenzing
/ geïntegreerd terugslagklep
/ geschikt voor doorstroomtoestellen

Chroom	39850000	508.60
RVS look	39850800	710.30
AXOR FinishPlus	39850XXX	762.90

AirPower · Comfort Zone · Quick Clean

Eéngreepskeukenmengkraan 250 met uittrekbare vuistdouche

/ ComfortZone 250
/ draaibare uitloop 110° / 150°
/ normale straal, douchestraal
/ douchestraal kan vastgezet worden, resetten straal door druk op de knop
/ MagFit magnetische douchehouder
/ Quick-Connect doucheslang
/ maximaal debiet bij 3 bar: 9 l/ min.
/ keramische cartouche
/ G ⅜-aansluitslangen
/ Safety Function: voorinstelbare heetwaterbegrenzing
/ geïntegreerd terugslagklep
/ geschikt voor doorstroomtoestellen

Chroom	39835000	600.90
RVS look	39835800	839.50
AXOR FinishPlus	39835XXX	901.40

Pull-out · Comfort Zone · Quick Clean

De afmetingen van de technische tekeningen zijn in mm.

Technische specificaties en meeteenheden kunnen aan wijzigingen onderhevig zijn.

	Afwerking	Ref.	Euro
Eéngreepskeukenmengkraan 230 Semi-Pro	Chroom	39840000	772.10
	RVS look	39840800	1,007.20
	AXOR FinishPlus	39840XXX	1,158.20

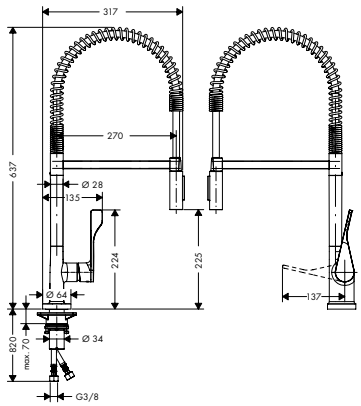

/ ComfortZone 230
/ draaibare uitloop 360°
/ normale straal en douchestraal
/ douchestraal kan vastgezet worden, resetten straal door druk op de knop
/ maximaal debiet bij 3 bar: 9 l/ min.
/ keramische cartouche
/ G ⅜-aansluitslangen
/ Safety Function: voorinstelbare heetwaterbegrenzing
/ geïntegreerd terugslagklep
/ geschikt voor doorstroomtoestellen

Dit product is beschikbaar in een speciale kleurafwerking via de AXOR Signature service.

AXOR Citterio M

2-gats ééngreepskeukenmengkraan 240 met draaibare uitloop	Chroom	34820000	455.70
	RVS look	34820800	613.00
	AXOR FinishPlus	34820XXX	683.60

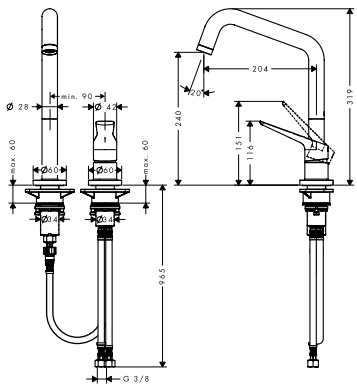

/ ComfortZone 240
/ draaibare uitloop instelbaar in 3 standen op 110°, 150° of 360°
/ normale straal
/ Quick-Connect doucheslang
/ maximaal debiet bij 3 bar: 11 l/ min.
/ keramische cartouche
/ G ⅜-aansluitslangen
/ Safety Function: voorinstelbare heetwaterbegrenzing
/ geïntegreerd terugslagklep
/ geschikt voor doorstroomtoestellen

2-gats ééngreepskeukenmengkraan 220 met uittrekbare vuistdouche	Chroom	34822000	532.50
	RVS look	34822800	724.70
	AXOR FinishPlus	34822XXX	798.80

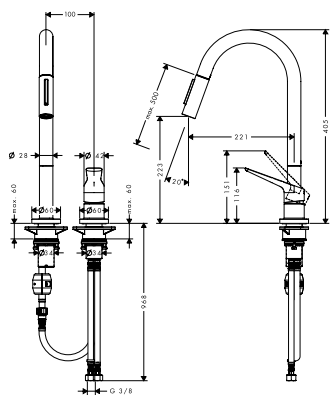

/ ComfortZone 220
/ draaibare uitloop 110° / 150°
/ normale straal, douchestraal
/ douchestraal kan vastgezet worden, resetten straal door druk op de knop
/ MagFit magnetische douchehouder
/ Quick-Connect doucheslang
/ maximaal debiet bij 3 bar: 9 l/ min.
/ keramische cartouche
/ G ⅜-aansluitslangen
/ Safety Function: voorinstelbare heetwaterbegrenzing
/ geïntegreerd terugslagklep
/ geschikt voor doorstroomtoestellen

*Voor meer informatie verwijzen wij u naar de lijst AXOR FinishPlus aan het begin van dit tarief.

AXOR Uno

	Afwerking	Ref.	Euro
Eéngreepskeukenmengkraan voor wandinbouw - afwerkset	Chroom	38815000	621.80
	AXOR FinishPlus	38815XXX	932.70

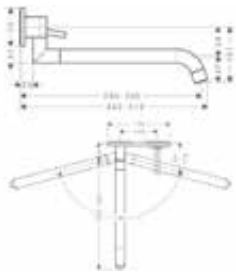

/ greep kan links of rechts geplaatst worden
/ draaibare uitloop 110° / 150°
/ met telescoopfunctie (330-500 mm)
/ normale straal
/ maximaal debiet bij 3 bar: 9 l/ min.
/ Joystick keramische cartouche
/ inbouwdeel of inbouw unit vereist
/ geïntegreerd terugslagklep
/ geschikt voor doorstroomtoestellen

Benodigde onderdelen

/ Inbouwlichaam voor wastafelmengkraan voor wandinbouw	13623180	220.60

Opties

/ Verlengstuk 25 mm voor inbouwlichaam 13623180	13586000	115.00

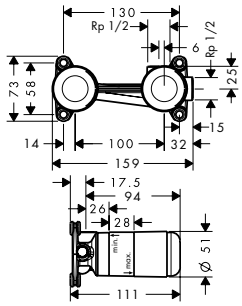

Inbouwlichaam voor wastafelmengkraan voor wandinbouw	13623180	220.60

/ installatiediepte: 44 - 72 mm
/ variabele positionering van de greep, naar keuze links of rechts van de uitloop mogelijk
/ geluidsgedempte montage

Opties

/ Verlengstuk 25 mm voor inbouwlichaam 13623180	13586000	115.00

AXOR Montreux

Eéngreepskeukenmengkraan 260 met rechte greep en draaibare uitloop	Chroom	16580000	483.90
	RVS look	16580800	725.70
	AXOR FinishPlus	16580XXX	725.90

Comfort Zone

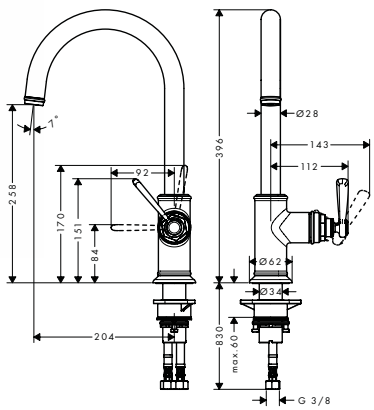

/ ComfortZone 260
/ draaibare uitloop instelbaar in 3 standen op 110°, 150° of 360°
/ laminaarstraal
/ maximaal debiet bij 3 bar: 11 l/ min.
/ keramische cartouche
/ G ⅜-aansluitslangen
/ Safety Function: voorinstelbare heetwaterbegrenzing
/ geschikt voor doorstroomtoestellen

Opties

/ Zeep-/lotiondispenser inhoud 500 ml, inbouwmodel	Chroom	42018000	198.20
	RVS look	42018800	258.70

De afmetingen van de technische tekeningen zijn in mm.

Technische specificaties en meeteenheden kunnen aan wijzigingen onderhevig zijn.

	Afwerking	Ref.	Euro
Eéngreepskeukenmengkraan 180 met rechte greep en uittrekbare vuistdouche	Chroom	16581000	604.80
	RVS look	16581800	846.10
	AXOR FinishPlus	16581XXX	907.20

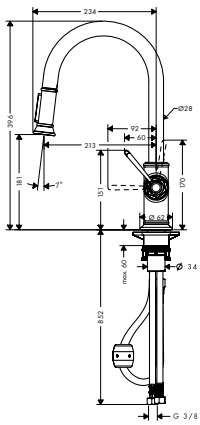

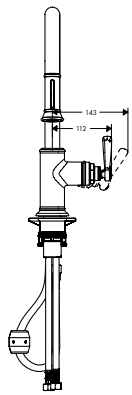

Pull-out · Comfort Zone · Quick Clean

- / ComfortZone 180
- / draaibare uitloop 110° / 150°
- / normale straal, douchestraal
- / douchestraal kan vastgezet worden, resetten straal door druk op de knop
- / MagFit magnetische douchehouder
- / Quick-Connect doucheslang
- / maximaal debiet bij 3 bar: 9 l/ min.
- / keramische cartouche
- / G ⅜-aansluitslangen
- / Safety Function: voorinstelbare heetwaterbegrenzing
- / geïntegreerd terugslagklep
- / geschikt voor doorstroomtoestellen

Opties

/ Zeep-/lotiondispenser inhoud 500 ml, inbouwmodel	Chroom	42018000	198.20
	RVS look	42018800	258.70

Eéngreepskeukenmengkraan 210 Semi-Pro	Chroom	16582000	725.80
	RVS look	16582800	1,015.70
	AXOR FinishPlus	16582XXX	1,088.70

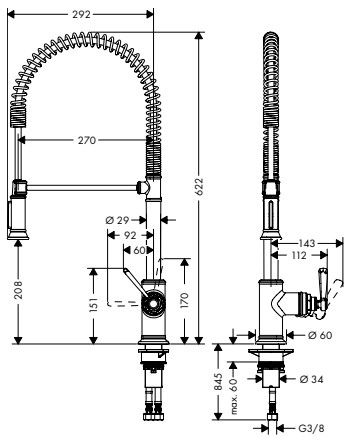

Comfort Zone · Quick Clean

- / ComfortZone 210
- / draaibare uitloop 360°
- / normale straal, douchestraal
- / douchestraal kan vastgezet worden, resetten straal door druk op de knop
- / maximaal debiet bij 3 bar: 11 l/ min.
- / keramische cartouche
- / G ⅜-aansluitslangen
- / Safety Function: voorinstelbare heetwaterbegrenzing
- / geïntegreerd terugslagklep
- / geschikt voor doorstroomtoestellen

Dit product is beschikbaar in een speciale kleurafwerking via de AXOR Signature service.

Opties

/ Zeep-/lotiondispenser inhoud 500 ml, inbouwmodel	Chroom	42018000	198.20
	RVS look	42018800	258.70

Accessoires

Zeep-/lotiondispenser inhoud 500 ml, inbouwmodel	Chroom	42018000	198.20
	Polished Black Chrome	42018330	297.30
	Brushed Black Chrome	42018340	297.30
	RVS look	42018800	258.70

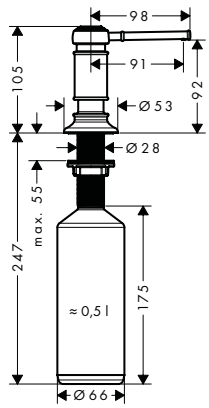

- / geschikt voor design afgestemd op geselecteerde keukenmengkranen
- / uitsprong 91 mm
- / materiaal: duurzame metaalconstructie
- / corrosiebestendige uitlaatbuis
- / inhoud 500 ml
- / dosering 2 ml
- / makkelijk van boven te vullen
- / voor inbouw in werkbladen tot 55 mm
- / eenvoudige en veilige installatie zonder gereedschap
- / Diameter montagegat 28 - 35 mm vereist

*Voor meer informatie verwijzen wij u naar de lijst AXOR FinishPlus aan het begin van dit tarief.

	Afwerking	Ref.	Euro
Zeep-/lotiondispenser	Chroom	42818000	74.30
	Polished Black Chrome	42818330	111.50
	Brushed Black Chrome	42818340	111.50
	RVS look	42818800	97.00

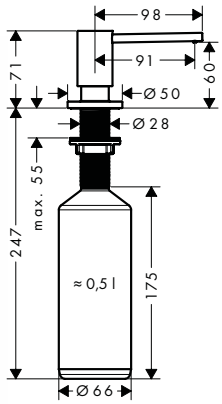

Zeep-/lotiondispenser

/ geschikt voor design afgestemd op geselecteerde keukenmengkranen
/ uitsprong 91 mm
/ materiaal: duurzame metaalconstructie
/ corrosiebestendige uitlaatbuis
/ inhoud 500 ml
/ dosering 2 ml
/ makkelijk van boven te vullen
/ voor inbouw in werkbladen tot 55 mm
/ eenvoudige en veilige installatie zonder gereedschap
/ Diameter montagegat 28 - 35 mm vereist

	Afwerking	Ref.	Euro
Stopkraan voor keuken	Chroom	10823000	151.70
	RVS look	10823800	227.70
	AXOR FinishPlus	10823XXX	227.60

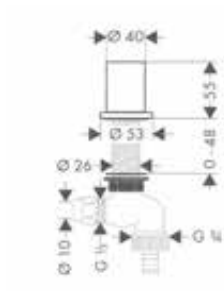

Stopkraan voor keuken

/ voor max. 47 mm dikke werkbladen
/ schacht Ø 27 mm
/ terugslagklep
/ apparaataansluiting DN20

Dit product is beschikbaar in de speciale kleurafwerking Polished Gold Optic via de AXOR Signature service.

De afmetingen van de technische tekeningen zijn in mm.

Technische specificaties en meeteenheden kunnen aan wijzigingen onderhevig zijn.

AXOR inbouw, sBox en ledigingen

AXOR inbouwlichamen en toebehoren

Perfecte technologie

De perfectie van AXOR zet zich voort in de wand en onder het bad of de wastafel. Daar waar mengkranen en douches in de technische installatie overgaan. Met AXOR inbouwlichamen, sifons en afvoergarnituren. Gebaseerd op de jarenlange knowhow van AXOR. Geproduceerd volgens de hoogste kwaliteitsnormen.

Inbouwlichamen

Inbouwlichaam voor wastafelmengkranen, inbouw

Inbouwlichaam voor vloergemonteerde wastafel- en badmengkranen

Inbouwlichaam voor bad- en tegelrandmengkranen

Inbouwlichaam voor sBox bad- en tegelrandmontage

iBox universeel inbouwlichaam voor inbouwmengkranen en -thermostatenn

Inbouwlichaam voor thermostaatmodules

Inbouwlichaam voor AXOR ShowerCollection thermostaatmodules

Inbouwlichaam voor hoofddouches

Daarnaast biedt AXOR toebehoren voor verschillende toepassingsgebieden in de badkamer.

Afvoer- en overloopgarnituren

Vul-, afvoer- en overloopgarnituren voor baden

Afvoer- en overloopgarnituren voor baden

Lediging voor wastafels/bidets

Sifons

Ref. 01700180

iBox universal

Het design. De systeem. De techniek in de wand. Voor AXOR omvat perfectie alle dimensies. Een voorbeeld hiervan: iBox® universal. Één inbouwlichaam. Voor een groot aantal inbouwoplossingen. Compromisloze betrouwbaarheid. Consequente montagevriendelijkheid. Techniek. In perfectie.

/ Eén Inbouwlichaam voor vele verschillende douche-, bad- en thermostaatsets, inbouw
/ Passend voor alle AXOR mengkranen
/ Hierdoor is de keuze van concrete AXOR producten ook na de installatie nog mogelijk

iBox universal

	Afwerking	Ref.	Euro
Inbouwlichaam iBox universal / geschikt voor alle afwerkingssets inbouw douche-, bad- thermostaatsets / aansluiting Rp ¾ / rotatiesymmetrische montage / geluidsgedempte montage		01700180	122.60
Opties			
/ Verlengstuk 25 mm voor iBox Universal		13587000	52.20
/ Set montagegeleiders voor iBox Universal		93171000	37.80
Inbouwlichaam iBox universal met voorafsluiters / geschikt voor alle afwerkingssets inbouw douche-, bad- thermostaatsets / aansluiting Rp ¾ / geluidsgedempte montage		01750180	163.90
Opties			
/ Verlengstuk 25 mm voor iBox Universal		13587000	52.20
/ Set montagegeleiders voor iBox Universal		93171000	37.80
Verlengstuk 25 mm voor iBox universal / verlenging van het inbouwlichaam / verlengingsmaat: 25 mm		13587000	52.20
Set montagegeleiders voor iBox Universal		93171000	37.80

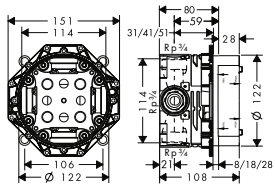

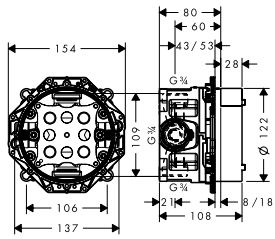

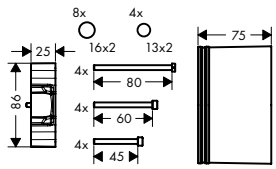

*Voor meer informatie verwijzen wij u naar de lijst AXOR FinishPlus aan het begin van dit tarief.

sBox

	Afwerking	Ref.	Euro
sBox Afwerkset square voor handdouchehouder op bad-/tegelrand	Chroom	28012000	379.90
	AXOR FinishPlus	28012XXX	569.90

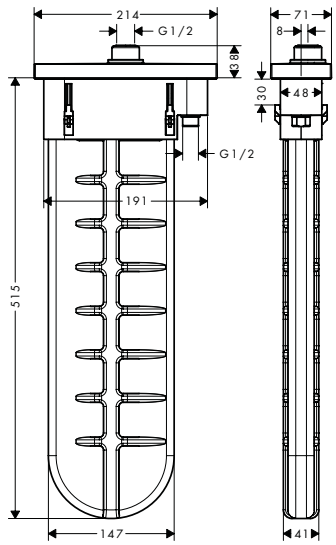

/ bestaat uit: box uittrekslang, doucheslang, rozet
/ geschikt voor badrand- of tegelrandmontage
/ 1 uitgang
/ sBox voor stille, soepele en beschermde slanggeleiding
/ geen extra onderhoudsopening noodzakelijk
/ breedte badrand minstens 100 mm
/ klembereik: 0 - 30 mm
/ maximale uittreklengte handdouche 1,45 m
/ uitneembaar voor service op elk moment
/ met geïntegreerde zekerheidscombinatie EN 1717
/ maximaal debiet bij 3 bar: 9,5 l/ min.

Benodigde onderdelen			
/ sBox Inbouwlichaam voor bad- of tegelrand voor handdouchehouder		15490180	66.20
Opties			
/ sBox Montageplaat voor handdouchehouder op tegelrand		28014000	78.80
/ sBox Montagehoek voor montageplaat van handdouchehouder op tegelrand		28011000	197.10
Varianten			
/ sBox Afwerkset ovaal voor handdouchehouder op bad-/tegelrand	Chroom	28022000	379.90
	AXOR FinishPlus	28022XXX	569.90

	Afwerking	Ref.	Euro
sBox Afwerkset ovaal voor handdouchehouder op bad-/tegelrand	Chroom	28022000	379.90
	AXOR FinishPlus	28022XXX	569.90

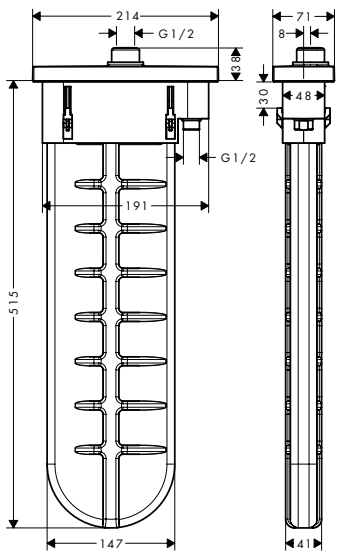

/ bestaat uit: box uittrekslang, doucheslang, rozet
/ geschikt voor badrand- of tegelrandmontage
/ 1 uitgang
/ sBox voor stille, soepele en beschermde slanggeleiding
/ geen extra onderhoudsopening noodzakelijk
/ breedte badrand minstens 100 mm
/ klembereik: 0 - 30 mm
/ maximale uittreklengte handdouche 1,45 m
/ uitneembaar voor service op elk moment
/ met geïntegreerde zekerheidscombinatie EN 1717
/ maximaal debiet bij 3 bar: 9,5 l/ min.

Benodigde onderdelen			
/ sBox Inbouwlichaam voor bad- of tegelrand voor handdouchehouder		15490180	66.20
Opties			
/ sBox Montageplaat voor handdouchehouder op tegelrand		28014000	78.80
/ sBox Montagehoek voor montageplaat van handdouchehouder op tegelrand		28011000	197.10
Varianten			
/ sBox Afwerkset square voor handdouchehouder op bad-/tegelrand	Chroom	28012000	379.90
	AXOR FinishPlus	28012XXX	569.90

De afmetingen van de technische tekeningen zijn in mm.

Technische specificaties en meeteenheden kunnen aan wijzigingen onderhevig zijn.

	Afwerking	Ref.	Euro
sBox Inbouwlichaam voor bad- of tegelrand voor handdouchehouder		15490180	66.20

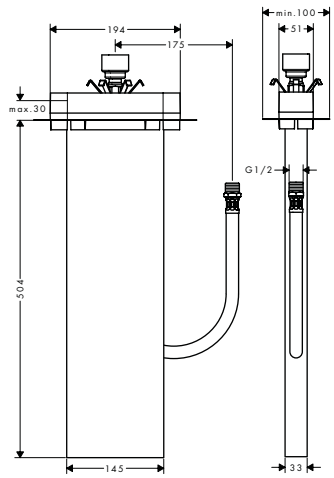

/ geschikt voor badrand- of tegelrandmontage
/ 1 uitgang
/ aansluiting R ½
/ aansluitslanglengte: 600 mm
/ breedte badrand minstens 100 mm
/ boordiameter bad: 2 boorgaten Ø 50/51 mm en verbinding door uitzagen nodig
/ klembereik: 0 - 30 mm

Opties

/ sBox Montageplaat voor handdouchehouder op tegelrand	28014000	78.80
/ sBox Montagehoek voor montageplaat van handdouchehouder op tegelrand	28011000	197.10

sBox Montageplaat voor handdouchehouder op tegelrand — 28014000 — 78.80

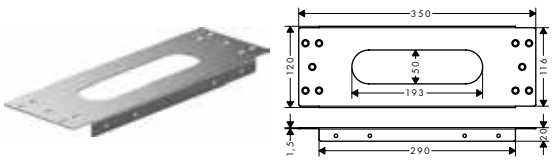

/ afmeting: 350 x 120 mm

sBox Montagehoek voor montageplaat van handdouchehouder op tegelrand — 28011000 — 197.10

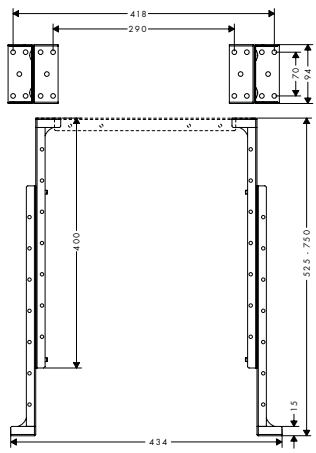

/ maximale installatie-hoogte: 750 mm
/ minimale installatie-hoogte: 400 mm
/ verpakkingseenheid: 2 stuks

Lediging, overloop en vulling bad

Complete set voor badvulling via de overloop met overloop- en ledigingsgarnituur voor standaard bad

Afwerking	Ref.	Euro
Chroom	58307000	296.40
Matt Black	58307670	415.00
AXOR FinishPlus	58307XXX	444.60

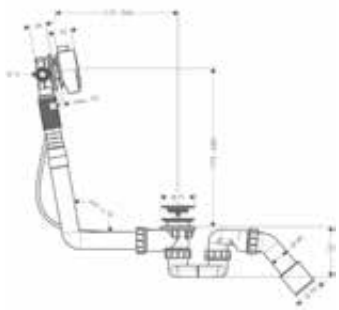

/ bestaat uit: badsifon, inbouwlichaam, afbouwdeel
/ geschikt voor normale baden, met kreukel voor baden met een schuine badrand
/ lengte bowdenkabel 520 mm
/ waterafdichting: 50 mm
/ wateraansluiting toevoerslang links DN20
/ TÜV_B 18 01 14237 103

*Voor meer informatie verwijzen wij u naar de lijst AXOR FinishPlus aan het begin van dit tarief.

	Afwerking	Ref.	Euro
Complete set badvulling, overloop- en afvoergarnirtuur voor speciale baden / bestaat uit: inbouwlichaam, badsifon, afbouwdeel / geschikt voor speciale baden, met kreukel voor baden met een schuine badrand / lengte bowdenkabel 780 mm / wateraansluiting toevoerslang links DN20	Chroom Matt Black AXOR FinishPlus	58317000 58317670 58317XXX	344.80 482.70 517.20
Soepele aansluitbuis 800 mm voor Exafill E en S / lengte 800 mm / uitvoering: 90° hoek / TÜV_B 18 01 14237 103		58308000	109.10

Ledigingen bad

Complete set voor badoverloop en ledigingsgarnituur / bestaat uit: inbouwlichaam, afbouwdeel / geschikt voor normale baden / PE-schroefverbinding G 1 ½ x 40/50 mm / flexibele overloopslang / lengte bowdenkabel 520 mm / waterafdichting: 50 mm / TÜV_B 18 01 14237 103	Chroom Matt Black AXOR FinishPlus	58316000 58316670 58316XXX	84.70 118.60 127.10
Complete set badvulling, overloop- en afvoergarnituur voor standaardbaden / bestaat uit: inbouwlichaam, badsifon, afbouwdeel / geschikt voor speciale baden / PE-schroefverbinding G 1 ½ x 40/50 mm / flexibele overloopslang / lengte bowdenkabel 780 mm	Chroom Matt Black AXOR FinishPlus	58318000 58318670 58318XXX	106.30 148.80 159.50

Wastafel/ bidet afvoeren

Lediging Push-Open voor wastafels/waskommen met overloop / bediening door drukplug / voor wastafels met overloop / messing / materiaal afvoerstop messing / aansluitgrootte G 1 ¼	Chroom Brushed Nickel AXOR FinishPlus	51300000 51300820 51300XXX	70.10 105.20 105.20

De afmetingen van de technische tekeningen zijn in mm.

Technische specificaties en meeteenheden kunnen aan wijzigingen onderhevig zijn.

	Afwerking	Ref.	Euro
Lediging voor wastafels/ waskommen, niet afsluitbaar	Chroom	51301000	45.10
	AXOR FinishPlus	51301XXX	67.70

Sifons

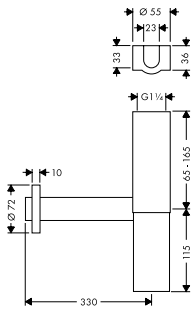

Designsifon Flowstar

/ aanpassingsafstand 65-165 mm
/ afstand tot muur 330 mm
/ waterafdichting: 70 mm
/ connection dimension entry: G 1 ¼

Chroom	51303000	162.90
Brushed Nickel	51303820	244.50
AXOR FinishPlus	51303XXX	244.40

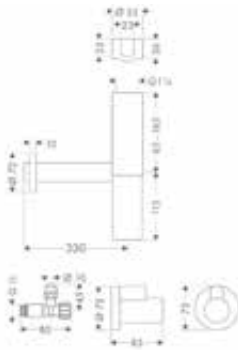

Designsifon Flowstar set

/ bestaat uit: designsifon, hoekkraan, afdekplaat
/ aanpassingsafstand 65-165 mm
/ afstand tot muur 330 mm
/ waterafdichting: 70 mm
/ connection dimension entry: G 1 ¼

Inbegrepen
/ Designsifon Flowstar (# 51303XXX)
/ Hoekregelkraan ½" met afdekkap (# 51307XXX)

Chroom	51304000	233.30
Brushed Nickel	51304820	349.90
AXOR FinishPlus	51304XXX	350.00

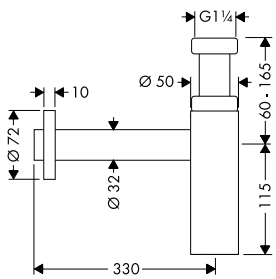

Designsifon Flowstar S

/ aanpassingsafstand 60-165 mm
/ afstand tot muur 330 mm
/ waterafdichting: 70 mm
/ connection dimension entry: G 1 ¼

Chroom	51305000	91.30
Matt Black	51305670	127.90
Brushed Nickel	51305820	137.00
AXOR FinishPlus	51305XXX	137.00

Afdekkap voor hoekregelkraan

/ voor hoekstopkraan
/ verpakkingseenheid: 1 stuk

Chroom	51306000	39.10
Matt Black	51306670	54.70
AXOR FinishPlus	51306XXX	58.70

*Voor meer informatie verwijzen wij u naar de lijst AXOR FinishPlus aan het begin van dit tarief.

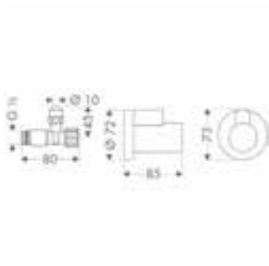

Hoekregelkraan ½" met afdekkap

/ bestaat uit: hoekkraan, afdekplaat
/ zelfdichtend draadstuk
/ connection dimension entry: G ½
/ aansluitmaten uitgang G ⅜
/ verpakkingseenheid: 1 stuk

Inbegrepen
/ Afdekkap voor hoekregelkraan (# 51306000)

Afwerking	Ref.	Euro
Chroom	51307000	62.80
Brushed Nickel	51307820	94.10
AXOR FinishPlus	51307XXX	94.20

De afmetingen van de technische tekeningen zijn in mm.

Technische specificaties en meeteenheden kunnen aan wijzigingen onderhevig zijn.

Hansgrohe NV
Riverside Business Park
Internationalelaan 55 K
1070 Anderlecht
Tel. +32 2 543 01 40
Fax +32 2 543 05 86
info@hansgrohe.be

AXOR-DESIGN.COM
pro.hansgrohe.be

AXOR Tarief 2022 - nl-BE. Prijs- en modelwijzigingen voorbehouden.
Geprint in België