AXOR

ADVIESVERKOOPPRIJSLIJST juli 2021

FORM FOLLOWS PERFECTION

Alle vermelde adviesverkoopprijzen gelden per 1 juli 2021.
De vermelde adviesverkoopprijzen zijn vrijblijvend en worden vermeld respectievelijk exclusief en inclusief 21% BTW in euro. Alle eerder gepubliceerde prijzen komen hiermee te vervallen. Prijs- en modelwijzigingen blijven voorbehouden.
Maten bij maattekeningen worden aangeduid in mm. Levering uitsluitend via de Nederlandse sanitairgroothandel.
Op vrijwel alle hansgrohe en AXOR producten is het Kiwa-keurmerk van toepassing.

ADVIESVERKOOPPRIJSLIJST juli 2021

FORM FOLLOWS PERFECTION

Al meer dan 25 jaar staat AXOR voor persoonlijk badkamerdesign. Een indrukwekkend groot assortiment met ongeveer 2000 producten uit de AXOR collecties en AXOR programma's staat ter beschikking van de klanten. De voorbije jaren heeft het merk ook veel aandacht besteed aan de ontwikkeling van een uitgebreid doucheassortiment met veel exclusieve objecten in klassiek tot avant-gardistisch design. In de collectie- en programmaoverzichten van het AXOR verkoophandboek staan alle producten inclusief de belangrijkste verkoopargumenten om uw klanten van AXOR te overtuigen.

Uniek zijn de filosofie en de ontstaansgeschiedenis achter de verschillende collecties. De badkamercollecties, ieder op zijn eigen manier geïnspireerd door de signatuur van de designer, bieden met hun vormentaal van klassiek tot modern een groot spectrum aan stijlen. Talrijke internationale designerprijzen – waaronder vele Best of the Best en Gold-onderscheidingen– bevestigen de hoge eisen die AXOR aan design stelt.

In de moderne badkamerplanning gaat het in toenemende mate om de uitdrukking van de eigen stijl. Met de individualiserings-services AXOR FinishPlus en AXOR Signature biedt AXOR nog meer mogelijkheden bij de vormgeving van individuele badkamers. Hoe AXOR de mengkraan met nieuwe materialen tot een zinnelijke belevenis van voelbare en zichtbare eigenschappen maakt, ervaart u in het hoofdstuk Individualisering. Ondersteuning voor de doucheplanning met geselecteerde combinaties van producten en concrete tips voor de installatie vindt u in het hoofdstuk Planning en installatie. In het hoofdstuk AXOR Inspiratie laten we aan de hand van projecten van over de hele wereld zien hoe AXOR producten tot de individuele stijl van een hotel of een residentie bijdragen.

axor-design.com

INDEX AXOR

AXOR Brand

AXOR Edge 42

AXOR MyEdition 62

AXOR Starck 78

AXOR Starck Organic 98

AXOR Citterio 110

AXOR Citterio E 130

AXOR Citterio M 144

AXOR Massaud 156

AXOR Uno 160

AXOR Montreux 180

AXOR Showers / Doorstroomdiagrammen 196

AXOR Accessoires 272

AXOR Elektronische kranen 304

AXOR Wastafels 310

AXOR Keukenkranen 314

AXOR inbouwdelen en afvoeren 326

AVANT-GARDE

VOOROPLOPEN EN TRENDS SETTEN

- Vernieuwend: ontwikkeling, constructie en productie van volledig nieuwe designs en innovatieve technologieën
- Interdisciplinair: samenwerking met internationaal gerenommeerde designers en architecten/binnenhuisarchitecten
- Historie: AXOR is sinds meer dan 25 jaar trendsetter in de badkamer – wat blijkt uit de tijdloze iconen zoals de bestseller AXOR Starck
- Bevestiging: Talrijke internationale gerenommeerde designonderscheidingen bevestigen de designfilosofie van AXOR
- Avant-garde bij de omgang met water: het design van het water, het gevoel op de huid, waterbesparing
- Visionaire concepten: Met de AXOR WaterDreams creëren designers hun visie van de badkamer van de toekomst

INDIVIDUALISERING

KARAKTER TONEN

- Verscheidenheid aan stijlen: Individuele signaturen van verschillende designers creëren een breed palet aan vormentalen, van klassiek tot avant-gardistisch
- Een rijk assortiment: voor alle delen van de badkamer – voor de wastafel, de douche, het bad – en voor de keuken
- Veredeling: Mengkranen, douches en accessoires in de AXOR FinishPlus PVD-oppervlakken van Polished Gold Optic tot Brushed Black Chrome
- Productaanpassing: Individuele wensen en eisen vervullen met de AXOR Signature service
- Nieuwe dimensies: Door het gebruik van exclusieve materialen biedt AXOR met de nieuwe collectie AXOR MyEdition een volledig nieuwe vorm van individualisering

PERFECTIE

STREVEN NAAR EIGENHEID IN ALLE DIMENSIES

- Perfectie in elk detail: De filosofie van AXOR is zichtbaar in het design, bij de planning, bij de productie
- Hightech en handwerk: AXOR verenigt beide elementen in de productie – dankzij een innovatieve manier van denken en Duitse innovativiteit
- Traditie voor vooruitgang: Als merk van de zeer ervaren Hansgrohe Group heeft AXOR toegang tot meer dan honderd jaar knowhow in de sanitairbranche
- Omvangrijke ondersteuning: De experts van AXOR ondersteunen u als vakpartner bij vakkundig advies, verkoop en after sales service

AXOR, EEN SUCCESVERHAAL

De geschiedenis van AXOR is nauw verbonden met de design-geschiedenis van de badkamer van natte cel naar een wellness-ruimte. Als designermerk van de Hansgrohe Group start de historie van AXOR met de oprichting van de onderneming in 1901 door Hans Grohe. Na een succesvolle ontwikkeling als sanitairfabrikant neemt zijn jongste zoon Klaus Grohe aan het einde van de jaren 1960 het bedrijf over. Terwijl in de jaren '80 de typische kraan functioneel is en een uniforme vorm heeft, speelt de passie van Klaus Grohe voor design een steeds grotere rol in de onderneming. In samenwerking met Esslinger Design, de voorloper van het internationaal gerenommeerde designbureau Frog Design, brengt Klaus Grohe in 1981 de eerste designmeng-kraan Allegroh op de markt. Met Uno – die later AXOR Uno genoemd wordt – krijgt de eerste kranencollectie in kleur interna-tionale erkenning. In de jaren '90 ontwikkelt zich design tot een symbool voor prestige. Klaus Grohe ontdekt het potentieel ervan voor de sanitairbranche. Daarmee legt hij de basis voor het succesverhaal van AXOR als designermerk voor luxueuze producten die badkamer en keuken persoonlijker maken.

1993

OPRICHTING
MERK AXOR

1994 / AXOR Starck: presentatie met de salond'eau van Philippe Starck

2000 / AXOR WaterDream met PHOENIX – een innovatieve conceptbadkamer

2003 / AXOR Citterio

2004 / AXOR Starck – redesign

AXOR WATERDREAM MET PATRICIA URQUIOLA, JEAN-MARIE MASSAUD EN RONAN & ERWAN BOUROULLEC

2005

2006 / AXOR Massaud en AXOR Montreux

2007 / AXOR Citterio M

2008 / AXOR ShowerCollection – het eerste doucheassortiment

2009 / AXOR Urquiola

2012 / AXOR Starck Organic

2013 / AXOR WaterDream en introductie van de A XOR Showers designed by Front en Nendo

"WIE VERANDERINGEN IN DE BADKAMER MEE WIL VORMGEVEN, DOET DAT BEST SAMEN MET DESIGNERS, BINNENHUISARCHITECTEN EN ARCHITECTEN."

Klaus Grohe, 1994

AXOR EDGE

2014

AXOR STARCK V,
AXOR CITTERIO E EN
AXOR UNIVERSAL ACCESSORIES

2019

2015 / Doucheproducten AXOR One designed by Barber&Osgerby en AXOR WaterDream met de École cantonale d'art de Lausanne (ÉCAL)

2016 / AXOR WaterDream "Create your own spout"

2017 / AXOR Uno redesign redesign en AXOR Showers – met de innovatieve straalsoort PowderRain

2018 / AXOR MyEdition

6 ARGUMENTEN VOOR AXOR

1 VEELZIJDIG DESIGN

AXOR werkt samen met internationaal gerenommeerde designers. Ze drukken ieder op hun beurt met eigen individuele signaturen een stempel op de grote stilistische veelzijdigheid en verscheidenheid aan producten van het AXOR assortiment. Hun benadering van design is steeds opnieuw toonaangevend, hun avant-gardistische vormgevingen innovatief en tijdloos tegelijk. In het kader van de AXOR WaterDreams geven designers uit de meest uiteenlopende vakgebieden volledig los van een productgerichte ontwikkeling vorm aan hun visie van de badkamer van de toekomst. Ze geven met hun ideeën nieuwe impulsen voor de ontwikkeling van de ruimte, het gebruik ervan en passende producten. Bij de volgende collecties creëren unieke concepten buitengewoon prikkelende ervaringen – met innovatieve straalsoorten en een volledig nieuwe verschijningsvorm:

/ AXOR Massaud met een natuurlijk aandoende waterval
/ AXOR Starck Organic met de zachte douchestraal – uniek voor een mengkraan
/ AXOR Starck V met de krachtige waterkolk
/ AXOR MyEdition met PowderRain – passend bij het design van de mengkraan

2 INDIVIDUALISERING

De exclusieve individualiseringsmogelijkheden AXOR FinishPlus en AXOR Signature voldoen aan de toenemende vraag van de klanten naar meer mogelijkheden om badkamerproducten te individualiseren. Met gekleurde PVD-oppervlakken en oplossingen op maat worden AXOR producten unieke elementen.

3 MADE IN GERMANY

In de eigen AXOR fabriek in de hoofdvestiging in Schiltach, Duitsland, ontstaan de eersteklas merkproducten dankzij Duitse ingenieurskwaliteit en een diepgaande toewijding aan precisie – in elk detail. Het knowhow baseert op meer dan 118 jaar ervaring van de Hansgrohe Group en op de expertise van iedere vakman afzonderlijk. AXOR is daarbij ook pionier voor innovatieve productie-technologieën, zoals met de meest moderne diamanteermachine voor het uiterst exact frezen van oppervlakken van de collectie AXOR Edge.

4 INTERNATIONALE PRESENTIE

Als deel van de Hansgrohe Group is AXOR met 33 dochtermaatschappijen en 22 verkoop-bureaus internationaal vertegenwoordigd en levert producten naar meer dan 140 landen. AXOR mengkranen, douches en keukenmeng-kranen zijn op de beste adressen wereld terug te vinden. Internationale architecten, ontwerpers en opdrachtgevers vertrouwen op de AXOR kwaliteit en het advies van experts.

5 OOG VOOR DUURZAAMHEID

Voor AXOR is een zuinige omgang met grondstof-fen belangrijk – van waterbesparende producten en een grondstoffen besparende inzet van materiaal bij de productie tot een lange levensdu-ur van design, functionaliteit en kwaliteit. Een voorbeeld: AXOR Starck Organic wastafelmeng-kraan met een uiterst gering waterverbruik.

6 INTERNATIONALE DESIGNERPRIJZEN

De talrijke onderscheidingen die AXOR meteen van in het begin voor een eersteklas productvormgeving heeft gekregen, zijn een bevestiging van het hoogstaand design – uitgesproken door onafhankelijke, internationaal gerenom-meerde experten uit de branche. Daartoe behoren onder andere:

/ Red Dot Best of Best voor AXOR Edge
/ Iconic Award voor AXOR MyEdition
/ iF Design Award in Gold voor AXOR Uno
/ Green Design Award voor AXOR Starck Organic

reddot design award

EEN MAXIMUM AAN SERVICES

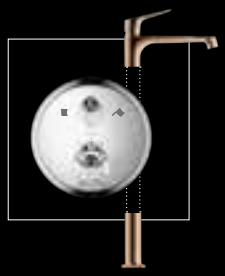

AXOR FINISHPLUS EN AXOR SIGNATURE

Met deze individualiseringsmogelijkheden vervult AXOR persoonlijke wensen van de klant en voldoet aan het verlangen naar een unieke vormgeving.
Meer op: axor-design.com

5 JAAR FABRIEKSGARANTIE

De fabrieksgarantie gaat verder dan de wettelijke vereiste periode en onderstreept daarmee de kwaliteitsstandaard van AXOR. Bovendien wordt reeds tijdens het productieproces een streng kwaliteitsmanagement toegepast, zodat de producten aan de hoge eisen van onafhankelijke testinstituten en aan de wettelijke voorschriften voldoen. De fabrieksgarantie kan van land tot land variëren. Meer informatie over de voorwaarden in de verschillende landen geven de AXOR contactpersonen ter plaatse.

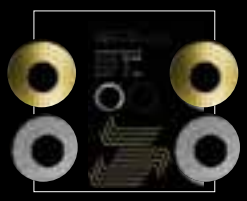

15 JAAR GARANTIE OP BESCHIKBAARHEID

De garantie van 15 jaar beschikbaarheid van reserveonderdelen voor AXOR producten verschaft investeringszekerheid.
Alle informatie en producten zijn snel en eenvoudig online in de onderdelencatalogus terug te vinden: spares.hansgrohe.com

PRO-WEBSITE

Op de professionele website vinden dealers, architecten en installateurs informatie, planningsgegevens en prijzen van alle producten evenals praktische tips en tools voor een professionele badkamerplanning en professioneel badkameradvies.
Meer op: pro.hansgrohe.nl

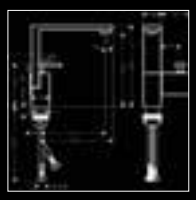

PLANNINGSGEGEVENS

Ook montage- en servicehandleidingen, maattekeningen, BIM-planningsgegevens en 3D-gegevens voor de optimale planning van een badkamer met AXOR producten zijn op de professionele website terug te vinden: pro.hansgrohe.nl

COMFORTZONE TEST

In ons eigen Test-Center worden de perfecte combinaties van mengkranen en wastafels vastgesteld. Met het oog op de optimale functionaliteit en optiek worden passende fonteinen van toonaangevende fabrikanten met AXOR producten getest. Alle aanbevolen combinaties zijn op de AXOR website op de pagina van de desbetreffende collectie terug te vinden: axor-design.com

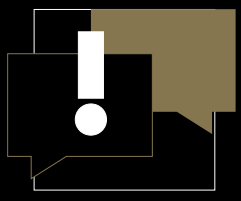

PROJECTADVIES

AXOR biedt professionele ondersteuning en advies bij aanbestedingen en planningen wereldwijd. Neem indien nodig contact op met uw contactpersoon ter plaatse of stuur een e-mail naar service@hansgrohe.nl

AXOR WERELDWIJD LIVE BELEVEN

De showrooms en The Water Studio in Amsterdam en andere designmetropolen zijn een bron van inspiratie en een ontmoetingsplaats, een design- en trainingscentrum voor handelspartners, architecten en binnenhuisarchitecten. In de Aquademie in de hoofdvestiging van het merk in Schiltach, Duitsland, beleven bezoekers en vakpartners een badkamer- en keukenwereld op 1000 vierkante meter met de Showerworld voor testdouchen.

AXOR BADKAMERCOLLECTIES

DIVERSE STIJLEN.
IN PERFECTIE.

Van klassiek tot modern: AXOR mengkranen, douches, waskommen, baden en accessoires. Unieke avant-gardistische exemplaren en complete badkamercollecties. Ontworpen met wereldwijd toonaangevende designers. Voor de luxueuze badkamer. Compromisloze kwaliteit. Vol richtinggevende innovaties. In perfectie.

AXOR Edge

AXOR MyEdition

AXOR Starck

AXOR Starck Organic

AXOR Citterio

AXOR Citterio E

AXOR Citterio M

AXOR Massaud

AXOR Uno

AXOR Montreux

AXOR Showers

AXOR Accessoires

AXOR Elektronische kranen

AXOR wastafels

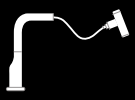
AXOR Keukenkranen

AXOR inbouwdelen en afvoeren

AXOR TECHNOLOGIEËN

INNOVATIE .
IN PERFECTIE.

Richtinggevende ideeën. Vormen het water tot vitaliserende stralen. Tot een sensueel omhullende cocon. Maken de bediening comfortabel. De reiniging makkelijker. Bevorderen de bewuste omgang met water. Achter de AXOR technologieën gaat intensief onderzoek en ontwikkeling schuil. Gemaakt in Duitsland. In perfectie.

AirPower-technologie
Met lucht verrijkt water vormt volle druppels, die fluweelzacht op de huid vallen.

QuickClean-technologie
Via flexibele siliconen noppen kunnen kalkresten snel en eenvoudig worden verwijderd.

EcoSmart-technologie
De mengkranen en douches gebruiken tot 60 procent minder water dan traditionele producten.

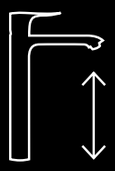

ComfortZone:
Definieert de individueel bruikbare ruimte tussen fontein en mengkraan. Hoe groter de ComfortZone, hoe veelzijdiger de gebruiksmogelijkheden.

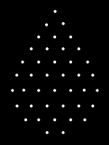

PowderRain technologie
De PowderRain technologie verfijnt de straal zes keer. Zo ontstaan duizenden minuscule waterparels. Voor een unieke omhullende waterervaring.

Select-technologie
Met de Select-knop in de douche van straalsoort of douche veranderen, het water aan de mengkraan in- en uitschakelen.

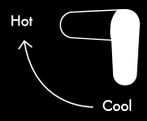

CoolStart-technologie
Bij neutrale greepplaatsing stroomt automatisch koud water.

CHROOM KAN OOK IN GOUD WORDEN AFGEWERKT

Brushed Brass
-950

Polished Gold Optic
-990

Brushed Gold Optic
-250

Brushed Bronze
-140

Polished Red Gold
-300

Brushed Red Gold
-310

Brushed Nickel
-820

Stainless Steel Optic
-800

Polished Black Chrome
-330

Brushed Black Chrome
-340

BESCHIKBAAR VANAF 1 STUK

Polished Chrome
-020

Brushed Chrome
-260

Polished Nickel
-830

Polished Bronze
-130

Polished Brass
-930

BESCHIKBAAR VANAF 30 STUKS

AXOR FINISHPLUS

VEREDELD.
IN PERFECTIE

Buitengewoon glanzend, robuust en bestendig, AXOR FinishPlus oppervlakken resulteren in bijzonder stralende kleuren. Hun onvergelijkbare glans is het resultaat van een hypermodern proces om oppervlakken te bewerken: Physical Vapor Disposition (PVD), het verdampen van zirkoniummoleculen in een vacuüm. De resultaten zijn bijzonder indrukwekkend in de geborstelde varianten.

AXOR FinishPlus. Beschikbaar in exclusieve oppervlakken. Ook af te stemmen op persoonlijke wensen. In theorie is elke kleuren-combinatie mogelijk. Wel wordt getest of de productie van bijzondere wensen haalbaar is. Zodra de experts van AXOR het concept hebben goedgekeurd, wordt een werkelijk uniek exemplaar gerealiseerd.

BESCHIKBAAR VANAF 1 STUK

Brushed Brass
-950

Polished Gold Optic
-990

Brushed Gold Optic
-250

Brushed Bronze
-140

Polished Red Gold
-300

Brushed Red Gold
-310

Brushed Nickel
-820

Stainless Steel Optic
-800

Polished Black Chrome
-330

Brushed Black Chrome
-340

BESCHIKBAAR VANAF 30 STUKS.

Polished Chrome
-020

Brushed Chrome
-260

Polished Nickel
-830

Polished Bronze
-130

Polished Brass
-930

"MET ZIJN SPECIAL FINISH IN POLISHED BLACK CHROME STRAALT AXOR CITTERIO EEN PERSOONLIJKE NOOT UIT EN PAST HIJ PERFECT BIJ HET INTERIEUR VAN HET HOTEL."

Dietmer Funk, eigenaar van het Liberty Hotel

Het Luxe hotel Liberty in Offenburg (Duitsland) werkt met de perfectie uit het Zwarte Woud. De 38 kamers en suites in de voormalige gevangenis zijn voorzien van AXOR Citterio E kranen in Polished Black Chrome. In perfecte harmonie met de wastafels en baden uit de AXOR Urquiola-collectie.

Il Sereno, luxe hotel aan het Comomeer in Italië. Een moderne interpretatie van het Italiaanse Rationalisme uit de jaren '20 en '30 van de vorige eeuw. 30 suites bieden een fascinerend uitzicht over het meer. Met AXOR Urquiola kranen bij de wastafels en baden. In Brushed Nickel en Brushed Red Gold. De perfecte belichaming van Italiaanse glamour.

"MET AXOR KONDEN WE DE KLEUR AANPASSEN, ZODAT DE KRANEN PERFECT IN HARMONIE ZOUDEN ZIJN MET HET BRUINE EN ZILVERKLEURIGE TRAVERTIJN. ZONDER MAATWERK ZOU ZO'N RIJKE VERZAMELING VAN MATERIALEN NIET MOGELIJK ZIJN GEWEEST."

Luis Contreras, eigenaar van Il Sereno

AXOR SIGNATURE

UNICUM.
INPERFECTIE.

De fascinatie voor het bijzondere. Het verlangen naar meer individualiteit. AXOR Signature maakt van een badkamerkraan een unicum. Van een designobject een heel persoonlijke douche. Van iets bijzonders iets unieks. Afgestemd op de behoeften en smaak van de klant. Verlengen, verkorten, veredelen, bedrukken – dat zijn de exclusieve services van AXOR Signature.

De perfectionering tot een unicum vindt plaats op de werkbanken bij AXOR in Duitsland. Uitgevoerd met veel inzicht en ambachtelijke precisie. Zodat een uniek product ontstaat. Dat de eisen van de klant zelfs overtreft. In elk gewenst aantal. Volgens industriële normen. Op het hoogste technische niveau. In perfectie.

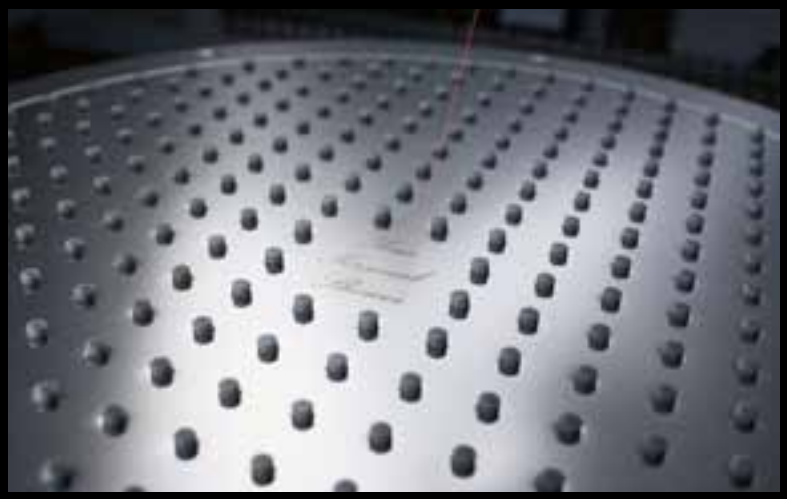

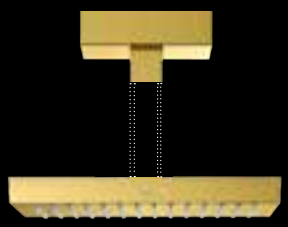

Een verlengde plafondaansluiting - op maat aangepast aan de hoogte van de ruimte.

Toevoeging van een inscriptie - monogrammen en grotere symbolen voor betere leesbaarheid.

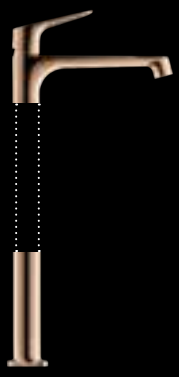

De kraan wordt verlengd. Zodat de hoogte precies past bij de hoogte van de waskom.

"KRANEN EN DOUCHES WORDEN IN DE AXOR FABRIEK MET DE HAND VERLENGD OF VERKORT, MET DE GROOTST MOGELIJKE PRECISIE EN OOG VOOR DETAIL. HET RESULTAAT IS PERFECTIE."

Thomas Kandora,
Development Engineer voor AXOR

Tijdloos klassieke luxe met een alpien randje. Ingenieuws samengesteld in de Chedi in Andermatt, Zwitserland, 169 kamers, suites en residenties. Uitgerust met AXOR Starck kranen bij de wastafels en baden. De designkranen voor de baden zijn met 6 cm verlengd om perfectie te creëren.

Campbell's Pocket Residence in Australië. Een privévilla met tien kamers en drie luxe badkamers. Op maat gemaakte douches en kranen met tweekleurige oppervlakken in Brushed Bronze/Matt Black. Unieke exemplaren. De plafondaansluitingen voor de hoofddouches zijn met 50 cm verlengd. Op maat aangepast aan de hoogte van de ruimte.

AXOR DESIGN

INDIVIDUELE IDEEËN VOOR AVANT-GARDE AXOR DESIGN OBJECTEN.

Philippe Starck

Antonio Citterio

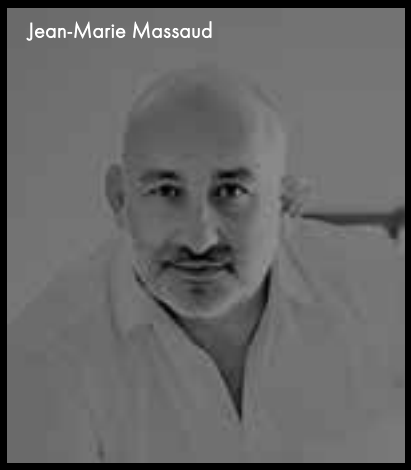
Jean-Marie Massaud

Patricia Urquiola

Nendo

Barber & Osgerby

Phoenix tot 2018

Phoenix vanaf 2019

Front

Naast perfectie in productie en finishes werkt AXOR ook met principes: alles begint met een idee. De authentieke uitwerking van deze ideeën is wat hen uiteindelijk tot baanbrekende producten maakt. Iconische producten voor de wastafel, de douche of het bad. Met radicale twists. Onzichtbaar voor het menselijk oog. Tijdloos. En altijd een uitdaging voor de AXOR ontwerp- en ontwikkelingsteams. Constructieprocessen zijn net zo precies als de ideeën van de ontwerper. Ze komen samen in het hoofdkantoor van AXOR. Leidende expertise op het gebied van onwikkeling en de inspiratie van wereldwijd gerenommeerde designers.

axor-design.com:
Het beste op het web

AXOR ONLINE

INSPIRATIE EN INFORMATIE. IN PERFECTIE.

Behalve vorm en functie, een beleving. Een die de zintuigen aanspreekt. Mensen aanraken, nieuwe gevoelens oproepen, nieuwe mensen inspireren. Een beleving die begint op de AXOR website. Voor beelden van en informatie over alle producten. Badkamerinspiratie en planning. Mogelijkheden voor individualisatie en verfijning. De achtergrond van het merk, het design en de technologie.

COLLECTIONS

AXOR Edge 42

AXOR MyEdition 62

AXOR Starck 78

AXOR Starck Organic 98

AXOR Citterio 110

AXOR Citterio E 130

AXOR Citterio M 144

AXOR Massaud 156

AXOR Uno 160

AXOR Montreux 180

Uitlopende producten

Uitlopende producten	Art. Nr.	Verkrijgbaar tot:
AXOR MyEdition		
Alle AXOR MyEdition producten in de kleuren -350 (Satin Black) en -360 (Satin Black/Brushed Bronze) zijn niet meer leverbaar.		30.09.2020
AXOR bijkomende producten Satin Black		
Alle AXOR aanvullende producten in de kleur -350 (Satin Black) zijn niet meer leverbaar (gelijk met de AXOR MyEdition collectie)		30.09.2020
AXOR Starck		
3-gats wastafelmengkraan inbouw voor wandmontage afbouwdeel met voorsprong 125 mm	10313000	31.12.2021
tweegreeps badmengkraan vloergemonteerd	10458000	31.12.2021
douchekolom met thermostaat en hoofddouche 240 1jet	10912000	31.12.2020
AXOR Starck Classic		
ééngreeps wastafelmengkraan 60 met afvoergarnituur	10015000	31.12.2021
ééngreeps wastafelmengkraan 220 met afvoergarnituur	10020000	31.12.2021
ééngreeps wastafelmengkraan 220 zonder afvoergarnituur	10028000	31.12.2021
driegats wastafelmengkraan 90 met afvoergarnituur	10133000	31.12.2021
ééngreeps bidetmengkraan	10200000	31.12.2021
ééngreeps badmengkraan afbouwdeel	10415000	31.12.2021
ééngreeps douchemengkraan afbouwdeel	10615000	31.12.2021
AXOR Starck Organic		
thermostaat afbouwdeel	12710000	31.12.2021
AXOR Citterio		
porter wandhouder 120/120 met staafhanddouche 2jet en doucheslang	12626350	30.09.2020
AXOR Urquiola		
thermostaat afbouwdeel	11730000	31.12.2021
AXOR Massaud		
driegats wastafelmengkraan 80 met afvoergarnituur	18013000	31.12.2021
3-gats wastafelmengkraan inbouw voor wandmontage afbouwdeel	18112000	31.12.2021
3-gats wastafelmengkraan inbouw voor wandmontage met voorsprong 262 mm	18115000	31.12.2021
ééngreeps bidetmengkraan met afvoergarnituur	18210000	31.12.2021
4-gats badrandmengkraan afbouwdeel	18440000	31.12.2021
4-gats tegelrandmengkraan afbouwdeel	18453000	31.12.2021

Uitlopende producten	Art. Nr.	Verkrijgbaar tot:
AXOR Massaud		
ééngreeps badmengkraan afbouwdeel	18455000	31.12.2021
inbouwdeel voor baduitloop	18471180	31.12.2021
baduitloop	18472000	31.12.2021
2-gats badrandthermostaat afbouwdeel	18480000	31.12.2021
ééngreeps douchemengkraan afbouwdeel	18655000	31.12.2021
stop- en omstelkraan afbouwdeel Trio/Quattro	18730000	31.12.2021
thermostaat afbouwdeel HigFlow	18741000	31.12.2021
thermostaat afbouwdeel met stopkraan	18745000	31.12.2021
thermostaat afbouwdeel met stop-/omstelkraan	18750000	31.12.2021
stopkraan afbouwdeel	18770000	31.12.2021
badkuip 1,900/1,500	18950000	31.12.2021
inbouw waskom 585/469 met 1 kraangat	42310000	31.12.2021
AXOR Showers		
Hoofddouches		
hoofddouche 460/300 1jet met plafondbevestiging 100 mm	35277350	30.09.2020
hoofddouche 460/300 1jet met douche-arm 450 mm/ vierkant rozet	35278350	30.09.2020
hoofddouche 460/300 3jet met plafondbevestiging 100 mm	35281350	30.09.2020
hoofddouche 460/300 met douchearm 450 mm, vierkant rozet	35282350	30.09.2020
hoofddouche 580/260 3jet	35283350	30.09.2020
hoofddouche 250/250 1jet met douchearm	35306350	30.09.2020
hoofddouche 250/250 1jet met plafondaansluiting	35308350	30.09.2020
hoofddouche 250/250 1jet plafond-opbouw	35309350	30.09.2020
hoofddouche 250/250 2jet met douchearm	35310350	30.09.2020
hoofddouche 250/250 2jet met plafondaansluiting	35312350	30.09.2020
hoofddouche 250/250 2jet opbouw	35313350	30.09.2020
Handdouches		
staafhanddouche	28532350	30.09.2020
Porter wandhouders		
porter wandhouder 120/120 met staafhanddouche 2jet en doucheslang	12626350	30.09.2020
Doucheslangen		
doucheslang metallic effect 1.25 m	28282350	30.09.2020
Douchesystemen		
douchekolom met thermostaat en hoofddouche 240 1jet	10912000	31.12.2020
Thermostaatmodule Select		
Thermostatic module Select 460/90 for concealed installation for 2 functions	18355350	30.09.2020

Uitlopende producten	Art. Nr.	Verkrijgbaar tot:
AXOR Showers		
Thermostaatmodule Select		
thermostaatmodule Select voor 3 functies	18356350	30.09.2020
thermostaatmodule Select voor 4 functies	18357350	30.09.2020
ShowerSelect Square		
thermostaat afbouwdeel square voor 1 functie	36714350	30.09.2020
thermostaat afbouwdeel met stopkranen voor 2 functies	36715350	30.09.2020
thermostaat HighFlow afbouwdeel square met stopkraan voor 1 douchefunctie + extra uitgang	36716350	30.09.2020
stopkraan afbouwdeel square voor 3 functies	36717350	30.09.2020
thermostaat afbouwdeel square	36718350	30.09.2020
AXOR Accessoiies		
AXOR Universal Accessoires		
handdoekhaak	42801350	30.09.2020
zeeppompje met planchet	42819350	30.09.2020
handdoekhouder dubbel	42821350	30.09.2020
stang 300 mm	42830350	30.09.2020
stang 600 mm	42832350	30.09.2020
stang 800 mm	42833350	30.09.2020
closetborstelgarnituur	42835350	30.09.2020
closetrolhouder	42836350	30.09.2020
planchet 300 mm	42838350	30.09.2020
planchet 150 mm	42840350	30.09.2020
adapterset voor rail	42870350	30.09.2020
AXOR Massaud Accessoires		
badgreep	42230000	31.12.2021
zeepschaal	42233000	31.12.2021
tandenborstelhouder	42234000	31.12.2021
closetborstelgarnituur	42235000	31.12.2021
closetrolhouder	42236000	31.12.2021
handoekhaak	42237000	31.12.2021
spiegel	42240000	31.12.2021
handdoekrek 600 mm	42260000	31.12.2021
handdoekhouder	42270000	31.12.2021
kaarshouder	42271000	31.12.2021
box	42272000	31.12.2021
vaas	42274000	31.12.2021
handdoekrek 800 mm	42280000	31.12.2021

Uitlopende producten	Art. Nr.	Verkrijgbaar tot:
AXOR wastafels		
AXOR Massaud wastafel		
inbouw waskom 585/469 met 1 kraangat	42310000	31.12.2021
AXOR Massaud bad		
badkuip 1,900/1,500	18950000	31.12.2021
AXOR keukenkranen		
AXOR Starck		
éengreeps keukenmengkraan 130 met draaibare uitloop	10801000	30.06.2020
AXOR Uno		
éengreeps keukenmengkraan 230 met draaibare uitloop	14850000	31.12.2021
éengreeps keukenmengkraan 250 met draaibare uitloop	38830000 38830800	31.12.2021 31.12.2021
AXOR afvoeren		
Badvul-, afvoer- en overloopsystemen voor baden		
badvuller	58309000 58309820	31.12.2021 31.12.2021
afvoergarnituur bad	58310000	31.12.2021
Douche afvoeren		
afvoergarnituur complete set 52	60030000	31.12.2021
afvoergarnituur complete set 90 XXL	60031000	31.12.2021
afvoergarnituur complete set 90	60032000	31.12.2021
badsifon	60033000	31.12.2021
Sifons		
designsifon	51303350	30.09.2020
Accessoires		
gebogen pijp 300 mm DN 32	51316000	31.12.2021

Nieuwe producten

Nieuwe producten	Art. Nr.
AXOR MyEdition	
plaat 200	47921000
plaat 245	47922000
plaat 150	47923000
basisplaat 150	47924000
basisplaat 200	47925000
basisplaat 245	47926000
AXOR keukenkranen	
AXOR Starck	
éengreeps keukenmengkraan 270 met uittrekbare vuistdouche	12800800
éengreeps keukenmengkraan 300 met draaibare uitloop	12801800
éengreeps keukenmengkraan 240 Semi-Pro	12803800
AXOR Citterio Select	
éengreeps keukenmengkraan 230 met uittrekbare uitloop	39864800
AXOR Citterio	
éengreeps keukenmengkraan 250 met uittrekbare vuistdouche	39832800
éengreeps keukenmengkraan 230 Semi-Pro	39842800
éengreeps keukenmengkraan 260 met draaibare uitloop	39853800
AXOR Citterio M	
2-gats éengreeps keukenmengkraan 240 draaibare uitloop	34823800
2-gats éengreeps keukenmengkraan 220 met uittrekbare vuistdouche	34824800
AXOR Montreux	
éengreeps keukenmengkraan 210 Semi-Pro	16585800
Accessoires	
zeep-/lotiondispenser	42018330 42018340
zeep-/lotiondispenser	42818330

Merk	Art. Nr.	excl. BTW	GTIN	Pag.
01				
AX	01700180	123,40	4059625032343	59
AX	01750180	186,05	4059625032350	333
10				
AX	10001000	288,00	4011097754260	81
AX	10003000	288,00	4011097754277	81
AX	10007000	288,00	4011097760803	81
AX	10010000	483,85	4011097177847	91
AX	10018000	483,85	4011097329406	91
AX	10030000	589,15	4011097239071	82
AX	10101000	833,40	4011097545370	306
AX	10102000	288,00	4011097754284	81
AX	10103000	419,05	4011097754291	81
AX	10106000	761,35	4011097545394	306
AX	10111000	523,20	4011097436685	80
AX	10116000	487,95	4011097436722	80
AX	10117000	523,20	4011097436746	80
AX	10123000	568,90	4011097676883	80
AX	10129000	789,70	4011097436807	80
AX	10140000	912,25	4011097545615	306
AX	10145000	840,00	4011097545639	306
AX	10211000	523,20	4011097436821	82
AX	10214000	290,20	4011097785103	82
AX	10300000	550,40	4011097493701	82
AX	10303180	242,35	4011097342597	336
AX	10410000	188,90	4011097177939	85
AX	10411000	781,85	4011097436845	83
AX	10414000	304,90	4011097815893	85
AX	10416000	313,20	4011097365893	84
AX	10418000	453,40	4011097381633	84
AX	10427000	441,55	4011097815886	85
AX	10444000	938,05	4011097180366	86
AX	10451000	1.292,95	4011097243641	86
AX	10452180	473,25	4011097254104	51
AX	10455000	1.533,00	4011097815862	83
AX	10456000	1.574,15	4011097436869	84
AX	10458000	1.604,20	4011097254098	84
AX	10465000	716,95	4011097815855	83
AX	10480000	261,45	4011097377728	85
AX	10495000	97,15	4011097189437	85
AX	10531000	112,25	4011097678016	89
AX	10611000	598,30	4011097436883	86
AX	10614000	264,30	4011097815831	87
AX	10616000	274,05	4011097365916	87
AX	10621800	8.391,20	4011097585758	204
AX	10623800	9.153,90	4011097585765	204
AX	10625800	6.865,55	4011097585772	205
AX	10627800	7.628,45	4011097585789	205
AX	10628000	9.488,35	4059625029831	202
AX	10629000	9.488,35	4059625030196	203
AX	10637000	8.372,05	4059625030189	203
AX	10650180	211,45	4011097594309	252
AX	10651000	814,15	4011097594293	252
AX	10658000	138,90	4011097655406	252
AX	10665000	519,35	4011097815817	87
AX	10700000	731,10	4011097338040	88
AX	10710000	599,35	4011097338064	88
AX	10715000	636,00	4011097478425	88
AX	10720000	838,85	4011097338101	88
AX	10750180	969,70	4011097594286	249
AX	10751000	1.144,50	4011097593760	248
AX	10754180	373,05	4011097625690	249
AX	10755000	744,35	4011097625706	249
AX	10790000	108,90	4011097625683	249

Merk	Art. Nr.	excl. BTW	GTIN	Pag.
AX	10820000	795,90	4011097488134	318
AX	10821000	586,85	4011097688565	318
AX	10821800	801,80	4011097688572	318
AX	10822000	504,00	4011097688541	318
AX	10822800	689,45	4011097688558	318
AX	10823000	148,60	4011097693712	324
AX	10823800	222,80	4011097694566	324
AX	10902180	368,45	4011097306414	107
AX	10921180	252,85	4011097678542	220
AX	10922180	589,45	4011097814186	203
AX	10924000	1.077,95	4011097677910	219
AX	10925000	1.481,75	4011097679747	220
AX	10929000	1.279,95	4011097679754	219
AX	10930000	180,20	4011097342061	89
AX	10932000	292,75	4011097594323	251
AX	10941180	252,85	4011097678535	220
AX	10942000	731,75	4011097678559	220
AX	10970000	174,95	4011097342085	88
AX	10971180	159,80	4011097594279	250
AX	10972000	242,05	4011097594316	250
AX	10973180	205,30	4011097606446	253
AX	10980000	244,00	4011097270326	107
AX	10981000	313,65	4011097270494	84
12				
AX	12010000	546,20	4011097700618	100
AX	12011000	546,20	4011097700625	100
AX	12012000	689,45	4011097700632	100
AX	12013000	832,75	4011097700649	101
AX	12014000	525,40	4011097700656	100
AX	12015000	694,90	4011097702308	101
AX	12016000	2.368,30	4011097727929	103
AX	12110000	425,25	4011097700663	101
AX	12112000	1.304,40	4011097734309	94
AX	12112450	1.505,90	4011097760810	94
AX	12114000	1.606,40	4011097771489	95
AX	12115000	1.505,70	4011097777382	96
AX	12122990	2.210,65	4011097785066	94
AX	12123990	2.210,65	4011097785059	95
AX	12171000	916,45	4011097760797	306
AX	12172000	835,90	4011097760780	306
AX	12173000	1.006,10	4011097760773	306
AX	12174000	916,45	4011097760766	306
AX	12210000	546,20	4011097702315	102
AX	12231000	523,65	4011097789446	108
AX	12232000	463,25	4011097788081	105
AX	12410000	1.080,85	4011097704654	102
AX	12415000	419,05	4011097700670	102
AX	12416000	562,15	4011097700687	102
AX	12417000	330,95	4011097703909	102
AX	12422000	259,35	4011097702322	103
AX	12425000	1.080,85	4011097704661	103
AX	12426000	1.295,70	4011097706320	104
AX	12602000	920,85	4011097706658	104
AX	12605000	358,55	4011097702339	104
AX	12626000	463,25	4011097711102	123
AX	12680000	183,20	4011097776095	107
AX	12710000	535,40	4011097702346	105
AX	12711000	634,00	4011097702353	105
AX	12712000	722,30	4011097703916	106
AX	12715000	722,30	4011097702360	106
AX	12716000	777,50	4011097702377	106
AX	12717000	1.232,30	4011097743752	105
AX	12731000	248,45	4011097702384	107
AX	12771000	204,25	4011097702391	106

Merk	Art. Nr.	excl. BTW	GTIN	Pag.
AX	12790000	171,15	4011097712239	342
AX	12800000	605,65	4059625198131	318
AX	12800340	875,60	4059625311134	318
AX	12800800	908,50	4059625311233	318
AX	12801000	520,05	4059625198148	318
AX	12801340	780,10	4059625311325	318
AX	12801800	780,10	4059625311370	318
AX	12803000	782,15	4059625198476	318
AX	12803340	1.173,20	4059625311936	318
AX	12803800	1.173,20	4059625312032	318
AX	12918000	116,05	4011097703930	107
13				
AX	13089000	57,55	4059625032305	85
AX	13586000	102,15	4059625032220	336
AX	13587000	48,10	4059625032367	333
AX	13594000	90,40	4011097702100	308
HG	13601000	112,55	4011097783727	260
AX	13603000	993,50	4059625080078	204
AX	13623180	218,30	4059625032213	322
14				
AX	14960000	55,85	4011097759777	333
AX	14961000	55,85	4011097759791	333
AX	14962000	55,85	4011097759814	334
AX	14963000	55,85	4011097759838	334
AX	14964000	68,25	4011097759852	334
AX	14965000	68,25	4011097759869	334
AX	14966000	68,25	4011097759876	334
AX	14967000	68,25	4011097759883	334
AX	14968000	68,25	4011097759890	335
AX	14969000	68,25	4011097759906	335
AX	14970000	68,25	4011097759913	335
AX	14971000	68,25	4011097759920	335
AX	14972000	68,25	4011097759937	335
AX	14973000	68,25	4011097759944	335
AX	14974000	68,25	4011097759951	336
15				
AX	15480180	987,20	4059625077498	340
AX	15481180	1.563,75	4059625077528	340
AX	15482180	1.174,75	4059625077566	340
AX	15483180	1.818,80	4059625077580	340
AX	15484180	206,95	4059625077603	339
AX	15485180	785,70	4059625077627	340
AX	15486180	605,75	4059625077658	339
AX	15487180	452,45	4059625190241	50
AX	15490180	70,55	4059625202883	50
16				
AX	16180180	332,20	4011097678894	308
AX	16182180	274,55	4011097797427	309
AX	16261000	444,90	4011097515137	189
AX	16320000	205,80	4011097518527	192
AX	16325000	102,90	4011097515144	189
AX	16502000	615,95	4011097515168	182
AX	16505000	615,95	4011097515229	182
AX	16506000	615,95	4011097515250	182
AX	16510000	987,20	4011097515281	183
AX	16511000	989,10	4011097785035	183
AX	16513000	741,30	4011097509747	184
AX	16514000	741,50	4011097784762	184
AX	16515000	465,35	4011097823317	182
AX	16516000	465,35	4011097823294	182
AX	16517000	523,65	4011097823270	182
AX	16518000	523,65	4011097823256	182
AX	16520000	615,95	4011097515366	185
AX	16526000	465,35	4011097823232	185

Merk	Art. Nr.	excl. BTW	GTIN	Pag.
AX	16530000	313,00	4011097515427	183
AX	16532000	625,60	4011097509556	185
AX	16534000	626,20	4011097785028	185
AX	16535000	674,75	4011097822273	183
AX	16536000	674,75	4011097822228	184
AX	16540000	1.159,40	4011097515496	186
AX	16541000	239,80	4011097509709	187
AX	16544000	1.695,10	4011097509525	188
AX	16546000	1.399,85	4011097509587	187
AX	16547000	2.632,55	4011097515618	186
AX	16549180	920,55	4011097527062	339
AX	16550000	1.401,00	4011097785011	188
AX	16551000	1.166,05	4011097785004	186
AX	16553000	2.636,95	4011097784885	187
AX	16554000	1.697,65	4011097784878	188
AX	16560000	1.025,75	4011097515649	188
AX	16572000	2.268,20	4011097809694	193
AX	16580000	465,35	4011097823201	322
AX	16580800	651,40	4011097822891	322
AX	16581000	581,60	4011097822884	322
AX	16581800	814,30	4011097822877	322
AX	16582000	697,95	4011097822860	323
AX	16582800	977,05	4011097822853	323
AX	16585000	748,75	4059625198483	323
AX	16585340	1.123,10	4059625312124	323
AX	16585800	1.123,10	4059625312179	323
AX	16800000	790,15	4011097515724	190
AX	16801000	791,20	4011097784861	191
AX	16810000	691,30	4011097509570	190
AX	16815000	741,30	4011097515779	190
AX	16820000	872,85	4011097513935	191
AX	16821000	873,70	4011097784854	191
AX	16823000	692,15	4011097809687	190
AX	16824000	741,50	4011097784847	190
AX	16830000	256,75	4011097513928	192
AX	16871000	156,15	4011097509518	191
AX	16872000	156,55	4011097784823	192
AX	16882000	239,40	4011097515885	189
AX	16883000	239,00	4011097784816	189
AX	16884000	41,80	4011097515915	189
AX	16930180	271,95	4059625032190	251
AX	16970180	94,60	4059625032404	59
AX	16973180	88,10	4059625032381	60
AX	16974180	90,70	4059625032398	59
AX	16982180	166,10	4059625032183	251
18				
AX	18010000	887,65	4011097519876	158
AX	18020000	1.336,85	4011097523002	158
AX	18113180	248,55	4011097531786	336
AX	18310180	793,40	4059625036082	54
AX	18311180	925,70	4059625036099	55
AX	18312180	1.057,90	4059625037805	56
AX	18313180	1.190,05	4059625037812	57
AX	18355000	1.596,30	4059625032879	245
AX	18356000	1.886,55	4059625032862	246
AX	18357000	2.176,85	4059625032855	247
AX	18358000	2.467,10	4059625032848	247
AX	18450000	3.452,60	4011097529561	159
AX	18471180	97,65	4011097532042	338
19				
AX	19418000	457,60	4011097664637	339
26				
AX	26020000	1.996,35	4011097726045	238
AX	26021000	900,40	4011097726052	222

Merk	Art. Nr.	excl. BTW	GTIN	Pag.
AX	26022000	643,00	4011097726069	222
AX	26023000	385,90	4011097726076	228
AX	26025000	102,80	4011097726083	227
AX	26031000	1.800,35	4011097726090	221
AX	26032000	1.478,80	4011097726106	221
AX	26034000	2.455,85	4059625030165	219
AX	26035000	2.344,25	4059625030134	219
AX	26050000	105,85	4011097822846	227
AX	26051000	105,85	4011097822839	227
AX	26431000	279,10	4059625030103	224
AX	26432000	167,45	4059625030073	223
AX	26433000	223,25	4059625030042	224
AX	26434180	242,55	4059625032176	214
AX	26909180	422,20	4011097734224	221
27				
AX	27348000	115,20	4011097822822	224
AX	27419000	137,85	4011097401218	224
AX	27451000	39,40	4011097265377	234
AX	27515000	43,05	4011097245201	233
AX	27830000	275,40	4011097484914	90
AX	27831000	255,70	4011097484891	127
AX	27980000	523,55	4011097262574	90
AX	27982000	615,95	4011097523453	193
AX	27983000	350,60	4011097678023	90
AX	27984000	3.683,60	4059625025710	238
AX	27987000	433,95	4011097733098	230
AX	27989000	354,05	4011097398792	231
AX	27991000	404,65	4011097733104	127
28				
AX	28011000	216,85	4059625206683	347
AX	28012000	419,25	4059625203019	346
AX	28014000	86,75	4059625206669	347
AX	28022000	419,25	4059625202999	346
AX	28112000	71,60	4011097523835	237
AX	28116000	80,85	4011097525556	189
AX	28120000	90,00	4011097525587	189
AX	28127000	57,95	4059625025659	237
AX	28128000	60,25	4059625025628	237
AX	28282000	53,65	4011097239156	237
AX	28284000	63,95	4011097239187	89
AX	28286000	58,70	4011097239163	89
AX	28464000	120,75	4011097554266	226
AX	28469000	127,45	4011097556963	226
AX	28470180	292,45	4011097601762	343
AX	28474000	679,55	4011097434902	192
AX	28486180	143,45	4011097603308	225
AX	28487000	496,65	4011097404905	192
AX	28489000	600,30	4011097400242	127
AX	28491000	439,10	4011097593784	225
AX	28494000	565,30	4011097434025	89
AX	28532000	183,10	4011097488516	89
AX	28622000	30,65	4059625032145	236
AX	28624000	35,20	4059625032169	124
AX	28626000	32,95	4059625032152	124
AX	28693000	37,15	4011097413433	231
34				
AX	34010000	377,05	4011097559414	146
AX	34016000	354,70	4011097559438	146
AX	34017000	377,05	4011097559407	146
AX	34112000	631,90	4011097559902	147
AX	34113000	541,50	4011097559919	148
AX	34115000	677,75	4011097559926	147
AX	34116000	587,50	4011097559933	147
AX	34127000	601,65	4011097559452	146

Merk	Art. Nr.	excl. BTW	GTIN	Pag.
AX	34130000	275,10	4011097655536	146
AX	34132000	562,40	4011097705422	147
AX	34133000	601,65	4011097559582	148
AX	34210000	377,05	4011097559469	149
AX	34313000	451,30	4011097559605	148
AX	34315000	511,45	4011097559629	148
AX	34410000	226,40	4011097559476	149
AX	34420000	639,55	4011097559490	149
AX	34425000	346,80	4011097559506	149
AX	34427000	481,45	4011097559513	149
AX	34435000	511,45	4011097559841	152
AX	34444000	1.116,90	4011097559643	150
AX	34454000	1.428,95	4011097559995	150
AX	34620000	535,00	4011097559520	150
AX	34625000	286,65	4011097559537	151
AX	34635000	437,00	4011097559728	152
AX	34705000	661,80	4011097559797	152
AX	34715000	527,10	4011097559544	152
AX	34716000	587,50	4011097559551	152
AX	34725000	737,40	4011097559803	153
AX	34820000	458,00	4011097688626	321
AX	34820800	625,50	4011097688633	321
AX	34822000	531,50	4011097688664	321
AX	34822800	726,60	4011097688671	321
AX	34823000	472,30	4059625198179	321
AX	34823340	708,50	4059625311721	321
AX	34823800	708,50	4059625311776	321
AX	34824000	548,65	4059625198216	321
AX	34824340	822,95	4059625311820	321
AX	34824800	822,95	4059625311875	321
AX	34920000	128,65	4011097559810	153
AX	34960000	114,25	4011097559827	153
35				
AX	35274000	2.009,30	4059625003671	217
AX	35275000	2.455,85	4059625003664	216
AX	35276000	2.679,10	4059625003657	215
AX	35277000	1.897,75	4059625003640	217
AX	35278000	2.009,30	4059625003626	217
AX	35279000	2.344,25	4059625003602	216
AX	35280000	2.455,85	4059625003589	216
AX	35281000	2.567,45	4059625003565	215
AX	35282000	2.679,10	4059625003541	215
AX	35283000	3.125,65	4059625003527	214
AX	35284000	1.243,00	4059625184684	210
AX	35286000	1.073,65	4059625184967	211
AX	35287000	1.073,65	4059625185209	211
AX	35288000	497,30	4059625033296	218
AX	35296000	1.412,55	4059625184691	209
AX	35297000	1.243,00	4059625184974	210
AX	35298000	1.243,00	4059625185216	210
AX	35300000	1.468,95	4059625184707	206
AX	35301000	1.243,00	4059625184981	207
AX	35302000	1.243,00	4059625185223	207
AX	35303000	1.638,55	4059625184950	205
AX	35304000	1.468,95	4059625184998	206
AX	35305000	1.468,95	4059625185230	206
AX	35306000	1.243,00	4059625185247	212
AX	35308000	1.073,65	4059625185285	213
AX	35309000	1.073,65	4059625185322	213
AX	35310000	1.412,55	4059625185254	211
AX	35312000	1.243,00	4059625185292	212
AX	35313000	1.243,00	4059625185339	212
AX	35314000	1.468,95	4059625185261	208
AX	35316000	1.412,55	4059625185308	209

Merk	Art. Nr.	excl. BTW	GTIN	Pag.
AX	35317000	1.412,55	4059625185346	209
AX	35318000	1.638,55	4059625185278	207
AX	35320000	1.468,95	4059625185315	208
AX	35321000	1.582,05	4059625185353	208
AX	35361180	334,65	4059625184639	213
AX	35363180	111,50	4059625184646	214
36				
AX	36100000	440,25	4011097751573	132
AX	36101000	440,25	4011097751566	132
AX	36102000	423,55	4011097751559	132
AX	36103000	554,95	4011097751542	132
AX	36104000	638,50	4011097751535	132
AX	36105000	334,55	4011097751528	133
AX	36106000	563,00	4011097751511	134
AX	36107000	514,70	4011097751504	135
AX	36108000	644,70	4011097751498	135
AX	36110000	397,85	4011097755946	133
AX	36111000	397,85	4011097755953	133
AX	36112000	397,85	4011097755960	133
AX	36113000	574,05	4011097755977	133
AX	36114000	664,75	4011097751603	134
AX	36115000	648,70	4011097751580	135
AX	36116000	773,55	4011097751597	134
AX	36120000	440,25	4011097751467	136
AX	36121000	397,85	4011097755984	136
AX	36130000	495,50	4011097785134	136
AX	36140000	511,75	4011097751443	139
AX	36410000	1.475,45	4011097751429	138
AX	36411000	1.171,40	4011097751412	138
AX	36412000	246,85	4011097751405	137
AX	36416000	1.982,10	4011097751399	137
AX	36425000	247,80	4011097751382	136
AX	36455000	342,60	4011097815800	137
AX	36457000	476,40	4011097815794	137
AX	36655000	283,20	4011097815770	139
AX	36701180	654,15	4011097755588	342
AX	36702000	471,45	4011097755571	140
AX	36703000	761,45	4011097755564	139
AX	36704000	789,70	4011097755557	139
AX	36705000	648,70	4011097755540	255
AX	36706000	648,70	4011097755533	254
AX	36707000	707,05	4011097755526	255
AX	36708180	654,15	4011097755519	343
AX	36711000	469,55	4011097755502	253
AX	36712000	866,15	4011097790268	260
AX	36714000	648,70	4011097779416	259
AX	36715000	707,05	4011097779409	259
AX	36716000	648,70	4011097779393	258
AX	36717000	469,55	4011097779386	258
AX	36718000	469,55	4011097779379	258
AX	36721000	469,55	4011097779362	256
AX	36722000	648,70	4011097779355	257
AX	36723000	707,05	4011097779348	257
AX	36724000	161,30	4011097755496	141
AX	36725000	93,75	4011097755489	141
AX	36726000	648,70	4011097779331	256
AX	36727000	469,55	4011097779324	256
AX	36731000	35,05	4059625031490	234
AX	36732000	35,05	4059625031919	234
AX	36733000	100,40	4059625031957	234
AX	36734000	100,40	4059625031933	234
AX	36735000	487,40	4011097755472	142
AX	36736000	401,95	4011097789330	142
AX	36770180	276,55	4011097755465	251

Merk	Art. Nr.	excl. BTW	GTIN	Pag.
AX	36771000	151,00	4011097755458	140
AX	36772000	169,15	4011097755441	140
AX	36773000	469,55	4011097755434	254
AX	36822000	335,35	4011097755427	141
38				
AX	38010000	1.027,95	4011097806518	169
AX	38021000	332,55	4011097823522	164
AX	38023000	344,70	4011097823515	164
AX	38026000	344,70	4011097825700	164
AX	38032000	453,40	4011097823508	164
AX	38034000	538,15	4011097823492	165
AX	38036000	483,75	4011097982489	165
AX	38037000	1.572,05	4011097849355	168
AX	38054000	628,75	4011097849348	168
AX	38112000	583,40	4011097412979	167
AX	38113000	383,65	4011097413051	167
AX	38115000	599,95	4011097413013	167
AX	38116000	399,95	4011097413099	167
AX	38119000	944,05	4011097677873	307
AX	38120000	957,40	4011097677880	307
AX	38121000	406,05	4011097849331	166
AX	38122000	423,35	4011097849324	166
AX	38130000	236,55	4011097366142	82
AX	38211000	423,25	4011097823485	169
AX	38375000	628,00	4011097345154	176
AX	38411000	229,85	4011097849317	174
AX	38412000	1.185,05	4011097849300	173
AX	38421000	532,05	4011097849294	171
AX	38426000	350,70	4011097849287	171
AX	38428000	471,55	4011097849270	171
AX	38436000	1.027,95	4011097849263	172
AX	38442000	1.934,95	4011097849249	170
AX	38445000	1.027,95	4011097849232	173
AX	38480000	165,70	4011097377742	172
AX	38621000	435,35	4011097849225	174
AX	38626000	302,30	4011097849218	175
AX	38700000	766,10	4011097345116	176
AX	38715000	648,25	4011097478456	176
AX	38720000	878,75	4011097345130	177
AX	38815000	604,40	4011097688701	322
AX	38815800	826,65	4011097688718	322
AX	38882000	191,00	4011097331188	177
AX	38933000	152,80	4011097331164	177
AX	38959000	111,50	4011097705101	337
AX	38960000	52,40	4011097704647	337
AX	38976000	112,45	4011097331133	177
39				
AX	39010000	651,65	4011097391274	112
AX	39015000	540,45	4011097391281	112
AX	39018000	651,65	4011097485461	112
AX	39020000	993,85	4011097480640	113
AX	39031000	651,65	4011097648910	112
AX	39032000	651,65	4011097648927	112
AX	39034000	718,50	4011097648941	113
AX	39035000	540,45	4011097648903	112
AX	39037000	718,50	4011097646626	113
AX	39112000	832,25	4011097488608	114
AX	39113000	668,45	4011097488622	114
AX	39115000	858,50	4011097488646	114
AX	39116000	713,70	4011097488660	114
AX	39117000	1.040,95	4011097677897	307
AX	39118000	1.054,75	4011097678009	307
AX	39133000	745,70	4011097400563	115
AX	39134000	916,85	4011097400587	115

Merk	Art. Nr.	excl. BTW	GTIN	Pag.
AX	39135000	745,70	4011097400600	115
AX	39136000	916,85	4011097400624	115
AX	39143000	651,65	4011097400686	117
AX	39144000	822,70	4011097400709	117
AX	39147000	651,65	4011097400365	116
AX	39148000	822,70	4011097400389	116
AX	39210000	651,65	4011097648958	117
AX	39313000	600,30	4011097400648	117
AX	39315000	600,30	4011097400723	116
AX	39400000	1.114,25	4011097400495	118
AX	39410000	275,00	4011097400761	120
AX	39436000	1.473,55	4011097650852	121
AX	39441000	1.264,95	4011097488769	119
AX	39442000	1.264,95	4011097488783	119
AX	39445000	1.473,65	4011097400785	121
AX	39446000	1.473,65	4011097400808	122
AX	39447000	1.626,35	4011097488806	120
AX	39448000	1.083,90	4011097488820	120
AX	39451000	2.283,45	4011097545691	118
AX	39453000	1.799,70	4011097399638	122
AX	39454000	1.799,70	4011097400846	122
AX	39455000	1.403,50	4011097400785	118
AX	39457000	600,30	4011097400525	118
AX	39480000	397,75	4011097488844	121
AX	39482000	397,75	4011097488868	121
AX	39525000	162,45	4011097488882	124
AX	39600000	874,35	4011097400884	123
AX	39620000	1.733,05	4011097400914	128
AX	39655000	428,80	4011097400891	123
AX	39670000	1.803,60	4011097545707	128
AX	39700000	822,70	4011097400983	125
AX	39705000	822,70	4011097400969	124
AX	39711000	688,60	4011097478388	124
AX	39716000	688,60	4011097478470	124
AX	39720000	942,90	4011097401027	125
AX	39725000	942,90	4011097401003	125
AX	39832000	615,10	4059625196779	320
AX	39832340	922,70	4059625304051	320
AX	39832800	922,65	4059625304105	320
AX	39835000	595,45	4011097518763	320
AX	39835800	833,80	4011097527215	320
AX	39840000	763,90	4011097518770	321
AX	39840800	1.069,65	4011097520506	321
AX	39842000	790,95	4059625195963	321
AX	39842340	1.186,40	4059625311424	321
AX	39842800	1.186,40	4059625311479	321
AX	39850000	504,20	4011097518756	320
AX	39850800	705,70	4011097519012	320
AX	39853000	520,60	4059625195949	320
AX	39853340	780,90	4059625311523	320
AX	39853800	756,30	4059625311578	320
AX	39860000	543,80	4011097783277	319
AX	39860800	765,55	4011097783284	319
AX	39861000	604,25	4011097783291	320
AX	39861800	846,10	4011097783307	320
AX	39862000	683,65	4059625176320	319
AX	39862800	937,95	4059625176306	319
AX	39863000	638,50	4059625257890	319
AX	39863800	866,05	4059625257906	319
AX	39864000	624,00	4059625196724	320
AX	39864340	936,00	4059625311622	320
AX	39864800	936,00	4059625311677	320
AX	39882000	240,65	4011097401140	126
AX	39883000	240,65	4011097401126	126

Merk	Art. Nr.	excl. BTW	GTIN	Pag.
AX	39920000	212,50	4011097401102	126
AX	39925000	212,50	4011097401089	126
AX	39960000	137,85	4011097401065	126
AX	39965000	137,85	4011097401041	125
40				
AX	40806000	335,90	4011097177946	286
AX	40808000	348,60	4011097177960	286
AX	40819000	301,75	4011097286495	286
AX	40820000	287,30	4011097239194	286
AX	40821000	234,05	4011097177991	287
AX	40830000	297,15	4011097177953	286
AX	40833000	234,05	4011097178011	286
AX	40834000	234,05	4011097178004	286
AX	40835000	419,50	4011097177984	287
AX	40836000	165,80	4011097177977	287
AX	40837000	120,25	4011097178035	287
AX	40840000	403,95	4011097239200	287
AX	40872000	458,55	4011097594002	252
AX	40873000	553,35	4011097594217	253
AX	40877180	203,20	4011097601755	252
AX	40878180	248,85	4011097601748	253
41				
AX	41519000	193,20	4011097331041	296
AX	41520000	147,75	4011097331065	297
AX	41521000	142,60	4011097332307	297
AX	41528000	86,75	4011097331089	293
AX	41530000	162,45	4011097334042	296
AX	41533000	142,60	4011097331034	296
AX	41534000	142,60	4011097331027	296
AX	41535000	193,20	4011097331102	298
AX	41536000	193,30	4011097331096	293
AX	41537000	26,35	4011097331119	293
AX	41538000	162,45	4011097331072	298
AX	41550000	273,55	4011097331058	292
AX	41560000	183,00	4011097334066	297
AX	41580000	223,55	4011097334080	297
AX	41719000	199,50	4011097397252	292
AX	41721000	146,25	4011097397269	293
AX	41730000	172,00	4011097401324	292
AX	41733000	146,25	4011097397276	292
AX	41734000	146,25	4011097397283	292
AX	41735000	199,50	4011097397290	294
AX	41738000	166,85	4011097397306	293
AX	41760000	189,20	4011097401348	292
AX	41780000	227,00	4011097401362	292
42				
AX	42018000	197,70	4059625131640	323
AX	42018340	257,05	4059625297414	323
AX	42018800	257,05	4059625131657	323
AX	42019000	205,80	4011097516127	300
AX	42020000	162,35	4011097516158	301
AX	42021000	162,35	4011097516189	301
AX	42028000	94,10	4011097516219	301
AX	42030000	141,35	4011097516240	300
AX	42033000	155,10	4011097516271	300
AX	42035000	205,80	4011097516332	302
AX	42036000	180,30	4011097516363	301
AX	42060000	223,55	4011097516400	301
AX	42065000	189,40	4011097516431	300
AX	42066000	189,40	4011097516462	300
AX	42080000	239,80	4011097516493	301
AX	42090000	428,70	4011097516523	302
AX	42134000	155,10	4011097516554	300
AX	42137000	43,60	4011097516585	301

Merk	Art. Nr.	excl. BTW	GTIN	Pag.
AX	42300000	1.076,35	4011097535302	158
AX	42305000	897,35	4011097535319	158
AX	42706000	242,75	4011097704692	289
AX	42708000	270,40	4011097704708	289
AX	42720000	165,70	4011097704715	289
AX	42730000	215,25	4011097704722	289
AX	42733000	126,95	4011097704746	289
AX	42734000	126,95	4011097704739	289
AX	42735000	297,90	4011097704760	290
AX	42736000	160,15	4011097704753	290
AX	42737000	60,80	4011097704685	289
AX	42801000	53,45	4011097752396	281
AX	42802000	161,30	4011097752389	279
AX	42803000	149,10	4011097752372	278
AX	42818000	77,70	4059625182840	323
AX	42818800	101,20	4059625182857	323
AX	42819000	224,70	4011097755601	278
AX	42821000	285,20	4011097752365	281
AX	42830000	204,45	4011097752358	280
AX	42832000	241,80	4011097752341	280
AX	42833000	279,10	4011097752334	280
AX	42834000	174,40	4011097752327	278
AX	42835000	191,50	4011097752310	281
AX	42836000	161,30	4011097752303	281
AX	42837000	312,50	4059625026915	280
AX	42838000	211,45	4011097752198	279
AX	42840000	139,25	4059625026694	279
AX	42841000	28,35	4011097755595	282
AX	42842000	301,35	4059625026908	280
AX	42846000	117,20	4059625026922	281
AX	42870000	49,45	4011097753706	282
AX	42871000	59,55	4011097753690	142
AX	42890000	18,25	4011097789323	282
AX	42891000	23,30	4011097789316	282
45				
AX	45001000	344,70	4011097816760	162
AX	45002000	344,70	4011097816753	162
AX	45003000	453,40	4011097816746	162
AX	45004000	538,15	4011097816739	162
AX	45005000	332,55	4011097816722	162
AX	45010000	411,30	4011097816715	163
AX	45012000	411,30	4011097816708	163
AX	45013000	520,05	4011097815992	163
AX	45014000	604,80	4011097815985	164
AX	45015000	399,10	4011097815978	163
AX	45016000	592,50	4011097982618	163
AX	45037000	1.572,05	4011097849485	168
AX	45110000	955,60	4011097832432	169
AX	45111000	969,45	4011097832425	169
AX	45112000	520,05	4011097982854	166
AX	45113000	544,20	4011097982885	166
AX	45130000	326,45	4011097982748	165
AX	45133000	628,75	4011097849478	168
AX	45200000	423,25	4011097815961	170
AX	45210000	495,90	4011097815954	170
AX	45405000	350,70	4011097849461	172
AX	45407000	471,55	4011097849454	172
AX	45410000	229,85	4011097849430	174
AX	45412000	1.185,05	4011097849423	174
AX	45416000	1.934,95	4011097849416	171
AX	45420000	1.618,70	4059625011980	244
AX	45421000	1.953,65	4059625012116	244
AX	45440000	1.339,60	4059625012154	245
AX	45442180	105,85	4059625037829	53

Merk	Art. Nr.	excl. BTW	GTIN	Pag.
AX	45443180	130,30	4059625190234	54
AX	45444000	1.027,95	4011097849393	173
AX	45600000	435,35	4011097849386	175
AX	45605000	302,30	4011097849379	175
AX	45710180	342,95	4011097789309	262
AX	45711000	750,35	4011097788999	261
AX	45712000	931,65	4011097788982	262
AX	45713000	1.203,50	4011097788975	262
AX	45720000	167,45	4011097790022	226
AX	45721000	75,70	4011097788968	233
AX	45722000	279,10	4011097790039	228
AX	45723000	206,45	4011097789910	236
AX	45770180	233,75	4011097789903	263
AX	45771000	347,35	4011097789798	263
AX	45790000	251,05	4011097807980	263
46				
AX	46010000	975,55	4059625149034	46
AX	46011000	1.073,20	4059625149041	46
AX	46020000	1.262,40	4059625149379	46
AX	46021000	1.388,65	4059625149362	46
AX	46030000	1.268,20	4059625149355	46
AX	46031000	1.395,55	4059625149348	46
AX	46040000	2.410,15	4059625149331	48
AX	46041000	2.651,15	4059625149324	48
AX	46050000	1.560,85	4059625149317	47
AX	46051000	1.717,05	4059625149300	47
AX	46060000	1.365,85	4059625149294	47
AX	46061000	1.502,35	4059625149287	47
AX	46140000	2.762,45	4059625149270	53
AX	46141000	3.039,00	4059625149263	53
AX	46210000	975,55	4059625190227	48
AX	46211000	1.073,20	4059625190210	48
AX	46240000	2.341,30	4059625149256	53
AX	46241000	2.575,45	4059625149249	53
AX	46410000	654,15	4059625190081	51
AX	46411000	718,40	4059625190074	51
AX	46420000	1.159,10	4059625190067	49
AX	46421000	1.275,00	4059625190050	49
AX	46430000	2.293,10	4059625149232	49
AX	46431000	2.521,45	4059625149225	49
AX	46440000	3.133,20	4059625149218	51
AX	46441000	3.446,40	4059625149201	51
AX	46450000	1.053,55	4059625149195	49
AX	46451000	1.159,10	4059625149188	49
AX	46470000	573,95	4059625203958	50
AX	46520000	568,05	4059625149171	52
AX	46521000	625,50	4059625149164	52
AX	46650000	878,00	4059625189962	52
AX	46651000	966,40	4059625189955	52
AX	46700000	1.951,00	4059625149157	54
AX	46701000	2.146,20	4059625149140	54
AX	46710000	2.302,25	4059625149133	55
AX	46711000	2.532,90	4059625149126	55
AX	46720000	2.716,55	4059625149119	56
AX	46721000	2.988,60	4059625189948	56
AX	46730000	3.205,45	4059625149102	57
AX	46731000	3.525,70	4059625149096	57
AX	46740000	1.141,90	4059625189931	58
AX	46741000	1.255,60	4059625189924	58
AX	46750000	1.198,25	4059625149089	58
AX	46751000	1.318,70	4059625149072	58
AX	46760000	1.318,70	4059625149065	59
AX	46761000	1.450,60	4059625149058	59
AX	46770000	286,95	4059625189917	59

Merk	Art. Nr.	excl. BTW	GTIN	Pag.
AX	46771000	315,65	4059625189900	59
47				
AX	47010000	705,20	4059625161401	68
AX	47010600	705,20	4059625161555	68
AX	47012000	587,70	4059625186190	68
AX	47020000	916,65	4059625161388	68
AX	47020600	916,65	4059625161531	68
AX	47022000	764,00	4059625186121	69
AX	47040000	1.762,85	4059625161364	71
AX	47040600	1.762,85	4059625161517	71
AX	47042000	1.609,95	4059625186114	72
AX	47050000	987,20	4059625161340	70
AX	47050600	987,20	4059625161494	70
AX	47052000	869,70	4059625186138	71
AX	47060000	893,15	4059625161326	69
AX	47060600	893,15	4059625161470	69
AX	47062000	740,45	4059625186145	70
AX	47210000	922,65	4059625161302	72
AX	47210600	922,65	4059625161456	72
AX	47212000	805,05	4059625186152	73
AX	47410000	470,10	4059625161296	75
AX	47410600	470,10	4059625161449	75
AX	47412000	352,60	4059625186169	75
AX	47430000	1.645,35	4059625161289	74
AX	47430600	1.645,35	4059625161432	74
AX	47432000	1.527,85	4059625186176	75
AX	47440000	2.468,05	4059625161272	73
AX	47440600	2.468,05	4059625161425	73
AX	47442000	2.315,25	4059625186183	74
AX	47900000	117,50	4059625189023	76
AX	47900600	117,50	4059625189030	76
AX	47901000	152,80	4059625189047	69
AX	47901600	152,80	4059625189054	69
AX	47902000	117,50	4059625189061	73
AX	47902600	117,50	4059625189221	73
AX	47903000	117,50	4059625189214	76
AX	47904000	152,80	4059625189207	69
AX	47905000	117,50	4059625189191	73
AX	47906000	352,60	4059625189184	76
AX	47907000	458,45	4059625189177	69
AX	47908000	352,60	4059625189160	73
AX	47909000	352,60	4059625189153	76
AX	47910000	458,45	4059625189146	69
AX	47911000	352,60	4059625189139	73
AX	47913000	352,60	4059625189122	76
AX	47914000	458,45	4059625189115	69
AX	47915000	352,60	4059625189108	73
AX	47916000	352,60	4059625189092	77
AX	47917000	458,45	4059625189085	69
AX	47918000	352,60	4059625189078	73
AX	47921000	26,25	4059625306529	77
AX	47922000	29,40	4059625306536	77
AX	47923000	23,10	4059625306512	77
AX	47924000	32,55	4059625306543	77
AX	47925000	38,85	4059625306550	77
AX	47926000	45,15	4059625306567	77
51				
AX	51300000	74,25	4059625077788	348
AX	51300820	111,40	4059625130049	348
AX	51301000	47,55	4059625032244	349
AX	51302000	80,35	4059625032237	348
AX	51303000	173,05	4059625077795	349
AX	51304000	247,80	4059625077801	349
AX	51305000	97,00	4059625077818	349

Merk	Art. Nr.	excl. BTW	GTIN	Pag.
AX	51306000	41,15	4059625077689	349
AX	51307000	66,65	4059625079263	349
AX	51308000	35,30	4059625077696	350
AX	51309000	18,40	4059625077719	350
AX	51310000	20,35	4059625077726	350
AX	51312000	17,65	4059625077702	350
AX	51315000	32,00	4059625077757	351
AX	51320000	24,05	4059625077733	350
AX	51321000	31,50	4059625077740	350
58				
AX	58300000	225,85	4059625077771	344
AX	58301180	129,55	4059625077467	344
AX	58302180	181,75	4059625077481	344
AX	58303000	349,35	4059625077504	344
AX	58304000	207,40	4059625077511	345
AX	58305180	119,20	4059625077535	345
AX	58306180	167,05	4059625077542	345
AX	58307000	314,50	4059625077559	345
AX	58308000	114,25	4059625032299	346
AX	58311000	28,05	4059625077610	347
AX	58312000	43,05	4059625077634	347
AX	58313180	51,85	4059625077641	348
AX	58314180	80,10	4059625077665	348
AX	58315000	73,80	4059625077672	348
AX	58316000	86,95	4059625077474	348
92				
AX	92990000	55,75	4059625032206	59
93				
AX	93171000	36,55	4059625032374	336
AX	93307000	39,80	4059625163368	248
AX	93308000	39,80	4059625163375	248
AX	93309000	39,80	4059625163382	248
AX	93310000	39,80	4059625163399	248
AX	93311000	39,80	4059625164303	248
AX	93312000	39,80	4059625164310	248
HG	93571610	8,00	4059625142684	260
HG	93572610	8,00	4059625142691	261
HG	93573610	8,00	4059625142714	260
HG	93574610	8,00	4059625142721	261
HG	93575610	8,00	4059625142738	261
HG	93576610	8,00	4059625142745	261
HG	93577610	8,00	4059625142752	261
HG	93578610	8,00	4059625142769	261
HG	93579610	8,00	4059625142776	260
AX	93663000	39,80	4059625261323	248
95				
AX	95413000	50,00	4011097633909	336
96				
HG	96186000	8,50	4011097161754	90
AX	96383000	33,30	4011097350707	337
AX	96397000	9,35	4011097369570	231
AX	96441000	111,00	4011097432717	339
AX	96660000	12,90	4011097404745	107
97				
AX	97686000	248,85	4011097502779	51
98				
AX	98860000	48,70	4011097571065	333

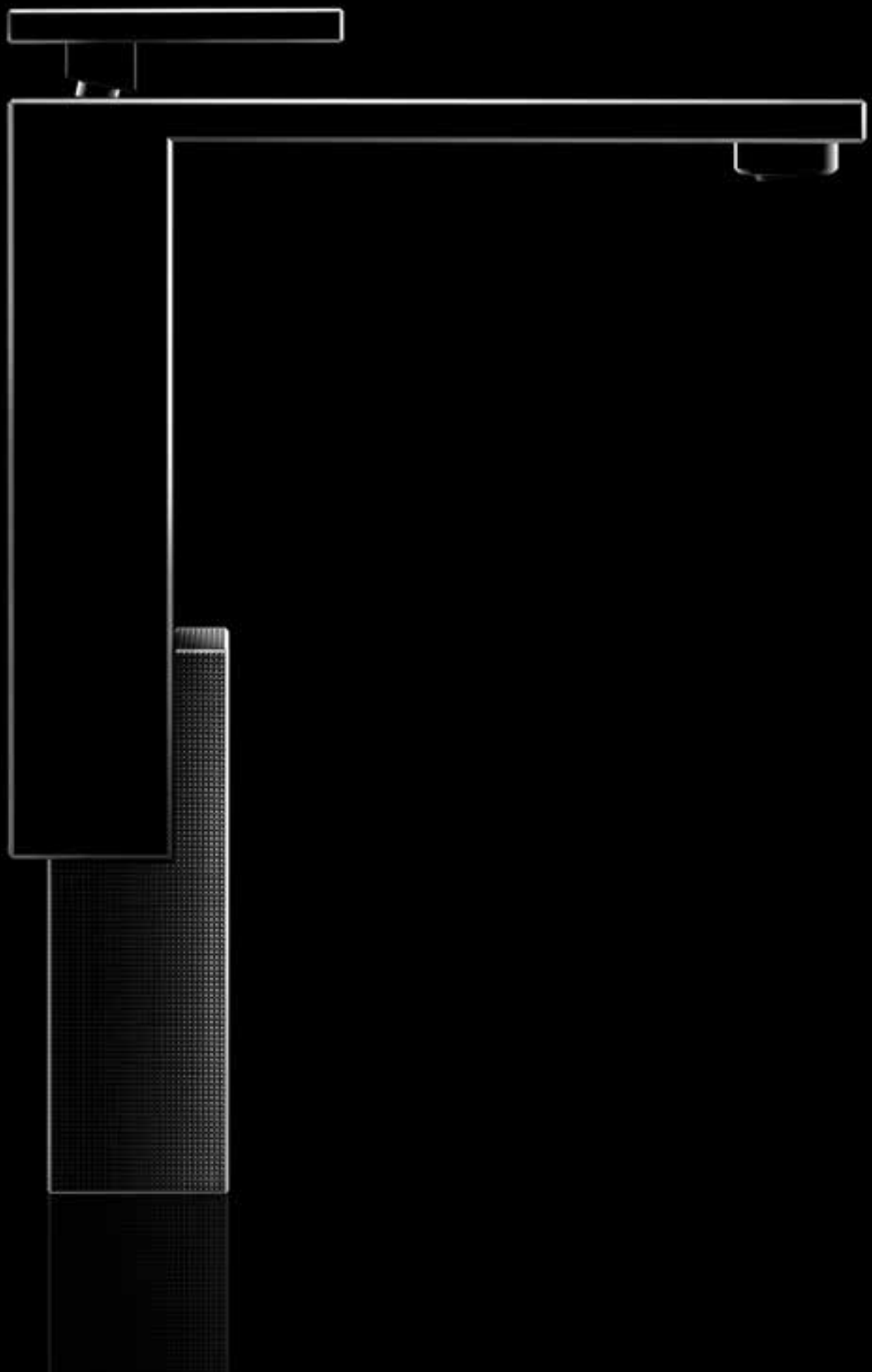

AXOR EDGE

Wastafel	46
Bidet	48
Bad	49
Douche	52
Thermostaten en stop- en omstelkranen	53

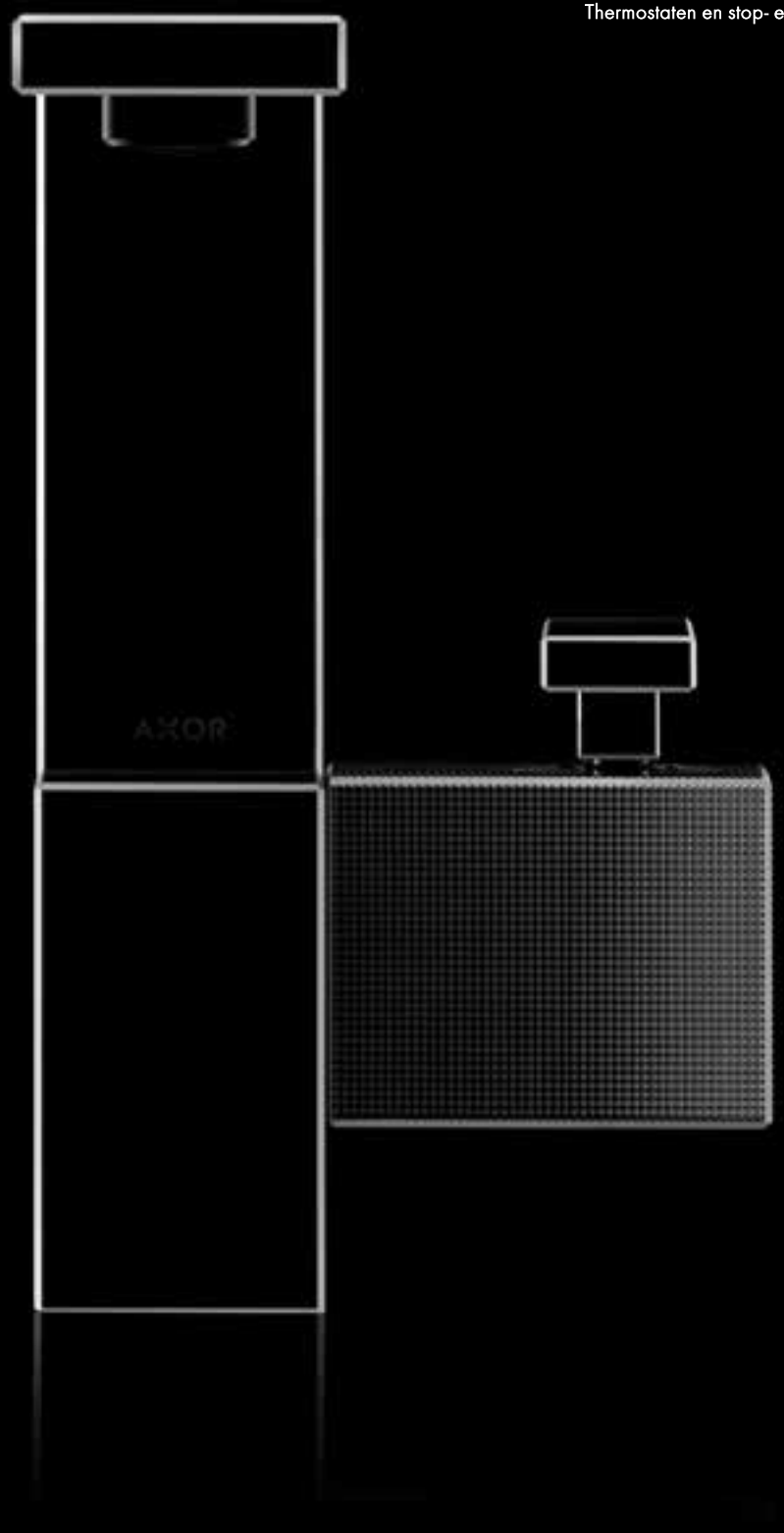

AXOR EDGE

ARCHITECTUUR.
IN PERFECTIE.

De kubus. Door de avantgarde van de vroege 20e eeuw tot kunst verheven. Door AXOR Edge naar een hoger niveau getild. Een asymmetrische compositie van rechthoekige prisma's, met extreme precisie vervaardigd. Door en door meesterwerk. Kubus voor kubus. Grensoverstijgend wat betreft schoonheid en techniek. Geslepen met diamant, voor hoeken en oppervlakken die grenzen aan perfectie.

AXOR Edge tilt exclusiviteit naar ongekende hoogten.
Massief en fijn uitgevoerd. Met spiegelgladde oppervlakken die het licht intens reflecteren.
Tot leven gebracht met fijne oppervlakken in reliëf als tegenhanger. Ze vergroten het effect van de glanzende metalen oppervlakken. Creëren fascinerende contrasten. Met een exactheid die je alleen bereikt door met diamanten te slijpen.

Met AXOR FinishPlus wordt deze collectie een nog persoonlijker statement. Een uitdrukking van de verfijnde smaak van de eigenaar In het bijzonder in Polished Black Chrome of Polished Gold-Optic. De AXOR Edge collectie bestaat uit 25 producten. Voor de wastafel. Voor het bad. Voor de douche. In perfectie.

Ontwerp: Jean Marie Massaud

Verfijning met een persoonlijk randje dankzij de keuze voor exclusieve AXOR FinishPlus oppervlakken. Zeven glanzende finishes vergroten de natuurlijke glans van AXOR Edge. Van Polished Brass tot Polished Black Chrome. Gemaakt volgens de hoogste technische standaarden.

Afgewerkt in PVD (Physical Vapor Deposition) in AXOR's vacuumruimtes. Een hypermoderne technologie die de afwerking meer weerstand, een langere levensduur en, bovenal ongeëvenaarde glans en kleur geeft. Extreme glans voor een extreem luxe badkamer.

Wastafel

	Oppervlak	Art. Nr.	excl. BTW	incl. BTW
ééngreeps wastafelmengkraan 130 met Push-Open afvoer	chroom	46010000	975,55	1.180,42
	Special Finish*	46010XXX	1.463,30	1.770,63
Alternatieve producten / ééngreeps wastafelmengkraan 130 met Push-Open afvoer - Diamond Cut	chroom	46011000	1.073,20	1.298,57
	Special Finish*	46011XXX	1.609,80	1.947,86

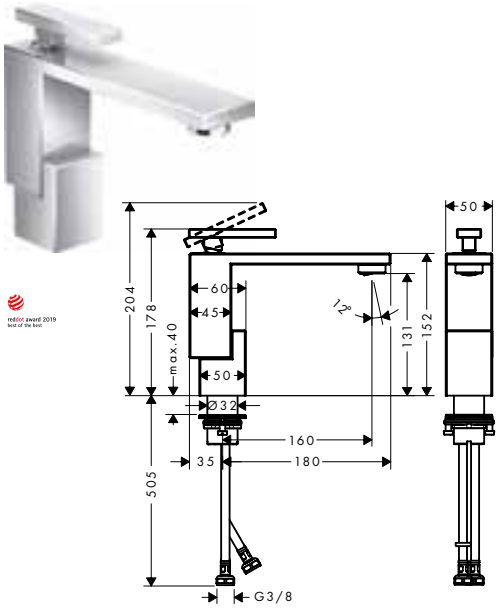

/ ComfortZone: 130
/ vaste uitloop
/ voorsprong uitloop 160 mm
/ normale straal
/ Doorstroomhoeveelheid bij 3 bar: 5 l/min
/ M25 LS
/ incl. PushOpen G 1 ¼ wastegarnituur

Dit artikel is niet verkrijgbaar in de Special Finish Brushed kleuren.

Air Power · Eco Smart · Comfort Zone

	Oppervlak	Art. Nr.	excl. BTW	incl. BTW
ééngreeps wastafelmengkraan 190 met Push-Open afvoer	chroom	46020000	1.262,40	1.527,50
	Special Finish*	46020XXX	1.893,60	2.291,25
Alternatieve producten / ééngreeps wastafelmengkraan 190 met Push-Open afvoer - Diamond Cut	chroom	46021000	1.388,65	1.680,27
	Special Finish*	46021XXX	2.083,00	2.520,41

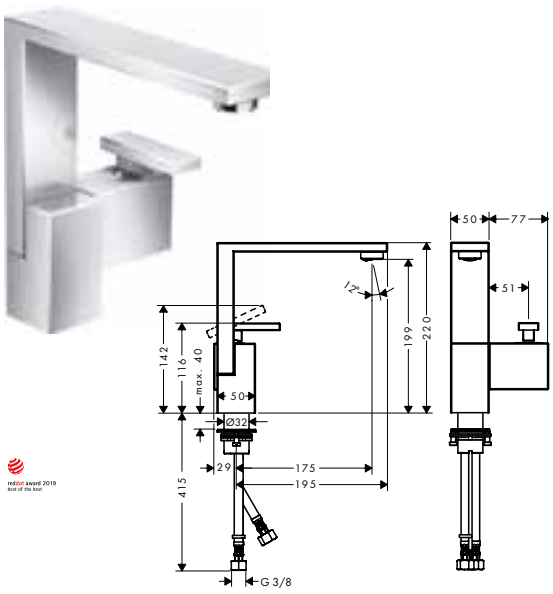

/ ComfortZone: 190
/ vaste uitloop
/ voorsprong uitloop 175 mm
/ normale straal
/ Doorstroomhoeveelheid bij 3 bar: 5 l/min
/ M25 LS
/ incl. PushOpen G 1 ¼ wastegarnituur

Dit artikel is niet verkrijgbaar in de Special Finish Brushed kleuren.

Air Power · Eco Smart · Comfort Zone

	Oppervlak	Art. Nr.	excl. BTW	incl. BTW
ééngreeps wastafelmengkraan 280 met Push-Open afvoer	chroom	46030000	1.268,20	1.534,52
	Special Finish*	46030XXX	1.902,30	2.301,78
Alternatieve producten / ééngreeps wastafelmengkraan 280 met Push-Open afvoer - Diamond Cut	chroom	46031000	1.395,55	1.688,62
	Special Finish*	46031XXX	2.093,30	2.532,93

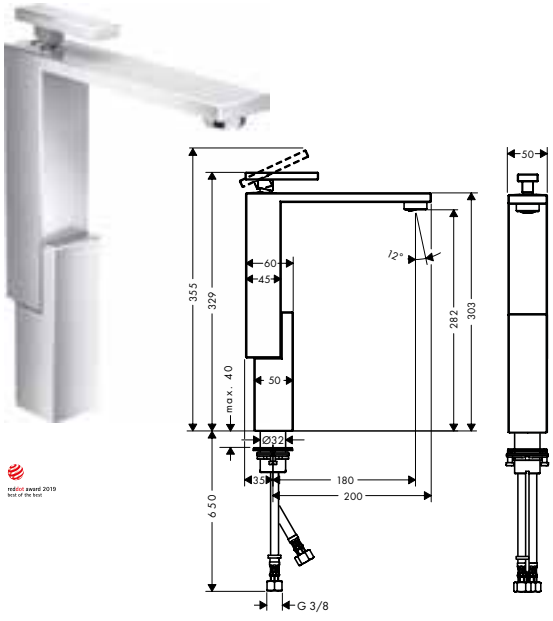

/ ComfortZone: 280
/ vaste uitloop
/ voorsprong uitloop 180 mm
/ normale straal
/ Doorstroomhoeveelheid bij 3 bar: 5 l/min
/ M25 LS
/ incl. PushOpen G 1 ¼ wastegarnituur

Dit artikel is niet verkrijgbaar in de Special Finish Brushed kleuren.

Air Power · Eco Smart · Comfort Zone

Maten bij maattekeningen worden aangeduid in mm. Prijs- en modelwijzigingen voorbehouden.

*Check van tevoren of dit product in de Special Finish van uw keuze beschikbaar is.

	Oppervlak	Art. Nr.	excl. BTW	incl. BTW
3-gats wastafelmengkraan 130 met Push-Open afvoer	chroom	46050000	1.560,85	1.888,63
	Special Finish*	46050XXX	2.341,30	2.832,95

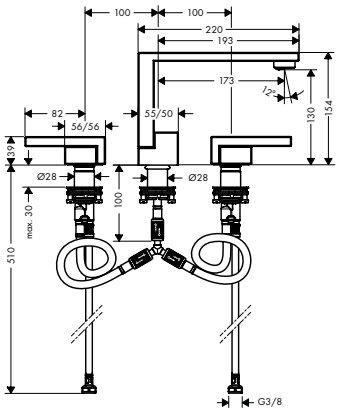

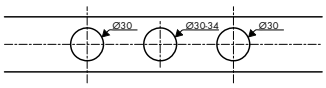

/ ComfortZone: 130
/ vaste uitloop
/ voorsprong uitloop 173 mm
/ normale straal
/ Doorstroomhoeveelheid bij 3 bar: 5 l/ min
/ keramische bovendelen warm/koud 90°
/ incl. PushOpen G 1 ¼ wastegarnituur

Dit artikel is niet verkrijgbaar in de Special Finish Brushed kleuren.

Alternatieve producten

/ 3-gats wastafelmengkraan 130 met Push-Open afvoer, Diamond Cut	chroom	46051000	1.717,05	2.077,63
	Special Finish*	46051XXX	2.575,60	3.116,45

Dit artikel is niet verkrijgbaar in de Special Finish Brushed kleuren.

Bijpassende onderdelen

/ verlengset voor 3-gats wastafelmengkraan		38959000	111,50	134,92

	Oppervlak	Art. Nr.	excl. BTW	incl. BTW
3-gats wastafelmengkraan afbouwdeel wandmontage, voorsprong 190 mm en Push-Open afvoer	chroom	46060000	1.365,85	1.652,68
	Special Finish*	46060XXX	2.048,80	2.479,02

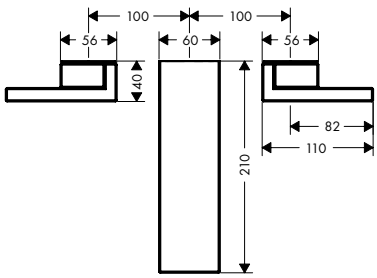

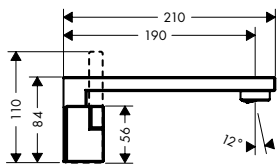

/ vaste uitloop
/ voorsprong uitloop 190 mm
/ normale straal
/ Doorstroomhoeveelheid bij 3 bar: 5 l/ min
/ keramische bovendelen warm/koud 90°
/ incl. PushOpen G 1 ¼ wastegarnituur

Dit artikel is niet verkrijgbaar in de Special Finish Brushed kleuren.

Alternatieve producten

/ 3-gats wastafelmengkraan afbouwdeel wandmontage, voorsprong 190 mm en Push-Open afvoer, Diamond Cut	chroom	46061000	1.502,35	1.817,84
	Special Finish*	46061XXX	2.253,50	2.726,76

Dit artikel is niet verkrijgbaar in de Special Finish Brushed kleuren.

Benodigde onderdelen

/ inbouwdeel voor 3-gats wastafelmengkraan wandmontage		10303180	242,35	293,24

Bijpassende onderdelen

/ Dichtmanchetten voor 3-gats inbouw		96383000	33,30	40,29

Maten bij maattekeningen worden aangeduid in mm. Prijs- en modelwijzigingen voorbehouden.

*Check van tevoren of dit product in de Special Finish van uw keuze beschikbaar is.

	Oppervlak	Art. Nr.	excl. BTW	incl. BTW
ééngreeps wastafelmengkraan vloermontage met Push-Open afvoer / vaste uitloop / voorsprong uitloop 235 mm / normale straal / Doorstroomhoeveelheid bij 3 bar: 5 l/min / M25 LS / incl. PushOpen G 1 ¼ wastegarnituur Dit artikel is niet verkrijgbaar in de Special Finish Brushed kleuren.	chroom Special Finish*	46040000 46040XXX	2.410,15 3.615,20	2.916,28 4.374,42
Alternatieve producten / ééngreeps wastafelmengkraan vloermontage met Push-Open afvoer - Diamond Cut Dit artikel is niet verkrijgbaar in de Special Finish Brushed kleuren.	chroom Special Finish*	46041000 46041XXX	2.651,15 3.976,70	3.207,89 4.811,84
Benodigde onderdelen / inbouwdeel voor vloergemonteerde kranen		10452180	473,25	572,63
Bijpassende onderdelen / Dichtmanchet voor vloergemonteerde badmengkraan		96441000	111,00	134,31

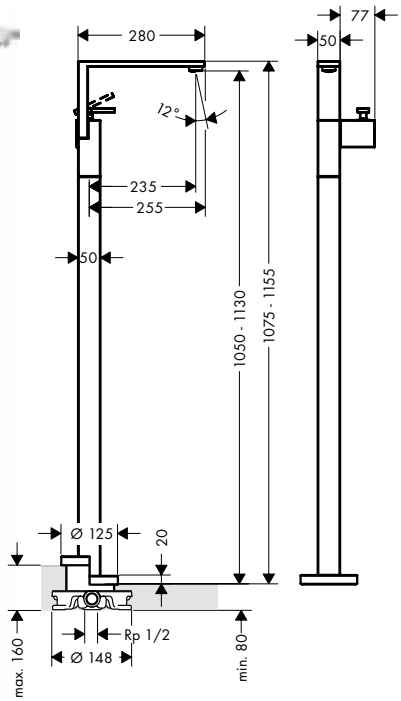

Bidet

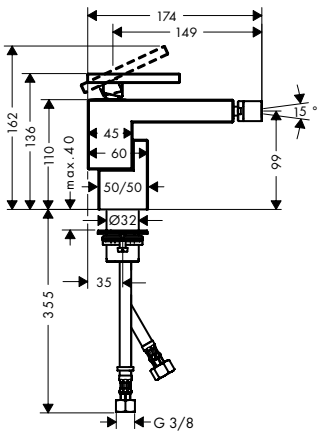

	Oppervlak	Art. Nr.	excl. BTW	incl. BTW
ééngreeps bidetmengkraan met afvoergarnituur / ééngreeps bidetmengkraan, afvoergarnituur / voorsprong uitloop 149 mm / perlator met kogelgewricht / normale straal / M25 LS / SafetyFunctie maximale warm water temperatuur vooraf instelbaar / incl. PushOpen G 1 ¼ wastegarnituur Dit artikel is niet verkrijgbaar in de Special Finish Brushed kleuren.	chroom Special Finish*	46210000 46210XXX	975,55 1.463,30	1.180,42 1.770,63
Alternatieve producten / ééngreeps bidetmengkraan met afvoergarnituur - Diamond Cut Dit artikel is niet verkrijgbaar in de Special Finish Brushed kleuren.	chroom Special Finish*	46211000 46211XXX	1.073,20 1.609,80	1.298,57 1.947,86

Maten bij maattekeningen worden aangeduid in mm. Prijs- en modelwijzigingen voorbehouden.

*Check van tevoren of dit product in de Special Finish van uw keuze beschikbaar is.

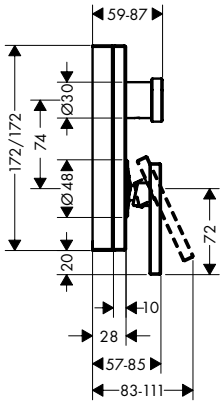

	Oppervlak	Art. Nr.	excl. BTW	incl. BTW
ééngreeps badmengkraan inbouw	chroom	46450000	1.053,55	1.274,80
	Special Finish*	46450XXX	1.580,30	1.912,20
/ waterdoorstroom bovenuitgang: 20 l/ min / waterdoorstroom onderuitgang: 28 l/ min / inbouwmontage / keramisch kardoes / SafetyFunctie instelbare heetwaterbegrenzing / omstelling met automatische reset Dit artikel is niet verkrijgbaar in de Special Finish Brushed kleuren.				
Alternatieve producten				
/ ééngreeps badmengkraan - Diamond Cut	chroom	46451000	1.159,10	1.402,51
	Special Finish*	46451XXX	1.738,70	2.103,77
Dit artikel is niet verkrijgbaar in de Special Finish Brushed kleuren.				
/ ééngreeps badmengkraan met geintegreerde zekerheidscombinatie	chroom	46420000	1.159,10	1.402,51
	Special Finish*	46420XXX	1.738,70	2.103,77
Dit artikel is niet verkrijgbaar in de Special Finish Brushed kleuren.				
/ ééngreeps badmengkraan met geïntegreerde zekerheidscombinatie - Diamond Cut	chroom	46421000	1.275,00	1.542,75
	Special Finish*	46421XXX	1.912,50	2.314,13
Dit artikel is niet verkrijgbaar in de Special Finish Brushed kleuren.				
Benodigde onderdelen				
/ inbouwdeel iBox Universal		01700180	123,40	149,31
Bijpassende onderdelen				
/ verlengstuk 25 mm voor iBox Universal		13587000	48,10	58,20
/ bevestigingsrail voor iBox		93171000	36,55	44,23

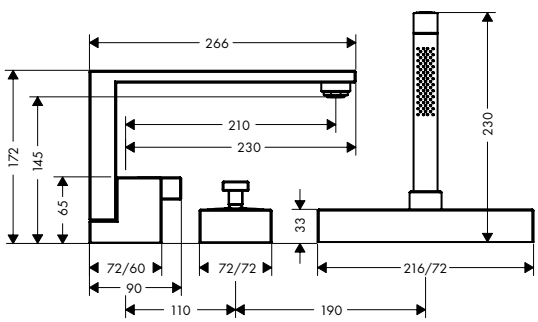

	Oppervlak	Art. Nr.	excl. BTW	incl. BTW
driegats badrandmengkraan	chroom	46430000	2.293,10	2.774,65
	Special Finish*	46430XXX	3.439,70	4.161,98
/ Bestaat verder uit: 3-gats ééngreeps badrandmengkraan, staafhanddouche, douchehouder / voorsprong uitloop 210 mm / inbouwmontage / Straalsoort kraan: normale straal / Straalsoort handdouche: Rain krachtige regenstraal, Mono / doucheslang max. 1,45 m uittrekbaar / keramisch kardoes / SafetyFunctie instelbare heetwaterbegrenzing / altijd afneembaar voor onderhoud Dit artikel is niet verkrijgbaar in de Special Finish Brushed kleuren.				
Bestaat verder uit:				
/ staafhanddouche (# 28532000)				
Alternatieve producten				
/ driegats badrandmengkraan - Diamond Cut	chroom	46431000	2.521,45	3.050,95
	Special Finish*	46431XXX	3.782,20	4.576,43
Dit artikel is niet verkrijgbaar in de Special Finish Brushed kleuren.				
Benodigde onderdelen				
/ inbouwdeel voor 3-gats badrandmengkraan		15487180	452,45	547,46

Maten bij maattekeningen worden aangeduid in mm. Prijs- en modelwijzigingen voorbehouden.

*Check van tevoren of dit product in de Special Finish van uw keuze beschikbaar is.

	Oppervlak	Art. Nr.	excl. BTW	incl. BTW

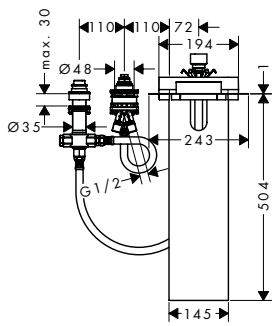

inbouwdeel voor 3-gats badrandmengkraan

	15487180	452,45	547,46

/ boorgat: 35 mm, 50 mm
/ bevestigingsklemmen: 0 - 30 mm
/ maximale uittreklengte handdouche: 1,45m
/ geschikt voor bevestiging aan de badrand
/ aansluitslanglengte: 600 mm
/ breedte badrand minstens 100 mm.
/ boorgat bad: twee boorgaten Ø 50/51 mm en verbinding door uitzagen nodig

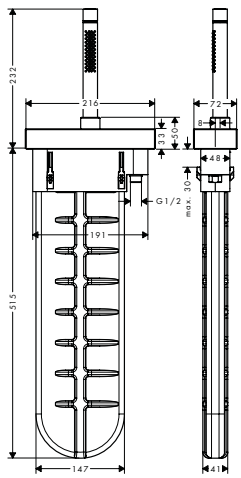

badset badrandmontage

	Oppervlak	Art. Nr.	excl. BTW	incl. BTW
	chroom	46470000	573,95	694,48
	Special Finish*	46470XXX	860,90	1.041,72
Benodigde onderdelen / basisset voor badrand-/ tegelrandmontage		15490180	70,55	85,37
Bijpassende onderdelen / fixeerplaat voor tegelrandmontage		28014000	86,75	104,97
Bijpassende onderdelen / montagehoek voor montageplaat tegelrandmontage		28011000	216,85	262,39

/ Bestaat verder uit: Staafhanddouche, rozet, Slangbox, doucheslang
/ geschikt voor bevestiging aan de badrand
/ Doorstroomhoeveelheid bij 3 bar: 10 l/min
/ doucheslang max. 1,45 m uittrekbaar
/ altijd afneembaar voor onderhoud

Dit artikel is niet verkrijgbaar in de Special Finish Brushed kleuren.

Bestaat verder uit:
/ staafhanddouche (# 28532000)

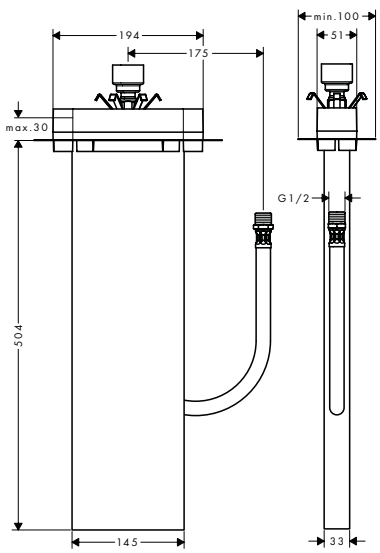

basisset voor badrand-/ tegelrandmontage

	15490180	70,55	85,37
Bijpassende onderdelen / fixeerplaat voor tegelrandmontage	28014000	86,75	104,97
Bijpassende onderdelen / montagehoek voor montageplaat tegelrandmontage	28011000	216,85	262,39

/ geschikt voor bad- of tegelrandmontage
/ 1 functie
/ aansluitslanglengte: 600 mm
/ breedte badrand minstens 100 mm.
/ boorgat in bad- of tegelrand twee boorgaten Ø 50/51 mm en verbinding door uitzagen nodig
/ bevestigingsklemmen: 0 - 30 mm

Maten bij maattekeningen worden aangeduid in mm. Prijs- en modelwijzigingen voorbehouden.

*Check van tevoren of dit product in de Special Finish van uw keuze beschikbaar is.

	Oppervlak	Art. Nr.	excl. BTW	incl. BTW
ééngreeps badmengkraan vloergemonteerd	chroom	46440000	3.133,20	3.791,17
	Special Finish*	46440XXX	4.699,80	5.686,76

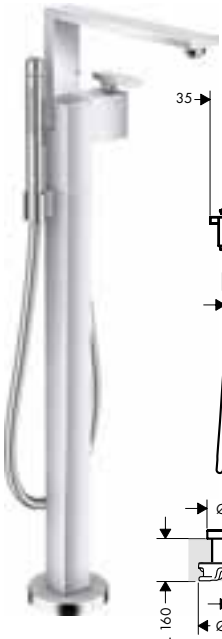

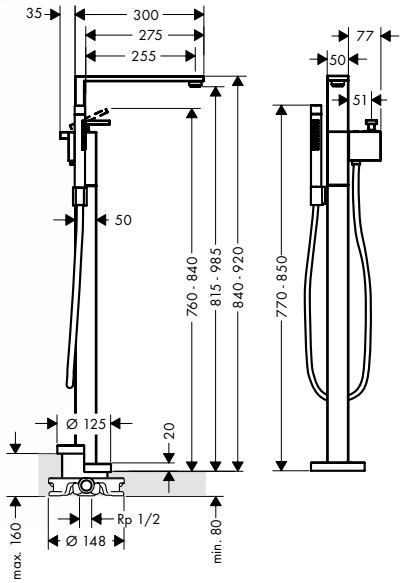

/ Bestaat verder uit: ééngreeps badmengkraan vrijstaand, staafhanddouche, doucheslang, douchehouder
/ voorsprong uitloop 255 mm
/ inbouwmontage
/ Straalsoort kraan: normale straal
/ Straalsoort handdouche: Rain krachtige regenstraal, Mono
/ keramisch kardoes
/ SafetyFunctie instelbare heetwaterbegrenzing
/ omstelling met automatische reset

Dit artikel is niet verkrijgbaar in de Special Finish Brushed kleuren.

Bestaat verder uit:
/ staafhanddouche (# 28532000)
/ doucheslang metallic effect 1.25 m (# 28282000)

Alternatieve producten				
/ ééngreeps badmengkraan vloergemonteerd - Diamond Cut	chroom	46441000	3.446,40	4.170,14
	Special Finish*	46441XXX	5.169,60	6.255,21

Dit artikel is niet verkrijgbaar in de Special Finish Brushed kleuren.

Benodigde onderdelen				
/ inbouwdeel voor vloergemonteerde kranen		10452180	473,25	572,63
Bijpassende onderdelen				
/ verlengstuk 60 mm		97686000	248,85	301,11
/ Dichtmanchet voor vloergemonteerde badmengkraan		96441000	111,00	134,31

inbouwdeel voor vloergemonteerde kranen		10452180	473,25	572,63

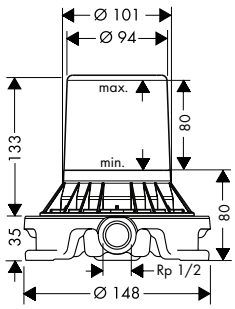

/ voor montage op de ruwe vloer
/ geschikt voor eengreeps badmengkraan, eengreeps badmengkraan en baduitloop vrijstaand

Bijpassende onderdelen				
/ Dichtmanchet voor vloergemonteerde badmengkraan		96441000	111,00	134,31

baduitloop	chroom	46410000	654,15	791,52
	Special Finish*	46410XXX	981,20	1.187,28

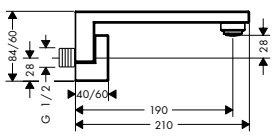

/ voorsprong uitloop 190 mm
/ wandmontage
/ waterdoorstroom 23 l/min
/ normale straal

Dit artikel is niet verkrijgbaar in de Special Finish Brushed kleuren.

Alternatieve producten				
/ baduitloop - Diamond Cut	chroom	46411000	718,40	869,26
	Special Finish*	46411XXX	1.077,60	1.303,89

Dit artikel is niet verkrijgbaar in de Special Finish Brushed kleuren.

Maten bij maattekeningen worden aangeduid in mm. Prijs- en modelwijzigingen voorbehouden.

*Check van tevoren of dit product in de Special Finish van uw keuze beschikbaar is.

Douche

	Oppervlak	Art. Nr.	excl. BTW	incl. BTW
ééngreeps douchemengkraan inbouw	chroom	46650000	878,00	1.062,38
	Special Finish*	46650XXX	1.317,00	1.593,57
/ geschikt voor 1 functie / duurzame keramisch kardoes / minimale bedrijfsdruk: 1 bar / maximale bedrijfsdruk: 10 bar / SafetyFunctie maximale warm water temperatuur vooraf instelbaar Dit artikel is niet verkrijgbaar in de Special Finish Brushed kleuren.				
Alternatieve producten				
/ ééngreeps douchemengkraan inbouw-Diamond Cut	chroom	46651000	966,40	1.169,34
	Special Finish*	46651XXX	1.449,60	1.754,01
Dit artikel is niet verkrijgbaar in de Special Finish Brushed kleuren.				
Benodigde onderdelen				
/ inbouwdeel iBox Universal		01700180	123,40	149,31
Bijpassende onderdelen				
/ verlengstuk 25 mm voor iBox Universal		13587000	48,10	58,20
/ bevestigingsrail voor iBox		93171000	36,55	44,23

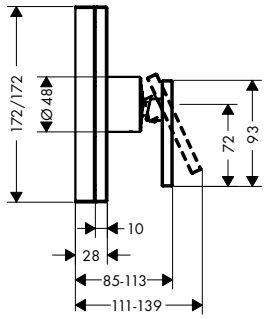

	Oppervlak	Art. Nr.	excl. BTW	incl. BTW
porter wandhouder met staafhanddouche 2 jet en doucheslang	chroom	46520000	568,05	687,34
	Special Finish*	46520XXX	852,10	1.031,01
/ Bestaat verder uit: staafhanddouche, Portereenheid, douchehouder, doucheslang / met geïntegreerde douchehouder / met terugslagklep / montage: wand / slangwartel: voor doucheslang met cilindrische moer aan beide zijden Dit artikel is niet verkrijgbaar in de Special Finish Brushed kleuren.				
Bestaat verder uit:				
/ doucheslang metallic effect 1.25 m (# 28282000)				
Alternatieve producten				
/ porter wandhouder met staafhanddouche 2jet en doucheslang -Diamond Cut	chroom	46521000	625,50	756,86
	Special Finish*	46521XXX	938,30	1.135,29
Dit artikel is niet verkrijgbaar in de Special Finish Brushed kleuren.				

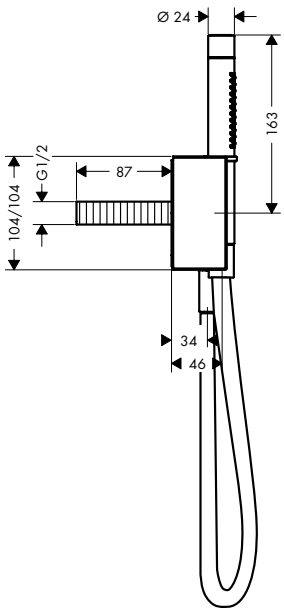

Maten bij maattekeningen worden aangeduid in mm. Prijs- en modelwijzigingen voorbehouden.

*Check van tevoren of dit product in de Special Finish van uw keuze beschikbaar is.

Thermostaten en stop- en omstelkranen

	Oppervlak	Art. Nr.	excl. BTW	incl. BTW
thermostaat op/inbouw voor 2 functies	chroom	46240000	2.341,30	2.832,97
	Special Finish*	46240XXX	3.512,00	4.249,46

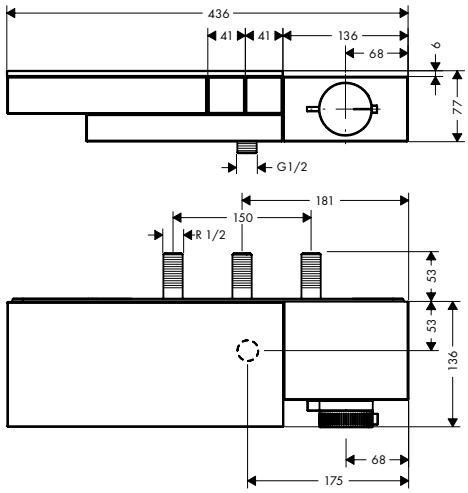

/ afhankelijk van volumestroom en installatie circa 50% doorstroombegrenzing
/ gelijktijdig gebruik verschillende functies
/ Select drukknop aan/uit bediening voor 2 douchefuncties
/ max. waterdoorstroom bij 3 bar: 24 l/min
/ thermostaatkardoes
/ SafetyStop temperatuurbegrenzing 40°C
/ SafetyFunctie maximale warm water temperatuur vooraf instelbaar
/ planchet van veiligheidsglas
/ inbouwmontage
/ thermostaat wordt geleverd met de volgende button(s): handdouche en Rain Large

Dit artikel is niet verkrijgbaar in de Special Finish Brushed kleuren.

Alternatieve producten

/ thermostaat op/inbouw voor 2 functies - Diamond Cut	chroom	46241000	2.575,45	3.116,29
	Special Finish*	46241XXX	3.863,20	4.674,44

Dit artikel is niet verkrijgbaar in de Special Finish Brushed kleuren.

Benodigde onderdelen

/ inbouwdeel opbouw thermostaat 800		45442180	105,85	128,08

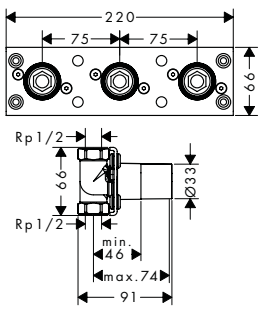

inbouwdeel opbouw thermostaat 800		45442180	105,85	128,08

thermostaat in-/opbouw voor 3 functies	chroom	46140000	2.762,45	3.342,56
	Special Finish*	46140XXX	4.143,70	5.013,84

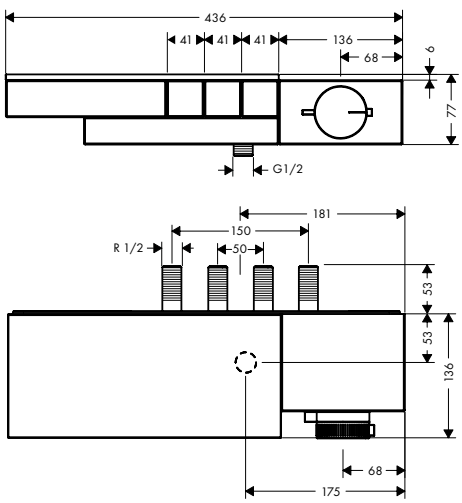

/ afhankelijk van volumestroom en installatie circa 50% doorstroombegrenzing
/ gelijktijdig gebruik verschillende functies
/ comforatabel aan-/uitzetten van 4 functies met Select-knop
/ max. waterdoorstroom bij 3 bar: 21 l/min
/ thermostaatkardoes
/ SafetyStop temperatuurbegrenzing 40°C
/ SafetyFunctie maximale warm water temperatuur vooraf instelbaar
/ planchet van veiligheidsglas
/ inbouwmontage
/ Thermostaat wordt geleverd met de volgende buttons: handdouche, PowderRain, Rain large

Dit artikel is niet verkrijgbaar in de Special Finish Brushed kleuren.

Alternatieve producten

/ thermostaat in-/opbouw voor 3 functies - Diamond Cut	chroom	46141000	3.039,00	3.677,19
	Special Finish*	46141XXX	4.558,50	5.515,79

Dit artikel is niet verkrijgbaar in de Special Finish Brushed kleuren.

Benodigde onderdelen

/ inbouwdeel voor 3 functies		45443180	130,30	157,66

Maten bij maattekeningen worden aangeduid in mm. Prijs- en modelwijzigingen voorbehouden.

*Check van tevoren of dit product in de Special Finish van uw keuze beschikbaar is.

	Oppervlak	Art. Nr.	excl. BTW	incl. BTW
inbouwdeel voor 3 functies		45443180	130,30	157,66
Benodigde onderdelen				
/ thermostaat in-/opbouw voor 3 functies	chroom	46140000	2.762,45	3.342,56
	Special Finish*	46140XXX	4.143,70	5.013,84
Dit artikel is niet verkrijgbaar in de Special Finish Brushed kleuren.				
/ thermostaat in-/opbouw voor 3 functies - Diamond Cut	chroom	46141000	3.039,00	3.677,19
	Special Finish*	46141XXX	4.558,50	5.515,79
Dit artikel is niet verkrijgbaar in de Special Finish Brushed kleuren.				
thermostaatmodule 470/100 inbouw voor 2 functies	chroom	46700000	1.951,00	2.360,71
	Special Finish*	46700XXX	2.926,50	3.541,07
/ Bestaat verder uit: thermostaatmodule, douchehouder, staafhanddouche, Doucheslang				
/ afhankelijk van doorstroom en inbouwsituatie tot 50% doorstroombegrenzing en geïntegreerde stopfunctie				
/ gelijktijdig gebruik verschillende functies				
/ Select drukknop aan/uit bediening voor 2 douchefuncties				
/ max. waterdoorstroom bij 3 bar: 35 l/min				
/ thermostaatkardoes, start/stop-kraan				
/ SafetyStop temperatuurbegrenzing 40°C				
/ SafetyFunctie maximale warm water temperatuur vooraf instelbaar				
/ slangwartel: voor doucheslang met cilindrische moer aan beide zijden				
/ inbouwmontage				
/ thermostaat wordt geleverd met de volgende button(s): handdouche en Rain Large				
Dit artikel is niet verkrijgbaar in de Special Finish Brushed kleuren.				
Bestaat verder uit:				
/ doucheslang metallic effect 1.25 m (# 28282000)				
Alternatieve producten				
/ thermostaatmodule 470/100 inbouw voor 2 functies - Diamond Cut	chroom	46701000	2.146,20	2.596,90
	Special Finish*	46701XXX	3.219,30	3.895,35
Dit artikel is niet verkrijgbaar in de Special Finish Brushed kleuren.				
Benodigde onderdelen				
/ inbouwdeel thermostaatmodule voor 2 functies		18310180	793,40	960,01
inbouwdeel thermostaatmodule voor 2 functies		18310180	793,40	960,01
/ 2 functies				
/ installatiediepte 87-122 mm				
/ horizontale montage				

Maten bij maattekeningen worden aangeduid in mm. Prijs- en modelwijzigingen voorbehouden.

*Check van tevoren of dit product in de Special Finish van uw keuze beschikbaar is.

	Oppervlak	Art. Nr.	excl. BTW	incl. BTW
thermostaatmodule 540/100 inbouw voor 3 functies	chroom	46710000	2.302,25	2.785,72
	Special Finish*	46710XXX	3.453,40	4.178,58

/ Bestaat verder uit: thermostaatmodule, douchehouder, staafhanddouche, Doucheslang
/ afhankelijk van doorstroom en inbouwsituatie tot 50% doorstroombegrenzing en geïntegreerde stopfunctie
/ gelijktijdig gebruik verschillende functies
/ comforatabel aan-/uitzetten van 4 functies met Select-knop
/ max. waterdoorstroom bij 3 bar: 38 l/min
/ thermostaatkardoes, start/stop-kraan
/ SafetyStop temperatuurbegrenzing 40°C
/ SafetyFunctie maximale warm water temperatuur vooraf instelbaar
/ slangwartel: voor doucheslang met cilindrische moer aan beide zijden
/ inbouwmontage
/ Thermostaat wordt geleverd met de volgende buttons: handdouche, PowderRain, Rain large

Dit artikel is niet verkrijgbaar in de Special Finish Brushed kleuren.

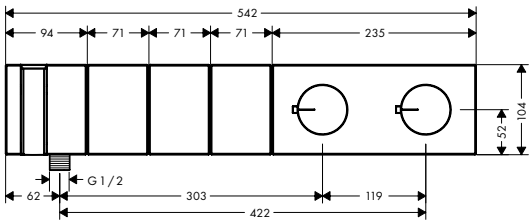

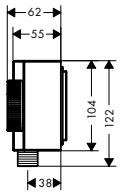

Bestaat verder uit:
/ doucheslang metallic effect 1.25 m (# 28282000)

Alternatieve producten

/ thermostaatmodule 540/100 inbouw voor 3 functies- Diamond Cut	chroom	46711000	2.532,90	3.064,81
	Special Finish*	46711XXX	3.799,40	4.597,22

Dit artikel is niet verkrijgbaar in de Special Finish Brushed kleuren.

Benodigde onderdelen

/ inbouwdeel thermostaatmodule voor 3 functies		18311180	925,70	1.120,10

inbouwdeel thermostaatmodule voor 3 functies		18311180	925,70	1.120,10

/ 3 functies
/ installatiediepte 87-122 mm
/ horizontale montage

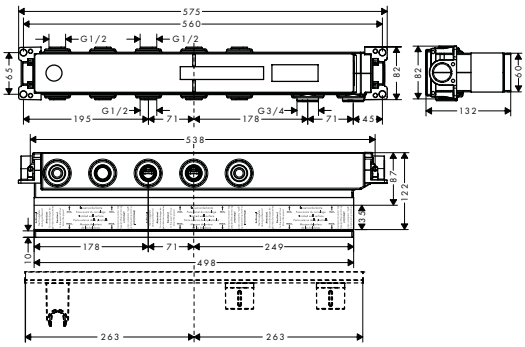

Maten bij maattekeningen worden aangeduid in mm. Prijs- en modelwijzigingen voorbehouden.

*Check van tevoren of dit product in de Special Finish van uw keuze beschikbaar is.

	Oppervlak	Art. Nr.	excl. BTW	incl. BTW
thermostaatmodule afbouwdeel Select 610/100 inbouw voor 4 functies	chroom	46720000	2.716,55	3.287,03
	Special Finish*	46720XXX	4.074,80	4.930,55

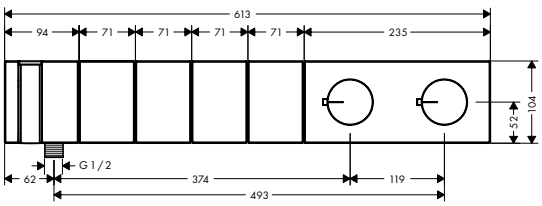

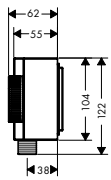

/ Bestaat verder uit: thermostaatmodule, douchehouder, staafhanddouche, Doucheslang
/ afhankelijk van doorstroom en inbouwsituatie tot 50% doorstroombegrenzing en geïntegreerde stopfunctie
/ gelijktijdig gebruik verschillende functies
/ aan-/uitzetten van 4 functies met Select-knop
/ max. waterdoorstroom bij 3 bar: 39 l/min
/ thermostaatkardoes, start/stop-kraan
/ SafetyStop temperatuurbegrenzing 40°C
/ SafetyFunctie maximale warm water temperatuur vooraf instelbaar
/ slangwartel: voor doucheslang met cilindrische moer aan beide zijden
/ inbouwmontage
/ Thermostaat wordt geleverd met de button(s): handdouche, Waterfall, Rain large, Mono

Dit artikel is niet verkrijgbaar in de Special Finish Brushed kleuren.

Bestaat verder uit:
/ doucheslang metallic effect 1.25 m (# 28282000)

Alternatieve producten				
/ thermostaatmodule 610/100 inbouw voor 4 functies- Diamond Cut	chroom	46721000	2.988,60	3.616,21
	Special Finish*	46721XXX	4.482,90	5.424,32

Dit artikel is niet verkrijgbaar in de Special Finish Brushed kleuren.

Benodigde onderdelen				
/ inbouwdeel thermostaatmodule voor 4 functies		18312180	1.057,90	1.280,06

inbouwdeel thermostaatmodule voor 4 functies		18312180	1.057,90	1.280,06

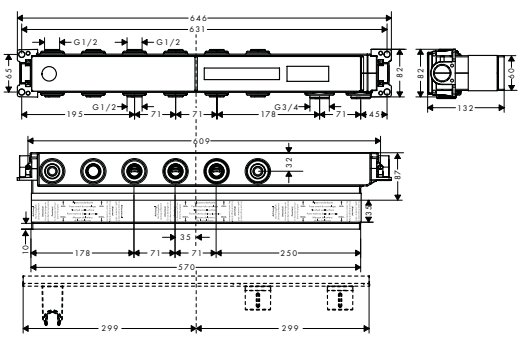

/ 4 functies
/ installatiediepte 87-122 mm
/ horizontale montage

Maten bij maattekeningen worden aangeduid in mm. Prijs- en modelwijzigingen voorbehouden.

*Check van tevoren of dit product in de Special Finish van uw keuze beschikbaar is.

	Oppervlak	Art. Nr.	excl. BTW	incl. BTW
thermostaatmodule 680/100 inbouw voor 5 functies	chroom	46730000	3.205,45	3.878,59
	Special Finish*	46730XXX	4.808,20	5.817,89

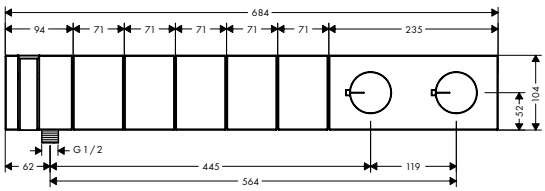

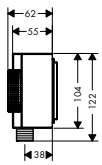

- / Bestaat verder uit: thermostaatmodule, douchehouder, staafhanddouche, Doucheslang
- / afhankelijk van doorstroom en inbouwsituatie tot 50% doorstroombegrenzing en geïntegreerde stopfunctie
- / gelijktijdig gebruik verschillende functies
- / aan-uitzetten van 4 functies met Select-knop
- / max. waterdoorstroom bij 3 bar: 38 l/min
- / thermostaatkardoes, start/stop-kraan
- / SafetyStop temperatuurbegrenzing 40°C
- / SafetyFunctie maximale warm water temperatuur vooraf instelbaar
- / slangwartel: voor doucheslang met cilindrische moer aan beide zijden
- / inbouwmontage
- / Thermostaat wordt geleverd met de volgende buttons: Rain large, handdouche, Mono, PowderRain small en PowderRain large

Dit artikel is niet verkrijgbaar in de Special Finish Brushed kleuren.

Bestaat verder uit:
- / doucheslang metallic effect 1.25 m (# 28282000)

Alternatieve producten

/ thermostaatmodule 680/100 inbouw voor 5 functies- Diamond Cut	chroom	46731000	3.525,70	4.266,10
	Special Finish*	46731XXX	5.288,60	6.399,15

Dit artikel is niet verkrijgbaar in de Special Finish Brushed kleuren.

Benodigde onderdelen

/ inbouwdeel thermostaatmodule voor 5 functies		18313180	1.190,05	1.439,96

inbouwdeel thermostaatmodule voor 5 functies		18313180	1.190,05	1.439,96

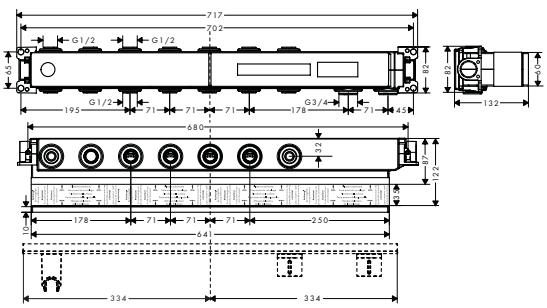

- / 5 functies
- / installatiediepte 87-122 mm
- / horizontale montage

Maten bij maattekeningen worden aangeduid in mm. Prijs- en modelwijzigingen voorbehouden.

*Check van tevoren of dit product in de Special Finish van uw keuze beschikbaar is.

	Oppervlak	Art. Nr.	excl. BTW	incl. BTW
thermostaat HighFlow	chroom	46740000	1.141,90	1.381,70
	Special Finish*	46740XXX	1.712,90	2.072,55
/ max. waterdoorstroom bij 3 bar: 59 l/min				
/ waterdoorstroom bovenuitgang: 42 l/min				
/ waterdoorstroom onderuitgang: 42 l/min				
/ thermostaatkardoes				
/ SafetyStop temperatuurbegrenzing 40°C				
/ SafetyFunctie maximale warm water temperatuur vooraf instelbaar				
/ inbouwmontage				
Dit artikel is niet verkrijgbaar in de Special Finish Brushed kleuren.				
Alternatieve producten				
/ thermostaat HighFlow inbouw - Diamond Cut	chroom	46741000	1.255,60	1.519,28
	Special Finish*	46741XXX	1.883,40	2.278,92
Dit artikel is niet verkrijgbaar in de Special Finish Brushed kleuren.				
Benodigde onderdelen				
/ inbouwdeel iBox Universal		01700180	123,40	149,31
Bijpassende onderdelen				
/ verlengstuk 25 mm voor iBox Universal		13587000	48,10	58,20
/ bevestigingsrail voor iBox		93171000	36,55	44,23

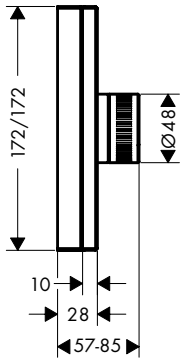

	Oppervlak	Art. Nr.	excl. BTW	incl. BTW
thermostaat inbouw met stopkraan	chroom	46750000	1.198,25	1.449,88
	Special Finish*	46750XXX	1.797,40	2.174,82
/ max. waterdoorstroom bij 3 bar: 26 l/min				
/ waterdoorstroom bovenuitgang: 25 l/min				
/ waterdoorstroom onderuitgang: 25 l/min				
/ thermostaatkardoes, met keramische stopkraan 90°				
/ SafetyStop temperatuurbegrenzing 40°C				
/ SafetyFunctie maximale warm water temperatuur vooraf instelbaar				
/ inbouwmontage				
Dit artikel is niet verkrijgbaar in de Special Finish Brushed kleuren.				
Alternatieve producten				
/ thermostaat met stopkraan - Diamond Cut	chroom	46751000	1.318,70	1.595,63
	Special Finish*	46751XXX	1.978,10	2.393,45
Dit artikel is niet verkrijgbaar in de Special Finish Brushed kleuren.				
Benodigde onderdelen				
/ inbouwdeel iBox Universal		01700180	123,40	149,31
Bijpassende onderdelen				
/ verlengstuk 25 mm voor iBox Universal		13587000	48,10	58,20
/ bevestigingsrail voor iBox		93171000	36,55	44,23

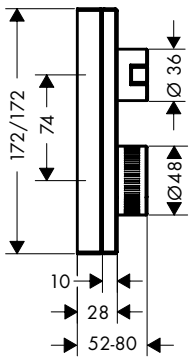

Maten bij maattekeningen worden aangeduid in mm. Prijs- en modelwijzigingen voorbehouden.

*Check van tevoren of dit product in de Special Finish van uw keuze beschikbaar is.

	Oppervlak	Art. Nr.	excl. BTW	incl. BTW
thermostaat inbouw met stop-/ omstelkraan	chroom	46760000	1.318,70	1.595,63
	Special Finish*	46760XXX	1.978,10	2.393,45
/ max. waterdoorstroom bij 3 bar: 26 l/ min				
/ waterdoorstroom bovenuitgang: 25 l/ min				
/ waterdoorstroom onderuitgang: 29 l/ min				
/ thermostaatkardoes				
/ SafetyStop temperatuurbegrenzing 40°C				
/ SafetyFunctie maximale warm water temperatuur vooraf instelbaar				
/ inbouwmontage				
Dit artikel is niet verkrijgbaar in de Special Finish Brushed kleuren.				
Alternatieve producten				
/ thermostaat inbouw met stop-/omstelkraan - Diamond Cut	chroom	46761000	1.450,60	1.755,23
	Special Finish*	46761XXX	2.175,90	2.632,85
Dit artikel is niet verkrijgbaar in de Special Finish Brushed kleuren.				
Benodigde onderdelen				
/ inbouwdeel iBox Universal		01700180	123,40	149,31
Bijpassende onderdelen				
/ verlengstuk 25 mm voor iBox Universal		13587000	48,10	58,20
/ bevestigingsrail voor iBox		93171000	36,55	44,23

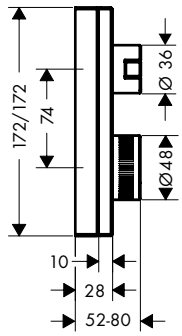

inbouwdeel iBox Universal		01700180	123,40	149,31
/ geschikt voor alle afbouwdelen inbouw douches, bad- en douchekranen en thermostaten				
/ rotatiesymmetrische montage				
Bijpassende onderdelen				
/ verlengstuk 25 mm voor iBox Universal		13587000	48,10	58,20
/ bevestigingsrail voor iBox		93171000	36,55	44,23

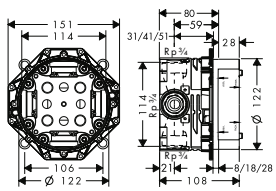

stopkraan inbouw	chroom	46770000	286,95	347,21
	Special Finish*	46770XXX	430,40	520,82
/ 1 functie				
Dit artikel is niet verkrijgbaar in de Special Finish Brushed kleuren.				
Alternatieve producten				
/ stopkraan inbouw- Diamond Cut	chroom	46771000	315,65	381,94
	Special Finish*	46771XXX	473,50	572,91
Dit artikel is niet verkrijgbaar in de Special Finish Brushed kleuren.				
Benodigde onderdelen				
/ inbouwdeel stopkraan DN15		16973180	88,10	106,60
/ inbouwdeel stopkraan 40 l/ min DN15 keramisch		16974180	90,70	109,75
/ inbouwdeel stopkraan 130 l/ min DN20		16970180	94,60	114,47
Bijpassende onderdelen				
/ verlengstuk 25 mm voor stop/omstelkraan Trio/Quattro		92990000	55,75	67,46

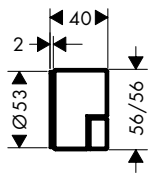

Maten bij maattekeningen worden aangeduid in mm. Prijs- en modelwijzigingen voorbehouden.

*Check van tevoren of dit product in de Special Finish van uw keuze beschikbaar is.

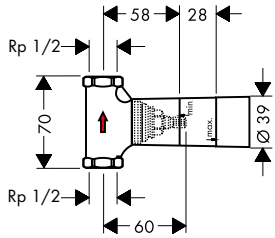

	Oppervlak	Art. Nr.	excl. BTW	incl. BTW
inbouwdeel stopkraan DN15		16973180	88,10	106,60
/ geschikt voor alle afbouwdelen stopkranen / max. waterdoorstroom 52 l/min				
Alternatieve producten				
/ inbouwdeel stopkraan 40 l/min DN15 keramisch		16974180	90,70	109,75
/ inbouwdeel stopkraan 130 l/min DN20		16970180	94,60	114,47
Bijpassende onderdelen				
/ verlengstuk 25 mm voor stop/omstelkraan Trio/Quattro		92990000	55,75	67,46

Douches

Bijpassende AXOR douches vindt u in de hoofdstuk AXOR Showers.

Accessoires

Bijpassende AXOR accessoires vindt u in de hoofdstuk AXOR Accessoires.

Maten bij maattekeningen worden aangeduid in mm. Prijs- en modelwijzigingen voorbehouden.

*Check van tevoren of dit product in de Special Finish van uw keuze beschikbaar is.

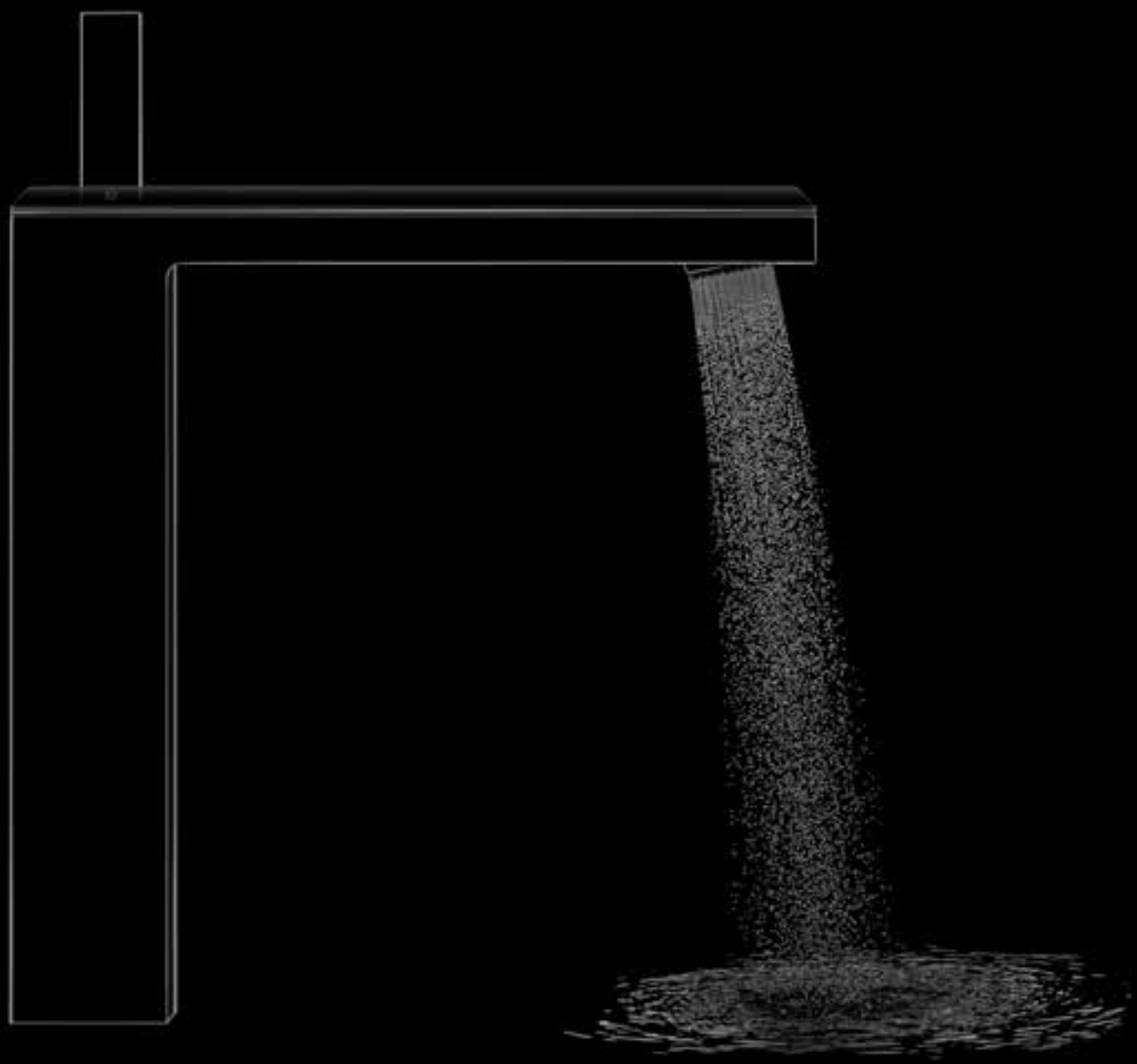

AXOR MYEDITION

Wastafel	68
Bidet	72
Bad	73
Platen	76

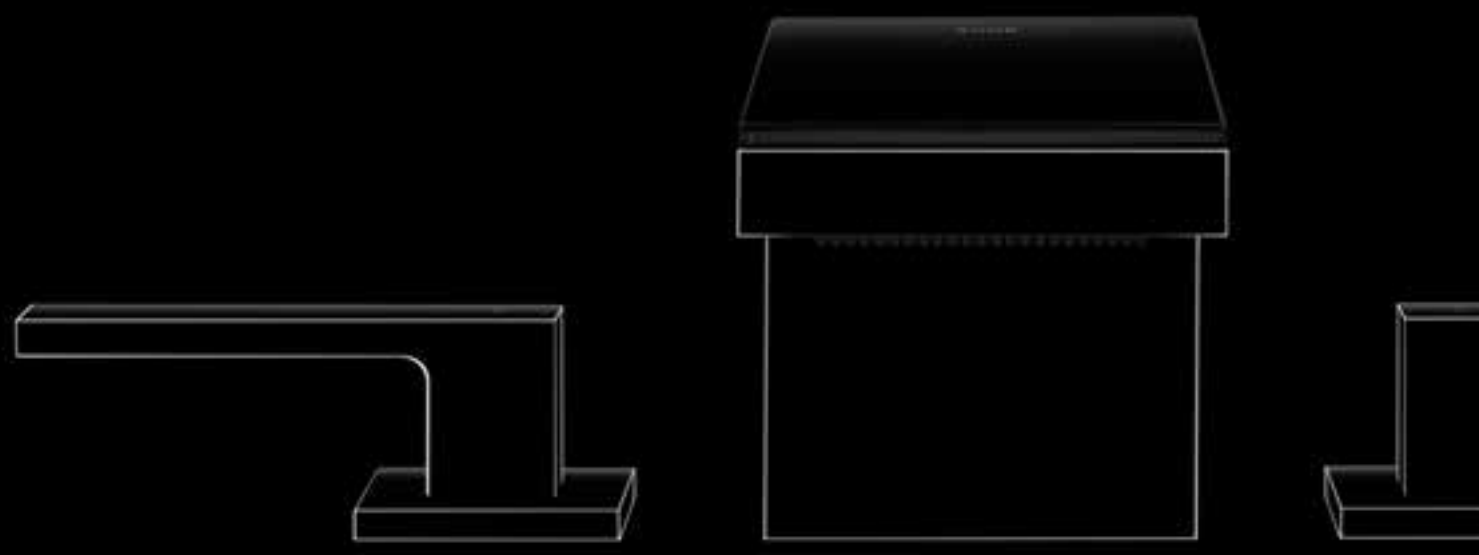

AXOR MYEDITION

EEN PERSOONLIJK STATEMENT. IN PERFECTIE

Jezelf van de massa onderscheiden. De hang naar uniek zijn volgen. Nieuwe wegen inslaan. Dat is waar AXOR MyEdition voor staat. Het strakke, rechtlijnige design schept volop ruimte om jezelf te verwezenlijken. Je eigen creativiteit. Met een ruime keuze aan platen. Naar wens leverbaar in exclusieve materialen. Individualisering. In perfectie.
Design: Phoenix design

Echte luxe zit in het vervullen van persoonlijke wensen. De exclusieve PVD-oppervlakken van AXOR FinishPlus zetten maatstaven. Effen of bi-color. Geborsteld of gepolijst. Een breed palet aan mogelijkheden om de eigen persoonlijkheid te weerspiegelen. Dat is individualisering par excellence.

Een avantgardistisch concept en een geniale combinatie: een corpus van metaal, verchroomd of in een van de AXOR FinishPlus oppervlakken verkrijgbaar. Bekroond met een fascinerende plaat: AXOR Signature biedt met een exclusieve portfolio aan materialen een baanbrekend perspectief. Glas, metaal, hout, marmer, leer. Meer uitstraling. Nieuwe haptische ervaringen. Dankzij het gebruik van bijzondere materialen uit de natuur. Een nieuw concept voor mengkranen. Première bij AXOR MyEdition.

Amerikaans noten

Zwart marmer
(Nero Marquina)

Plaat in zwart glas

Plaat in spiegelglas

STRUCTUUR VAN HET ASSORTIMENT

De varianten chroom (basis) / spiegelglas (plaat) chroom / zwart glas zijn standaard leverbaar voor alle 9 AXOR MyEdition producten met eigen artikelnummer. Naast de standaardvarianten kunnen de producten individueel worden geconfigureerd en besteld met aparte artikelnummers voor corpus en plaat. (zie volgende pagina)

OVERZICHT VAN DE COLLECTIE EN MOGELIJKE COMBINATIES

				Kleuren en materialen											
				Spiegelglas			Zwart glas			Chroom			15 PVD-oppervlakken		
				Plaat 200	Plaat 245	Plaat 150	Plaat 200	Plaat 245	Plaat 150	Plaat 200	Plaat 245	Plaat 150	Plaat 200	Plaat 245	Plaat 150
Producten		Eéngreeps wastafelmeng-kraan 70	Standaard-product Chroom incl. Satin Black	47010000			47010600								
		Eéngreeps wastafelmeng-kraan 70 zonder plaat	Chroom	47012000 47900000			47012000 47900600			47012000 47903000			47012000 47903xxx		
			15 PVD oppervlakken	47012xxx 47900000			47012xxx 47900600			47012xxx 47903000			47012xxx 47903xxx		
		Eéngreeps wastafelmeng-kraan 230	Standaard-product Chroom incl. Satin Black		47020000			47020600							
		Eéngreeps wastafelmeng-kraan 230 zonder plaat	Chroom		47022000 47901000			47022000 47901600			47022000 47904000			47022000 47904xxx	
			15 PVD oppervlakken		47022xxx 47901000			47022xxx 47901600			47022xxx 47904000			47022xxx 47904xxx	
		3-gats wastafelmeng-kraan 70	Standaard-product Chroom incl. Satin Black	47050000			47050600								
		3-gats wastafelmeng-kraan 70 zonder plaat	Chroom	47052000 47900000			47052000 47900600			47052000 47903000			47052000 47903xxx		
			15 PVD oppervlakken	47052xxx 47900000			47052xxx 47900600			47052xxx 47903000			47052xxx 47903xxx		
		Eéngreeps wastafelmengkraan wandmontage	Standaard-product Chroom incl. Satin Black		47060000			47060600							
		Eéngreeps wastafelmengkraan wandmontage zonder plaat	Chroom		47062000 47901000			47062000 47901600			47062000 47904000			47062000 47904xxx	
			15 PVD oppervlakken		47062xxx 47901000			47062xxx 47901600			47062xxx 47904000			47062xxx 47904xxx	
		Eéngreeps staand wastafelmengkraan vloermontage	Standaard-product Chroom incl. Satin Black		47040000			47040600							
		Eéngreeps staand wastafelmengkraan vloermontage zonder plaat	Chroom		47042000 47901000			47042000 47901600			47042000 47904000			47042000 47904xxx	
			15 PVD oppervlakken		47042xxx 47901000			47042xxx 47901600			47042xxx 47904000			47042xxx 47904xxx	
		Eéngreeps bidetmengkraan	Standaard-product Chroom incl. Satin Black			47210000			47210600						
		Eéngreeps bidetmengkraan zonder plaat	Chroom			47212000 47902000			47212000 47902600			47212000 47905000			47212000 47905xxx
			15 PVD oppervlakken			47212XXX 47902000			47212XXX 47902600			47212xxx 47905000			47212xxx 47905xxx
		4-gats badrandmengkraan	Standaard-product Chroom incl. Satin Black	47430000			47430600								
		4-gats badrandmengkraan zonder plaat	Chroom	47432000 47900000			47432000 47900600			47432000 47903000			47432000 47903xxx		
			15 PVD oppervlakken	47432xxx 47900000			47432xxx 47900600			47432xxx 47903000			47432xxx 47903xxx		
		Eéngreeps staande badmengkraan vloermontage	Standaard-product Chroom incl. Satin Black		47440000			47440600							
		Eéngreeps staande badmeng-kraan vloermontage zonder plaat	Chroom		47442000 47901000			47442000 47901600			47442000 47904000			47442000 47904xxx	
			15 PVD oppervlakken		47442xxx 47901000			47442xxx 47901600			47442xxx 47904000			47442XXX 47904xxx	
		Baduitloop	Standaard-product Chroom incl. Satin Black	47410000			47410600								
		Baduitloop zonder plaat	Chroom	47412000 47900000			47412000 47900600			47412000 47903000			47412000 47903xxx		
			15 PVD oppervlakken	47412xxx 47900000			47412xxx 47900600			47412xxx 47903000			47412xxx 47903xxx		

AXOR MyEdition producten zijn beschikbaar met oppervlakken in chroom/spiegelglas 000, zwart glas 600 en in alle FinisPlus xxx kleuren

Kleuren en materialen

Hout: Amerikaans noten			Wit marmer : Lasa Covelano Vena Oro			Zwart marmer: Nero Marquina			Leer: grijs nappaleer			Losse inzet / basis plaat voor eigen materiaal		
Plaat 200	Plaat 245	Plaat 150	Plaat 200	Plaat 245	Plaat 150	Plaat 200	Plaat 245	Plaat 150	Plaat 200	Plaat 245	Plaat 150	Plaat 200	Plaat 245	Plaat 150
47012000 47906000			47012000 47909000			47012000 47913000			47012000 47916000			47012000 47921000*		
47012xxx 47906000			47012xxx 47909000			47012xxx 47913000			47012xxx 47916000			47012xxx 47921000*		
	47022000 47907000			47022000 47910000			47022000 47914000			47022000 47917000			47022000 47922000*	
	47022xxx 47907000			47022xxx 47910000			47022xxx 47914000			47022xxx 47917000			47022xxx 47922000*	
47052000 47906000			47052000 47909000			47052000 47913000			47052000 47916000			47052000 47921000*		
47052xxx 47906000			47052xxx 47909000			47052xxx 47913000			47052xxx 47916000			47052xxx 47921000*		
	47062000 47907000			47062000 47910000			47062000 47914000			47062000 47917000			47062000 47922000*	
	47062xxx 47907000			47062xxx 47910000			47062xxx 47914000			47062xxx 47917000			47062xxx 47922000*	
	47042000 47907000			47042000 47910000			47042000 47914000			47042000 47917000			47042000 47922000*	
	47042xxx 47907000			47042xxx 47910000			47042xxx 47914000			47042xxx 47917000			47042xxx 47922000*	
		47212000 47908000			47212000 47911000			47212000 47915000			47212000 47918000			47212000 47923000*
		47212xxx 47908000			47212xxx 47911000			47212xxx 47915000			47212xxx 47918000			47212xxx 47923000*
47432000 47906000			47432000 47909000			47432000 47913000			47432000 47916000			47432000 47921000*		
47432xxx 47906000			47432xxx 47909000			47432xxx 47913000			47432xxx 47916000			47432xxx 47921000*		
	47442000 47907000			47442000 47910000			47442000 47914000			47442000 47917000			47442000 47922000*	
	47442xxx 47907000			47442xxx 47910000			47442xxx 47914000			47442xxx 47917000			47442xxx 47922000*	
47412000 47906000			47412000 47909000			47412000 47913000			47412000 47916000			47412000 47921000*		
47412xxx 47906000			47412xxx 47909000			47412xxx 47913000			47412xxx 47916000			47412xxx 47921000*		

* voor een precieze plaatsing van het eigen materiaal op de AXOR MyEdition montageplaat is de corresponderende basisplaat nodig.

Wastafel

	Oppervlak	Art. Nr.	excl. BTW	incl. BTW
ééngreeps wastafelmengkraan 70 en afvoer met Push-Open afvoer	chroom/ spiegelglas	47010000	705,20	853,29
	chroom/zwart glas	47010600	705,20	853,29

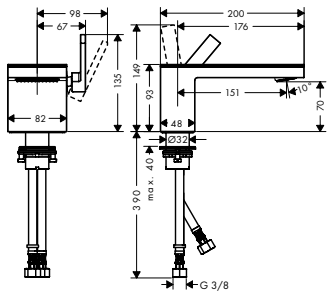

- / ComfortZone: 70
- / voorsprong uitloop 151 mm
- / Glasplaat van veiligheidsglas
- / PowderRain
- / Doorstroomhoeveelheid bij 3 bar: 5 l/min
- / M25 LS
- / geïsoleerde waterdoorvoer: kraan wordt niet heet aan de buitenkant
- / incl. PushOpen G 1 ¼ wastegarnituur

	Oppervlak	Art. Nr.	excl. BTW	incl. BTW
ééngreeps wastafelmengkraan 70 met afvoergarnituur zonder plaat	chroom	47012000	587,70	711,12
	Special Finish*	47012XXX	881,60	1.066,68

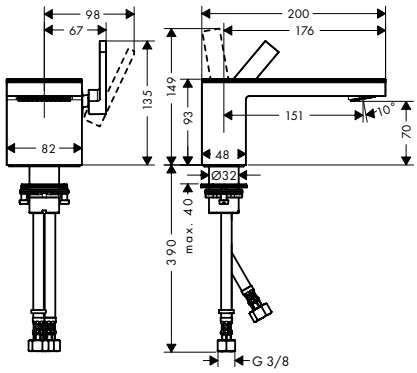

NEW

- / ComfortZone: 70
- / voorsprong uitloop 151 mm
- / PowderRain
- / Doorstroomhoeveelheid bij 3 bar: 5 l/min
- / M25 LS
- / geïsoleerde waterdoorvoer: kraan wordt niet heet aan de buitenkant
- / incl. PushOpen G 1 ¼ wastegarnituur

Benodigde onderdelen (keuze uit onderstaande):

/ plaat 200 metaal	chroom	47903000	117,50	142,18
	Special Finish*	47903XXX	176,30	213,27
/ plaat 200 glas	mirror	47900000	117,50	142,18
	zwart	47900600	117,50	142,18
/ plaat 200 walnoot zwart		47906000	352,60	426,65
/ plaat 200 marmer Lasa Covelano Vena Oro		47909000	352,60	426,65
/ plaat 200 marmer Nero Marquina		47913000	352,60	426,65
/ plaat 200 leer	grijs	47916000	352,60	426,65
/ Losse inzet 200		47921000	26,25	31,76

	Oppervlak	Art. Nr.	excl. BTW	incl. BTW
ééngreeps wastafelmengkraan 230 met Push-Open afvoer	chroom/ spiegelglas	47020000	916,65	1.109,15
	chroom/zwart glas	47020600	916,65	1.109,15

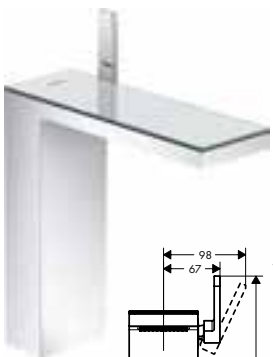

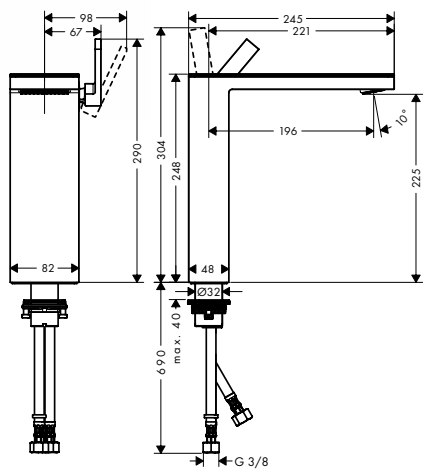

- / ComfortZone: 230
- / voorsprong uitloop 196 mm
- / Glasplaat van veiligheidsglas
- / PowderRain
- / Doorstroomhoeveelheid bij 3 bar: 5 l/min
- / M25 LS
- / geïsoleerde waterdoorvoer: kraan wordt niet heet aan de buitenkant
- / incl. PushOpen G 1 ¼ wastegarnituur
- / bovenkant van de uitloop (over het algemeen geschikt voor waskommen)

Maten bij maattekeningen worden aangeduid in mm. Prijs- en modelwijzigingen voorbehouden.

*Check van tevoren of dit product in de Special Finish van uw keuze beschikbaar is.

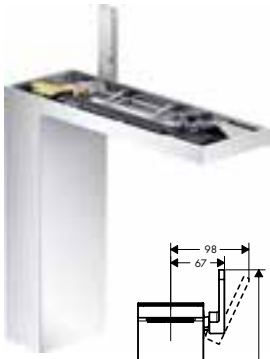

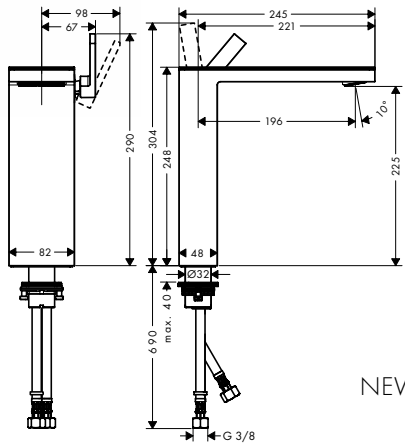

NEW

	Oppervlak	Art. Nr.	excl. BTW	incl. BTW
éengreeps wastafelmengkraan 230 zonder plaat met Push-Open afvoer / ComfortZone: 230 / voorsprong uitloop 196 mm / PowderRain / Doorstroomhoeveelheid bij 3 bar: 5 l/min / M25 LS / geïsoleerde waterdoorvoer: kraan wordt niet heet aan de buitenkant / incl. PushOpen G 1 ¼ wastegarnituur / bovenkant van de uitloop (over het algemeen geschikt voor waskommen)	chroom	47022000	764,00	924,44
	Special Finish*	47022XXX	1.146,00	1.386,66
		Eco Smart	Quick Clean	Comfort Zone
Benodigde onderdelen (keuze uit onderstaande):				
/ plaat 245 metaal	chroom	47904000	152,80	184,89
	Special Finish*	47904XXX	229,20	277,34
/ plaat 245 glas	mirror	47901000	152,80	184,89
	zwart	47901600	152,80	184,89
/ plaat 245 walnoot zwart		47907000	458,45	554,72
/ plaat 245 Marmer Lasa Covelano Vena Oro		47910000	458,45	554,72
/ plaat 245 marmer Nero Marquina		47914000	458,45	554,72
/ plaat 245 leer	grijs	47917000	458,45	554,72
/ Losse inzet 245		47922000	29,40	35,57

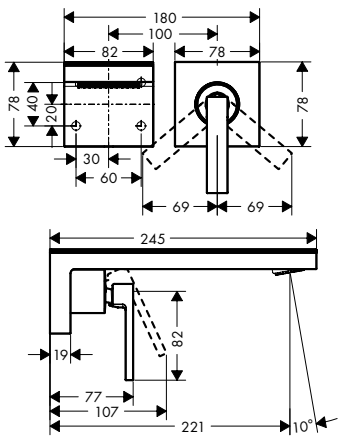

éengreeps wastafelmengkraan afbouwdeel voor wandmontage, rozet, voorsprong 221 mm en afvoerplug / voorsprong uitloop 221 mm / Glasplaat van veiligheidsglas / PowderRain / Doorstroomhoeveelheid bij 3 bar: 5 l/min / M25 LS / geïsoleerde waterdoorvoer: kraan wordt niet heet aan de buitenkant / zonder wastegarnituur, met afvoerplug (art. nr. 50001) / greep kan links of rechts geplaatst worden	chroom/ spiegelglas	47060000	893,15	1.080,71
	chroom/zwart glas	47060600	893,15	1.080,71
			Eco Smart	Quick Clean
Benodigde onderdelen / inbouwdeel éengreeps wastafelmengkraan		13623180	218,30	264,14
Bijpassende onderdelen / verlengstuk 13622180 22 mm		13586000	102,15	123,60

Maten bij maattekeningen worden aangeduid in mm. Prijs- en modelwijzigingen voorbehouden.

*Check van tevoren of dit product in de Special Finish van uw keuze beschikbaar is.

	Oppervlak	Art. Nr.	excl. BTW	incl. BTW
ééngreeps wastafelmengkraan afbouwdeel voor wandmontage zonder plaat, rozet, voorsprong 221 mm en afvoerplug	chroom	47062000	740,45	895,94
	Special Finish*	47062XXX	1.110,70	1.343,91
			Eco Smart	Quick Clean
/ voorsprong uitloop 221 mm / PowderRain / Doorstroomhoeveelheid bij 3 bar: 5 l/min / M25 LS / geïsoleerde waterdoorvoer: kraan wordt niet heet aan de buitenkant / zonder wastegarnituur, met afvoerplug (art. nr. 50001) / greep kan links of rechts geplaatst worden				
Benodigde onderdelen (keuze uit onderstaande):				
/ plaat 245 metaal	chroom	47904000	152,80	184,89
	Special Finish*	47904XXX	229,20	277,34
/ plaat 245 glas	mirror	47901000	152,80	184,89
	zwart	47901600	152,80	184,89
/ plaat 245 walnoot zwart		47907000	458,45	554,72
/ plaat 245 Marmer Lasa Covelano Vena Oro		47910000	458,45	554,72
/ plaat 245 marmer Nero Marquina		47914000	458,45	554,72
/ plaat 245 leer	grijs	47917000	458,45	554,72
NEW / Losse inzet 245		47922000	29,40	35,57
Benodigde onderdelen				
/ inbouwdeel ééngreeps wastafelmengkraan		13623180	218,30	264,14
Bijpassende onderdelen				
/ verlengstuk 13622180 22 mm		13586000	102,15	123,60

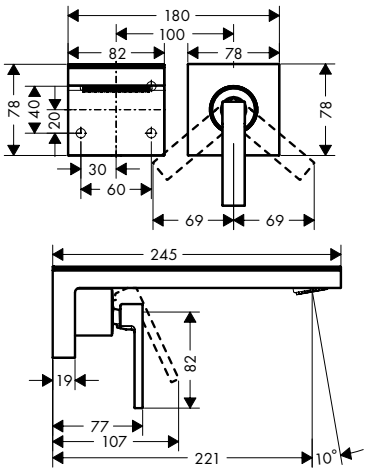

	Oppervlak	Art. Nr.	excl. BTW	incl. BTW
3-gats wastafelmengkraan 70 en Push-Open afvoer	chroom/ spiegelglas	47050000	987,20	1.194,51
	chroom/zwart glas	47050600	987,20	1.194,51
		Eco Smart	Quick Clean	Comfort Zone
/ ComfortZone: 70 / vaste uitloop / voorsprong uitloop 151 mm / Glasplaat van veiligheidsglas / PowderRain / Doorstroomhoeveelheid bij 3 bar: 5 l/min / keramische bovendelen warm/koud 90° / geïsoleerde waterdoorvoer: kraan wordt niet heet aan de buitenkant / incl. PushOpen G 1 ¼ wastegarnituur				
Bijpassende onderdelen				
/ verlengset voor 3-gats wastafelmengkraan		38959000	111,50	134,92

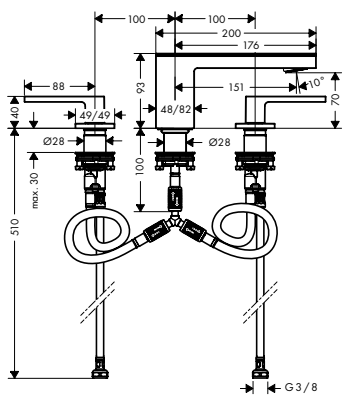

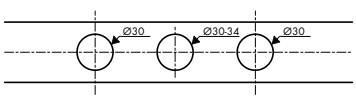

Maten bij maattekeningen worden aangeduid in mm. Prijs- en modelwijzigingen voorbehouden.

*Check van tevoren of dit product in de Special Finish van uw keuze beschikbaar is.

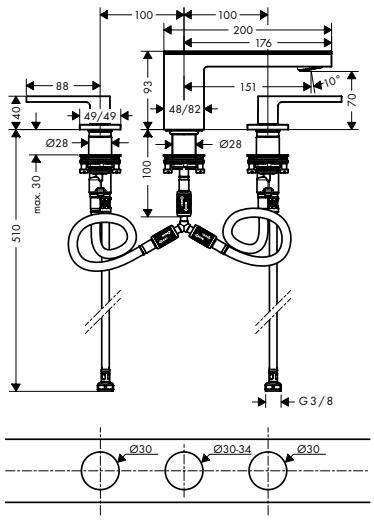

NEW

3-gats wastafelmengkraan 70 en Push-Open afvoer zonder plaat

/ ComfortZone: 70
/ vaste uitloop
/ voorsprong uitloop 151 mm
/ PowderRain
/ Doorstroomhoeveelheid bij 3 bar: 5 l/ min
/ keramische bovendelen warm/koud 90°
/ geïsoleerde waterdoorvoer: kraan wordt niet heet aan de buitenkant
/ incl. PushOpen G 1 ¼ wastegarnituur

	Oppervlak	Art. Nr.	excl. BTW	incl. BTW
	chroom	47052000	869,70	1.052,34
	Special Finish*	47052XXX	1.304,60	1.578,51
		Eco Smart	Quick Clean	Comfort Zone
Benodigde onderdelen (keuze uit onderstaande):				
/ plaat 200 metaal	chroom	47903000	117,50	142,18
	Special Finish*	47903XXX	176,30	213,27
/ plaat 200 glas	mirror	47900000	117,50	142,18
	zwart	47900600	117,50	142,18
/ plaat 200 walnoot zwart		47906000	352,60	426,65
/ plaat 200 marmer Lasa Covelano Vena Oro		47909000	352,60	426,65
/ plaat 200 marmer Nero Marquina		47913000	352,60	426,65
/ plaat 200 leer	grijs	47916000	352,60	426,65
/ Losse inzet 200		47921000	26,25	31,76
Bijpassende onderdelen				
/ verlengset voor 3-gats wastafelmengkraan		38959000	111,50	134,92

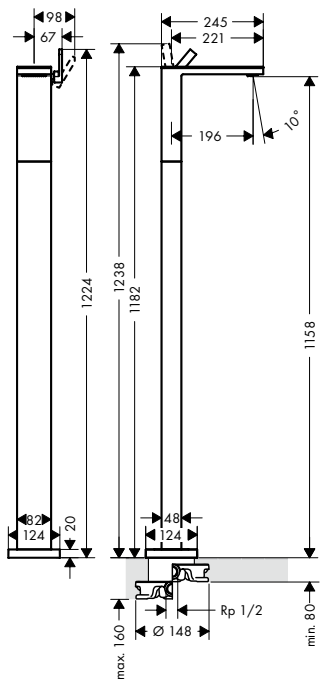

éengreeps wastafelmengkraan vloergemonteerd met Push-Open afvoer

/ voorsprong uitloop 196 mm
/ Glasplaat van veiligheidsglas
/ PowderRain
/ Doorstroomhoeveelheid bij 3 bar: 5 l/ min
/ M25 LS
/ geïsoleerde waterdoorvoer: kraan wordt niet heet aan de buitenkant
/ incl. PushOpen G 1 ¼ wastegarnituur

	Oppervlak	Art. Nr.	excl. BTW	incl. BTW
	chroom/ spiegelglas	47040000	1.762,85	2.133,05
	chroom/zwart glas	47040600	1.762,85	2.133,05
			Eco Smart	Quick Clean
Benodigde onderdelen				
/ inbouwdeel voor vloergemonteerde kranen		10452180	473,25	572,63
Bijpassende onderdelen				
/ Dichtmanchet voor vloergemonteerde badmengkraan		96441000	111,00	134,31

Maten bij maattekeningen worden aangeduid in mm. Prijs- en modelwijzigingen voorbehouden.

*Check van tevoren of dit product in de Special Finish van uw keuze beschikbaar is.

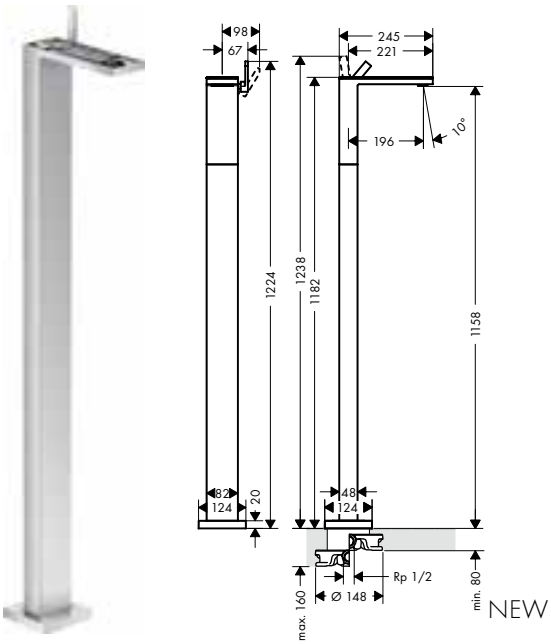

	Oppervlak	Art. Nr.	excl. BTW	incl. BTW
ééngreeps wastafelmengkraan vloergemonteerd zonder plaat met Push-Open afvoer	chroom	47042000	1.609,95	1.948,04
	Special Finish*	47042XXX	2.414,90	2.922,06
/ voorsprong uitloop 196 mm / PowderRain / Doorstroomhoeveelheid bij 3 bar: 5 l/min / M25 LS / geïsoleerde waterdoorvoer: kraan wordt niet heet aan de buitenkant / incl. PushOpen G 1 ¼ wastegarnituur			Eco Smart	Quick Clean
Benodigde onderdelen (keuze uit onderstaande):				
/ plaat 245 metaal	chroom	47904000	152,80	184,89
	Special Finish*	47904XXX	229,20	277,34
/ plaat 245 glas	mirror	47901000	152,80	184,89
	zwart	47901600	152,80	184,89
/ plaat 245 walnoot zwart		47907000	458,45	554,72
/ plaat 245 Marmer Lasa Covelano Vena Oro		47910000	458,45	554,72
/ plaat 245 marmer Nero Marquina		47914000	458,45	554,72
/ plaat 245 leer	grijs	47917000	458,45	554,72
/ Losse inzet 245		47922000	29,40	35,57
Benodigde onderdelen				
/ inbouwdeel voor vloergemonteerde kranen		10452180	473,25	572,63
Bijpassende onderdelen				
/ Dichtmanchet voor vloergemonteerde badmengkraan		96441000	111,00	134,31

Bidet

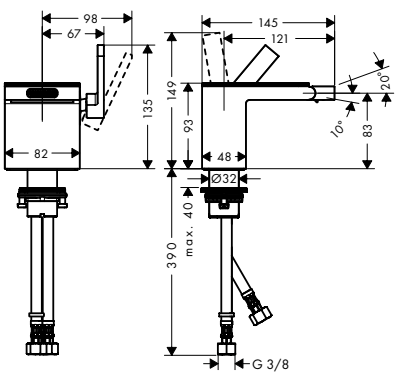

	Oppervlak	Art. Nr.	excl. BTW	incl. BTW
ééngreeps bidetmengkraan met afvoergarnituur	chroom/ spiegelglas	47210000	922,65	1.116,41
	chroom/zwart glas	47210600	922,65	1.116,41
/ ééngreeps bidetmengkraan, afvoergarnituur / voorsprong uitloop 121 mm / perlator met kogelgewricht / normale straal / M25 LS / SafetyFunctie maximale warm water temperatuur vooraf instelbaar / lood- en nikkelvrije doorvoer, geschikt bij allergie / incl. PushOpen G 1 ¼ wastegarnituur			Air Power	Eco Smart

Maten bij maattekeningen worden aangeduid in mm. Prijs- en modelwijzigingen voorbehouden.

*Check van tevoren of dit product in de Special Finish van uw keuze beschikbaar is.

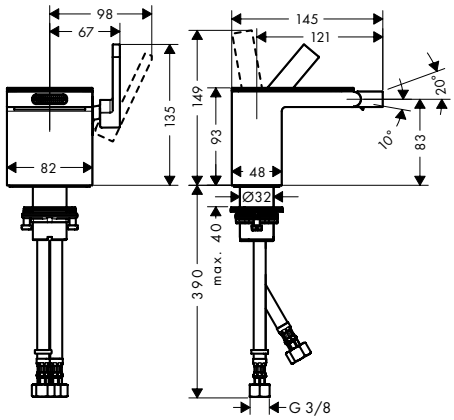

NEW

ééngreeps bidetmengkraan met push-open afvoergarnituur zonder plaat

- / ééngreeps bidetmengkraan, afvoergarnituur
- / voorsprong uitloop 121 mm
- / perlator met kogelgewricht
- / normale straal
- / M25 LS
- / SafetyFunctie maximale warm water temperatuur vooraf instelbaar
- / lood- en nikkelvrije doorvoer, geschikt bij allergie
- / incl. PushOpen G 1 ¼ wastegarnituur

	Oppervlak	Art. Nr.	excl. BTW	incl. BTW
ééngreeps bidetmengkraan	chroom	47212000	805,05	974,11
	Special Finish*	47212XXX	1.207,60	1.461,17

Air Power · Eco Smart

Benodigde onderdelen (keuze uit onderstaande):

	Oppervlak	Art. Nr.	excl. BTW	incl. BTW
/ plaat 150 metaal	chroom	47905000	117,50	142,18
	Special Finish*	47905XXX	176,30	213,27
/ plaat 150 glas	mirror	47902000	117,50	142,18
	zwart	47902600	117,50	142,18
/ plaat 150 walnoot zwart		47908000	352,60	426,65
/ plaat 150 Marmer Lasa Covelano Vena Oro		47911000	352,60	426,65
/ plaat 150 marmer Nero Marquina		47915000	352,60	426,65
/ plaat 150 leer	grijs	47918000	352,60	426,65
/ Losse inzet 150		47923000	23,10	27,95

Bad

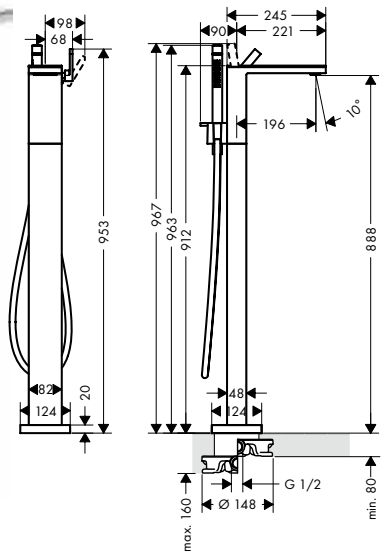

ééngreeps badmengkraan vloergemonteerd

- / Bestaat verder uit: ééngreeps badmengkraan vrijstaand, staafhanddouche, doucheslang, douchehouder
- / voorsprong uitloop 196 mm
- / inbouwmontage
- / Glasplaat van veiligheidsglas
- / Straalsoort kraan: normale straal
- / Straalsoort handdouche: Rain krachtige regenstraal, Mono
- / M35 S
- / SafetyFunctie instelbare heetwaterbegrenzing
- / omstelling met automatische reset

	Oppervlak	Art. Nr.	excl. BTW	incl. BTW
ééngreeps badmengkraan vrijstaand	chroom/ spiegelglas	47440000	2.468,05	2.986,34
	chroom/zwart glas	47440600	2.468,05	2.986,34

Quick Clean

Bestaat verder uit:
- / doucheslang metallic effect 1.25 m (# 28282000)
- / staafhanddouche (# 28532000)

Benodigde onderdelen

	Art. Nr.	excl. BTW	incl. BTW
/ inbouwdeel voor vloergemonteerde kranen	10452180	473,25	572,63

Bijpassende onderdelen

	Art. Nr.	excl. BTW	incl. BTW
/ Dichtmanchet voor vloergemonteerde badmengkraan	96441000	111,00	134,31

Maten bij maattekeningen worden aangeduid in mm. Prijs- en modelwijzigingen voorbehouden.

*Check van tevoren of dit product in de Special Finish van uw keuze beschikbaar is.

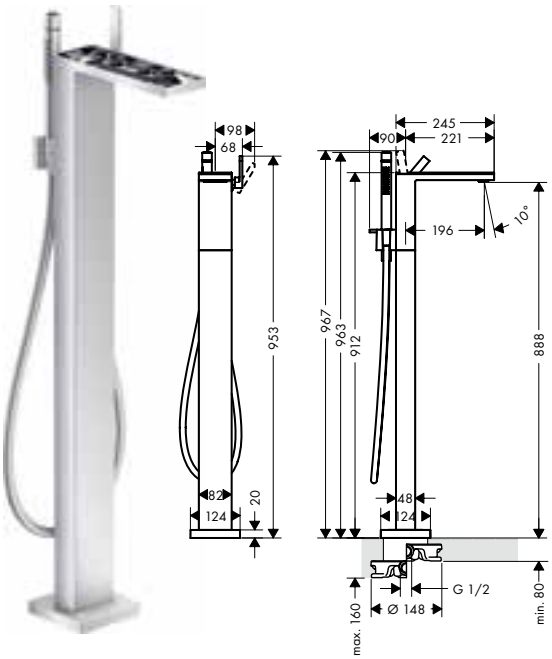

NEW

	Oppervlak	Art. Nr.	excl. BTW	incl. BTW
ééngreeps badmengkraan vloergemonteerd zonder plaat	chroom	47442000	2.315,25	2.801,45
	Special Finish*	47442XXX	3.472,90	4.202,18
/ Bestaat verder uit: ééngreeps badmengkraan vrijstaand, staafhanddouche, doucheslang, douchehouder / voorsprong uitloop 196 mm / inbouwmontage / Straalsoort kraan: normale straal / Straalsoort handdouche: Rain krachtige regenstraal, Mono / M35 S / SafetyFunctie instelbare heetwaterbegrenzing / omstelling met automatische reset				
Bestaat verder uit: / doucheslang metallic effect 1.25 m (# 28282000) / staafhanddouche (# 28532000)				
Benodigde onderdelen (keuze uit onderstaande):				
/ plaat 245 metaal	chroom	47904000	152,80	184,89
	Special Finish*	47904XXX	229,20	277,34
/ plaat 245 glas	mirror	47901000	152,80	184,89
	zwart	47901600	152,80	184,89
/ plaat 245 walnoot zwart		47907000	458,45	554,72
/ plaat 245 Marmer Lasa Covelano Vena Oro		47910000	458,45	554,72
/ plaat 245 marmer Nero Marquina		47914000	458,45	554,72
/ plaat 245 leer	grijs	47917000	458,45	554,72
/ Losse inzet 245		47922000	29,40	35,57
Benodigde onderdelen / inbouwdeel voor vloergemonteerde kranen		10452180	473,25	572,63
Bijpassende onderdelen / Dichtmanchet voor vloergemonteerde badmengkraan		96441000	111,00	134,31

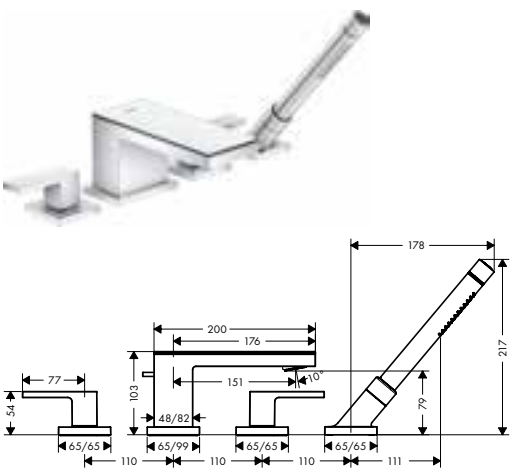

	Oppervlak	Art. Nr.	excl. BTW	incl. BTW
4-gats badrandmengkraan	chroom/ spiegelglas	47430000	1.645,35	1.990,87
/ Bestaat verder uit: 4-gats badrandmengkraan, staafhanddouche, Secuflex slanggarnituur, douchehouder / voorsprong uitloop 150 mm / inbouwmontage / Glasplaat van veiligheidsglas / Straalsoort kraan: normale straal / Straalsoort handdouche: Rain krachtige regenstraal, Mono / doucheslang max. 1,10 m uittrekbaar / keramische bovendelen warm/koud 90° / omstelling met automatische reset	chroom/zwart glas	47430600	1.645,35	1.990,87
Bestaat verder uit: / staafhanddouche (# 28532000)				
Benodigde onderdelen / inbouwdeel Secuflex voor 4-gats badrandmengkraan		15480180	987,20	1.194,51

Maten bij maattekeningen worden aangeduid in mm. Prijs- en modelwijzigingen voorbehouden.

*Check van tevoren of dit product in de Special Finish van uw keuze beschikbaar is.

	Oppervlak	Art. Nr.	excl. BTW	incl. BTW
4-gats badrandmengkraan zonder plaat	chroom	47432000	1.527,85	1.848,70
	Special Finish*	47432XXX	2.291,80	2.773,05

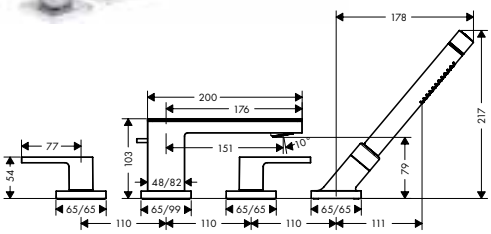

/ Bestaat verder uit: 4-gats badrandmengkraan, staafhanddouche, douchehouder
/ voorsprong uitloop 150 mm
/ inbouwmontage
/ Straalsoort kraan: normale straal
/ Straalsoort handdouche: Rain krachtige regenstraal, Mono
/ doucheslang max. 1,10 m uittrekbaar
/ keramische bovendelen warm/koud 90°
/ omstelling met automatische reset

Bestaat verder uit:
/ staafhanddouche (# 28532000)

Benodigde onderdelen (keuze uit onderstaande):

/ plaat 200 metaal	chroom	47903000	117,50	142,18
	Special Finish*	47903XXX	176,30	213,27
/ plaat 200 glas	mirror	47900000	117,50	142,18
	zwart	47900600	117,50	142,18
/ plaat 200 walnoot zwart		47906000	352,60	426,65
/ plaat 200 marmer Lasa Covelano Vena Oro		47909000	352,60	426,65
/ plaat 200 marmer Nero Marquina		47913000	352,60	426,65
/ plaat 200 leer	grijs	47916000	352,60	426,65
NEW / Losse inzet 200		47921000	26,25	31,76

Benodigde onderdelen

/ inbouwdeel Secuflex voor 4-gats badrandmengkraan		15480180	987,20	1.194,51

---

baduitloop	chroom/ spiegelglas	47410000	470,10	568,82
	chroom/zwart glas	47410600	470,10	568,82

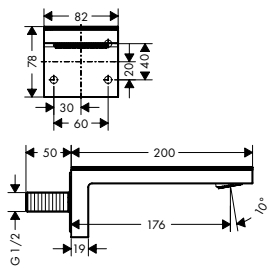

/ Bestaat verder uit: baduitloop,
/ voorsprong uitloop 176 mm
/ wandmontage
/ afdekplaat van metaal
/ waterdoorstroom 24 l/min
/ normale straal

---

baduitloop zonder plaat	chroom	47412000	352,60	426,65
	Special Finish*	47412XXX	528,90	639,98

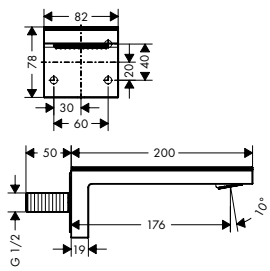

/ voorsprong uitloop 176 mm
/ wandmontage
/ waterdoorstroom 24 l/min
/ normale straal

Benodigde onderdelen (keuze uit onderstaande):

/ plaat 200 metaal	chroom	47903000	117,50	142,18
	Special Finish*	47903XXX	176,30	213,27
/ plaat 200 glas	mirror	47900000	117,50	142,18
	zwart	47900600	117,50	142,18
/ plaat 200 walnoot zwart		47906000	352,60	426,65
/ plaat 200 marmer Lasa Covelano Vena Oro		47909000	352,60	426,65
/ plaat 200 marmer Nero Marquina		47913000	352,60	426,65
/ plaat 200 leer	grijs	47916000	352,60	426,65
NEW / Losse inzet 200		47921000	26,25	31,76

Maten bij maattekeningen worden aangeduid in mm. Prijs- en modelwijzigingen voorbehouden.

*Check van tevoren of dit product in de Special Finish van uw keuze beschikbaar is.

Platen

	Oppervlak	Art. Nr.	excl. BTW	incl. BTW
plaat 200 metaal	chroom	47903000	117,50	142,18
	Special Finish*	47903XXX	176,30	213,27
/ lengte 200 mm / van metaal / afneembaar				
Alternatieve maten				
/ plaat 245 metaal	chroom	47904000	152,80	184,89
	Special Finish*	47904XXX	229,20	277,34
/ plaat 150 metaal	chroom	47905000	117,50	142,18
	Special Finish*	47905XXX	176,30	213,27
plaat 200 glas	mirror	47900000	117,50	142,18
	zwart	47900600	117,50	142,18
/ lengte 200 mm / van glas / afneembaar				
Alternatieve maten				
/ plaat 245 glas	mirror	47901000	152,80	184,89
	zwart	47901600	152,80	184,89
/ plaat 150 glas	mirror	47902000	117,50	142,18
	zwart	47902600	117,50	142,18
plaat 200 walnoot zwart		47906000	352,60	426,65
/ lengte 200 mm / van walnoot / afneembaar				
Alternatieve maten				
/ plaat 245 walnoot zwart		47907000	458,45	554,72
/ plaat 150 walnoot zwart		47908000	352,60	426,65
plaat 200 marmer Lasa Covelano Vena Oro		47909000	352,60	426,65
/ lengte 200 mm / van marmer / Marmer is een natuulijk materiaal, elk stuk is uniek. De tekening van het marmer kan variëren. / afneembaar				
Alternatieve maten				
/ plaat 245 Marmer Lasa Covelano Vena Oro		47910000	458,45	554,72
/ plaat 150 Marmer Lasa Covelano Vena Oro		47911000	352,60	426,65
plaat 200 marmer Nero Marquina		47913000	352,60	426,65
/ lengte 200 mm / van marmer / Marmer is een natuulijk materiaal, elk stuk is uniek. De tekening van het marmer kan variëren. / afneembaar				
Alternatieve maten				
/ plaat 245 marmer Nero Marquina		47914000	458,45	554,72
/ plaat 150 marmer Nero Marquina		47915000	352,60	426,65

Maten bij maattekeningen worden aangeduid in mm. Prijs- en modelwijzigingen voorbehouden.

*Check van tevoren of dit product in de Special Finish van uw keuze beschikbaar is.

	Oppervlak	Art. Nr.	excl. BTW	incl. BTW
plaat 200 leer	grijs	47916000	352,60	426,65
/ lengte 200 mm				
/ van leer				
/ afneembaar				
Alternatieve maten				
/ plaat 245 leer	grijs	47917000	458,45	554,72
/ plaat 150 leer	grijs	47918000	352,60	426,65

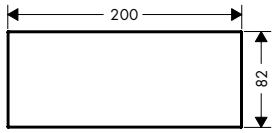

NEW

	Oppervlak	Art. Nr.	excl. BTW	incl. BTW
Losse inzet 200		47921000	26,25	31,76
/ van V2A rvs				
/ afneembaar				
Alternatieve maten				
NEW / Losse inzet 245		47922000	29,40	35,57
NEW / Losse inzet 150		47923000	23,10	27,95
Benodigde onderdelen				
NEW / Sjabloon 200		47925000	38,85	47,01

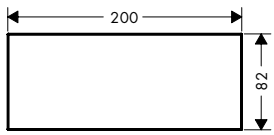

NEW

	Oppervlak	Art. Nr.	excl. BTW	incl. BTW
Losse inzet 245		47922000	29,40	35,57
/ van V2A rvs				
/ afneembaar				
Alternatieve maten				
NEW / Losse inzet 200		47921000	26,25	31,76
NEW / Losse inzet 150		47923000	23,10	27,95
Benodigde onderdelen				
NEW / Sjabloon 245		47926000	45,15	54,63

NEW

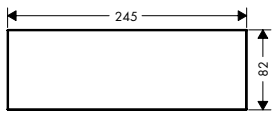

	Oppervlak	Art. Nr.	excl. BTW	incl. BTW
Losse inzet 150		47923000	23,10	27,95
/ van V2A rvs				
/ afneembaar				
Alternatieve maten				
NEW / Losse inzet 245		47922000	29,40	35,57
NEW / Losse inzet 200		47921000	26,25	31,76
Benodigde onderdelen				
NEW / Sjabloon 150		47924000	32,55	39,39

NEW

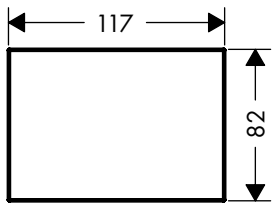

	Oppervlak	Art. Nr.	excl. BTW	incl. BTW
Sjabloon 200		47925000	38,85	47,01
Alternatieve maten				
NEW / Sjabloon 245		47926000	45,15	54,63
NEW / Sjabloon 150		47924000	32,55	39,39

NEW

Maten bij maattekeningen worden aangeduid in mm. Prijs- en modelwijzigingen voorbehouden.

*Check van tevoren of dit product in de Special Finish van uw keuze beschikbaar is.

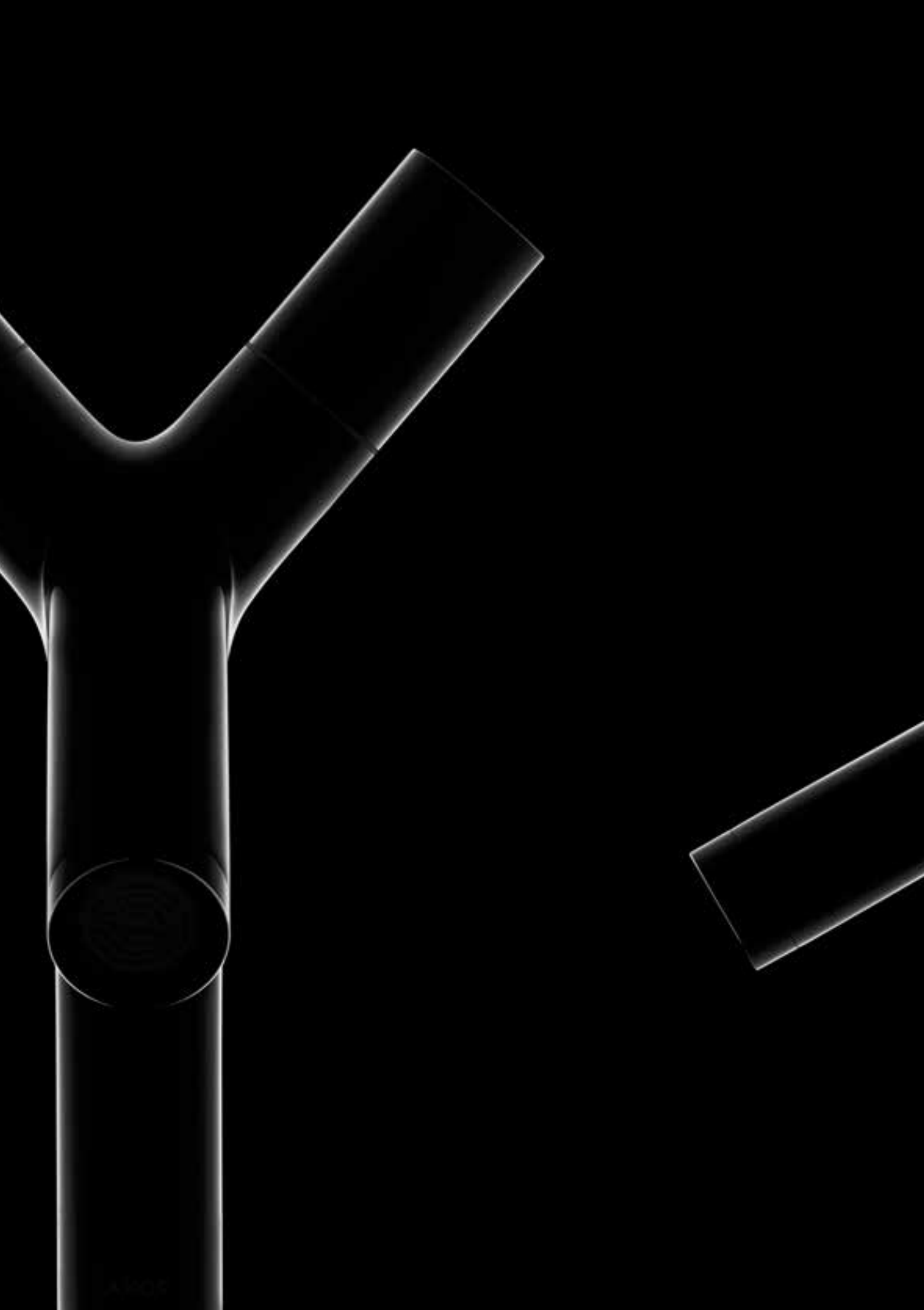

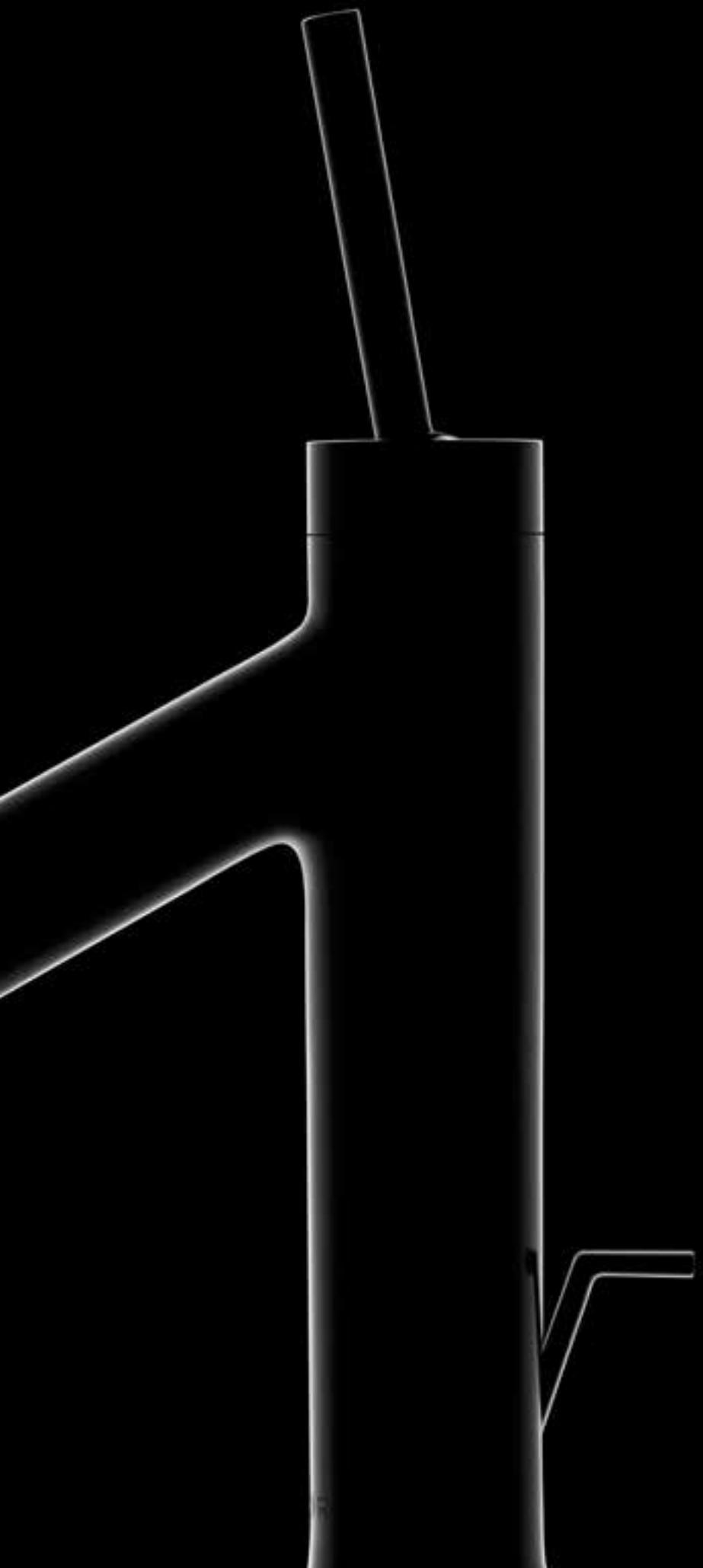

AXOR STARCK

Wastafel	80
Bidet	82
Bad	83
Douche	86
Thermostaten/stop- en omstelkranen	88
Hoofddouches	89
Handdouches	89
Douchesets	90
AXOR Starck Classic	91
AXOR Starck V	92

Wastafel

	Oppervlak	Art. Nr.	excl. BTW	incl. BTW
ééngreeps wastafelmengkraan 70 met pingreep met trekwaste / ComfortZone: 70 / vaste uitloop / voorsprong uitloop 95 mm / normale straal / Doorstroomhoeveelheid bij 3 bar: 5 l/min / joystick keramisch kardoes / incl. G 1 ¼ afvoergarnituur met trekstang	chroom Special Finish*	10116000 10116XXX	487,95 731,90	590,42 885,63
ééngreeps wastafelmengkraan 90 met pingreep met trekwaste / ComfortZone: 90 / vaste uitloop / voorsprong uitloop 112 mm / normale straal / Doorstroomhoeveelheid bij 3 bar: 5 l/min / joystick keramisch kardoes / incl. G 1 ¼ afvoergarnituur met trekstang	chroom Special Finish*	10111000 10111XXX	523,20 784,80	633,07 949,61
Alternatieve producten / ééngreeps wastafelmengkraan 190 met pingreep en afvoerplug	chroom Special Finish*	10117000 10117XXX	523,20 784,80	633,07 949,61
ééngreeps wastafelmengkraan 170 met pingreep en afvoerplug / ComfortZone: 170 / vaste uitloop / voorsprong uitloop 112 mm / normale straal / Doorstroomhoeveelheid bij 3 bar: 5 l/min / joystick keramisch kardoes / zonder wastegarnituur, met afvoerplug (art. nr. 50001)	chroom Special Finish*	10123000 10123XXX	568,90 853,40	688,37 1.032,56
ééngreeps wastafelmengkraan 250 met pingreep en afvoerplug / ComfortZone: 250 / vaste uitloop / voorsprong uitloop 112 mm / normale straal / Doorstroomhoeveelheid bij 3 bar: 5 l/min / joystick keramisch kardoes / zonder wastegarnituur, met afvoerplug (art. nr. 50001)	chroom Special Finish*	10129000 10129XXX	789,70 1.184,60	955,54 1.433,31

Maten bij maattekeningen worden aangeduid in mm. Prijs- en modelwijzigingen voorbehouden.

*Check van tevoren of dit product in de Special Finish van uw keuze beschikbaar is.

	Oppervlak	Art. Nr.	excl. BTW	incl. BTW

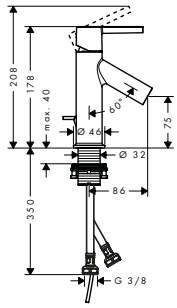

ééngreeps wastafelmengkraan 80 met rechte greep met trekwaste

/ ComfortZone: 80
/ vaste uitloop
/ normale straal
/ Doorstroomhoeveelheid bij 3 bar: 5 l/min
/ duurzaam keramisch kardoes
/ incl. G 1 ¼ afvoergarnituur met trekstang

chroom	10102000	288,00	348,48
Special Finish*	10102XXX	432,00	522,72

Air Power · Eco Smart · Quick Clean · Comfort Zone

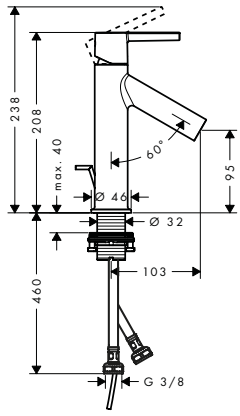

ééngreeps wastafelmengkraan 100 met rechte greep met trekwaste

/ ComfortZone: 100
/ vaste uitloop
/ voorsprong uitloop 103 mm
/ normale straal
/ Doorstroomhoeveelheid bij 3 bar: 5 l/min
/ duurzaam keramisch kardoes
/ incl. G 1 ¼ afvoergarnituur met trekstang

chroom	10001000	288,00	348,48
Special Finish*	10001XXX	432,00	522,72

Air Power · Eco Smart · Quick Clean · Comfort Zone

Alternatieve producten

/ ééngreeps wastafelmengkraan 100 met rechte greep en afvoerplug	chroom	10003000	288,00	348,48
	Special Finish*	10003XXX	432,00	522,72

Dit product is alleen verkrijgbaar in de special finish Brushed Red Gold via een AXOR Signature aanvraag

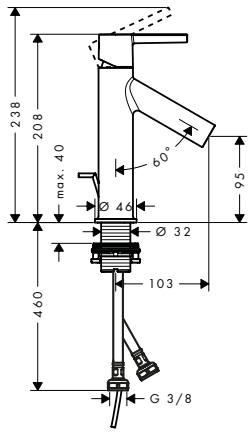

ééngreeps wastafelmengkraan 100 CoolStart LowFlow met rechte greep met trekwaste

/ ComfortZone: 100
/ vaste uitloop
/ voorsprong uitloop 103 mm
/ normale straal
/ Doorstroomhoeveelheid bij 3 bar: 3,5 l/min
/ duurzaam keramisch kardoes
/ incl. G 1 ¼ afvoergarnituur met trekstang
/ koud water in middenpositie, bespaart energie en kosten

chroom	10007000	288,00	348,48
Special Finish*	10007XXX	432,00	522,72

Air Power · Eco Smart · Quick Clean · Comfort Zone · Cool Start

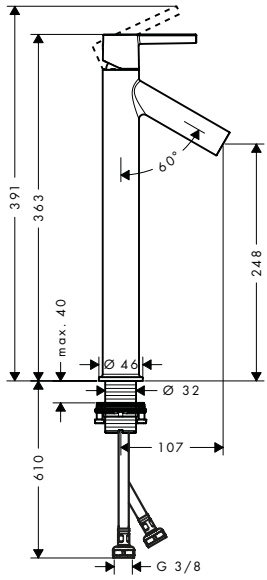

ééngreeps wastafelmengkraan 250 met rechte greep en afvoerplug

/ ComfortZone: 250
/ vaste uitloop
/ voorsprong uitloop 107 mm
/ normale straal
/ Doorstroomhoeveelheid bij 3 bar: 5 l/min
/ duurzaam keramisch kardoes
/ zonder wastegarnituur, met afvoerplug (art. nr. 50001)

chroom	10103000	419,05	507,05
Special Finish*	10103XXX	628,60	760,58

Air Power · Eco Smart · Quick Clean · Comfort Zone

Maten bij maattekeningen worden aangeduid in mm. Prijs- en modelwijzigingen voorbehouden.

*Check van tevoren of dit product in de Special Finish van uw keuze beschikbaar is.

	Oppervlak	Art. Nr.	excl. BTW	incl. BTW
tweegreeps wastafelmengkraan 80 met afvoer met trekstang	chroom	10030000	589,15	712,87
	Special Finish*	10030XXX	883,70	1.069,31

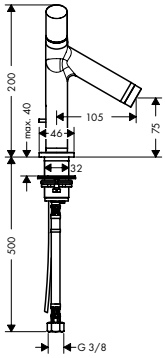

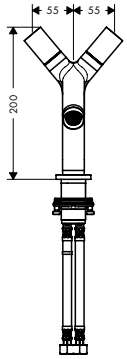

/ ComfortZone: 80
/ vaste uitloop
/ voorsprong uitloop 105 mm
/ normale straal
/ Doorstroomhoeveelheid bij 3 bar: 5 l/min
/ keramische bovendelen warm/koud 180°
/ incl. G 1 ¼ afvoergarnituur met trekstang

Dit product is alleen verkrijgbaar in special finishes via een AXOR Signature aanvraag

Air Power · Eco Smart · Quick Clean · Comfort Zone

toiletkraan 70 voor koud water zonder afvoer	chroom	38130000	236,55	286,23
	Special Finish*	38130XXX	354,80	429,35

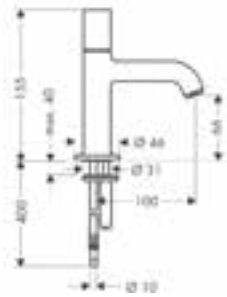

/ ComfortZone: 70
/ vaste uitloop
/ voorsprong uitloop 100 mm
/ normale straal
/ Doorstroomhoeveelheid bij 3 bar: 5 l/min
/ keramische stopkraan 180°
/ voor koud water aansluiting

Air Power · Eco Smart · Quick Clean · Comfort Zone

Bidet

ééngreeps bidetmengkraan met pingreep en afvoergarnituur	chroom	10211000	523,20	633,07
	Special Finish*	10211XXX	784,80	949,61

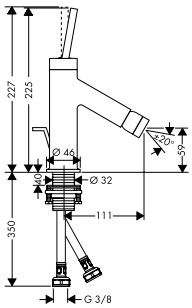

/ ééngreeps bidetmengkraan, afvoergarnituur
/ voorsprong uitloop 111 mm
/ perlator met kogelgewricht
/ normale straal
/ joystick keramisch kardoes
/ incl. G 1 ¼ afvoergarnituur met trekstang

Air Power · Quick Clean

ééngreeps bidetmengkraan 65 met rechte greep	chroom	10214000	290,20	351,14
	Special Finish*	10214XXX	435,30	526,71

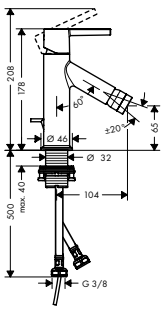

/ ééngreeps bidetmengkraan, afvoergarnituur
/ voorsprong uitloop 104 mm
/ perlator met kogelgewricht
/ normale straal
/ duurzaam keramisch kardoes
/ incl. G 1 ¼ afvoergarnituur met trekstang

Air Power · Quick Clean

ééngreeps wastafelmengkraan 90 met bidet handdouche en doucheslang 1,60 m	chroom	10300000	550,40	665,98
	Special Finish*	10300XXX	825,60	998,97

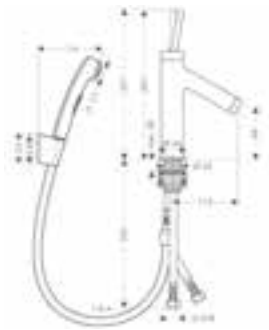

/ ComfortZone: 90
/ voorsprong uitloop 112 mm
/ normale straal
/ bidet handdouche met douchestraal
/ Doorstroomhoeveelheid bij 3 bar: 5 l/min
/ joystick keramisch kardoes
/ incl. PushOpen G 1 ¼ wastegarnituur

Dit product is alleen verkrijgbaar in de special finish Polished Gold Optic via een AXOR Signature aanvraag

Air Power · Eco Smart · Quick Clean · Comfort Zone

Maten bij maattekeningen worden aangeduid in mm. Prijs- en modelwijzigingen voorbehouden.

*Check van tevoren of dit product in de Special Finish van uw keuze beschikbaar is.

Bad

	Oppervlak	Art. Nr.	excl. BTW	incl. BTW
ééngreeps badmengkraan opbouw met rechte greep / voorsprong uitloop 200 mm / incl. s-koppelingen en rozetten / hartafstand 150 mm ± 16 mm / Straalsoort kraan: normale straal / keramisch kardoes / SafetyFunctie instelbare heetwaterbegrenzing / omstelling met automatische reset	chroom Special Finish*	10411000 10411XXX	781,85 1.172,80	946,04 1.419,06

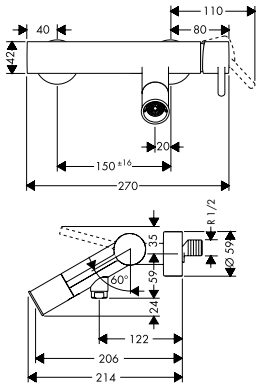

	Oppervlak	Art. Nr.	excl. BTW	incl. BTW
ééngreeps badmengkraan opbouw met rechte greep / voorsprong uitloop 200 mm / incl. s-koppelingen en rozetten / hartafstand 150 mm ± 16 mm / Straalsoort kraan: normale straal / keramisch kardoes / SafetyFunctie instelbare heetwaterbegrenzing / omstelling met automatische reset / passende bij de AXOR Starck kranen met rechte greep	chroom Special Finish*	10465000 10465XXX	716,95 1.075,40	867,51 1.301,27

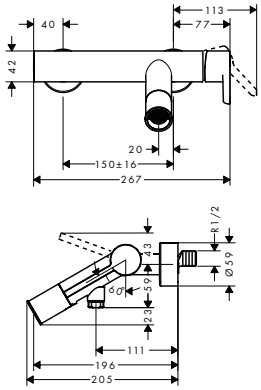

	Oppervlak	Art. Nr.	excl. BTW	incl. BTW
ééngreeps badmengkraan vloergemonteerd met rechte greep / Bestaat verder uit: ééngreeps badmengkraan vrijstaand, staafhanddouche, doucheslang, douchehouder / voorsprong uitloop 156 mm / inbouwmontage / Straalsoort kraan: normale straal / Straalsoort handdouche: Rain krachtige regenstraal, Mono / keramisch kardoes / SafetyFunctie instelbare heetwaterbegrenzing / omstelling met automatische reset / passende bij de AXOR Starck kranen met rechte greep	chroom Special Finish*	10455000 10455XXX	1.533,00 2.299,50	1.854,93 2.782,40
Bestaat verder uit: / doucheslang metallic effect 1.25 m (# 28282000) / staafhanddouche (# 28532000)				
Benodigde onderdelen / inbouwdeel voor vloergemonteerde kranen		10452180	473,25	572,63
Bijpassende onderdelen / Dichtmanchet voor vloergemonteerde badmengkraan		96441000	111,00	134,31
/ verlengstuk 60 mm	chroom Special Finish*	10981000 10981XXX	313,65 470,50	379,52 569,28
/ verlengstuk 60 mm		97686000	248,85	301,11

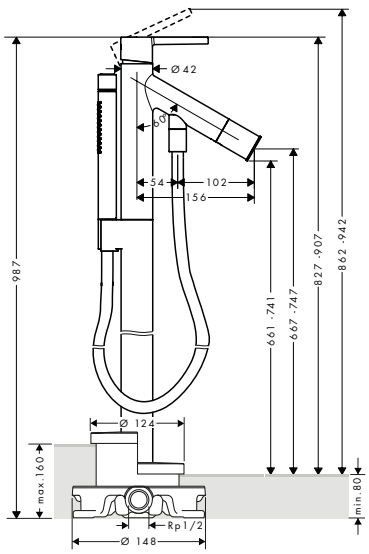

Maten bij maattekeningen worden aangeduid in mm. Prijs- en modelwijzigingen voorbehouden.

*Check van tevoren of dit product in de Special Finish van uw keuze beschikbaar is.

	Oppervlak	Art. Nr.	excl. BTW	incl. BTW
ééngreeps badmengkraan vloergemonteerd met rechte greep	chroom	10456000	1.574,15	1.904,72
	Special Finish*	10456XXX	2.361,20	2.857,08
/ Bestaat verder uit: ééngreeps badmengkraan vrijstaand, staafhanddouche, douchehouder				
/ voorsprong uitloop 156 mm				
/ inbouwmontage				
/ Straalsoort kraan: normale straal				
/ Straalsoort handdouche: Rain krachtige regenstraal, Mono				
/ keramisch kardoes				
/ SafetyFunctie instelbare heetwaterbegrenzing				
/ omstelling met automatische reset				
Bestaat verder uit:				
/ doucheslang metallic effect 1.25 m (# 28282000)				
/ staafhanddouche (# 28532000)				
Benodigde onderdelen				
/ inbouwdeel voor vloergemonteerde kranen		10452180	473,25	572,63
Bijpassende onderdelen				
/ Dichtmanchet voor vloergemonteerde badmengkraan		96441000	111,00	134,31
/ verlengstuk 60 mm	chroom	10981000	313,65	379,52
	Special Finish*	10981XXX	470,50	569,28
/ verlengstuk 60 mm		97686000	248,85	301,11

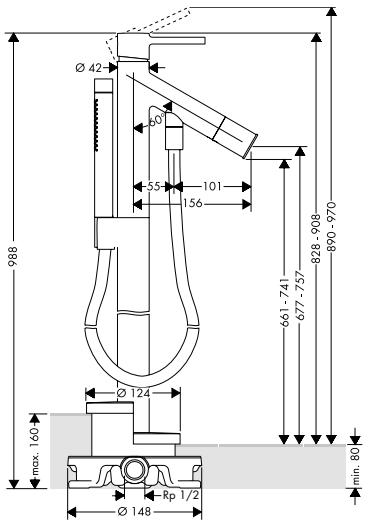

	Oppervlak	Art. Nr.	excl. BTW	incl. BTW
verlengstuk 60 mm	chroom	10981000	313,65	379,52
	Special Finish*	10981XXX	470,50	569,28
/ 60 mm				
/ voor staande badmengkraan				
/ voor baden met bredere rand				
Bijpassende onderdelen				
/ tweegreeps badmengkraan vloergemonteerd	chroom	10458000	1.604,20	1.941,08
	Special Finish*	10458XXX	2.406,30	2.911,62
/ ééngreeps badmengkraan vloergemonteerd met rechte greep	chroom	10456000	1.574,15	1.904,72
	Special Finish*	10456XXX	2.361,20	2.857,08
/ ééngreeps badmengkraan vloergemonteerd met rechte greep	chroom	10455000	1.533,00	1.854,93
	Special Finish*	10455XXX	2.299,50	2.782,40

	Oppervlak	Art. Nr.	excl. BTW	incl. BTW
ééngreeps badmengkraan afbouwdeel met rechte greep	chroom	10416000	313,20	378,97
	Special Finish*	10416XXX	469,80	568,46
/ inbouwmontage				
/ keramisch kardoes				
/ SafetyFunctie instelbare heetwaterbegrenzing				
/ omstelling met automatische reset				
Alternatieve producten				
/ ééngreeps badmengkraan met zekerheidscombinatie	chroom	10418000	453,40	548,61
	Special Finish*	10418XXX	680,10	822,92
Dit product is alleen verkrijgbaar in de special finish Polished Gold Optic via een AXOR Signature aanvraag				
Benodigde onderdelen				
/ inbouwdeel iBox Universal		01700180	123,40	149,31
Bijpassende onderdelen				
/ verlengstuk voor 10416, 10415, 38425, 17415	chroom	14961000	55,85	67,58
	Special Finish*	14961XXX	83,80	101,37
/ verlengstuk 25 mm voor iBox Universal		13587000	48,10	58,20

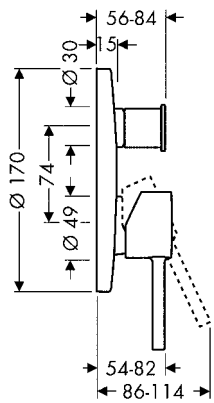

Maten bij maattekeningen worden aangeduid in mm. Prijs- en modelwijzigingen voorbehouden.

*Check van tevoren of dit product in de Special Finish van uw keuze beschikbaar is.

	Oppervlak	Art. Nr.	excl. BTW	incl. BTW
ééngreeps badmengkraan afbouwdeel met rechte greep	chroom	10414000	304,90	368,93
	Special Finish*	10414XXX	457,40	553,40
/ waterdoorstroom bovenuitgang: 21 l/min / waterdoorstroom onderuitgang: 29 l/min / inbouwmontage / keramisch kardoes / SafetyFunctie instelbare heetwaterbegrenzing / omstelling met automatische reset / passende bij de AXOR Starck kranen met rechte greep				
Alternatieve producten				
/ ééngreeps badmengkraan afbouwdeel met zekerheidscombinatie	chroom	10427000	441,55	534,28
	Special Finish*	10427XXX	662,30	801,42
Benodigde onderdelen				
/ inbouwdeel iBox Universal		01700180	123,40	149,31
Bijpassende onderdelen				
/ verlengstuk voor 10416, 10415, 38425, 17415	chroom	14961000	55,85	67,58
	Special Finish*	14961XXX	83,80	101,37
/ verlengstuk 25 mm voor iBox Universal		13587000	48,10	58,20
baduitloop	chroom	10410000	188,90	228,57
	Special Finish*	10410XXX	283,40	342,86
/ voorsprong uitloop 122 mm / waterdoorstroom 20 l/min / normale straal				Air Power
Bijpassende onderdelen				
/ verlengstuk 50 mm voor baduitloop	chroom	10495000	97,15	117,55
	Special Finish*	10495XXX	145,70	176,33
verlengstuk 50 mm voor baduitloop	chroom	10495000	97,15	117,55
	Special Finish*	10495XXX	145,70	176,33
/ 50 mm				
Bijpassende onderdelen				
/ baduitloop	chroom	10410000	188,90	228,57
	Special Finish*	10410XXX	283,40	342,86
2-gats badrandthermostaat afbouwdeel met zero-grepen	chroom	10480000	261,45	316,35
	Special Finish*	10480XXX	392,20	474,53
/ SafetyStop temperatuurbegrenzing 40°C / SafetyFunctie instelbare heetwaterbegrenzing / inbouwmontage				
Benodigde onderdelen				
/ inbouwdeel 2-gats badrandthermostaat		15486180	605,75	732,96
Bijpassende onderdelen				
/ flexibele slangaansluiting 800 mm		58308000	114,25	138,24
/ slangenset voor 2-gats badthermostaat		13089000	57,55	69,64

Maten bij maattekeningen worden aangeduid in mm. Prijs- en modelwijzigingen voorbehouden.

*Check van tevoren of dit product in de Special Finish van uw keuze beschikbaar is.

	Oppervlak	Art. Nr.	excl. BTW	incl. BTW
4-gats badrandmengkraan afbouwdeel met zerogreep	chroom	10444000	938,05	1.135,04
	Special Finish*	10444XXX	1.407,10	1.702,56
			Air Power	Quick Clean
/ Bestaat verder uit: 4-gats badrandmengkraan, handdouche, doucheslang, douchehouder / voorsprong uitloop 140 mm / inbouwmontage / Straalsoort kraan: normale straal / Straalsoort handdouche: Rain krachtige regenstraal, RainAir volle zachte regenstraal, WhirlAir / doucheslang max. 1,10 m uittrekbaar / keramische bovendelen warm/koud 180° / omstelling met automatische reset				
Bestaat verder uit: / handdouche 120 3jet (# 26050000)				
Benodigde onderdelen / inbouwdeel Secuflex voor 4-gats badrandmengkraan		15480180	987,20	1.194,51

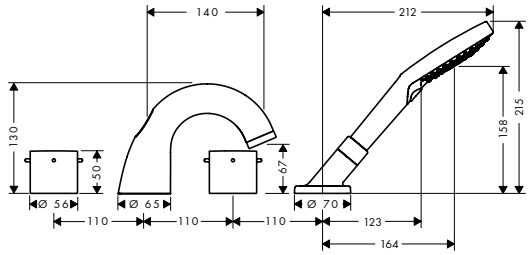

	Oppervlak	Art. Nr.	excl. BTW	incl. BTW
4-gats tegelrandmengkraan afbouwdeel met zerogrepen	chroom	10451000	1.292,95	1.564,47
	Special Finish*	10451XXX	1.939,40	2.346,71
			Air Power	Quick Clean
/ Bestaat verder uit: 4-gats tegelrand badmengkraan, handdouche, doucheslang, douchehouder / voorsprong uitloop 242 mm / inbouwmontage / Straalsoort kraan: normale straal / Straalsoort handdouche: Rain krachtige regenstraal, RainAir volle zachte regenstraal, WhirlAir / doucheslang max. 1,10 m uittrekbaar / keramische bovendelen warm/koud 180° / omstelling met automatische reset				
Bestaat verder uit: / handdouche 120 3jet (# 26050000)				
Benodigde onderdelen / inbouwdeel 4-gats tegelrandmengkraan		15481180	1.563,75	1.892,14

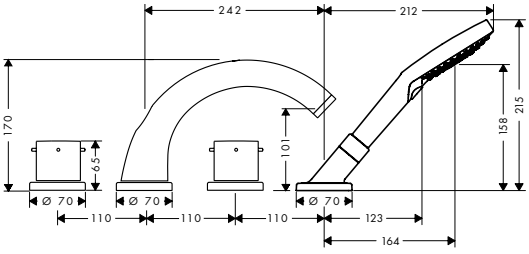

Douche

	Oppervlak	Art. Nr.	excl. BTW	incl. BTW
éengreeps douchemengkraan opbouw met rechte greep	chroom	10611000	598,30	723,94
	Special Finish*	10611XXX	897,50	1.085,91
/ geschikt voor 1 functie / installatie met hartafstand 150 mm ± 16 mm / duurzame keramisch kardoes / minimale bedrijfsdruk: 1 bar / maximale bedrijfsdruk: 10 bar / SafetyFunctie maximale warm water temperatuur vooraf instelbaar / terugslagklep / G ½ slangaansluiting (universeel)				

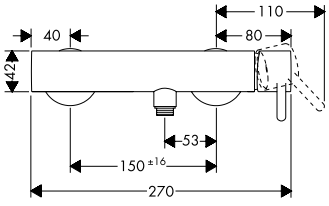

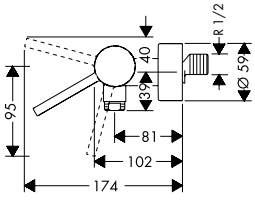

Maten bij maattekeningen worden aangeduid in mm. Prijs- en modelwijzigingen voorbehouden.

*Check van tevoren of dit product in de Special Finish van uw keuze beschikbaar is.

	Oppervlak	Art. Nr.	excl. BTW	incl. BTW
ééngreeps douchemengkraan opbouw met rechte greep	chroom	10665000	519,35	628,41
	Special Finish*	10665XXX	779,00	942,62

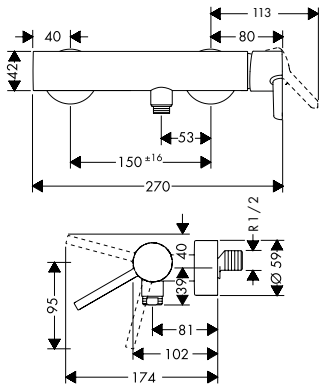

/ geschikt voor 1 functie
/ installatie met hartafstand 150 mm ± 16 mm
/ duurzame keramisch kardoes
/ minimale bedrijfsdruk: 1 bar
/ maximale bedrijfsdruk: 10 bar
/ SafetyFunctie maximale warm water temperatuur vooraf instelbaar
/ terugslagklep
/ G ½ slangaansluiting (universeel)
/ passende bij de AXOR Starck kranen met rechte greep

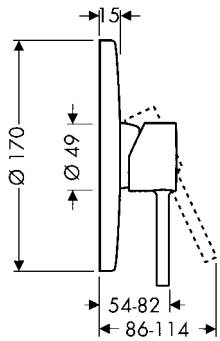

	Oppervlak	Art. Nr.	excl. BTW	incl. BTW
ééngreeps douchemengkraan afbouwdeel met rechte greep	chroom	10616000	274,05	331,60
	Special Finish*	10616XXX	411,10	497,40

/ geschikt voor 1 functie
/ duurzame keramisch kardoes
/ minimale bedrijfsdruk: 1 bar
/ maximale bedrijfsdruk: 10 bar
/ SafetyFunctie maximale warm water temperatuur vooraf instelbaar

Benodigde onderdelen				
/ inbouwdeel iBox Universal		01700180	123,40	149,31
Bijpassende onderdelen				
/ verlengstuk voor 10616, 10715, 10615, 38625, 38715, 17615, 17716, 17712, 16815, 16815	chroom	14960000	55,85	67,58
	Special Finish*	14960XXX	83,80	101,37
/ verlengstuk 25 mm voor iBox Universal		13587000	48,10	58,20
/ bevestigingsrail voor iBox		93171000	36,55	44,23

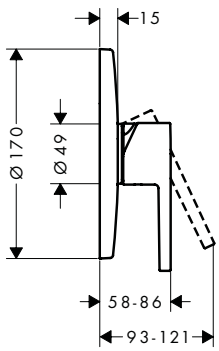

	Oppervlak	Art. Nr.	excl. BTW	incl. BTW
ééngreeps douchemengkraan afbouwdeel met rechte greep	chroom	10614000	264,30	319,80
	Special Finish*	10614XXX	396,50	479,70

/ geschikt voor 1 functie
/ duurzame keramisch kardoes
/ minimale bedrijfsdruk: 1 bar
/ maximale bedrijfsdruk: 10 bar
/ SafetyFunctie maximale warm water temperatuur vooraf instelbaar
/ passende bij de AXOR Starck kranen met rechte greep

Dit product is alleen verkrijgbaar in de special finish Brushed Red Gold via een AXOR Signature aanvraag

Benodigde onderdelen				
/ inbouwdeel iBox Universal		01700180	123,40	149,31
Bijpassende onderdelen				
/ verlengstuk voor 10616, 10715, 10615, 38625, 38715, 17615, 17716, 17712, 16815, 16815	chroom	14960000	55,85	67,58
	Special Finish*	14960XXX	83,80	101,37
/ verlengstuk 25 mm voor iBox Universal		13587000	48,10	58,20
/ bevestigingsrail voor iBox		93171000	36,55	44,23

Maten bij maattekeningen worden aangeduid in mm. Prijs- en modelwijzigingen voorbehouden.

*Check van tevoren of dit product in de Special Finish van uw keuze beschikbaar is.

Thermostaten en stop- en omstelkranen

	Oppervlak	Art. Nr.	excl. BTW	incl. BTW
thermostaat afbouwdeel HighFlow	chroom	10715000	636,00	769,56
	Special Finish*	10715XXX	954,00	1.154,34
/ max. waterdoorstroom bij 3 bar: 59 l/min				
/ waterdoorstroom bovenuitgang: 42 l/min				
/ waterdoorstroom onderuitgang: 42 l/min				
/ thermostaatkardoes				
/ SafetyStop temperatuurbegrenzing 40°C				
/ SafetyFunctie maximale warm water temperatuur vooraf instelbaar				
/ inbouwmontage				
Alternatieve producten				
/ thermostaat afbouwdeel	chroom	10710000	599,35	725,21
	Special Finish*	10710XXX	899,00	1.087,82
Benodigde onderdelen				
/ inbouwdeel iBox Universal		01700180	123,40	149,31
Bijpassende onderdelen				
/ verlengstuk voor 10616, 10715, 10615, 38625, 38715, 17615, 17716, 17712, 16815, 16815	chroom	14960000	55,85	67,58
	Special Finish*	14960XXX	83,80	101,37
/ verlengstuk 25 mm voor iBox Universal		13587000	48,10	58,20
/ bevestigingsrail voor iBox		93171000	36,55	44,23
thermostaat afbouwdeel met stopkraan	chroom	10700000	731,10	884,63
	Special Finish*	10700XXX	1.096,70	1.326,95
/ thermostaatkardoes, met keramische stopkraan 90°				
/ SafetyStop temperatuurbegrenzing 40°C				
/ SafetyFunctie maximale warm water temperatuur vooraf instelbaar				
/ inbouwmontage				
Benodigde onderdelen				
/ inbouwdeel iBox Universal		01700180	123,40	149,31
Bijpassende onderdelen				
/ verlengstuk voor 10700, 38700, 17705, 17700, 16800, 16800	chroom	14963000	55,85	67,58
	Special Finish*	14963XXX	83,80	101,37
/ verlengstuk 25 mm voor iBox Universal		13587000	48,10	58,20
/ bevestigingsrail voor iBox		93171000	36,55	44,23
thermostaat afbouwdeel met stop-/omstelkraan	chroom	10720000	838,85	1.015,01
	Special Finish*	10720XXX	1.258,30	1.522,52
/ thermostaatkardoes, stop- en omstelkraan				
/ SafetyStop temperatuurbegrenzing 40°C				
/ SafetyFunctie maximale warm water temperatuur vooraf instelbaar				
/ inbouwmontage				
Benodigde onderdelen				
/ inbouwdeel iBox Universal		01700180	123,40	149,31
Bijpassende onderdelen				
/ verlengstuk voor 10720, 38720, 17725, 17720, 16820, 16820	chroom	14962000	55,85	67,58
	Special Finish*	14962XXX	83,80	101,37
/ verlengstuk 25 mm voor iBox Universal		13587000	48,10	58,20
/ bevestigingsrail voor iBox		93171000	36,55	44,23
stopkraan afbouwdeel	chroom	10970000	174,95	211,69
	Special Finish*	10970XXX	262,40	317,54
Benodigde onderdelen				
/ inbouwdeel stopkraan DN15		16973180	88,10	106,60
/ inbouwdeel stopkraan 40 l/min DN15 keramisch		16974180	90,70	109,75
/ inbouwdeel stopkraan 130 l/min DN20		16970180	94,60	114,47
Bijpassende onderdelen				
/ verlengstuk 25 mm voor stop/omstelkraan Trio/Quattro		92990000	55,75	67,46

Maten bij maattekeningen worden aangeduid in mm. Prijs- en modelwijzigingen voorbehouden.

*Check van tevoren of dit product in de Special Finish van uw keuze beschikbaar is.

	Oppervlak	Art. Nr.	excl. BTW	incl. BTW
stop- en omstelkraan afbouwdeel Trio/Quattro	chroom	10930000	180,20	218,04
	Special Finish*	10930XXX	270,30	327,06
Benodigde onderdelen				
/ inbouwdeel Quattro 4-weg omstelkraan		16930180	271,95	329,06
/ inbouwdeel stopkraan Trio DN15		16982180	166,10	200,98
Bijpassende onderdelen				
/ verlengstuk 25 mm voor stop/omstelkraan Trio/Quattro		92990000	55,75	67,46

Hoofddouches

	Oppervlak	Art. Nr.	excl. BTW	incl. BTW
hoofddouche 240 1jet	chroom	28494000	565,30	684,01
	Special Finish*	28494XXX	848,00	1.026,02
/ diameter straalplaat 240 mm			Air Power	Quick Clean
/ RainAir volle zachte regenstraal				
/ kogelgewricht: straalhoek hoofddouche verstelbaar				
/ max. waterdoorstroom bij 3 bar: 19 l/min				
/ afdekplaat van metaal				
/ straalplaat voor reiniging afneembaar				
Bijpassende onderdelen				
/ douchearm 390 mm	chroom	26431000	279,10	337,71
	Special Finish*	26431XXX	418,70	506,57
/ plafondaansluiting S 100 mm	chroom	26432000	167,45	202,61
	Special Finish*	26432XXX	251,20	303,92
/ plafondaansluiting S 300 mm	chroom	26433000	223,25	270,13
	Special Finish*	26433XXX	334,90	405,20

Handdouches

	Oppervlak	Art. Nr.	excl. BTW	incl. BTW
staafhanddouche	chroom	28532000	183,10	221,55
	Special Finish*	28532XXX	274,70	332,33
/ doorstroomhoeveelheid Rain (bij 3 bar): 17 l/min				Quick Clean
/ Rain krachtige regenstraal, Mono				
/ 2 straalsoorten				
/ wisselen straalsoort door draaien straalplaat				
/ max. waterdoorstroom bij 3 bar: 17 l/min				
/ waterdoorstroom Mono (bij 3 bar): 13 l/min				
/ incl. uitspoelbaar vuilfilter				
Alternatieve producten				
/ staafhanddouche 1jet	chroom	10531000	112,25	135,82
	Special Finish*	10531XXX	168,40	203,73
Bijpassende onderdelen				
/ doucheslang metallic effect 1.25 m	chroom	28282000	53,65	64,92
	Special Finish*	28282XXX	80,50	97,38
/ doucheslang metallic effect 1.60 m	chroom	28286000	58,70	71,03
	Special Finish*	28286XXX	88,10	106,55
/ doucheslang metallic effect 2.00 m	chroom	28284000	63,95	77,38
	Special Finish*	28284XXX	95,90	116,07

	Oppervlak	Art. Nr.	excl. BTW	incl. BTW
staafhanddouche 1jet	chroom	10531000	112,25	135,82
	Special Finish*	10531XXX	168,40	203,73
/ Rain krachtige regenstraal				Quick Clean
/ 1 straalsoort				
/ max. waterdoorstroom bij 3 bar: 8 l/min				
/ incl. uitspoelbaar vuilfilter				
Alternatieve producten				
/ staafhanddouche	chroom	28532000	183,10	221,55
	Special Finish*	28532XXX	274,70	332,33
Bijpassende onderdelen				
/ doucheslang metallic effect 1.25 m	chroom	28282000	53,65	64,92
	Special Finish*	28282XXX	80,50	97,38
/ doucheslang metallic effect 1.60 m	chroom	28286000	58,70	71,03
	Special Finish*	28286XXX	88,10	106,55
/ doucheslang metallic effect 2.00 m	chroom	28284000	63,95	77,38
	Special Finish*	28284XXX	95,90	116,07

Maten bij maattekeningen worden aangeduid in mm. Prijs- en modelwijzigingen voorbehouden.

*Check van tevoren of dit product in de Special Finish van uw keuze beschikbaar is.

Douchesets

	Oppervlak	Art. Nr.	excl. BTW	incl. BTW
doucheset 0.9 m met staafhanddouche 2jet	chroom	27980000	523,55	633,50
	Special Finish*	27980XXX	785,30	950,25
/ Bestaat verder uit: staafhanddouche, glijstang, doucheslang, schuifstuk / diameter handdouche 70 mm / Rain krachtige regenstraal, Mono / wisselen straalsoort door draaien straalplaat / meedraaiende wartel aan douchezijde tegen verdraaien van de doucheslang / traploos in hoogte verstelbaar / moer aan doucheslang: doucheslang met cilindrische moer aan beide zijden / wandhouder				Quick Clean
Bestaat verder uit: / staafhanddouche (# 28532000) / doucheslang metallic effect 1.60 m (# 28286000)				
Alternatieve producten / doucheset 0,9 m met staafhanddouche 1jet	chroom	27983000	350,60	424,23
	Special Finish*	27983XXX	525,90	636,35
Bijpassende onderdelen / Opvulschijfje	chroom	96186000	8,50	10,29

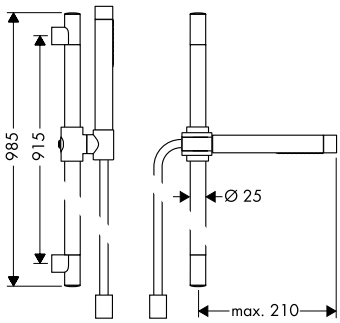

	Oppervlak	Art. Nr.	excl. BTW	incl. BTW
doucheset 0,9 m met staafhanddouche 1jet	chroom	27983000	350,60	424,23
	Special Finish*	27983XXX	525,90	636,35
/ Bestaat verder uit: staafhanddouche, glijstang, doucheslang, schuifstuk / diameter handdouche 70 mm / Rain krachtige regenstraal / meedraaiende wartel aan douchezijde tegen verdraaien van de doucheslang / traploos in hoogte verstelbaar / moer aan doucheslang: doucheslang met cilindrische moer aan beide zijden / wandhouder			Eco Smart	Quick Clean
Bestaat verder uit: / staafhanddouche 1jet (# 10531000) / doucheslang metallic effect 1.60 m (# 28286000)				
Bijpassende onderdelen / Opvulschijfje	chroom	96186000	8,50	10,29

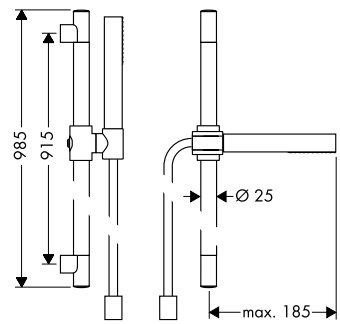

	Oppervlak	Art. Nr.	excl. BTW	incl. BTW
glijstang 0.9 m	chroom	27830000	275,40	333,23
	Special Finish*	27830XXX	413,10	499,85
/ Bestaat verder uit: glijstang, doucheslang, schuifstuk / profiel stijgbuis: rond / stangdiameter: 25 mm / douchehouder uit metaal / houder traploos verstelbaar				
Bestaat verder uit: / doucheslang metallic effect 1.60 m (# 28286000)				
Bijpassende onderdelen / Opvulschijfje	chroom	96186000	8,50	10,29

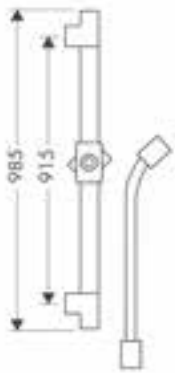

Maten bij maattekeningen worden aangeduid in mm. Prijs- en modelwijzigingen voorbehouden.

*Check van tevoren of dit product in de Special Finish van uw keuze beschikbaar is.

Wastafel Classic

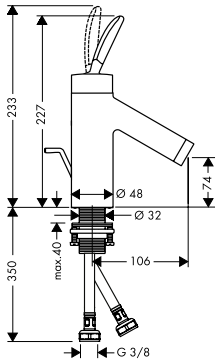

	Oppervlak	Art. Nr.	excl. BTW	incl. BTW
ééngreeps wastafelmengkraan 70 met afvoer met trekstang	chroom	10010000	483,85	585,46
	Special Finish*	10010XXX	725,80	878,19

Air Power · Eco Smart · Quick Clean · Comfort Zone

/ ComfortZone: 70
/ vaste uitloop
/ voorsprong uitloop 106 mm
/ normale straal
/ Doorstroomhoeveelheid bij 3 bar: 5 l/ min
/ joystick keramisch kardoes
/ incl. G 1 ¼ afvoergarnituur met trekstang

Alternatieve producten

/ ééngreeps wastafelmengkraan 70 en afvoerplug	chroom	10018000	483,85	585,46
	Special Finish*	10018XXX	725,80	878,19

Inbouw thermostaten

Bijpassende AXOR thermostaten vindt u in de hoofdstuk AXOR Showers.

Douches

Bijpassende AXOR douches vindt u in de hoofdstuk AXOR Showers.

Accessoires

Bijpassende AXOR accessoires vindt u in de hoofdstuk AXOR Accessoires.

Maten bij maattekeningen worden aangeduid in mm. Prijs- en modelwijzigingen voorbehouden.

*Check van tevoren of dit product in de Special Finish van uw keuze beschikbaar is.

AXOR STARCK V

BRENGT WATER TOT LEVEN

Water geeft energie. Lef brengt het in een spectaculaire vorm. AXOR Starck V laat het water de vrije loop en onthult een bijzonder natuurlijk spektakel: een vortex. In al zijn kracht en pracht. Vitaal en elementair. Een gedurfd idee.

Design: Philippe Starck

AXOR Starck V

Draaibare uitloop voor optimaal comfort en flexibiliteit.

Uitloop kan worden verwijderd om te reinigen (ook geschikt voor de vaatwasser).

SafetyStop functie sluit de watertoevoer wanneer de uitloop wordt verwijderd.

EasyClick functie voor het verwijderen van de uitloop.

Verbruikt slechts 4 l/min.

Het joystick kardoes kan naar wens van de gebruiker links of rechts worden geplaatst.

AXOR Starck V heeft al vele awards ontvangen.

German Design Award WINNER 2015

interior innovation award 2015

Wallpaper* DESIGN AWARDS 2015 Winner

iF DESIGN AWARD 2015

DESIGN PLUS powered by: ISH

Wastafel

	Oppervlak	Art. Nr.	excl. BTW	incl. BTW
ééngreeps wastafelmengkraan 140 met glazen uitloop en afvoerplug	chroom	12112000	1.304,40	1.578,32
	wit	12112450	1.505,90	1.822,14
	Special Finish*	12112XXX	1.956,60	2.367,48
			Eco Smart	Comfort Zone

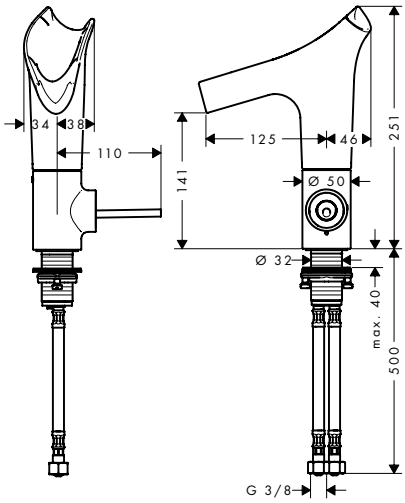

/ ComfortZone: 140
/ met draaibare uitloop
/ voorsprong uitloop 125 mm
/ 95°, 120° of 360°, instelbaar in 3 standen
/ laminaire straal
/ EasyClick aansluiting tussen kraanhuis en uitloop met SafetyStop-functie
/ glazen uitloop is vaatwasserbestendig
/ Materiaal uitloop: kristalglas
/ Doorstroomhoeveelheid bij 3 bar: 4 l/min
/ joystick keramisch kardoes
/ zonder wastegarnituur, met afvoerplug (art. nr. 50001)
/ greep kan links of rechts geplaatst worden
/ de greep bevindt zich onderaan aan de zijkant van de kraan (niet geschikt voor waskommen)

	Oppervlak	Art. Nr.	excl. BTW	incl. BTW
Alternatieve maten				
/ ééngreeps wastafelmengkraan 220 met glazen uitloop en afvoerplug	chroom	12114000	1.606,40	1.943,74
	Special Finish*	12114XXX	2.409,60	2.915,61
Alternatieve producten				
/ ééngreeps wastafelmengkraan 140 met glazen uitloop - Diamond Cut en afvoerplug	Polished Gold Optic	12122990	2.210,65	2.674,89
	Special Finish*	12122XXX	2.210,65	2.674,89
/ ééngreeps wastafelmengkraan 140 met glazen uitloop - facet geslepen en afvoerplug	Polished Gold Optic	12123990	2.210,65	2.674,89
	Special Finish*	12123XXX	2.210,65	2.674,89

	Oppervlak	Art. Nr.	excl. BTW	incl. BTW
ééngreeps wastafelmengkraan 140 met glazen uitloop - Diamond Cut en afvoerplug	Polished Gold Optic	12122990	2.210,65	2.674,89
	Special Finish*	12122XXX	2.210,65	2.674,89
			Eco Smart	Comfort Zone

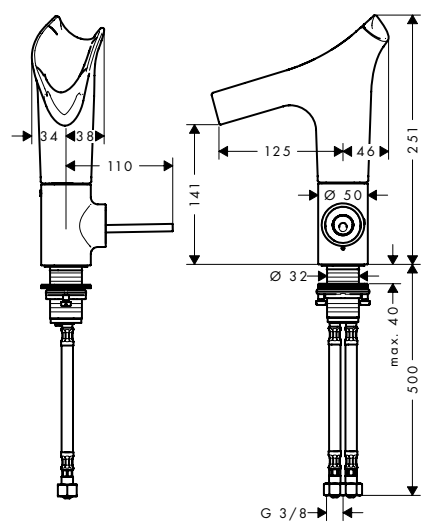

/ ComfortZone: 140
/ met draaibare uitloop
/ voorsprong uitloop 125 mm
/ 95°, 120° of 360°, instelbaar in 3 standen
/ laminaire straal
/ EasyClick aansluiting tussen kraanhuis en uitloop met SafetyStop-functie
/ glazen uitloop is vaatwasserbestendig
/ Materiaal uitloop: kristalglas
/ Doorstroomhoeveelheid bij 3 bar: 4 l/min
/ joystick keramisch kardoes
/ zonder wastegarnituur, met afvoerplug (art. nr. 50001)
/ greep kan links of rechts geplaatst worden
/ de greep bevindt zich onderaan aan de zijkant van de kraan (niet geschikt voor waskommen)

	Oppervlak	Art. Nr.	excl. BTW	incl. BTW
Alternatieve producten				
/ ééngreeps wastafelmengkraan 140 met glazen uitloop - facet geslepen en afvoerplug	Polished Gold Optic	12123990	2.210,65	2.674,89
	Special Finish*	12123XXX	2.210,65	2.674,89
/ ééngreeps wastafelmengkraan 140 met glazen uitloop en afvoerplug	chroom	12112000	1.304,40	1.578,32
	wit	12112450	1.505,90	1.822,14
	Special Finish*	12112XXX	1.956,60	2.367,48

Maten bij maattekeningen worden aangeduid in mm. Prijs- en modelwijzigingen voorbehouden.

*Check van tevoren of dit product in de Special Finish van uw keuze beschikbaar is.

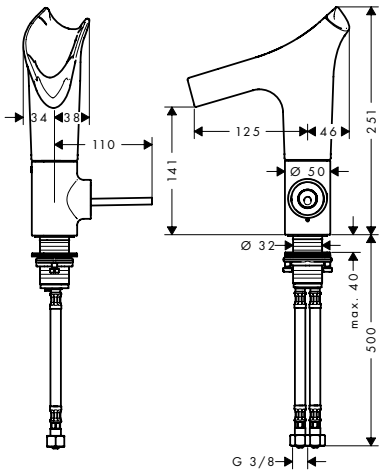

ééngreeps wastafelmengkraan 140 met glazen uitloop - facet geslepen en afvoerplug

- / ComfortZone: 140
- / met draaibare uitloop
- / voorsprong uitloop 125 mm
- / 95°, 120° of 360°, instelbaar in 3 standen
- / laminaire straal
- / EasyClick aansluiting tussen kraanhuis en uitloop met SafetyStop-functie
- / glazen uitloop is vaatwasserbestendig
- / Materiaal uitloop: kristalglas
- / Doorstroomhoeveelheid bij 3 bar: 4 l/min
- / joystick keramisch kardoes
- / zonder wastegarnituur, met afvoerplug (art. nr. 50001)
- / greep kan links of rechts geplaatst worden
- / de greep bevindt zich onderaan aan de zijkant van de kraan (niet geschikt voor waskommen)

Oppervlak	Art. Nr.	excl. BTW	incl. BTW
Polished Gold Optic	12123990	2.210,65	2.674,89
Special Finish*	12123XXX	2.210,65	2.674,89

Eco Smart | Comfort Zone

Alternatieve producten

	Oppervlak	Art. Nr.	excl. BTW	incl. BTW
/ ééngreeps wastafelmengkraan 140 met glazen uitloop - Diamond Cut en afvoerplug	Polished Gold Optic	12122990	2.210,65	2.674,89
	Special Finish*	12122XXX		
/ ééngreeps wastafelmengkraan 140 met glazen uitloop en afvoerplug	chroom	12112000	1.304,40	1.578,32
	wit	12112450	1.505,90	1.822,14
	Special Finish*	12112XXX	1.956,60	2.367,48

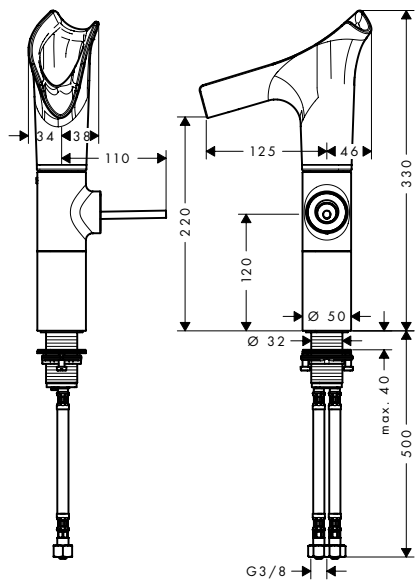

ééngreeps wastafelmengkraan 220 met glazen uitloop en afvoerplug

- / ComfortZone: 220
- / met draaibare uitloop
- / voorsprong uitloop 125 mm
- / 95°, 120° of 360°, instelbaar in 3 standen
- / laminaire straal
- / EasyClick aansluiting tussen kraanhuis en uitloop met SafetyStop-functie
- / glazen uitloop is vaatwasserbestendig
- / Materiaal uitloop: kristalglas
- / Doorstroomhoeveelheid bij 3 bar: 4 l/min
- / joystick keramisch kardoes
- / zonder wastegarnituur, met afvoerplug (art. nr. 50001)
- / greep kan links of rechts geplaatst worden
- / alleen aanbevolen voor particulier gebruik, niet geschikt voor openbare en semi openbare ruimtes

Oppervlak	Art. Nr.	excl. BTW	incl. BTW
chroom	12114000	1.606,40	1.943,74
Special Finish*	12114XXX	2.409,60	2.915,61

Eco Smart | Comfort Zone

Alternatieve maten

	Oppervlak	Art. Nr.	excl. BTW	incl. BTW
/ ééngreeps wastafelmengkraan 140 met glazen uitloop en afvoerplug	chroom	12112000	1.304,40	1.578,32
	wit	12112450	1.505,90	1.822,14
	Special Finish*	12112XXX	1.956,60	2.367,48

Maten bij maattekeningen worden aangeduid in mm. Prijs- en modelwijzigingen voorbehouden.

*Check van tevoren of dit product in de Special Finish van uw keuze beschikbaar is.

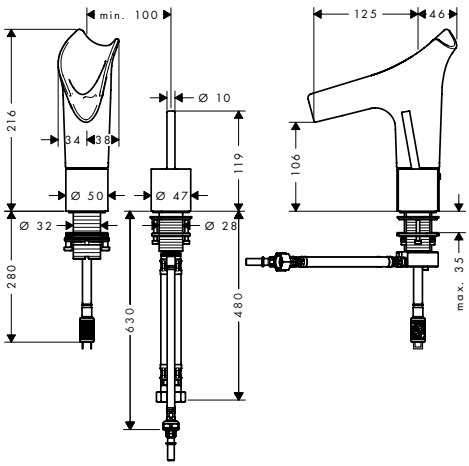

2-gats wastafelmengkraan 110 met afvoerplug

- / ComfortZone: 110
- / met draaibare uitloop
- / voorsprong uitloop 125 mm
- / 95°, 120° of 360°, instelbaar in 3 standen
- / laminaire straal
- / EasyClick aansluiting tussen kraanhuis en uitloop met SafetyStop-functie
- / glazen uitloop is vaatwasserbestendig
- / Materiaal uitloop: kristalglas
- / Doorstroomhoeveelheid bij 3 bar: 4 l/min
- / joystick keramisch kardoes
- / zonder wastegarnituur, met afvoerplug (art. nr. 50001)
- / greep kan links of rechts geplaatst worden
- / alleen aanbevolen voor particulier gebruik, niet geschikt voor openbare en semi openbare ruimtes

Oppervlak	Art. Nr.	excl. BTW	incl. BTW
chroom	12115000	1.505,70	1.821,90
Special Finish*	12115XXX	2.258,60	2.732,85

Eco Smart Comfort Zone

Maten bij maattekeningen worden aangeduid in mm. Prijs- en modelwijzigingen voorbehouden.

*Check van tevoren of dit product in de Special Finish van uw keuze beschikbaar is.

AXOR STARCK ORGANIC

Wastafel	100
Bidet	102
Bad	102
Douche	104
Thermostaten/stop- en omstelkranen	105
Handdouches	107
Douchesets	108

Wastafel

	Oppervlak	Art. Nr.	excl. BTW	incl. BTW
tweegreeps wastafelmengkraan 50 met afvoer met trekstang	chroom	12014000	525,40	635,73
	Special Finish*	12014XXX	788,10	953,60

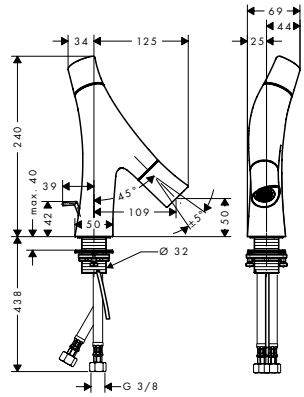

/ ComfortZone: 50
/ voorsprong uitloop 109 mm
/ douchestraal
/ Doorstroomhoeveelheid bij 3 bar: 3,5 l/min
/ Booster waterdoorstroom 5 l/min
/ keramisch kardoes voor temperatuurregeling
/ keramische stopkraan voor volumeregeling
/ bediening temperatuur bovenop de kraan, bediening waterhoeveelheid aan einde uitloop
/ geïsoleerde waterdoorvoer: kraan wordt niet heet aan de buitenkant
/ incl. G 1 ¼ afvoergarnituur met trekstang

	Oppervlak	Art. Nr.	excl. BTW	incl. BTW
tweegreeps wastafelmengkraan 80 met afvoer met trekstang	chroom	12010000	546,20	660,90
	Special Finish*	12010XXX	819,30	991,35

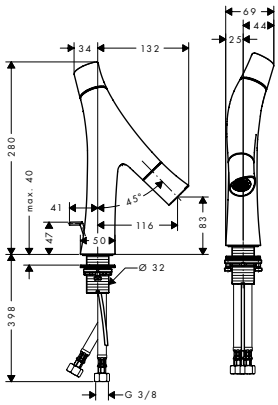

/ ComfortZone: 80
/ voorsprong uitloop 116 mm
/ douchestraal
/ Doorstroomhoeveelheid bij 3 bar: 3,5 l/min
/ Booster waterdoorstroom 5 l/min
/ keramisch kardoes voor temperatuurregeling
/ keramische stopkraan voor volumeregeling
/ bediening temperatuur bovenop de kraan, bediening waterhoeveelheid aan einde uitloop
/ geïsoleerde waterdoorvoer: kraan wordt niet heet aan de buitenkant
/ incl. G 1 ¼ afvoergarnituur met trekstang

Alternatieve producten

	Oppervlak	Art. Nr.	excl. BTW	incl. BTW
/ tweegreeps wastafelmengkraan 80 met afvoerplug	chroom	12011000	546,20	660,90
	Special Finish*	12011XXX	819,30	991,35

	Oppervlak	Art. Nr.	excl. BTW	incl. BTW
tweegreeps wastafelmengkraan 170 met afvoerplug	chroom	12012000	689,45	834,23
	Special Finish*	12012XXX	1.034,20	1.251,35

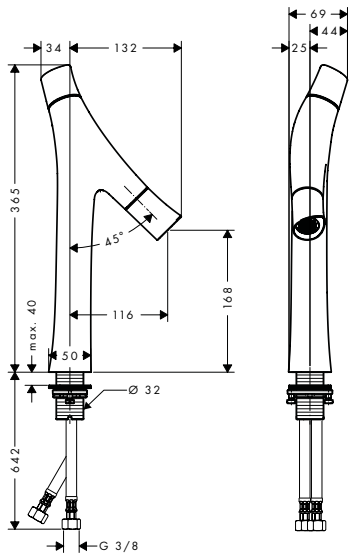

/ ComfortZone: 170
/ voorsprong uitloop 116 mm
/ douchestraal
/ Doorstroomhoeveelheid bij 3 bar: 3,5 l/min
/ Booster waterdoorstroom 5 l/min
/ keramisch kardoes voor temperatuurregeling
/ keramische stopkraan voor volumeregeling
/ bediening temperatuur bovenop de kraan, bediening waterhoeveelheid aan einde uitloop
/ geïsoleerde waterdoorvoer: kraan wordt niet heet aan de buitenkant
/ zonder wastegarnituur, met afvoerplug (art. nr. 50001)

Maten bij maattekeningen worden aangeduid in mm. Prijs- en modelwijzigingen voorbehouden.

*Check van tevoren of dit product in de Special Finish van uw keuze beschikbaar is.

	Oppervlak	Art. Nr.	excl. BTW	incl. BTW
tweegreeps wastafelmengkraan 240 met afvoerplug	chroom	12013000	832,75	1.007,63
	Special Finish*	12013XXX	1.249,10	1.511,45

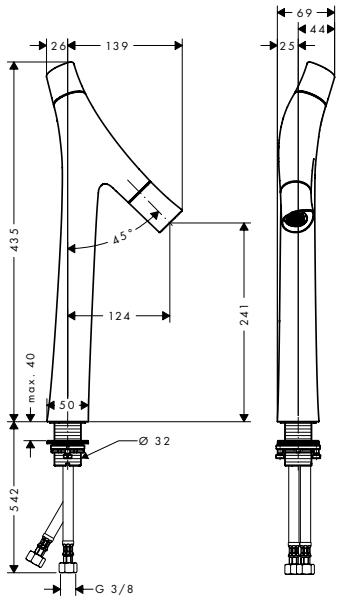

- / ComfortZone: 240
- / voorsprong uitloop 124 mm
- / douchestraal
- / Doorstroomhoeveelheid bij 3 bar: 3,5 l/min
- / Booster waterdoorstroom 5 l/min
- / keramisch kardoes voor temperatuurregeling
- / keramische stopkraan voor volumeregeling
- / bediening temperatuur bovenop de kraan, bediening waterhoeveelheid aan einde uitloop
- / geïsoleerde waterdoorvoer: kraan wordt niet heet aan de buitenkant
- / zonder wastegarnituur, met afvoerplug (art. nr. 50001)

	Oppervlak	Art. Nr.	excl. BTW	incl. BTW
toiletkraan 50 voor koud water zonder afvoer	chroom	12110000	425,25	514,55
	Special Finish*	12110XXX	637,90	771,83

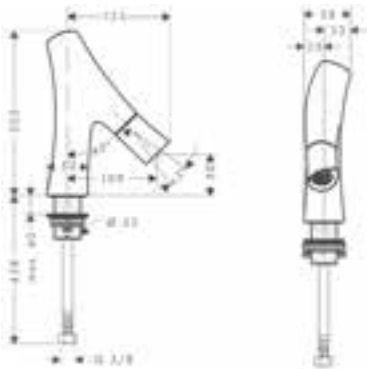

- / ComfortZone: 50
- / vaste uitloop
- / voorsprong uitloop 109 mm
- / douchestraal
- / Doorstroomhoeveelheid bij 3 bar: 3,5 l/min
- / Booster waterdoorstroom 5 l/min
- / keramische stopkraan voor volumeregeling
- / geïsoleerde waterdoorvoer: kraan wordt niet heet aan de buitenkant
- / voor koud water aansluiting

	Oppervlak	Art. Nr.	excl. BTW	incl. BTW
tweegreeps wastafelmengkraan afbouwdeel, voorsprong 187 mm met afvoerplug	chroom	12015000	694,90	840,83
	Special Finish*	12015XXX	1.042,40	1.261,25
Benodigde onderdelen				
/ inbouwdeel		10902180	368,45	445,82
/ Afdichtmanchet		96660000	12,90	15,61
Bijpassende onderdelen				
/ verlengstuk 28 mm voor wandmengkraan		12918000	116,05	140,42

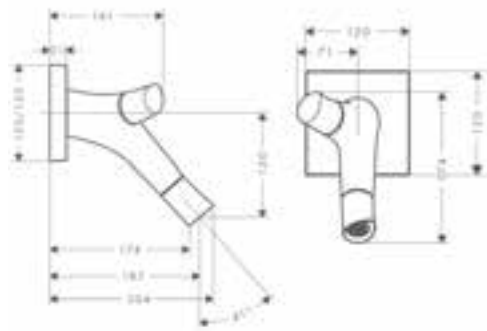

- / voorsprong uitloop 187 mm
- / douchestraal
- / Doorstroomhoeveelheid bij 3 bar: 3,5 l/min
- / Booster waterdoorstroom 5 l/min
- / keramisch kardoes voor temperatuurregeling
- / keramische stopkraan voor volumeregeling
- / bediening temperatuur bovenop de kraan, bediening waterhoeveelheid aan einde uitloop
- / geïsoleerde waterdoorvoer: kraan wordt niet heet aan de buitenkant
- / zonder wastegarnituur, met afvoerplug (art. nr. 50001)

Maten bij maattekeningen worden aangeduid in mm. Prijs- en modelwijzigingen voorbehouden.

*Check van tevoren of dit product in de Special Finish van uw keuze beschikbaar is.

	Oppervlak	Art. Nr.	excl. BTW	incl. BTW

Bidet

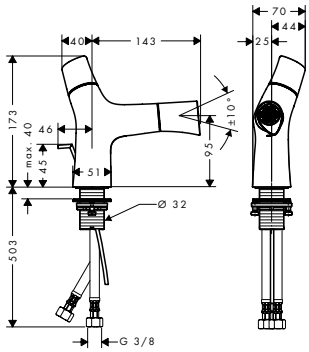

tweegreeps bidetkraan

/ afvoergarnituur
/ voorsprong uitloop 143 mm
/ perlator met kogelgewricht
/ normale straal
/ Booster waterdoorstroom: 7,2 l/min
/ keramisch kardoes voor temperatuurregeling, keramische stopkraan voor volumeregeling
/ SafetyFunctie maximale warm water temperatuur vooraf instelbaar
/ lood- en nikkelvrije doorvoer, geschikt bij allergie
/ incl. G 1 ¼ afvoergarnituur met trekstang

chroom	12210000	546,20	660,90
Special Finish*	12210XXX	660,90	991,35

Air Power — Quick Clean

Bad

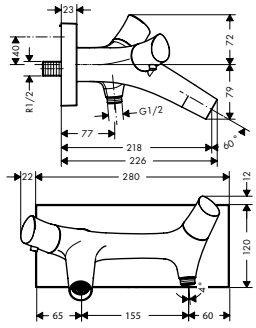

badthermostaat opbouw

/ voorsprong uitloop 218 mm
/ hartafstand 150 mm ± 12 mm
/ laminaire straal
/ Doorstroom voor baduitloop bij 3 bar: 28 l/min
/ max. waterdoorlaat 20 l/min
/ 1 bar
/ thermostaatkardoes, stop- en omstelkraan
/ SafetyStop temperatuurbegrenzing 40°C
/ SafetyFunctie instelbare heetwaterbegrenzing
/ incl. s-koppelingen en rozetten

chroom	12410000	1.080,85	1.307,83
Special Finish*	12410XXX	1.621,30	1.961,75

Bijpassende onderdelen

/ doucheslang metallic effect 1.25 m	chroom	28282000	53,65	64,92
	Special Finish*	28282XXX	80,50	97,38

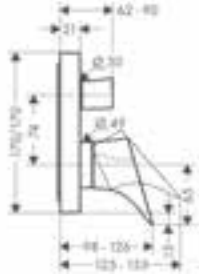

ééngreeps badmengkraan afbouwdeel

/ inbouwmontage
/ keramisch kardoes
/ SafetyFunctie instelbare heetwaterbegrenzing
/ omstelling met automatische reset

chroom	12415000	419,05	507,05
Special Finish*	12415XXX	628,60	760,58

Alternatieve producten

/ ééngreeps badmengkraan afbouwdeel met zekerheidscombinatie	chroom	12416000	562,15	680,20
	Special Finish*	12416XXX	843,20	1.020,30

Benodigde onderdelen

/ inbouwdeel iBox Universal		01700180	123,40	149,31

Bijpassende onderdelen

/ verlengstuk voor 12415	chroom	14968000	68,25	82,58
	Special Finish*	14968XXX	102,40	123,87
/ bevestigingsrail voor iBox		93171000	36,55	44,23
/ verlengstuk 25 mm voor iBox Universal		13587000	48,10	58,20

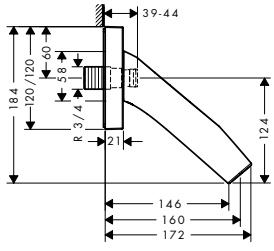

baduitloop

/ voorsprong uitloop 160 mm
/ waterdoorstroom 25 l/min
/ laminaire straal

chroom	12417000	330,95	400,45
Special Finish*	12417XXX	496,40	600,68

Maten bij maattekeningen worden aangeduid in mm. Prijs- en modelwijzigingen voorbehouden.

*Check van tevoren of dit product in de Special Finish van uw keuze beschikbaar is.

	Oppervlak	Art. Nr.	excl. BTW	incl. BTW
badthermostaat vloergemonteerd	chroom	12016000	2.368,30	2.865,64
	Special Finish*	12016XXX	3.552,50	4.298,46
/ Bestaat verder uit: badthermostaat vrijstaand, staafhanddouche, doucheslang, douchehouder / voorsprong uitloop 175 mm / normale straal / Straalsoort handdouche: Rain krachtige regenstraal, Mono / max. waterdoorlaat 20 l/min / thermostaatkardoes, stop- en omstelkraan / SafetyStop temperatuurbegrenzing 40°C / SafetyFunctie instelbare heetwaterbegrenzing / inbouwmontage / incl. uitspoelbaar vuilfilter				
Bestaat verder uit: / doucheslang metallic effect 1.25 m (# 28282000)				
Benodigde onderdelen / inbouwdeel voor vloergemonteerde kranen		10452180	473,25	572,63
Bijpassende onderdelen / Dichtmanchet voor vloergemonteerde badmengkraan		96441000	111,00	134,31
/ verlengstuk 60 mm		97686000	248,85	301,11
2-gats badrandthermostaat afbouwdeel	chroom	12422000	259,35	313,81
	Special Finish*	12422XXX	389,00	470,72
/ SafetyStop temperatuurbegrenzing 40°C / SafetyFunctie instelbare heetwaterbegrenzing / inbouwmontage				
Benodigde onderdelen / inbouwdeel 2-gats badrandthermostaat		15486180	605,75	732,96
4-gats badrandthermostaat afbouwdeel	chroom	12425000	1.080,85	1.307,83
	Special Finish*	12425XXX	1.621,30	1.961,75
/ Bestaat verder uit: 4-gats badrandmengkraan, handdouche, doucheslang, douchehouder / voorsprong uitloop 190 mm / laminaire straal / Straalsoort handdouche: Rain krachtige regenstraal, RainAir volle zachte regenstraal, WhirlAir / doucheslang max. 1,10 m uittrekbaar / max. waterdoorlaat 20 l/min / 1 bar / thermostaatkardoes / SafetyStop temperatuurbegrenzing 40°C / SafetyFunctie instelbare heetwaterbegrenzing / met automatische omstelling / inbouwmontage				
Bestaat verder uit: / handdouche 120 3jet (# 26050000)				
Benodigde onderdelen / inbouwdeel 4-gats badrandthermostaat		15482180	1.174,75	1.421,45

Maten bij maattekeningen worden aangeduid in mm. Prijs- en modelwijzigingen voorbehouden.

*Check van tevoren of dit product in de Special Finish van uw keuze beschikbaar is.

	Oppervlak	Art. Nr.	excl. BTW	incl. BTW
4-gats tegelrandthermostaat afbouwdeel	chroom	12426000	1.295,70	1.567,80
	Special Finish*	12426XXX	1.943,60	2.351,70
/ Bestaat verder uit: 4-gats tegelrandmengkraan, handdouche, Secuflex slanggarnituur				
/ voorsprong uitloop 190 mm				
/ laminaire straal				
/ Straalsoort handdouche: Rain krachtige regenstraal, RainAir volle zachte regenstraal, WhirlAir				
/ doucheslang max. 1,10 m uittrekbaar				
/ Doorstroom voor baduitloop bij 3 bar: 20 l/min				
/ max. waterdoorlaat 20 l/min				
/ 1 bar				
/ thermostaatkardoes				
/ SafetyStop temperatuurbegrenzing 40°C				
/ SafetyFunctie instelbare heetwaterbegrenzing				
/ met automatische omstelling				
/ inbouwmontage				
Bestaat verder uit:				
/ handdouche 120 3jet (# 26050000)				
Benodigde onderdelen				
/ inbouwdeel 4-gats tegelrandthermostaat		15483180	1.818,80	2.200,75

Douche

	Oppervlak	Art. Nr.	excl. BTW	incl. BTW
douchethermostaat opbouw	chroom	12602000	920,85	1.114,23
	Special Finish*	12602XXX	1.381,30	1.671,35
/ hartafstand 150 mm ± 12 mm				
/ thermostaatkardoes				
/ SafetyStop temperatuurbegrenzing 40°C				
/ SafetyFunctie maximale warm water temperatuur vooraf instelbaar				
/ incl. s-koppelingen en rozetten				
Bijpassende onderdelen				
/ doucheslang metallic effect 1.25 m	chroom	28282000	53,65	64,92
	Special Finish*	28282XXX	80,50	97,38

	Oppervlak	Art. Nr.	excl. BTW	incl. BTW
éengreeps douchemengkraan afbouwdeel	chroom	12605000	358,55	433,85
	Special Finish*	12605XXX	537,80	650,78
/ geschikt voor 1 functie				
/ duurzame keramisch kardoes				
/ minimale bedrijfsdruk: 1 bar				
/ maximale bedrijfsdruk: 10 bar				
/ SafetyFunctie maximale warm water temperatuur vooraf instelbaar				
Benodigde onderdelen				
/ inbouwdeel iBox Universal		01700180	123,40	149,31
Bijpassende onderdelen				
/ verlengstuk voor 18655, 10645, 12605, 39655	chroom	14965000	68,25	82,58
	Special Finish*	14965XXX	102,40	123,87
/ verlengstuk 25 mm voor iBox Universal		13587000	48,10	58,20
/ bevestigingsrail voor iBox		93171000	36,55	44,23

Maten bij maattekeningen worden aangeduid in mm. Prijs- en modelwijzigingen voorbehouden.

*Check van tevoren of dit product in de Special Finish van uw keuze beschikbaar is.

	Oppervlak	Art. Nr.	excl. BTW	incl. BTW
porter wandhouder 120/120 met staafhanddouche 2jet en doucheslang	chroom	12232000	463,25	560,53
	Special Finish*	12232XXX	694,90	840,80
/ Bestaat verder uit: Portereenheid, staafhanddouche, douchehouder, doucheslang / met geïntegreerde douchehouder / met terugslagklep / bij samengevoegde installatie (10 mm afstand) wordt voor een optimale bediening alleen de horizontale montage aanbevolen / bij installatie in direct verband (10 mm afstand) is inbouwdeel # 28486180 benodigd / bij installatie zonder direct verband (afstand meer dan 10 mm) is er geen inbouwdeel benodigd				
Bestaat verder uit: / doucheslang metallic effect 1.25 m (# 28282000)				
Bijpassende onderdelen / inbouwdeel voor douchemodule		28486180	143,45	173,57

Thermostaatmodule

	Oppervlak	Art. Nr.	excl. BTW	incl. BTW
thermostaatmodule afbouwdeel 360/120	chroom	12717000	1.232,30	1.491,08
	Special Finish*	12717XXX	1.848,50	2.236,62
/ gelijktijdig gebruik verschillende functies / thermostaatkardoes / SafetyStop temperatuurbegrenzing 40°C / SafetyFunctie maximale warm water temperatuur vooraf instelbaar / inbouwmontage				
Benodigde onderdelen / inbouwdeel thermostaatmodule 360/120		10750180	969,70	1.173,34
Bijpassende onderdelen / verlengstuk 25 mm	chroom	12790000	171,15	207,09
	Special Finish*	12790XXX	256,70	310,64

Thermostaten en stop- en omstelkranen

	Oppervlak	Art. Nr.	excl. BTW	incl. BTW
thermostaat HighFlow afbouwdeel	chroom	12711000	634,00	767,14
	Special Finish*	12711XXX	951,00	1.150,71
/ thermostaatkardoes / SafetyStop temperatuurbegrenzing 40°C / SafetyFunctie maximale warm water temperatuur vooraf instelbaar / inbouwmontage				
Alternatieve producten / thermostaat afbouwdeel	chroom	12710000	535,40	647,83
	Special Finish*	12710XXX	803,10	971,75
Benodigde onderdelen / inbouwdeel iBox Universal		01700180	123,40	149,31
Bijpassende onderdelen / verlengstuk voor 12711	chroom	14966000	68,25	82,58
	Special Finish*	14966XXX	102,40	123,87
/ verlengstuk 25 mm voor iBox Universal		13587000	48,10	58,20
/ bevestigingsrail voor iBox		93171000	36,55	44,23

Maten bij maattekeningen worden aangeduid in mm. Prijs- en modelwijzigingen voorbehouden.

*Check van tevoren of dit product in de Special Finish van uw keuze beschikbaar is.

	Oppervlak	Art. Nr.	excl. BTW	incl. BTW
thermostaat afbouwdeel met stopkraan	chroom	12715000	722,30	873,98
	Special Finish*	12715XXX	1.083,50	1.310,97
/ thermostaatkardoes, met keramische stopkraan 90°				
/ SafetyStop temperatuurbegrenzing 40°C				
/ SafetyFunctie maximale warm water temperatuur vooraf instelbaar				
/ inbouwmontage				
Benodigde onderdelen				
/ inbouwdeel iBox Universal		01700180	123,40	149,31
Bijpassende onderdelen				
/ verlengstuk voor 18745, 10706, 12715, 39705, 39700	chroom	14970000	68,25	82,58
	Special Finish*	14970XXX	102,40	123,87
/ verlengstuk 25 mm voor iBox Universal		13587000	48,10	58,20
/ bevestigingsrail voor iBox		93171000	36,55	44,23
thermostaat afbouwdeel met stop-/omstelkraan	chroom	12716000	777,50	940,78
	Special Finish*	12716XXX	1.166,30	1.411,17
/ thermostaatkardoes, stop- en omstelkraan				
/ SafetyStop temperatuurbegrenzing 40°C				
/ SafetyFunctie maximale warm water temperatuur vooraf instelbaar				
/ inbouwmontage				
Benodigde onderdelen				
/ inbouwdeel iBox Universal		01700180	123,40	149,31
Bijpassende onderdelen				
/ verlengstuk voor 18750, 10726, 12716, 39725, 39720	chroom	14969000	68,25	82,58
	Special Finish*	14969XXX	102,40	123,87
/ verlengstuk 25 mm voor iBox Universal		13587000	48,10	58,20
/ bevestigingsrail voor iBox		93171000	36,55	44,23
thermostaat HighFlow afbouwdeel 120/120	chroom	12712000	722,30	873,98
	Special Finish*	12712XXX	1.083,50	1.310,97
/ max. waterdoorstroom bij 3 bar: 59 l/min				
/ thermostaatkardoes				
/ SafetyStop temperatuurbegrenzing 40°C				
/ SafetyFunctie maximale warm water temperatuur vooraf instelbaar				
/ inbouwmontage				
Benodigde onderdelen				
/ inbouwdeel thermostaatmodule 120/120 G3/4		10754180	373,05	451,39
Bijpassende onderdelen				
/ verlengstuk 25 mm	chroom	12790000	171,15	207,09
	Special Finish*	12790XXX	256,70	310,64
stopkraan 120/120	chroom	12771000	204,25	247,14
	Special Finish*	12771XXX	306,40	370,71
/ bij vrije montage is het gebruik van inbouwdeel # 15973180, # 15974180 of # 15970180 ook mogelijk				
Benodigde onderdelen				
/ inbouwdeel stopkraan 120/120 G 3/4		10971180	159,80	193,36
/ inbouwdeel stopkraan DN15		16973180	88,10	106,60
/ inbouwdeel stopkraan 40 l/min DN15 keramisch		16974180	90,70	109,75
/ inbouwdeel stopkraan 130 l/min DN20		16970180	94,60	114,47
Bijpassende onderdelen				
/ verlengstuk 25 mm voor stop/omstelkraan Trio/Quattro		92990000	55,75	67,46

Maten bij maattekeningen worden aangeduid in mm. Prijs- en modelwijzigingen voorbehouden.

*Check van tevoren of dit product in de Special Finish van uw keuze beschikbaar is.

	Oppervlak	Art. Nr.	excl. BTW	incl. BTW
stop- en omstelkraan afbouwdeel Trio/Quattro	chroom	12731000	248,45	300,62
	Special Finish*	12731XXX	372,70	450,93
Benodigde onderdelen				
/ inbouwdeel stopkraan Trio 120/120 in direct verband		36770180	276,55	334,63
/ inbouwdeel stopkraan Trio DN15		16982180	166,10	200,98
/ inbouwdeel Quattro 4-weg omstelkraan		16930180	271,95	329,06
inbouwdeel		10902180	368,45	445,82
/ voor Axor wastafelmengkranen en Axor Starck douchezuilen				
Benodigde onderdelen				
/ Afdichtmanchet		96660000	12,90	15,61
Bijpassende onderdelen				
/ verlengstuk 28 mm		10980000	244,00	295,24
/ verlengstuk 28 mm voor wandmengkraan		12918000	116,05	140,42
verlengstuk 28 mm voor wandmengkraan		12918000	116,05	140,42
/ verlenging inbouwdeel				
Afdichtmanchet		96660000	12,90	15,61
Bijpassende onderdelen				
/ inbouwdeel		10902180	368,45	445,82

Handdouches

	Oppervlak	Art. Nr.	excl. BTW	incl. BTW
staafhanddouche 2jet	chroom	12680000	183,20	221,67
	Special Finish*	12680XXX	274,80	332,51
/ doorstroomhoeveelheid Rain (bij 3 bar): 13 l/min				
/ Rain krachtige regenstraal, Mono				
/ 2 straalsoorten				
/ wisselen straalsoort door draaien straalplaat				
/ max. waterdoorstroom bij 3 bar: 13 l/min				
/ waterdoorstroom Mono (bij 3 bar): 11 l/min				
/ incl. uitspoelbaar vuilfilter				
Bijpassende onderdelen				
/ doucheslang metallic effect 1.25 m	chroom	28282000	53,65	64,92
	Special Finish*	28282XXX	80,50	97,38
/ doucheslang metallic effect 1.60 m	chroom	28286000	58,70	71,03
	Special Finish*	28286XXX	88,10	106,55
/ doucheslang metallic effect 2.00 m	chroom	28284000	63,95	77,38
	Special Finish*	28284XXX	95,90	116,07

Maten bij maattekeningen worden aangeduid in mm. Prijs- en modelwijzigingen voorbehouden.

*Check van tevoren of dit product in de Special Finish van uw keuze beschikbaar is.

Douchesets

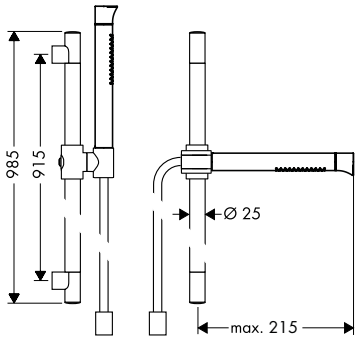

	Oppervlak	Art. Nr.	excl. BTW	incl. BTW
doucheset 0.90 m met staafhandouche 2jet	chroom	12231000	523,65	633,62
	Special Finish*	12231XXX	785,50	950,43

Quick Clean

/ profiel stijgbuis: rond
/ Bestaat verder uit: staafhanddouche, glijstang, doucheslang, schuifstuk
/ diameter handdouche 70 mm
/ Rain krachtige regenstraal, zachte softstraal
/ wisselen straalsoort door draaien straalplaat
/ meedraaiende wartel aan douchezijde tegen verdraaien van de doucheslang
/ traploos in hoogte verstelbaar
/ moer aan doucheslang: doucheslang met cilindrische moer aan beide zijden
/ wandhouder

Bestaat verder uit:
/ staafhanddouche 2jet (# 12680000)
/ doucheslang metallic effect 1.60 m (# 28286000)

Bijpassende onderdelen

/ Opvulschijfje	chroom	96186000	8,50	10,29

Inbouw thermostaten

Bijpassende AXOR thermostaten vindt u in de hoofdstuk AXOR Showers.

Douches

Bijpassende AXOR douches vindt u in de hoofdstuk AXOR Showers.

Accessoires

Bijpassende AXOR accessoires vindt u in de hoofdstuk AXOR Accessoires.

Maten bij maattekeningen worden aangeduid in mm. Prijs- en modelwijzigingen voorbehouden.

*Check van tevoren of dit product in de Special Finish van uw keuze beschikbaar is.

AXOR CITTERIO

Wastafel	112
Bidet	117
Bad	118
Douche	123
Thermostaten/stop- en omstelkranen	124
Hoofddouches	127
Douchesets	127
Douchesystemen	128

Wastafel

	Oppervlak	Art. Nr.	excl. BTW	incl. BTW
ééngreeps wastafelmengkraan 80 met pingreep met trekwaste	chroom	39015000	540,45	653,94
	Special Finish*	39015XXX	810,70	980,91

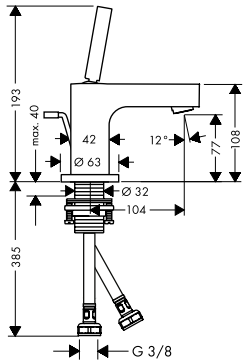

/ ComfortZone: 80
/ vaste uitloop
/ voorsprong uitloop 104 mm
/ normale straal
/ Doorstroomhoeveelheid bij 3 bar: 5 l/min
/ joystick keramisch kardoes
/ incl. G 1 ¼ afvoergarnituur met trekstang

Air Power · Eco Smart · Quick Clean · Comfort Zone

ééngreeps wastafelmengkraan 90 met pingreep met trekwaste

chroom	39035000	540,45	653,94
Special Finish*	39035XXX	810,70	980,91

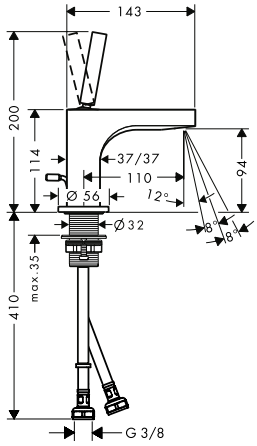

/ ComfortZone: 90
/ vaste uitloop
/ voorsprong uitloop 110 mm
/ laminaire straal
/ verstelbare perlator
/ Doorstroomhoeveelheid bij 3 bar: 5 l/min
/ joystick keramisch kardoes
/ incl. G 1 ¼ afvoergarnituur met trekstang

Eco Smart · Quick Clean · Comfort Zone

ééngreeps wastafelmengkraan 110 met pingreep met trekwaste

chroom	39010000	651,65	788,50
Special Finish*	39010XXX	977,50	1.182,75

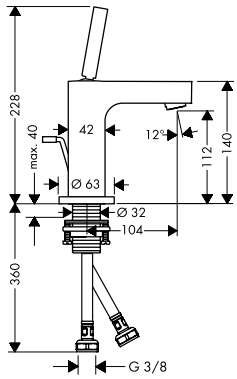

/ ééngreeps wastafelmengkraan 110 met pingreep met trekwaste
/ ComfortZone: 110
/ vaste uitloop
/ voorsprong uitloop 104 mm
/ normale straal
/ Doorstroomhoeveelheid bij 3 bar: 5 l/min
/ joystick keramisch kardoes
/ incl. G 1 ¼ afvoergarnituur met trekstang

Air Power · Eco Smart · Quick Clean · Comfort Zone

Alternatieve producten

/ ééngreeps wastafelmengkraan 110 met pingreep en afvoerplug	chroom	39018000	651,65	788,50
	Special Finish*	39018XXX	977,50	1.182,75

ééngreeps wastafelmengkraan 160 met pingreep met trekwaste

chroom	39031000	651,65	788,50
Special Finish*	39031XXX	977,50	1.182,75

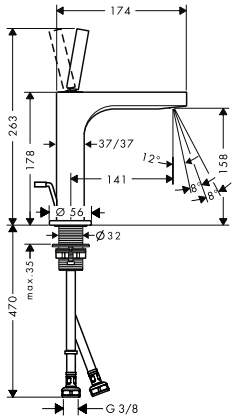

/ ééngreeps wastafelmengkraan 160 met pingreep met trekwaste
/ ComfortZone: 160
/ vaste uitloop
/ voorsprong uitloop 141 mm
/ laminaire straal
/ verstelbare perlator
/ Doorstroomhoeveelheid bij 3 bar: 5 l/min
/ joystick keramisch kardoes
/ incl. G 1 ¼ afvoergarnituur met trekstang

Eco Smart · Quick Clean · Comfort Zone

Alternatieve producten

/ ééngreeps wastafelmengkraan 160 met pingreep en afvoerplug	chroom	39032000	651,65	788,50
	Special Finish*	39032XXX	977,50	1.182,75

Maten bij maattekeningen worden aangeduid in mm. Prijs- en modelwijzigingen voorbehouden.

*Check van tevoren of dit product in de Special Finish van uw keuze beschikbaar is.

	Oppervlak	Art. Nr.	excl. BTW	incl. BTW
ééngreeps wastafelmengkraan 190 met pingreep met trekwaste	chroom	39034000	718,50	869,39
	Special Finish*	39034XXX	1.077,80	1.304,09
		Air Power, Eco Smart, Comfort Zone		

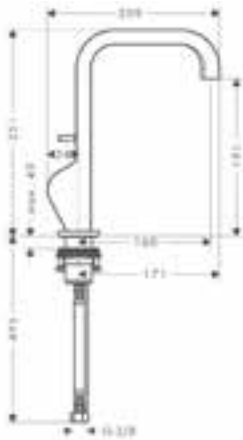

/ ComfortZone: 190
/ vaste uitloop
/ voorsprong uitloop 160 mm
/ normale straal
/ Doorstroomhoeveelheid bij 3 bar: 5 l/ min
/ joystick keramisch kardoes
/ incl. G 1 ¼ afvoergarnituur met trekstang
/ de greep bevindt zich onderaan aan de zijkant van de kraan (niet geschikt voor waskommen)

Alternatieve producten

/ ééngreeps wastafelmengkraan 190 met pingreep en afvoerplug	chroom	39037000	718,50	869,39
	Special Finish*	39037XXX	1.077,80	1.304,09

Dit artikel is niet verkrijgbaar in de Special Finish Black Chrome (Brushed en Polished).

	Oppervlak	Art. Nr.	excl. BTW	incl. BTW
ééngreeps wastafelmengkraan 280 met pingreep met trekwaste	chroom	39020000	993,85	1.202,56
	Special Finish*	39020XXX	1.490,80	1.803,84
		Air Power, Eco Smart, Quick Clean, Comfort Zone		

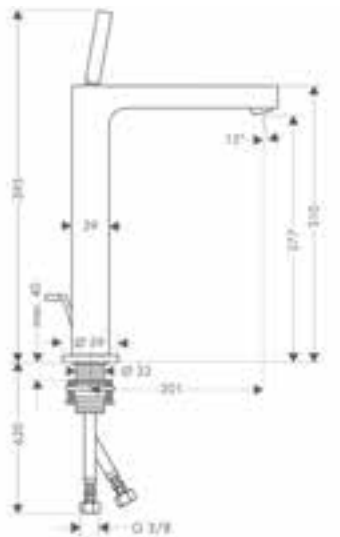

/ ComfortZone: 280
/ vaste uitloop
/ voorsprong uitloop 201 mm
/ normale straal
/ Doorstroomhoeveelheid bij 3 bar: 5 l/ min
/ joystick keramisch kardoes
/ incl. G 1 ¼ afvoergarnituur met trekstang

Maten bij maattekeningen worden aangeduid in mm. Prijs- en modelwijzigingen voorbehouden.

*Check van tevoren of dit product in de Special Finish van uw keuze beschikbaar is.

	Oppervlak	Art. Nr.	excl. BTW	incl. BTW
ééngreeps wastafelmengkraan met pingreep, afbouwdeel voor wandmontage, plaat, voorsprong 160 mm en afvoerplug	chroom	39112000	832,25	1.007,02
	Special Finish*	39112XXX	1.248,40	1.510,53
		Air Power	Eco Smart	Quick Clean
/ vaste uitloop / voorsprong uitloop 160 mm / normale straal / Doorstroomhoeveelheid bij 3 bar: 5 l/min / joystick keramisch kardoes / zonder wastegarnituur, met afvoerplug (art. nr. 50001) / greep kan links of rechts geplaatst worden				
Alternatieve maten				
/ ééngreeps wastafelmengkraan met pingreep, afbouwdeel voor wandmontage, plaat, voorsprong 220 mm en afvoerplug	chroom	39115000	858,50	1.038,79
	Special Finish*	39115XXX	1.287,80	1.558,19
Alternatieve producten				
/ ééngreeps wastafelmengkraan met pingreep, afbouwdeel voor wandmontage, rozetten, voorsprong 160 mm en afvoerplug	chroom	39113000	668,45	808,82
	Special Finish*	39113XXX	1.002,70	1.213,23
/ ééngreeps wastafelmengkraan met pingreep, afbouwdeel voor wandmontage, rozetten, voorsprong 220 mm en afvoerplug	chroom	39116000	713,70	863,58
	Special Finish*	39116XXX	1.070,60	1.295,37
Benodigde onderdelen				
/ inbouwdeel ééngreeps wastafelmengkraan		13623180	218,30	264,14
Bijpassende onderdelen				
/ verlengstuk 13622180 22 mm		13586000	102,15	123,60

	Oppervlak	Art. Nr.	excl. BTW	incl. BTW
ééngreeps wastafelmengkraan met pingreep, afbouwdeel voor wandmontage, rozetten, voorsprong 160 mm en afvoerplug	chroom	39113000	668,45	808,82
	Special Finish*	39113XXX	1.002,70	1.213,23
		Air Power	Eco Smart	Quick Clean
/ vaste uitloop / voorsprong uitloop 160 mm / normale straal / Doorstroomhoeveelheid bij 3 bar: 5 l/min / joystick keramisch kardoes / zonder wastegarnituur, met afvoerplug (art. nr. 50001) / greep kan links of rechts geplaatst worden				
Alternatieve maten				
/ ééngreeps wastafelmengkraan met pingreep, afbouwdeel voor wandmontage, rozetten, voorsprong 220 mm en afvoerplug	chroom	39116000	713,70	863,58
	Special Finish*	39116XXX	1.070,60	1.295,37
Benodigde onderdelen				
/ inbouwdeel ééngreeps wastafelmengkraan		13623180	218,30	264,14
Bijpassende onderdelen				
/ verlengstuk 13622180 22 mm		13586000	102,15	123,60

Maten bij maattekeningen worden aangeduid in mm. Prijs- en modelwijzigingen voorbehouden.

*Check van tevoren of dit product in de Special Finish van uw keuze beschikbaar is.

	Oppervlak	Art. Nr.	excl. BTW	incl. BTW
3-gats wastafelmengkraan 170 met rechte greep, plaat met trekwaste / ComfortZone: 170 / vaste uitloop / voorsprong uitloop 140 mm / normale straal / Doorstroomhoeveelheid bij 3 bar: 5 l/min / keramische bovendelen warm/koud 90° / incl. G 1 ¼ afvoergarnituur met trekstang / alleen op vlakke, gladde oppervlakken inzetbaar.	chroom Special Finish*	39136000 39136XXX	916,85 1.375,30	1.109,39 1.664,09
3-gats wastafelmengkraan 170 met rechte greep, rozetten met trekwaste / ComfortZone: 170 / vaste uitloop / voorsprong uitloop 140 mm / normale straal / Doorstroomhoeveelheid bij 3 bar: 5 l/min / keramische bovendelen warm/koud 90° / incl. G 1 ¼ afvoergarnituur met trekstang	chroom Special Finish*	39135000 39135XXX	745,70 1.118,60	902,30 1.353,45
Bijpassende onderdelen / verlengset voor 3-gats wastafelmengkraan		38959000	111,50	134,92
3-gats wastafelmengkraan 170 met kruisgreep, plaat, voorsprong 140 mm met trekwaste / ComfortZone: 170 / vaste uitloop / voorsprong uitloop 140 mm / normale straal / Doorstroomhoeveelheid bij 3 bar: 5 l/min / keramische bovendelen warm/koud 180° / incl. G 1 ¼ afvoergarnituur met trekstang / alleen op vlakke, gladde oppervlakken inzetbaar.	chroom Special Finish*	39134000 39134XXX	916,85 1.375,30	1.109,39 1.664,09
3-gats wastafelmengkraan 170 met kruisgreep, rozetten, voorsprong 140 mm met trekwaste / ComfortZone: 170 / vaste uitloop / voorsprong uitloop 140 mm / normale straal / Doorstroomhoeveelheid bij 3 bar: 5 l/min / keramische bovendelen warm/koud 180° / incl. G 1 ¼ afvoergarnituur met trekstang	chroom Special Finish*	39133000 39133XXX	745,70 1.118,60	902,30 1.353,45
Bijpassende onderdelen / verlengset voor 3-gats wastafelmengkraan		38959000	111,50	134,92

Maten bij maattekeningen worden aangeduid in mm. Prijs- en modelwijzigingen voorbehouden.

*Check van tevoren of dit product in de Special Finish van uw keuze beschikbaar is.

	Oppervlak	Art. Nr.	excl. BTW	incl. BTW
3-gats wastafelmengkraan afbouwdeel wandmontage met rechte greep, rozetten, voorsprong 226 mm en afvoerplug	chroom	39148000	822,70	995,47
	Special Finish*	39148XXX	1.234,10	1.493,21
		Air Power	Eco Smart	Quick Clean
/ vaste uitloop / voorsprong uitloop 226 mm / normale straal / Doorstroomhoeveelheid bij 3 bar: 5 l/min / keramische bovendelen warm/koud 90° / zonder wastegarnituur, met afvoerplug (art. nr. 50001)				
Benodigde onderdelen / inbouwdeel voor 3-gats wastafelmengkraan wandmontage		10303180	242,35	293,24
Bijpassende onderdelen / Dichtmanchetten voor 3-gats inbouw		96383000	33,30	40,29

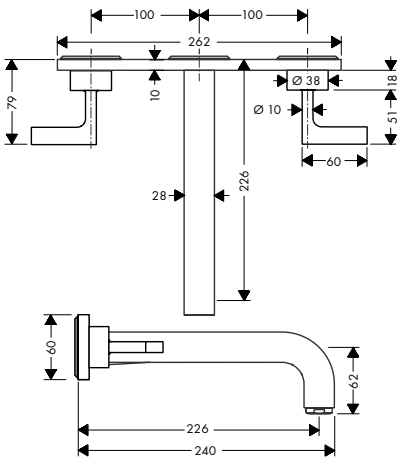

	Oppervlak	Art. Nr.	excl. BTW	incl. BTW
3-gats wastafelmengkraan afbouwdeel wandmontage met rechte greep, rozetten, voorsprong 162 mm en afvoerplug	chroom	39315000	600,30	726,36
	Special Finish*	39315XXX	900,50	1.089,54
		Air Power	Eco Smart	Quick Clean
/ vaste uitloop / voorsprong uitloop 162 mm / normale straal / Doorstroomhoeveelheid bij 3 bar: 5 l/min / keramische bovendelen warm/koud 90° / zonder wastegarnituur, met afvoerplug (art. nr. 50001)				
Alternatieve maten / 3-gats wastafelmengkraan afbouwdeel wandmontage met rechte greep, rozetten, voorsprong 222 mm en afvoerplug	chroom Special Finish*	39147000 39147XXX	651,65 977,50	788,50 1.182,75
Benodigde onderdelen / inbouwdeel voor 3-gats wastafelmengkraan wandmontage		10303180	242,35	293,24
Bijpassende onderdelen / Dichtmanchetten voor 3-gats inbouw		96383000	33,30	40,29

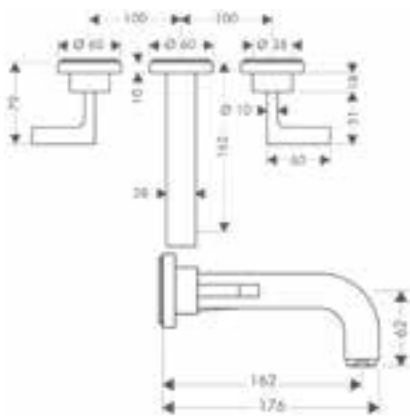

Maten bij maattekeningen worden aangeduid in mm. Prijs- en modelwijzigingen voorbehouden.

*Check van tevoren of dit product in de Special Finish van uw keuze beschikbaar is.

	Oppervlak	Art. Nr.	excl. BTW	incl. BTW
3-gats wastafelmengkraan afbouwdeel wandmontage met kruisgreep en plaat, voorsprong 226 mm en afvoerplug	chroom	39144000	822,70	995,47
	Special Finish*	39144XXX	1.234,10	1.493,21
		Air Power / Eco Smart / Quick Clean		
/ vaste uitloop / voorsprong uitloop 226 mm / normale straal / Doorstroomhoeveelheid bij 3 bar: 5 l/min / keramische bovendelen warm/koud 180° / zonder wastegarnituur, met afvoerplug (art. nr. 50001)				
Benodigde onderdelen / inbouwdeel voor 3-gats wastafelmengkraan wandmontage		10303180	242,35	293,24
Bijpassende onderdelen / Dichtmanchetten voor 3-gats inbouw		96383000	33,30	40,29
3-gats wastafelmengkraan afbouwdeel wandmontage met kruisgreep, rozetten, voorsprong 162 mm en afvoerplug	chroom	39313000	600,30	726,36
	Special Finish*	39313XXX	900,50	1.089,54
		Air Power / Eco Smart / Quick Clean		
/ vaste uitloop / voorsprong uitloop 162 mm / normale straal / Doorstroomhoeveelheid bij 3 bar: 5 l/min / keramische bovendelen warm/koud 180° / zonder wastegarnituur, met afvoerplug (art. nr. 50001)				
Alternatieve maten / 3-gats wastafelmengkraan afbouwdeel wandmontage met kruisgreep, rozetten, voorsprong 222 mm en afvoerplug	chroom	39143000	651,65	788,50
	Special Finish*	39143XXX	977,50	1.182,75
Benodigde onderdelen / inbouwdeel voor 3-gats wastafelmengkraan wandmontage		10303180	242,35	293,24
Bijpassende onderdelen / Dichtmanchetten voor 3-gats inbouw		96383000	33,30	40,29

Bidet

ééngreeps bidetmengkraan ééngreeps met afvoergarnituur	chroom	39210000	651,65	788,50
	Special Finish*	39210XXX	977,50	1.182,75
/ ééngreeps bidetmengkraan, afvoergarnituur / voorsprong uitloop 112 mm / perlator met kogelgewricht / laminaire straal / joystick keramisch kardoes / incl. G 1 ¼ afvoergarnituur met trekstang				

Maten bij maattekeningen worden aangeduid in mm. Prijs- en modelwijzigingen voorbehouden.

*Check van tevoren of dit product in de Special Finish van uw keuze beschikbaar is.

Bad

	Oppervlak	Art. Nr.	excl. BTW	incl. BTW
ééngreeps badmengkraan opbouw / voorsprong uitloop 241 mm / montage met G ½ koppelingen (bijgeleverd) / hartafstand 150 mm ± 16 mm / Straalsoort kraan: normale straal / keramisch kardoes / SafetyFunctie instelbare heetwaterbegrenzing / omstelling met automatische reset	chroom Special Finish*	39400000 39400XXX	1.114,25 1.671,40	1.348,24 2.022,36
ééngreeps badmengkraan vloergemonteerd afbouwdeel / Bestaat verder uit: ééngreeps badmengkraan vrijstaand, staafhanddouche, doucheslang, douchehouder / voorsprong uitloop 200 mm / inbouwmontage / Straalsoort kraan: normale straal / Straalsoort handdouche: Rain krachtige regenstraal, Mono / joystick keramisch kardoes / omstelling met automatische reset / Van zichzelf beveiligd tegen terugstromen	chroom Special Finish*	39451000 39451XXX	2.283,45 3.425,20	2.762,97 4.144,46
Bestaat verder uit: / staafhanddouche (# 28532000) / doucheslang metallic effect 1.25 m (# 28282000)				
Benodigde onderdelen / inbouwdeel voor vloergemonteerde kranen		10452180	473,25	572,63
Bijpassende onderdelen / verlengstuk 60 mm / Dichtmanchet voor vloergemonteerde badmengkraan		97686000 96441000	248,85 111,00	301,11 134,31
ééngreeps badmengkraan afbouwdeel met rechte greep / inbouwmontage / keramisch kardoes / SafetyFunctie instelbare heetwaterbegrenzing / omstelling met automatische reset	chroom Special Finish*	39455000 39455XXX	441,40 662,10	534,09 801,14
Alternatieve producten / ééngreeps badmengkraan afbouwdeel met zekerheidscombinatie	chroom Special Finish*	39457000 39457XXX	600,30 900,50	726,36 1.089,54
Benodigde onderdelen / inbouwdeel iBox Universal		01700180	123,40	149,31
Bijpassende onderdelen / verlengstuk voor 39455, 10445	chroom Special Finish*	14967000 14967XXX	68,25 102,40	82,58 123,87
/ verlengstuk 25 mm voor iBox Universal		13587000	48,10	58,20
/ bevestigingsrail voor iBox		93171000	36,55	44,23

Maten bij maattekeningen worden aangeduid in mm. Prijs- en modelwijzigingen voorbehouden.

*Check van tevoren of dit product in de Special Finish van uw keuze beschikbaar is.

	Oppervlak	Art. Nr.	excl. BTW	incl. BTW
3-gats badmengkraan afbouwdeel wandmontage met kruisgrepen en plaat	chroom	39441000	1.264,95	1.530,59
	Special Finish*	39441XXX	1.897,40	2.295,89
			Air Power	Quick Clean
/ Bestaat verder uit: 3-gats badmengkraan, handdouche, douchehouder, doucheslang / voorsprong uitloop 222 mm / inbouwmontage / Straalsoort kraan: normale straal / Straalsoort handdouche: Rain krachtige regenstraal, RainAir volle zachte regenstraal, WhirlAir / keramische bovendelen warm/koud 180° / omstelling met automatische reset				
Bestaat verder uit: / handdouche 120 3jet (# 26050000) / doucheslang 1.25 m (# 28622000) / wandhouder rond (# 39525000)				
Benodigde onderdelen / inbouwdeel voor 3-gats wastafelmengkraan wandmontage		10303180	242,35	293,24
Bijpassende onderdelen / Dichtmanchetten voor 3-gats inbouw		96383000	33,30	40,29

	Oppervlak	Art. Nr.	excl. BTW	incl. BTW
3-gats badmengkraan afbouwdeel wandmontage met rechte grepen en plaat	chroom	39442000	1.264,95	1.530,59
	Special Finish*	39442XXX	1.897,40	2.295,89
			Air Power	Quick Clean
/ Bestaat verder uit: 3-gats badmengkraan, handdouche, douchehouder, doucheslang / voorsprong uitloop 222 mm / inbouwmontage / Straalsoort kraan: normale straal / Straalsoort handdouche: Rain krachtige regenstraal, RainAir volle zachte regenstraal, WhirlAir / keramische bovendelen warm/koud 90° / omstelling met automatische reset				
Bestaat verder uit: / handdouche 120 3jet (# 26050000) / doucheslang 1.25 m (# 28622000) / wandhouder rond (# 39525000)				
Benodigde onderdelen / inbouwdeel voor 3-gats wastafelmengkraan wandmontage		10303180	242,35	293,24
Bijpassende onderdelen / Dichtmanchetten voor 3-gats inbouw		96383000	33,30	40,29

Maten bij maattekeningen worden aangeduid in mm. Prijs- en modelwijzigingen voorbehouden.

*Check van tevoren of dit product in de Special Finish van uw keuze beschikbaar is.

	Oppervlak	Art. Nr.	excl. BTW	incl. BTW
3-gats badmengkraan afbouwdeel wandmontage met kruisgreep en rozetten	chroom	39447000	1.626,35	1.967,88
	Special Finish*	39447XXX	2.439,50	2.951,82
			Air Power	Quick Clean
/ Bestaat verder uit: 3-gats badmengkraan, handdouche, douchehouder, doucheslang / voorsprong uitloop 222 mm / inbouwmontage / Straalsoort kraan: normale straal / Straalsoort handdouche: Rain krachtige regenstraal, RainAir volle zachte regenstraal, WhirlAir / keramische bovendelen warm/koud 180° / omstelling met automatische reset				
Bestaat verder uit: / handdouche 120 3jet (# 26050000) / wandhouder rond (# 39525000) / doucheslang 1.25 m (# 28622000)				
Benodigde onderdelen / inbouwdeel voor 3-gats wastafelmengkraan wandmontage		10303180	242,35	293,24
Bijpassende onderdelen / Dichtmanchetten voor 3-gats inbouw		96383000	33,30	40,29

	Oppervlak	Art. Nr.	excl. BTW	incl. BTW
3-gats badmengkraan afbouwdeel wandmontage met rechte greep en rozetten	chroom	39448000	1.083,90	1.311,52
	Special Finish*	39448XXX	1.625,90	1.967,28
			Air Power	Quick Clean
/ Bestaat verder uit: 3-gats badmengkraan, handdouche, douchehouder, doucheslang / voorsprong uitloop 222 mm / inbouwmontage / Straalsoort kraan: normale straal / Straalsoort handdouche: Rain krachtige regenstraal, RainAir volle zachte regenstraal, WhirlAir / keramische bovendelen warm/koud 90° / omstelling met automatische reset				
Bestaat verder uit: / handdouche 120 3jet (# 26050000) / doucheslang 1.25 m (# 28622000) / wandhouder rond (# 39525000)				
Benodigde onderdelen / inbouwdeel voor 3-gats wastafelmengkraan wandmontage		10303180	242,35	293,24
Bijpassende onderdelen / Dichtmanchetten voor 3-gats inbouw		96383000	33,30	40,29

	Oppervlak	Art. Nr.	excl. BTW	incl. BTW
baduitloop	chroom	39410000	275,00	332,75
	Special Finish*	39410XXX	412,50	499,13
			Air Power	Quick Clean
/ voorsprong uitloop 165 mm / waterdoorstroom 25 l/min / normale straal				

Maten bij maattekeningen worden aangeduid in mm. Prijs- en modelwijzigingen voorbehouden.

*Check van tevoren of dit product in de Special Finish van uw keuze beschikbaar is.

	Oppervlak	Art. Nr.	excl. BTW	incl. BTW
2-gats badrandthermostaat afbouwdeel met kruisgrepen	chroom	39480000	397,75	481,28
	Special Finish*	39480XXX	596,60	721,92
/ SafetyStop temperatuurbegrenzing 40°C / SafetyFunctie instelbare heetwaterbegrenzing / inbouwmontage				
Benodigde onderdelen				
/ inbouwdeel 2-gats badrandthermostaat		15486180	605,75	732,96
Bijpassende onderdelen				
/ flexibele slangaansluiting 800 mm		58308000	114,25	138,24
/ slangenset voor 2-gats badthermostaat		13089000	57,55	69,64
2-gats badrandthermostaat met rechte grepen	chroom	39482000	397,75	481,28
	Special Finish*	39482XXX	596,60	721,92
/ SafetyStop temperatuurbegrenzing 40°C / SafetyFunctie instelbare heetwaterbegrenzing / inbouwmontage				
Benodigde onderdelen				
/ inbouwdeel 2-gats badrandthermostaat		15486180	605,75	732,96
Bijpassende onderdelen				
/ flexibele slangaansluiting 800 mm		58308000	114,25	138,24
/ slangenset voor 2-gats badthermostaat		13089000	57,55	69,64
driegats badrandmengkraan afbouwdeel met kruisgreep	chroom	39436000	1.473,55	1.783,00
	Special Finish*	39436XXX	2.210,30	2.674,50
/ voorsprong uitloop 190 mm / inbouwmontage / Straalsoort kraan: normale straal / keramische bovendelen warm/koud 180°			Air Power	Quick Clean
Benodigde onderdelen				
/ inbouwdeel 3-gats badrandmengkraan		15484180	206,95	250,41
4-gats badrandmengkraan met kruisgreep en rozetten	chroom	39445000	1.473,65	1.783,12
	Special Finish*	39445XXX	2.210,50	2.674,68
/ Bestaat verder uit: 4-gats badrandmengkraan, handdouche, doucheslang, douchehouder / voorsprong uitloop 190 mm / inbouwmontage / Straalsoort kraan: normale straal / Straalsoort handdouche: Rain krachtige regenstraal, RainAir volle zachte regenstraal, WhirlAir / doucheslang max. 1,10 m uittrekbaar / keramische bovendelen warm/koud 180° / omstelling met automatische reset			Air Power	Quick Clean
Bestaat verder uit:				
/ handdouche 120 3jet (# 26050000)				
Benodigde onderdelen				
/ inbouwdeel Secuflex voor 4-gats badrandmengkraan		15480180	987,20	1.194,51

Maten bij maattekeningen worden aangeduid in mm. Prijs- en modelwijzigingen voorbehouden.

*Check van tevoren of dit product in de Special Finish van uw keuze beschikbaar is.

	Oppervlak	Art. Nr.	excl. BTW	incl. BTW
4-gats badrandmengkraan afbouwdeel met rozetten	chroom	39446000	1.473,65	1.783,12
	Special Finish*	39446XXX	2.210,50	2.674,68
			Air Power	Quick Clean
/ Bestaat verder uit: 4-gats badrandmengkraan, handdouche, doucheslang, douchehouder / voorsprong uitloop 190 mm / inbouwmontage / Straalsoort kraan: normale straal / Straalsoort handdouche: Rain krachtige regenstraal, RainAir volle zachte regenstraal, WhirlAir / doucheslang max. 1,10 m uittrekbaar / keramische bovendelen warm/koud 90° / omstelling met automatische reset				
Bestaat verder uit: / handdouche 120 3jet (# 26050000)				
Benodigde onderdelen / inbouwdeel Secuflex voor 4-gats badrandmengkraan		15480180	987,20	1.194,51
4-gats tegelrandmengkraan met kruisgrepen en rozetten	chroom	39453000	1.799,70	2.177,64
	Special Finish*	39453XXX	2.699,60	3.266,46
			Air Power	Quick Clean
/ Bestaat verder uit: 4-gats tegelrand badmengkraan, handdouche, doucheslang, douchehouder / voorsprong uitloop 190 mm / inbouwmontage / Straalsoort kraan: normale straal / Straalsoort handdouche: Rain krachtige regenstraal, RainAir volle zachte regenstraal, WhirlAir / doucheslang max. 1,10 m uittrekbaar / keramische bovendelen warm/koud 180° / omstelling met automatische reset				
Bestaat verder uit: / handdouche 120 3jet (# 26050000)				
Benodigde onderdelen / inbouwdeel 4-gats tegelrandmengkraan		15481180	1.563,75	1.892,14
4-gats tegelrandmengkraan afbouwdeel met rechte greep en rozetten	chroom	39454000	1.799,70	2.177,64
	Special Finish*	39454XXX	2.699,60	3.266,46
			Air Power	Quick Clean
/ Bestaat verder uit: 4-gats tegelrand badmengkraan, handdouche, Secuflex slanggarnituur / voorsprong uitloop 190 mm / inbouwmontage / Straalsoort kraan: normale straal / Straalsoort handdouche: Rain krachtige regenstraal, RainAir volle zachte regenstraal, WhirlAir / doucheslang max. 1,10 m uittrekbaar / keramische bovendelen warm/koud 90° / omstelling met automatische reset				
Bestaat verder uit: / handdouche 120 3jet (# 26050000)				
Benodigde onderdelen / inbouwdeel 4-gats tegelrandmengkraan		15481180	1.563,75	1.892,14

Maten bij maattekeningen worden aangeduid in mm. Prijs- en modelwijzigingen voorbehouden.

*Check van tevoren of dit product in de Special Finish van uw keuze beschikbaar is.

Douche

	Oppervlak	Art. Nr.	excl. BTW	incl. BTW
ééngreeps douchemengkraan met rechte greep / geschikt voor 1 functie / installatie met hartafstand 150 mm ± 16 mm / duurzame keramisch kardoes / minimale bedrijfsdruk: 1 bar / maximale bedrijfsdruk: 10 bar / SafetyFunctie maximale warm water temperatuur vooraf instelbaar / terugslagklep / G ½ slangaansluiting (universeel)	chroom Special Finish*	39600000 39600XXX	874,35 1.311,50	1.057,96 1.586,94
ééngreeps douchemengkraan afbouwdeel met rechte greep / geschikt voor 1 functie / duurzame keramisch kardoes / minimale bedrijfsdruk: 1 bar / maximale bedrijfsdruk: 10 bar / SafetyFunctie maximale warm water temperatuur vooraf instelbaar	chroom Special Finish*	39655000 39655XXX	428,80 643,20	518,85 778,28
Benodigde onderdelen / inbouwdeel iBox Universal		01700180	123,40	149,31
Bijpassende onderdelen / verlengstuk voor 18655, 10645, 12605, 39655 / verlengstuk 25 mm voor iBox Universal / bevestigingsrail voor iBox	chroom Special Finish*	14965000 14965XXX 13587000 93171000	68,25 102,40 48,10 36,55	82,58 123,87 58,20 44,23
porter wandhouder 120/120 met staafhanddouche 2jet en doucheslang / Bestaat verder uit: Portereenheid, staafhanddouche, douchehouder, doucheslang / met geïntegreerde douchehouder / met terugslagklep / bij samengevoegde installatie (10 mm afstand) wordt voor een optimale bediening alleen de horizontale montage aanbevolen / bij installatie in direct verband (10 mm afstand) is inbouwdeel # 28486180 benodigd / bij installatie zonder direct verband (afstand meer dan 10 mm) is er geen inbouwdeel benodigd / slangwartel: voor doucheslang met konische of cilindrische moer aan beide zijden	chroom Special Finish*	12626000 12626XXX	463,25	560,53
Bestaat verder uit: / doucheslang metallic effect 1.25 m (# 28282000)				
Bijpassende onderdelen / inbouwdeel voor douchemodule		28486180	143,45	173,57

Maten bij maattekeningen worden aangeduid in mm. Prijs- en modelwijzigingen voorbehouden.

*Check van tevoren of dit product in de Special Finish van uw keuze beschikbaar is.

	Oppervlak	Art. Nr.	excl. BTW	incl. BTW
wandhouder rond	chroom	39525000	162,45	196,56
	Special Finish*	39525XXX	243,70	294,84
/ vaste bevestigingspositie				
/ voor slangen met konische moer				
/ metaal				
Bijpassende onderdelen				
/ doucheslang 1.25 m	chroom	28622000	30,65	37,09
	Special Finish*	28622XXX	46,00	55,64
/ doucheslang 1.60 m	chroom	28626000	32,95	39,87
	Special Finish*	28626XXX	49,40	59,81
/ doucheslang 2.00 m	chroom	28624000	35,20	42,59
	Special Finish*	28624XXX	52,80	63,89

Thermostaten en stop- en omstelkranen

	Oppervlak	Art. Nr.	excl. BTW	incl. BTW
thermostaat HighFlow afbouwdeel	chroom	39716000	688,60	833,21
	Special Finish*	39716XXX	1.032,90	1.249,82
/ max. waterdoorstroom bij 3 bar: 59 l/min				
/ thermostaatkardoes				
/ SafetyStop temperatuurbegrenzing 40°C				
/ SafetyFunctie maximale warm water temperatuur vooraf instelbaar				
/ inbouwmontage				
Benodigde onderdelen				
/ inbouwdeel iBox Universal		01700180	123,40	149,31
Bijpassende onderdelen				
/ verlengstuk voor 18741, 10717, 39716, 39711	chroom	14964000	68,25	82,58
	Special Finish*	14964XXX	102,40	123,87
/ verlengstuk 25 mm voor iBox Universal		13587000	48,10	58,20
/ bevestigingsrail voor iBox		93171000	36,55	44,23

	Oppervlak	Art. Nr.	excl. BTW	incl. BTW
thermostaat HighFlow afbouwdeel met rechte greep	chroom	39711000	688,60	833,21
	Special Finish*	39711XXX	1.032,90	1.249,82
/ thermostaatkardoes				
/ SafetyStop temperatuurbegrenzing 40°C				
/ SafetyFunctie maximale warm water temperatuur vooraf instelbaar				
/ inbouwmontage				
Benodigde onderdelen				
/ inbouwdeel iBox Universal		01700180	123,40	149,31
Bijpassende onderdelen				
/ verlengstuk voor 18741, 10717, 39716, 39711	chroom	14964000	68,25	82,58
	Special Finish*	14964XXX	102,40	123,87
/ verlengstuk 25 mm voor iBox Universal		13587000	48,10	58,20
/ bevestigingsrail voor iBox		93171000	36,55	44,23

	Oppervlak	Art. Nr.	excl. BTW	incl. BTW
thermostaat afbouwdeel met stopkraan	chroom	39705000	822,70	995,47
	Special Finish*	39705XXX	1.234,10	1.493,21
/ thermostaatkardoes, met keramische stopkraan 90°				
/ SafetyStop temperatuurbegrenzing 40°C				
/ SafetyFunctie maximale warm water temperatuur vooraf instelbaar				
/ inbouwmontage				
Benodigde onderdelen				
/ inbouwdeel iBox Universal		01700180	123,40	149,31
Bijpassende onderdelen				
/ verlengstuk voor 18745, 10706, 12715, 39705, 39700	chroom	14970000	68,25	82,58
	Special Finish*	14970XXX	102,40	123,87
/ verlengstuk 25 mm voor iBox Universal		13587000	48,10	58,20
/ bevestigingsrail voor iBox		93171000	36,55	44,23

Maten bij maattekeningen worden aangeduid in mm. Prijs- en modelwijzigingen voorbehouden.

*Check van tevoren of dit product in de Special Finish van uw keuze beschikbaar is.

	Oppervlak	Art. Nr.	excl. BTW	incl. BTW
thermostaat afbouwdeel met stopkraan	chroom	39700000	822,70	995,47
	Special Finish*	39700XXX	1.234,10	1.493,21
/ thermostaatkardoes, met keramische stopkraan 90° / SafetyStop temperatuurbegrenzing 40°C / SafetyFunctie maximale warm water temperatuur vooraf instelbaar / inbouwmontage				
Benodigde onderdelen				
/ inbouwdeel iBox Universal		01700180	123,40	149,31
Bijpassende onderdelen				
/ verlengstuk voor 18745, 10706, 12715, 39705, 39700	chroom	14970000	68,25	82,58
	Special Finish*	14970XXX	102,40	123,87
/ verlengstuk 25 mm voor iBox Universal		13587000	48,10	58,20
/ bevestigingsrail voor iBox		93171000	36,55	44,23

	Oppervlak	Art. Nr.	excl. BTW	incl. BTW
thermostaat afbouwdeel met stop- en omstelkraan	chroom	39725000	942,90	1.140,91
	Special Finish*	39725XXX	1.414,40	1.711,37
/ thermostaatkardoes, stop- en omstelkraan / SafetyStop temperatuurbegrenzing 40°C / SafetyFunctie maximale warm water temperatuur vooraf instelbaar / inbouwmontage				
Benodigde onderdelen				
/ inbouwdeel iBox Universal		01700180	123,40	149,31
Bijpassende onderdelen				
/ verlengstuk voor 18750, 10726, 12716, 39725, 39720	chroom	14969000	68,25	82,58
	Special Finish*	14969XXX	102,40	123,87
/ verlengstuk 25 mm voor iBox Universal		13587000	48,10	58,20
/ bevestigingsrail voor iBox		93171000	36,55	44,23

	Oppervlak	Art. Nr.	excl. BTW	incl. BTW
thermostaat afbouwdeel met stop- en omstelkraan en rechte greep	chroom	39720000	942,90	1.140,91
	Special Finish*	39720XXX	1.414,40	1.711,37
/ thermostaatkardoes, stop- en omstelkraan / SafetyStop temperatuurbegrenzing 40°C / SafetyFunctie maximale warm water temperatuur vooraf instelbaar / inbouwmontage				
Benodigde onderdelen				
/ inbouwdeel iBox Universal		01700180	123,40	149,31
Bijpassende onderdelen				
/ verlengstuk voor 18750, 10726, 12716, 39725, 39720	chroom	14969000	68,25	82,58
	Special Finish*	14969XXX	102,40	123,87
/ verlengstuk 25 mm voor iBox Universal		13587000	48,10	58,20
/ bevestigingsrail voor iBox		93171000	36,55	44,23

	Oppervlak	Art. Nr.	excl. BTW	incl. BTW
stopkraan met kruisgreep	chroom	39965000	137,85	166,80
	Special Finish*	39965XXX	206,80	250,20
Benodigde onderdelen				
/ inbouwdeel stopkraan DN15		16973180	88,10	106,60
/ inbouwdeel stopkraan 40 l/min DN15 keramisch		16974180	90,70	109,75
/ inbouwdeel stopkraan 130 l/min DN20		16970180	94,60	114,47
Bijpassende onderdelen				
/ verlengstuk 25 mm voor stop/omstelkraan Trio/Quattro		92990000	55,75	67,46

Maten bij maattekeningen worden aangeduid in mm. Prijs- en modelwijzigingen voorbehouden.

*Check van tevoren of dit product in de Special Finish van uw keuze beschikbaar is.

	Oppervlak	Art. Nr.	excl. BTW	incl. BTW
stopkraan met rechte greep	chroom	39960000	137,85	166,80
	Special Finish*	39960XXX	206,80	250,20
Benodigde onderdelen				
/ inbouwdeel stopkraan DN15		16973180	88,10	106,60
/ inbouwdeel stopkraan 40 l/min DN15 keramisch		16974180	90,70	109,75
/ inbouwdeel stopkraan 130 l/min DN20		16970180	94,60	114,47
Bijpassende onderdelen				
/ verlengstuk 25 mm voor stop/omstelkraan Trio/Quattro		92990000	55,75	67,46
stop- en omstelkraan Trio/Quattro	chroom	39925000	212,50	257,13
	Special Finish*	39925XXX	318,80	385,70
Benodigde onderdelen				
/ inbouwdeel Quattro 4-weg omstelkraan		16930180	271,95	329,06
/ inbouwdeel stopkraan Trio DN15		16982180	166,10	200,98
Bijpassende onderdelen				
/ verlengstuk 25 mm voor stop/omstelkraan Trio/Quattro		92990000	55,75	67,46
stop- en omstelkraan afbouwdeel Trio-Quattro met rechte greep	chroom	39920000	212,50	257,13
	Special Finish*	39920XXX	318,80	385,70
Benodigde onderdelen				
/ inbouwdeel Quattro 4-weg omstelkraan		16930180	271,95	329,06
/ inbouwdeel stopkraan Trio DN15		16982180	166,10	200,98
Bijpassende onderdelen				
/ verlengstuk 25 mm voor stop/omstelkraan Trio/Quattro		92990000	55,75	67,46
muuraansluitbocht FixFit Stop / slangaansluiting G ¾ / G ½ / met terugslagklep / draainippel G 3/4 te gebruiken als wasmachineaansluiting	chroom	39883000	240,65	291,19
	Special Finish*	39883XXX	361,00	436,79
muuraansluitbocht FixFit Stop / slangaansluiting G ¾ / G ½ / met terugslagklep / draainippel G 3/4 te gebruiken als wasmachineaansluiting	chroom	39882000	240,65	291,19
	Special Finish*	39882XXX	361,00	436,79

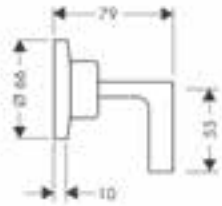

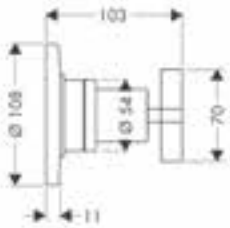

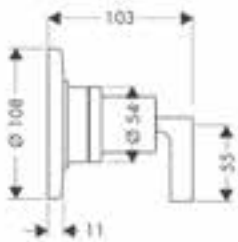

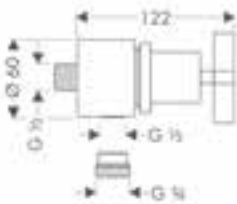

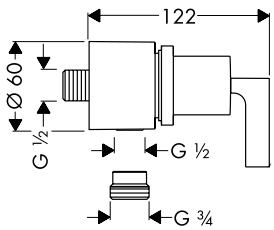

Maten bij maattekeningen worden aangeduid in mm. Prijs- en modelwijzigingen voorbehouden.

*Check van tevoren of dit product in de Special Finish van uw keuze beschikbaar is.

Hoofddouches

	Oppervlak	Art. Nr.	excl. BTW	incl. BTW
hoofddouche	chroom	28489000	600,30	726,36
	Special Finish*	28489XXX	900,50	1.089,54
Bijpassende onderdelen				
/ douchearm 390 mm	chroom	26431000	279,10	337,71
	Special Finish*	26431XXX	418,70	506,57
/ plafondaansluiting S 100 mm	chroom	26432000	167,45	202,61
	Special Finish*	26432XXX	251,20	303,92
/ plafondaansluiting S 300 mm	chroom	26433000	223,25	270,13
	Special Finish*	26433XXX	334,90	405,20

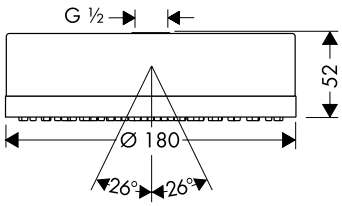

hoofddouche

- / diameter straalplaat 180 mm
- / RainAir volle zachte regenstraal
- / kogelgewricht: straalhoek hoofddouche verstelbaar
- / max. waterdoorstroom bij 3 bar: 24 l/min
- / afdekplaat van metaal
- / straalplaat voor reiniging afneembaar

Douchesets

	Oppervlak	Art. Nr.	excl. BTW	incl. BTW
doucheset 0,9 m met handdouche 120 3jet	chroom	27991000	404,65	489,63
	Special Finish*	27991XXX	607,00	734,45

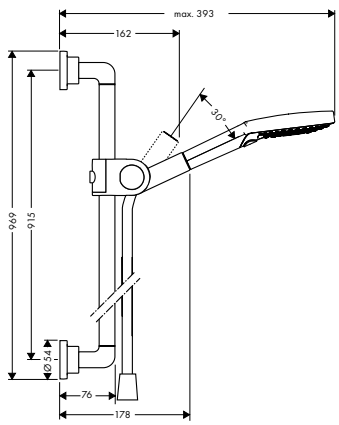

doucheset 0,9 m met handdouche 120 3jet

- / Bestaat verder uit: handdouche, glijstang, doucheslang, schuifstuk
- / diameter handdouche 120 mm
- / Rain krachtige regenstraal, RainAir volle zachte regenstraal, WhirlAir
- / Select-knop voor wisselen straalsoort
- / meedraaiende wartel aan douchezijde tegen verdraaien van de doucheslang
- / traploos in hoogte verstelbaar
- / glijstang 90 cm
- / houder voor doucheslang met konische moer
- / 30° naar voren verstelbaar
- / wandsteunen van metaal

Bestaat verder uit:
- / handdouche 120 3jet (# 26050000)
- / doucheslang 1.60 m (# 28626000)

	Oppervlak	Art. Nr.	excl. BTW	incl. BTW
glijstang 0,9 m	chroom	27831000	255,70	309,40
	Special Finish*	27831XXX	383,60	464,10

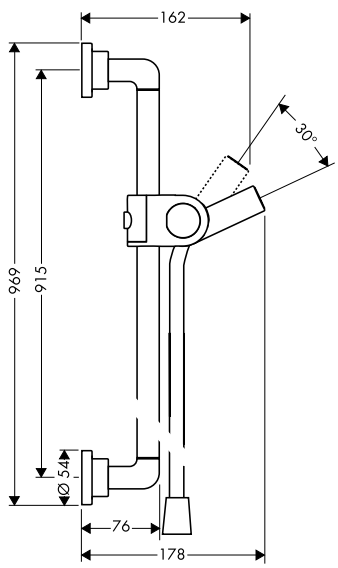

glijstang 0,9 m

- / Bestaat verder uit: glijstang, doucheslang, schuifstuk
- / meedraaiende wartel aan douchezijde tegen verdraaien van de doucheslang
- / profiel stijgbuis: rond
- / stangdiameter: 25 mm
- / douchehouder uit metaal
- / houder vast te zetten
- / wandsteunen van metaal

Bestaat verder uit:
- / doucheslang 1.60 m (# 28626000)

Maten bij maattekeningen worden aangeduid in mm. Prijs- en modelwijzigingen voorbehouden.

*Check van tevoren of dit product in de Special Finish van uw keuze beschikbaar is.

Douchesystemen

	Oppervlak	Art. Nr.	excl. BTW	incl. BTW
showerpipe met ééngreeps mengrkaan en hoofddouche 180 1jet	chroom	39620000	1.733,05	2.096,99
	Special Finish*	39620XXX	2.599,60	3.145,49

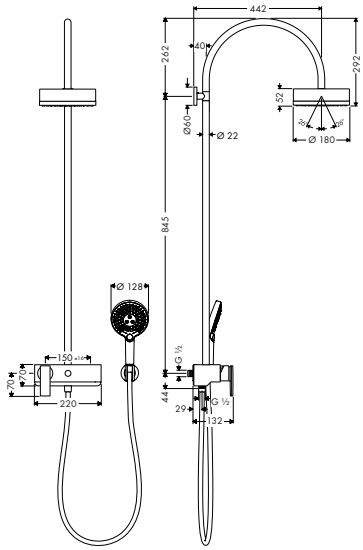

showerpipe met ééngreeps mengrkaan en hoofddouche 180 1jet

/ Bestaat verder uit: Hoofddouche, handdouche, ééngreeps douchemengkraan, Doucheslang, schuifstuk
/ AXOR Citterio hoofddouche
/ diameter straalplaat 180 mm
/ kogelgewricht: straalhoek hoofddouche verstelbaar
/ Rain krachtige regenstraal
/ douche-arm 420 mm
/ max. waterdoorstroom bij 3 bar: 18 l/min
/ hartafstand 150 mm ± 16 mm
/ keramisch kardoes
/ SafetyFunctie maximale warm water temperatuur vooraf instelbaar

Bestaat verder uit:
/ hoofddouche (# 28489000)
/ wandhouder rond (# 39525000)
/ handdouche 120 3jet (# 26050000)
/ doucheslang 1.60 m (# 28626000)

	Oppervlak	Art. Nr.	excl. BTW	incl. BTW
showerpipe met thermostaat en hoofddouche 180 1jet	chroom	39670000	1.803,60	2.182,36
	Special Finish*	39670XXX	2.705,40	3.273,54

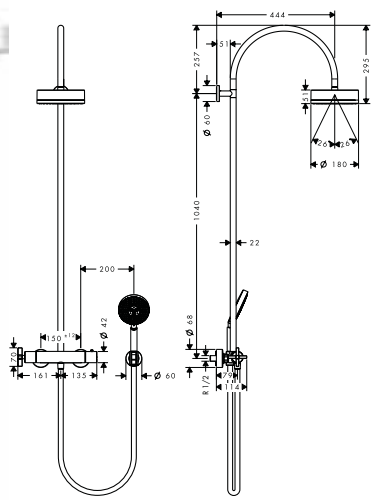

showerpipe met thermostaat en hoofddouche 180 1jet

/ Bestaat verder uit: hoofddouche, handdouche, douchethermostaat, doucheslang, douchehouder
/ AXOR Citterio hoofddouche
/ diameter straalplaat 180 mm
/ Rain krachtige regenstraal
/ kogelgewricht: straalhoek hoofddouche verstelbaar
/ wandhouder handdouche
/ douche-arm 444 mm
/ max. waterdoorstroom bij 3 bar: 17 l/min
/ AXOR Citterio
/ SafetyStop temperatuurbegrenzing 38°C
/ SafetyFunctie: maximale warm water temperatuur vooraf instelbaar
/ bediening door draaien
/ hartafstand 150 mm ± 12 mm

Bestaat verder uit:
/ hoofddouche (# 28489000)
/ handdouche 120 3jet (# 26050000)
/ wandhouder rond (# 39525000)
/ doucheslang 1.60 m (# 28626000)

Maten bij maattekeningen worden aangeduid in mm. Prijs- en modelwijzigingen voorbehouden.

*Check van tevoren of dit product in de Special Finish van uw keuze beschikbaar is.

	Oppervlak	Art. Nr.	excl. BTW	incl. BTW

Inbouw thermostaten

Bijpassende AXOR thermostaten vindt u in de hoofdstuk AXOR Showers.

Douches

Bijpassende AXOR douches vindt u in de hoofdstuk AXOR Showers.

Accessoires

Bijpassende AXOR accessoires vindt u in de hoofdstuk AXOR Accessoires.

Maten bij maattekeningen worden aangeduid in mm. Prijs- en modelwijzigingen voorbehouden.

*Check van tevoren of dit product in de Special Finish van uw keuze beschikbaar is.

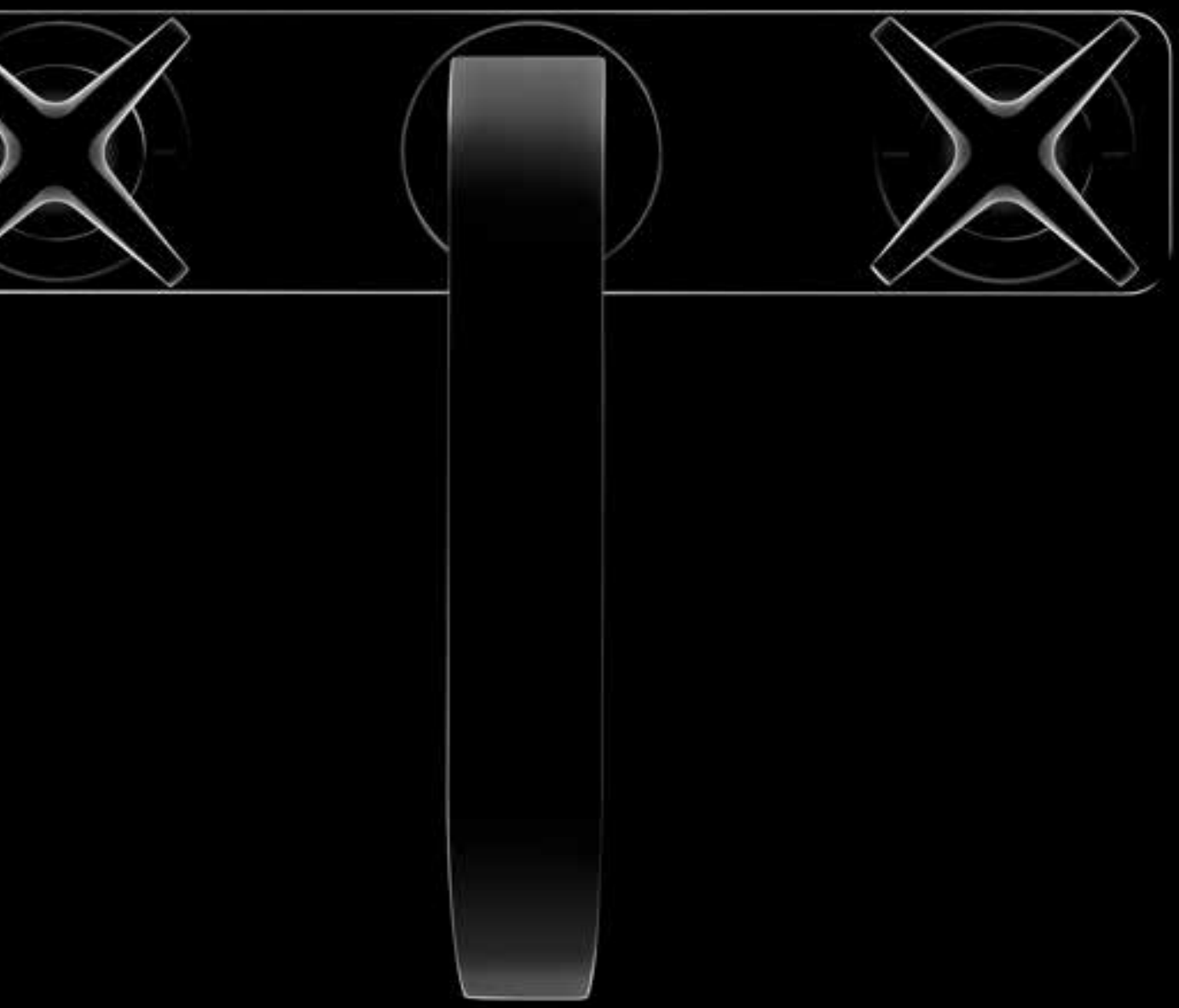

AXOR CITTERIO E

Wastafel	132
Bidet	136
Bad	136
Douche	139
Thermostaten/stop en omstelkranen	139
Douchesets	142

Wastafel

	Oppervlak	Art. Nr.	excl. BTW	incl. BTW
ééngreps wastafelmengkraan 90 met pingreep en afvoerplug / ComfortZone: 90 / voorsprong uitloop 135 mm / laminaire straal / Doorstroomhoeveelheid bij 3 bar: 5 l/min / joystick keramisch kardoes / zonder wastegarnituur, met afvoerplug (art. nr. 50001)	chroom Special Finish*	36102000 36102XXX	423,55 635,30	512,50 768,75
ééngreeps wastafelmengkraan 130 met pingreep met trekwaste / ComfortZone: 130 / voorsprong uitloop 143 mm / laminaire straal / Doorstroomhoeveelheid bij 3 bar: 5 l/min / joystick keramisch kardoes / incl. G 1 ¼ afvoergarnituur met trekstang	chroom Special Finish*	36100000 36100XXX	440,25 660,40	532,70 799,05
Alternatieve producten / ééngreeps wastafelmengkraan 130 met pingreep en afvoerplug	chroom Special Finish*	36101000 36101XXX	440,25 660,40	532,70 799,05
ééngreeps wastafelmengkraan 190 met pingreep en afvoerplug / ComfortZone: 190 / voorsprong uitloop 143 mm / laminaire straal / Doorstroomhoeveelheid bij 3 bar: 5 l/min / joystick keramisch kardoes / zonder wastegarnituur, met afvoerplug (art. nr. 50001)	chroom Special Finish*	36103000 36103XXX	554,95 832,40	671,49 1.007,24
ééngreeps wastafelmengkraan 250 met pingreep en afvoerplug / ComfortZone: 250 / voorsprong uitloop 163 mm / laminaire straal / Doorstroomhoeveelheid bij 3 bar: 5 l/min / joystick keramisch kardoes / zonder wastegarnituur, met afvoerplug (art. nr. 50001)	chroom Special Finish*	36104000 36104XXX	638,50 957,80	772,59 1.158,89

Maten bij maattekeningen worden aangeduid in mm. Prijs- en modelwijzigingen voorbehouden.

*Check van tevoren of dit product in de Special Finish van uw keuze beschikbaar is.

	Oppervlak	Art. Nr.	excl. BTW	incl. BTW

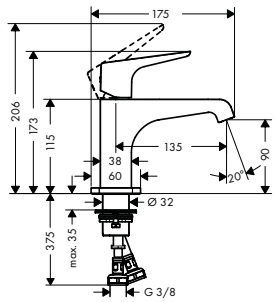

ééngreeps wastafelmengkraan 90 met rechte greep en afvoerplug

/ ComfortZone: 90
/ voorsprong uitloop 135 mm
/ laminaire straal
/ Doorstroomhoeveelheid bij 3 bar: 5 l/min
/ duurzaam keramisch kardoes
/ zonder wastegarnituur, met afvoerplug (art. nr. 50001)

chroom	36112000	397,85	481,40
Special Finish*	36112XXX	596,80	722,10

Eco Smart · Comfort Zone

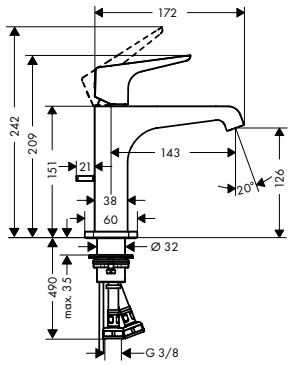

ééngreeps wastafelmengkraan 130 met rechte greep met trekwaste

/ ComfortZone: 130
/ voorsprong uitloop 143 mm
/ laminaire straal
/ Doorstroomhoeveelheid bij 3 bar: 5 l/min
/ duurzaam keramisch kardoes
/ incl. G 1 ¼ afvoergarnituur met trekstang

chroom	36110000	397,85	481,40
Special Finish*	36110XXX	596,80	722,10

Eco Smart · Comfort Zone

Alternatieve producten

/ ééngreeps wastafelmengkraan 130 met rechte greep en afvoerplug

chroom	36111000	397,85	481,40
Special Finish*	36111XXX	596,80	722,10

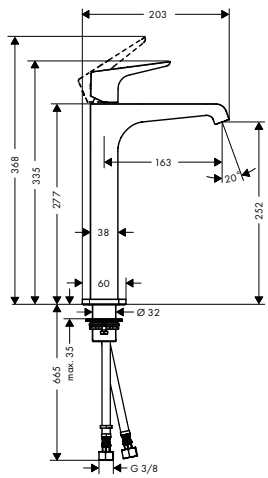

ééngreeps wastafelmengkraan 250 met rechte greep en afvoerplug

/ ComfortZone: 250
/ voorsprong uitloop 163 mm
/ laminaire straal
/ Doorstroomhoeveelheid bij 3 bar: 5 l/min
/ duurzaam keramisch kardoes
/ zonder wastegarnituur, met afvoerplug (art. nr. 50001)

chroom	36113000	574,05	694,60
Special Finish*	36113XXX	861,10	1.041,90

Eco Smart · Comfort Zone

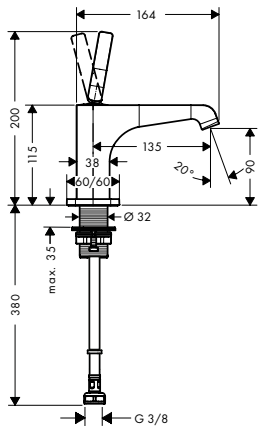

toiletkraan 90 voor koudwater met afvoerplug

/ ComfortZone: 90
/ voorsprong uitloop 135 mm
/ laminaire straal
/ Doorstroomhoeveelheid bij 3 bar: 5 l/min
/ joystick keramisch kardoes
/ voor koud water aansluiting
/ zonder wastegarnituur, met afvoerplug (art. nr. 50001)

chroom	36105000	334,55	404,81
Special Finish*	36105XXX	501,80	607,22

Eco Smart · Comfort Zone

Maten bij maattekeningen worden aangeduid in mm. Prijs- en modelwijzigingen voorbehouden.

*Check van tevoren of dit product in de Special Finish van uw keuze beschikbaar is.

	Oppervlak	Art. Nr.	excl. BTW	incl. BTW
ééngreeps wastafelmengkraan afbouwdeel voor wandmontage met pingreep, plaat, voorsprong 221 mm en afvoerplug	chroom	36114000	664,75	804,35
	Special Finish*	36114XXX	997,10	1.206,53
				Eco Smart
/ vaste uitloop / voorsprong uitloop 221 mm / laminaire straal / Doorstroomhoeveelheid bij 3 bar: 5 l/min / joystick keramisch kardoes / zonder wastegarnituur, met afvoerplug (art. nr. 50001) / greep kan links of rechts geplaatst worden				
Benodigde onderdelen / inbouwdeel ééngreeps wastafelmengkraan		13623180	218,30	264,14
Bijpassende onderdelen / verlengstuk 13622180 22 mm		13586000	102,15	123,60

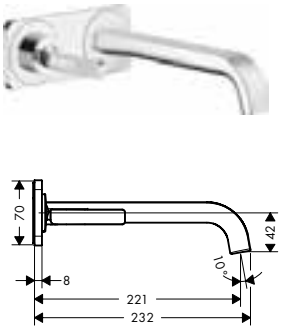

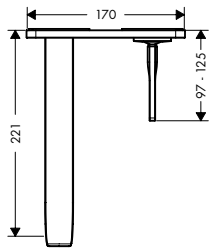

	Oppervlak	Art. Nr.	excl. BTW	incl. BTW
ééngreeps wastafelmengkraan afbouwdeel voor wandmontage met pingreep, rozetten, voorsprong 221 mm en afvoerplug	chroom	36106000	563,00	681,23
	Special Finish*	36106XXX	844,50	1.021,85
				Eco Smart
/ vaste uitloop / voorsprong uitloop 221 mm / laminaire straal / Doorstroomhoeveelheid bij 3 bar: 5 l/min / joystick keramisch kardoes / zonder wastegarnituur, met afvoerplug (art. nr. 50001) / greep kan links of rechts geplaatst worden				
Benodigde onderdelen / inbouwdeel ééngreeps wastafelmengkraan		13623180	218,30	264,14
Bijpassende onderdelen / verlengstuk 13622180 22 mm		13586000	102,15	123,60

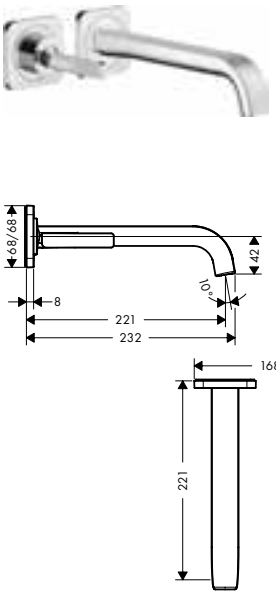

	Oppervlak	Art. Nr.	excl. BTW	incl. BTW
3-gats wastafelmengkraan 170 met plaat met trekwaste	chroom	36116000	773,55	936,00
	Special Finish*	36116XXX	1.160,30	1.404,00
			Eco Smart	Comfort Zone
/ ComfortZone: 170 / vaste uitloop / voorsprong uitloop 165 mm / normale straal / Doorstroomhoeveelheid bij 3 bar: 5 l/min / keramische bovendelen warm/koud 180° / incl. G 1 ¼ afvoergarnituur met trekstang / alleen op vlakke, gladde oppervlakken inzetbaar.				

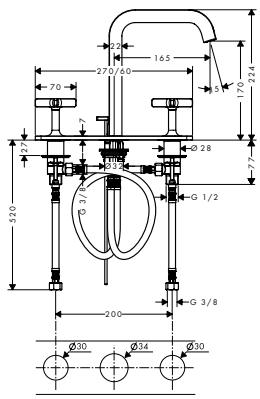

Maten bij maattekeningen worden aangeduid in mm. Prijs- en modelwijzigingen voorbehouden.

*Check van tevoren of dit product in de Special Finish van uw keuze beschikbaar is.

	Oppervlak	Art. Nr.	excl. BTW	incl. BTW
3-gats wastafelmengkraan 170 met rozetten met trekwaste / ComfortZone: 170 / vaste uitloop / voorsprong uitloop 165 mm / normale straal / Doorstroomhoeveelheid bij 3 bar: 5 l/ min / keramische bovendelen warm/koud 180° / incl. G 1 ¼ afvoergarnituur met trekstang	chroom Special Finish*	36108000 36108XXX	644,70 967,10	780,09 1.170,14
Bijpassende onderdelen / verlengset voor 3-gats wastafelmengkraan		38959000	111,50	134,92

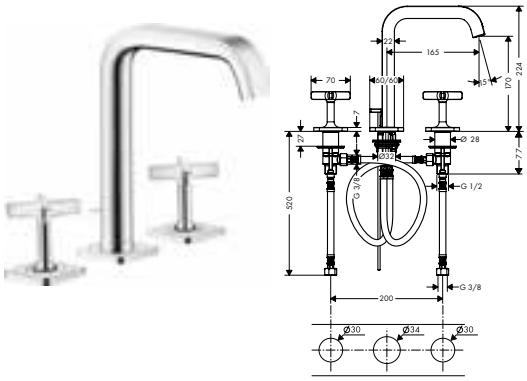

3-gats wastafelmengkraan afbouwdeel wandmontage met plaat, voorsprong 230 mm met trekwaste / vaste uitloop / voorsprong uitloop 220 mm / laminaire straal / Doorstroomhoeveelheid bij 3 bar: 5 l/ min / keramische bovendelen warm/koud 180° / zonder wastegarnituur, met afvoerplug (art. nr. 50001)	chroom Special Finish*	36115000 36115XXX	648,70 973,10	784,93 1.177,40
Benodigde onderdelen / inbouwdeel voor 3-gats wastafelmengkraan wandmontage		10303180	242,35	293,24
Bijpassende onderdelen / Dichtmanchetten voor 3-gats inbouw		96383000	33,30	40,29

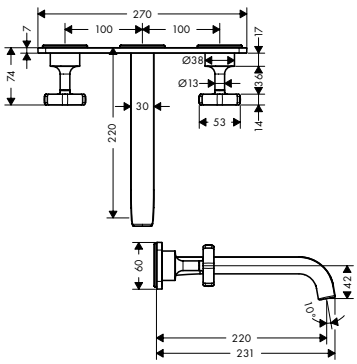

3-gats wastafelmengkraan afbouwdeel wandmontage met rozetten, voorsprong 220 mm met afvoerplug / vaste uitloop / voorsprong uitloop 220 mm / laminaire straal / Doorstroomhoeveelheid bij 3 bar: 5 l/ min / keramische bovendelen warm/koud 180° / zonder wastegarnituur, met afvoerplug (art. nr. 50001)	chroom Special Finish*	36107000 36107XXX	514,70 772,10	622,79 934,19
Benodigde onderdelen / inbouwdeel voor 3-gats wastafelmengkraan wandmontage		10303180	242,35	293,24
Bijpassende onderdelen / Dichtmanchetten voor 3-gats inbouw		96383000	33,30	40,29

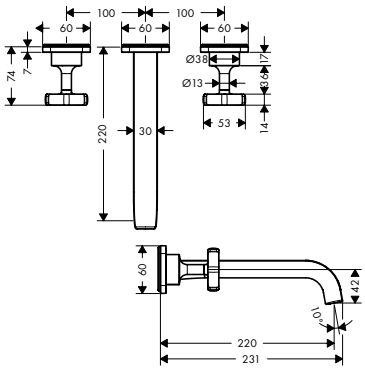

Maten bij maattekeningen worden aangeduid in mm. Prijs- en modelwijzigingen voorbehouden.

*Check van tevoren of dit product in de Special Finish van uw keuze beschikbaar is.

	Oppervlak	Art. Nr.	excl. BTW	incl. BTW
Bidet				
ééngreeps bidetmengkraan met afvoergarnituur	chroom	36120000	440,25	532,70
	Special Finish*	36120XXX	660,40	799,05

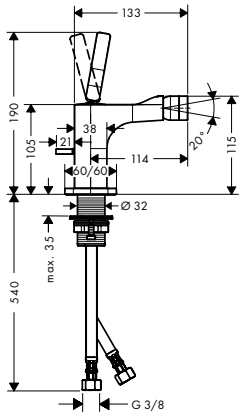

/ ééngreeps bidetmengkraan, afvoergarnituur
/ voorsprong uitloop 114 mm
/ perlator met kogelgewricht
/ normale straal
/ joystick keramisch kardoes
/ incl. G 1 ¼ afvoergarnituur met trekstang

Air Power — Quick Clean

ééngreeps bidetmengkraan met rechte greep, keramisch kardoes en afvoergarnituur	chroom	36121000	397,85	481,40
	Special Finish*	36121XXX	596,80	722,10

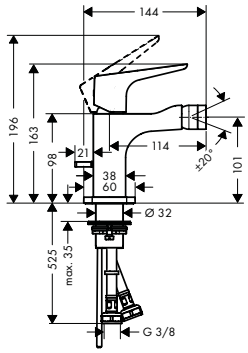

/ ééngreeps bidetmengkraan, afvoergarnituur
/ voorsprong uitloop 114 mm
/ perlator met kogelgewricht
/ normale straal
/ duurzaam keramisch kardoes
/ SafetyFunctie maximale warm water temperatuur vooraf instelbaar
/ incl. G 1 ¼ afvoergarnituur met trekstang

Air Power — Quick Clean

ééngreeps wastafelmengkraan 130 met bidet handdouche en doucheslang 160 cm	chroom	36130000	495,50	599,56
	Special Finish*	36130XXX	743,30	899,34

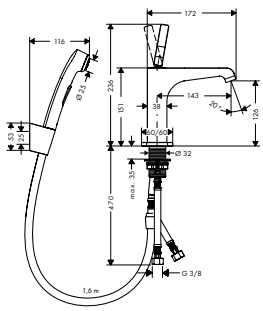

/ ComfortZone: 130
/ voorsprong uitloop 143 mm
/ normale straal
/ bidet handdouche met douchestraal
/ Doorstroomhoeveelheid bij 3 bar: 5 l/min
/ joystick keramisch kardoes
/ incl. PushOpen G 1 ¼ wastegarnituur

Eco Smart — Comfort Zone

Bad

baduitloop	chroom	36425000	247,80	299,84
	Special Finish*	36425XXX	371,70	449,76

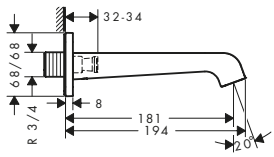

/ voorsprong uitloop 181 mm
/ waterdoorstroom 22 l/min
/ straal zonder lucht

Maten bij maattekeningen worden aangeduid in mm. Prijs- en modelwijzigingen voorbehouden.

*Check van tevoren of dit product in de Special Finish van uw keuze beschikbaar is.

	Oppervlak	Art. Nr.	excl. BTW	incl. BTW
badthermostaat afbouwdeel vloergemonteerd	chroom	36416000	1.982,10	2.398,34
	Special Finish*	36416XXX	2.973,20	3.597,51
/ Bestaat verder uit: badthermostaat vrijstaand, staafhanddouche, doucheslang, douchehouder				
/ voorsprong uitloop 190 mm				
/ eenvoudig wisselen tussen uitgangen met comfortabele greep				
/ laminaire straal				
/ Straalsoort handdouche: Rain krachtige regenstraal, Mono				
/ max. waterdoorlaat 20 l/min				
/ thermostaatkardoes, keramische stopkraan 180°				
/ SafetyStop temperatuurbegrenzing 40°C				
/ SafetyFunctie instelbare heetwaterbegrenzing				
/ met automatische omstelling				
/ inbouwmontage				
Bestaat verder uit:				
/ staafhanddouche (# 28532000)				
/ doucheslang 1.25 m (# 28622000)				
Benodigde onderdelen				
/ inbouwdeel voor vloergemonteerde kranen		10452180	473,25	572,63
Bijpassende onderdelen				
/ Dichtmanchet voor vloergemonteerde badmengkraan		96441000	111,00	134,31
/ verlengstuk 60 mm		97686000	248,85	301,11
ééngreeps badmengkraan afbouwdeel	chroom	36455000	342,60	414,55
	Special Finish*	36455XXX	513,90	621,83
/ inbouwmontage				
/ keramisch kardoes				
/ SafetyFunctie instelbare heetwaterbegrenzing				
/ omstelling met automatische reset				
Alternatieve producten				
/ ééngreeps badmengkraan afbouwdeel met zekerheidscombinatie	chroom	36457000	476,40	576,44
	Special Finish*	36457XXX	714,60	864,66
Benodigde onderdelen				
/ inbouwdeel iBox Universal		01700180	123,40	149,31
Bijpassende onderdelen				
/ verlengstuk voor 11425, 11435, 19421, 34425	chroom	14972000	68,25	82,58
	Special Finish*	14972XXX	102,40	123,87
/ verlengstuk 25 mm voor iBox Universal		13587000	48,10	58,20
/ bevestigingsrail voor iBox		93171000	36,55	44,23
2-gats badrandthermostaat afbouwdeel	chroom	36412000	246,85	298,69
	Special Finish*	36412XXX	370,30	448,04
/ SafetyStop temperatuurbegrenzing 40°C				
/ SafetyFunctie instelbare heetwaterbegrenzing				
/ inbouwmontage				
Benodigde onderdelen				
/ inbouwdeel 2-gats badrandthermostaat		15486180	605,75	732,96
Bijpassende onderdelen				
/ flexibele slangaansluiting 800 mm		58308000	114,25	138,24
/ slangenset voor 2-gats badthermostaat		13089000	57,55	69,64

Maten bij maattekeningen worden aangeduid in mm. Prijs- en modelwijzigingen voorbehouden.

*Check van tevoren of dit product in de Special Finish van uw keuze beschikbaar is.

	Oppervlak	Art. Nr.	excl. BTW	incl. BTW
4-gats badrandthermostaat afbouwdeel	chroom	36411000	1.171,40	1.417,39
	Special Finish*	36411XXX	1.757,10	2.126,09
Benodigde onderdelen / inbouwdeel 4-gats badrandthermostaat		15482180	1.174,75	1.421,45

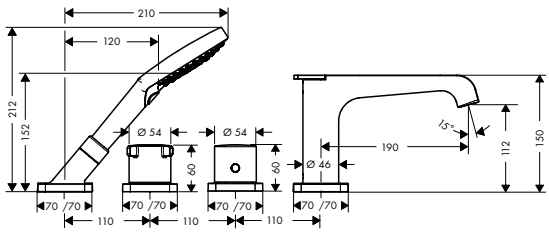

/ Bestaat verder uit: 4-gats badrandmengkraan, handdouche, Secuflex slanggarnituur
/ voorsprong uitloop 190 mm
/ eenvoudig wisselen tussen uitgangen met comfortabele greep
/ laminaire straal
/ Straalsoort handdouche: Rain krachtige regenstraal, RainAir volle zachte regenstraal, WhirlAir
/ doucheslang max. 1,10 m uittrekbaar
/ max. waterdoorlaat 20 l/min
/ 1 bar
/ SafetyStop temperatuurbegrenzing 40°C
/ SafetyFunctie instelbare heetwaterbegrenzing
/ met automatische omstelling
/ inbouwmontage

Bestaat verder uit:
/ handdouche 120 3jet (# 26050000)

	Oppervlak	Art. Nr.	excl. BTW	incl. BTW
4-gats tegelrandthermostaat afbouwdeel	chroom	36410000	1.475,45	1.785,29
	Special Finish*	36410XXX	2.213,20	2.677,94
Benodigde onderdelen / inbouwdeel 4-gats tegelrandthermostaat		15483180	1.818,80	2.200,75

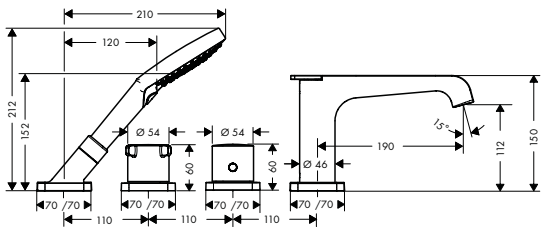

/ Bestaat verder uit: 4-gats tegelrandmengkraan, handdouche, Secuflex slanggarnituur
/ voorsprong uitloop 190 mm
/ eenvoudig wisselen tussen uitgangen met comfortabele greep
/ laminaire straal
/ Straalsoort handdouche: Rain krachtige regenstraal, RainAir volle zachte regenstraal, WhirlAir
/ doucheslang max. 1,10 m uittrekbaar
/ max. waterdoorlaat 20 l/min
/ 1 bar
/ SafetyStop temperatuurbegrenzing 40°C
/ SafetyFunctie instelbare heetwaterbegrenzing
/ met automatische omstelling
/ inbouwmontage

Bestaat verder uit:
/ handdouche 120 3jet (# 26050000)

Maten bij maattekeningen worden aangeduid in mm. Prijs- en modelwijzigingen voorbehouden.

*Check van tevoren of dit product in de Special Finish van uw keuze beschikbaar is.

	Oppervlak	Art. Nr.	excl. BTW	incl. BTW

Douche

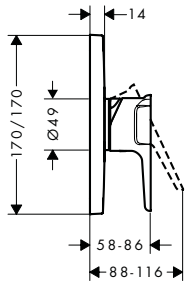

ééngreeps douchemengkraan afbouwdeel

/ geschikt voor 1 functie
/ duurzame keramisch kardoes
/ minimale bedrijfsdruk: 1 bar
/ maximale bedrijfsdruk: 10 bar
/ SafetyFunctie maximale warm water temperatuur vooraf instelbaar

	Oppervlak	Art. Nr.	excl. BTW	incl. BTW
	chroom	36655000	283,20	342,67
	Special Finish*	36655XXX	424,80	514,01
Benodigde onderdelen				
/ inbouwdeel iBox Universal		01700180	123,40	149,31
Bijpassende onderdelen				
/ verlengstuk voor 11625, 11731, 19621, 19702, 34625, 34716, 36711	chroom	14971000	68,25	82,58
	Special Finish*	14971XXX	102,40	123,87
/ verlengstuk 25 mm voor iBox Universal		13587000	48,10	58,20
/ bevestigingsrail voor iBox		93171000	36,55	44,23

Thermostaten en stop- en omstelkranen

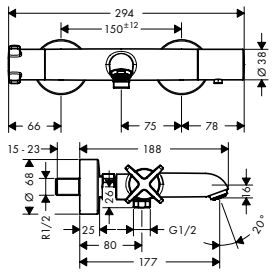

badthermostaat opbouw

/ voorsprong uitloop 177 mm
/ hartafstand 150 mm ± 16 mm
/ normale straal
/ max. waterdoorlaat 20 l/min
/ 1 bar
/ thermostaatkardoes, stop- en omstelkraan
/ SafetyStop temperatuurbegrenzing 40°C
/ SafetyFunctie instelbare heetwaterbegrenzing
/ incl. s-koppelingen en rozetten

	Oppervlak	Art. Nr.	excl. BTW	incl. BTW
	chroom	36140000	511,75	619,22
	Special Finish*	36140XXX	767,60	928,83

Air Power · Quick Clean

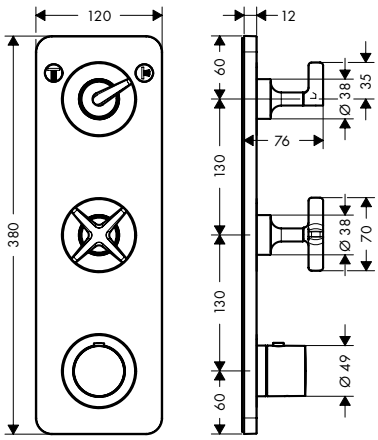

thermostaatmodule afbouwdeel met stop-.omstelkraan en plaat

/ gelijktijdig gebruik van 2 functies
/ thermostaatkardoes
/ SafetyStop temperatuurbegrenzing 40°C
/ SafetyFunctie maximale warm water temperatuur vooraf instelbaar
/ combinatie van Highflow thermostaat met stopkraan en omstelkraan voor 2 functies
/ inbouwmontage

	Oppervlak	Art. Nr.	excl. BTW	incl. BTW
	chroom	36703000	761,45	921,35
	Special Finish*	36703XXX	1.142,20	1.382,03
Benodigde onderdelen				
/ inbouwdeel thermostaatmodule met stop- en omstelkraan en plaat		36701180	654,15	791,52

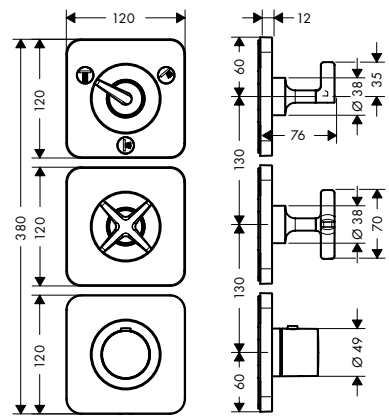

thermostaatmodule afbouwdeel met stopkraan en rozetten

/ Bestaat verder uit: douchethermostaat, stop- en omstelkraan, stopkraan
/ gelijktijdig gebruik van 2 functies
/ thermostaatkardoes
/ SafetyStop temperatuurbegrenzing 40°C
/ SafetyFunctie maximale warm water temperatuur vooraf instelbaar
/ combinatie van Highflow thermostaat met stopkraan en omstelkraan voor 3 functies
/ inbouwmontage

Bestaat verder uit:
/ stop- en omstelkraan afbouwdeel Trio/ Quattro (# 36772000)
/ stopkraan afbouwdeel 120/120 (# 36771000)
/ thermostaat afbouwdeel 120/120 (# 36702000)

	Oppervlak	Art. Nr.	excl. BTW	incl. BTW
	chroom	36704000	789,70	955,54
	Special Finish*	36704XXX	1.184,60	1.433,31
Benodigde onderdelen				
/ inbouwdeel thermostaatmodule met stop- en omstelkraan en rozetten		36708180	654,15	791,52

Maten bij maattekeningen worden aangeduid in mm. Prijs- en modelwijzigingen voorbehouden.

*Check van tevoren of dit product in de Special Finish van uw keuze beschikbaar is.

	Oppervlak	Art. Nr.	excl. BTW	incl. BTW
thermostaat afbouwdeel 120/120	chroom	36702000	471,45	570,45
	Special Finish*	36702XXX	707,20	855,68
/ max. waterdoorstroom bij 3 bar: 59 l/min				
/ thermostaatkardoes				
/ SafetyStop temperatuurbegrenzing 40°C				
/ SafetyFunctie maximale warm water temperatuur vooraf instelbaar				
/ inbouwmontage				
Benodigde onderdelen				
/ inbouwdeel thermostaatmodule 120/120 G3/4		10754180	373,05	451,39
Bijpassende onderdelen				
/ verlengstuk 25 mm voor thermsotaatmodule	chroom	10790000	108,90	131,77
	Special Finish*	10790XXX	163,40	197,66
stopkraan afbouwdeel 120/120	chroom	36771000	151,00	182,71
	Special Finish*	36771XXX	226,50	274,07
/ bij vrije montage is het gebruik van inbouwdeel # 15973180, # 15974180 of # 15970180 ook mogelijk				
/ bij installatie in direct verband (10 mm afstand) met # 36703000 of # 36704000 is inbouwdeel # 10971180 benodigd				
/ bij installatie in direct verband (10 mm afstand) met # 36702000 en # 36772000 zijn afbouwdeel thermostaatmodule voor 3 functies met 3 rozetten 12x12 # 36704000 en inbouwdeel # 36708180 benodigd				
Benodigde onderdelen				
/ inbouwdeel stopkraan 120/120 G 3/4		10971180	159,80	193,36
/ inbouwdeel stopkraan DN15		16973180	88,10	106,60
/ inbouwdeel stopkraan 40 l/min DN15 keramisch		16974180	90,70	109,75
/ inbouwdeel stopkraan 130 l/min DN20		16970180	94,60	114,47
Bijpassende onderdelen				
/ verlengstuk 25 mm voor stop/omstelkraan Trio/Quattro		92990000	55,75	67,46
stop- en omstelkraan afbouwdeel Trio/Quattro	chroom	36772000	169,15	204,67
	Special Finish*	36772XXX	253,70	307,01
/ 3 functies: bij installatie in direct verband (10 mm afstand) met # 36702000 en # 36771000 zijn afbouwdeel thermostaatmodule voor 3 functies met 3 rozetten 12x12 # 36704000 en inbouwdeel # 36708180 benodigd				
/ 3gebruikers\: bij installatie zonder direct verband (afstand meer 10 mm) is inbouwdeel # 15930180 benodigd				
/ 2 gebruikers: bij een installatie met directe verbinding (10mm afstand) is het noodzakelijk de basis set # 36702000 te gebruiken				
/ 2 gebruikers: bij een installatie met directe verbinding (afstand groter dan 10mm), is het noodzakelijk de basis set # 15981180 te gebruiken				
/ 3 functies				
/ gelijktijdig gebruik van 2 functies				
Benodigde onderdelen				
/ inbouwdeel stopkraan Trio 120/120 in direct verband		36770180	276,55	334,63
/ inbouwdeel Quattro 4-weg omstelkraan		16930180	271,95	329,06
/ inbouwdeel stopkraan Trio DN15		16982180	166,10	200,98
Bijpassende onderdelen				
/ verlengstuk 25 mm voor stop/omstelkraan Trio/Quattro		92990000	55,75	67,46

Maten bij maattekeningen worden aangeduid in mm. Prijs- en modelwijzigingen voorbehouden.

*Check van tevoren of dit product in de Special Finish van uw keuze beschikbaar is.

Douches

	Oppervlak	Art. Nr.	excl. BTW	incl. BTW
douchemodule afbouwdeel 120/120 softcube	chroom	36822000	335,35	405,77
	Special Finish*	36822XXX	503,00	608,66
/ straalplaatoppervlak: 120 mm / normale straal / straalhoek in vijf standen verstelbaar / toepasbaar als hoofd-, nek- of zijdouche / bij installatie in direct verband (10 mm afstand) met # 10755, # 10751, # 10651, # 10972, # 40871, # 40872, # 40873 of # 40874 is installatie met inbouwdeel # 28486180 benodigd / bij vrijstaande montage is een G ½ aansluitng mogelijk / bij montage als hoofddouche wordt gebruik van montagehulp # 28470180 aanbevolen / materiaal: metaal				
Bijpassende onderdelen				
/ inbouwdeel voor douchemodule		28486180	143,45	173,57
/ montagehulp		28470180	292,45	353,86

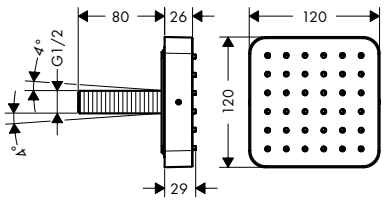

	Oppervlak	Art. Nr.	excl. BTW	incl. BTW
porter wandhouder incl muuraansluitbocht	chroom	36724000	161,30	195,17
	Special Finish*	36724XXX	242,00	292,76
/ metalen muuraansluitbocht / met geïntegreerde douchehouder / met terugslagklep / montage: wand / bij samengevoegde installatie (10 mm afstand) wordt voor een optimale bediening alleen de horizontale montage aanbevolen / bij installatie in direct verband (10 mm afstand) is inbouwdeel # 28486180 benodigd / bij installatie zonder direct verband (afstand meer dan 10 mm) is er geen inbouwdeel benodigd / slangwartel: voor doucheslang met konische moer aan beide zijden				
Bijpassende onderdelen				
/ inbouwdeel voor douchemodule		28486180	143,45	173,57
/ doucheslang 1.25 m	chroom	28622000	30,65	37,09
	Special Finish*	28622XXX	46,00	55,64
/ doucheslang 1.60 m	chroom	28626000	32,95	39,87
	Special Finish*	28626XXX	49,40	59,81
/ doucheslang 2.00 m	chroom	28624000	35,20	42,59
	Special Finish*	28624XXX	52,80	63,89

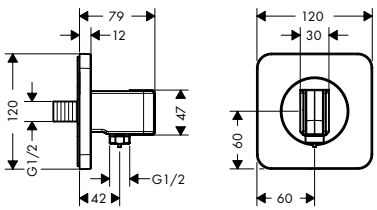

	Oppervlak	Art. Nr.	excl. BTW	incl. BTW
muurplaat voor douchearm 120/120 softcube	chroom	36725000	93,75	113,44
	Special Finish*	36725XXX	140,60	170,16
/ van metaal / wandmontage				
Bijpassende onderdelen				
/ douchearm 389 mm	chroom	27348000	115,20	139,39
	Special Finish*	27348XXX	172,80	209,09

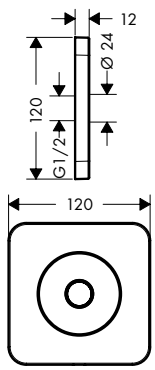

Maten bij maattekeningen worden aangeduid in mm. Prijs- en modelwijzigingen voorbehouden.

*Check van tevoren of dit product in de Special Finish van uw keuze beschikbaar is.

Douchesets

	Oppervlak	Art. Nr.	excl. BTW	incl. BTW
doucheset 0.9 m met handdouche 120 3jet	chroom	36735000	487,40	589,75
	Special Finish*	36735XXX	731,10	884,63
/ Bestaat verder uit: handdouche, glijstang, doucheslang, schuifstuk / diameter handdouche 120 mm / Rain krachtige regenstraal, RainAir volle zachte regenstraal, WhirlAir / Select-knop voor wisselen straalsoort / meedraaiende wartel aan douchezijde tegen verdraaien van de doucheslang / traploos in hoogte verstelbaar / 30 mm brede stang / wandsteunen van metaal				
Bestaat verder uit: / handdouche 120 3jet (# 26050000) / doucheslang 1.60 m (# 28626000)				
Alternatieve producten / glijstang 0,9 m	chroom	36736000	401,95	486,36
	Special Finish*	36736XXX	602,90	729,54
Bijpassende onderdelen / rozet cover voor rail	chroom	42871000	59,55	72,06
	Special Finish*	42871XXX	89,30	108,09

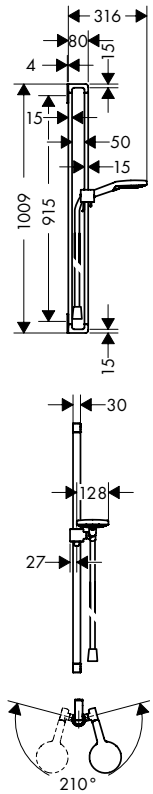

	Oppervlak	Art. Nr.	excl. BTW	incl. BTW
glijstang 0,9 m	chroom	36736000	401,95	486,36
	Special Finish*	36736XXX	602,90	729,54
/ Bestaat verder uit: glijstang, doucheslang, schuifstuk / meedraaiende wartel aan douchezijde tegen verdraaien van de doucheslang / houder voor doucheslang met konische moer / schuifstuk draait naar links en rechts, omhoog en omlaag. / profiel stijgbuis: rechthoekig / breedte douchestang: 30 mm / douchehouder uit metaal / houder traploos verstelbaar / wandsteunen van metaal				
Bestaat verder uit: / doucheslang 1.60 m (# 28626000)				
Bijpassende onderdelen / rozet cover voor rail	chroom	42871000	59,55	72,06
	Special Finish*	42871XXX	89,30	108,09

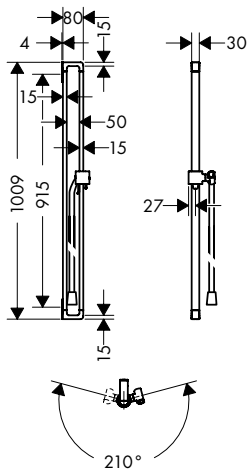

	Oppervlak	Art. Nr.	excl. BTW	incl. BTW
rozet cover voor rail	chroom	42871000	59,55	72,06
	Special Finish*	42871XXX	89,30	108,09
Benodigde onderdelen				
/ stang 300 mm	chroom	42830000	204,45	247,38
	Special Finish*	42830XXX	306,70	371,07
/ stang 600 mm	chroom	42832000	241,80	292,58
	Special Finish*	42832XXX	362,70	438,87
/ stang 800 mm	chroom	42833000	279,10	337,71
	Special Finish*	42833XXX	418,70	506,57
/ doucheset 0.9 m met handdouche 120 3jet	chroom	36735000	487,40	589,75
	Special Finish*	36735XXX	731,10	884,63
/ glijstang 0,9 m	chroom	36736000	401,95	486,36
	Special Finish*	36736XXX	602,90	729,54

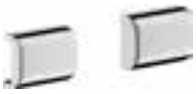

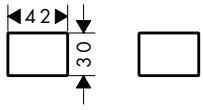

Maten bij maattekeningen worden aangeduid in mm. Prijs- en modelwijzigingen voorbehouden.

*Check van tevoren of dit product in de Special Finish van uw keuze beschikbaar is.

	Oppervlak	Art. Nr.	excl. BTW	incl. BTW

Inbouw thermostaten

Bijpassende AXOR thermostaten vindt u in de hoofdstuk AXOR Showers.

Douches

Bijpassende AXOR douches vindt u in de hoofdstuk AXOR Showers.

Accessoires

Bijpassende AXOR accessoires vindt u in de hoofdstuk AXOR Accessoires.

Maten bij maattekeningen worden aangeduid in mm. Prijs- en modelwijzigingen voorbehouden.

*Check van tevoren of dit product in de Special Finish van uw keuze beschikbaar is.

AXOR CITTERIO M

Wastafel	146
Bidet	149
Bad	149
Douche	150
Thermostaten en stop- en omstelkranen	152

Wastafel

	Oppervlak	Art. Nr.	excl. BTW	incl. BTW
ééngreeps wastafelmengkraan 70 met trekwaste / ComfortZone: 70 / vaste uitloop / voorsprong uitloop 104 mm / normale straal / Doorstroomhoeveelheid bij 3 bar: 5 l/min / duurzaam keramisch kardoes / incl. G 1 ¼ afvoergarnituur met trekstang	chroom Special Finish*	34016000 34016XXX	354,70 532,10	429,19 643,79
ééngreeps wastafelmengkraan 100 met trekwaste / ComfortZone: 100 / vaste uitloop / voorsprong uitloop 128 mm / normale straal / Doorstroomhoeveelheid bij 3 bar: 5 l/min / duurzaam keramisch kardoes / incl. G 1 ¼ afvoergarnituur met trekstang	chroom Special Finish*	34010000 34010XXX	377,05 565,60	456,23 684,35
Alternatieve producten / ééngreeps wastafelmengkraan 100 en afvoerplug	chroom Special Finish*	34017000 34017XXX	377,05 565,60	456,23 684,35
ééngreeps wastafelmengkraan 250 en afvoerplug / ComfortZone: 250 / vaste uitloop / voorsprong uitloop 170 mm / normale straal / Doorstroomhoeveelheid bij 3 bar: 5 l/min / duurzaam keramisch kardoes / zonder wastegarnituur, met afvoerplug (art. nr. 50001)	chroom Special Finish*	34127000 34127XXX	601,65 902,50	728,00 1.092,00
toiletkraan 90 voor koud water zonder afvoer / ComfortZone: 90 / vaste uitloop / voorsprong uitloop 103 mm / normale straal / Doorstroomhoeveelheid bij 3 bar: 5 l/min / met keramische stopkraan 90° / voor koud water aansluiting	chroom Special Finish*	34130000 34130XXX	275,10 412,70	332,87 499,31

Maten bij maattekeningen worden aangeduid in mm. Prijs- en modelwijzigingen voorbehouden.

*Check van tevoren of dit product in de Special Finish van uw keuze beschikbaar is.

	Oppervlak	Art. Nr.	excl. BTW	incl. BTW
2-gats wastafelmengkraan 160 met trekwaste	chroom	34132000	562,40	680,50
	Special Finish*	34132XXX	843,60	1.020,75
/ ComfortZone: 160 / voorsprong uitloop 135 mm / normale straal / Doorstroomhoeveelheid bij 3 bar: 5 l/ min / duurzaam keramisch kardoes / incl. G 1 ¼ afvoergarnituur met trekstang / flexibele plaatsing van greep en uitloop mogelijk				
Bijpassende onderdelen				
/ verlengset voor 2-gats wastafelmengkraan		38960000	52,40	63,40

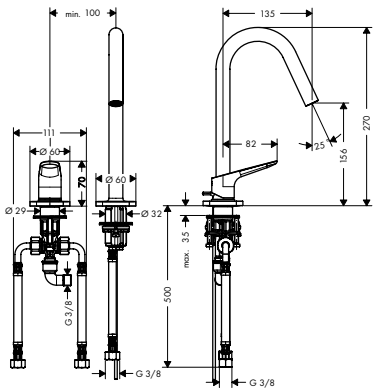

	Oppervlak	Art. Nr.	excl. BTW	incl. BTW
ééngreeps wastafelmengkraan afbouwdeel voor wandmontage met plaat, voorsprong 177 mm en afvoerplug	chroom	34112000	631,90	764,60
	Special Finish*	34112XXX	947,90	1.146,90
/ vaste uitloop / voorsprong uitloop 167 mm / normale straal / Doorstroomhoeveelheid bij 3 bar: 5 l/ min / duurzaam keramisch kardoes / zonder wastegarnituur, met afvoerplug (art. nr. 50001) / greep kan links of rechts geplaatst worden				
Alternatieve maten				
/ ééngreeps wastafelmengkraan afbouwdeel voor wandmontage met plaat, voorsprong 227 mm en afvoerplug	chroom	34115000	677,75	820,08
	Special Finish*	34115XXX	1.016,60	1.230,12
Alternatieve producten				
/ ééngreeps wastafelmengkraan afbouwdeel voor wandmontage met rozetten, voorsprong 167 mm en afvoerplug	chroom	34113000	541,50	655,22
	Special Finish*	34113XXX	812,30	982,83
/ ééngreeps wastafelmengkraan afbouwdeel voor wandmontage, rozetten, voorsprong 227 mm en afvoerplug	chroom	34116000	587,50	710,88
	Special Finish*	34116XXX	881,30	1.066,32
Benodigde onderdelen				
/ inbouwdeel ééngreeps wastafelmengkraan		13623180	218,30	264,14
Bijpassende onderdelen				
/ verlengstuk 13622180 22 mm		13586000	102,15	123,60

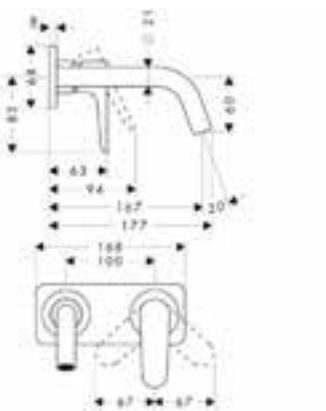

Maten bij maattekeningen worden aangeduid in mm. Prijs- en modelwijzigingen voorbehouden.

*Check van tevoren of dit product in de Special Finish van uw keuze beschikbaar is.

	Oppervlak	Art. Nr.	excl. BTW	incl. BTW
éengreeps wastafelmengkraan afbouwdeel voor wandmontage met rozetten, voorsprong 167 mm en afvoerplug	chroom	34113000	541,50	655,22
	Special Finish*	34113XXX	812,30	982,83
/ vaste uitloop / voorsprong uitloop 167 mm / normale straal / Doorstroomhoeveelheid bij 3 bar: 5 l/min / duurzaam keramisch kardoes / zonder wastegarnituur, met afvoerplug (art. nr. 50001) / greep kan links of rechts geplaatst worden			Air Power	Eco Smart
Alternatieve maten				
/ éengreeps wastafelmengkraan afbouwdeel voor wandmontage, rozetten, voorsprong 227 mm en afvoerplug	chroom	34116000	587,50	710,88
	Special Finish*	34116XXX	881,30	1.066,32
Benodigde onderdelen				
/ inbouwdeel éengreeps wastafelmengkraan		13623180	218,30	264,14
Bijpassende onderdelen				
/ verlengstuk 13622180 22 mm		13586000	102,15	123,60
3-gats wastafelmengkraan 160 met kruisgreep, rozetten met trekwaste	chroom	34133000	601,65	728,00
	Special Finish*	34133XXX	902,50	1.092,00
/ ComfortZone: 160 / vaste uitloop / voorsprong uitloop 135 mm / normale straal / Doorstroomhoeveelheid bij 3 bar: 5 l/min / keramische bovendelen warm/koud 90° / incl. G 1 ¼ afvoergarnituur met trekstang		Air Power	Eco Smart	Comfort Zone
Bijpassende onderdelen				
/ verlengset voor 3-gats wastafelmengkraan		38959000	111,50	134,92
3-gats wastafelmengkraan afbouwdeel wandmontage met rechte greep, rozetten, voorsprong 166 mm en afvoerplug	chroom	34313000	451,30	546,07
	Special Finish*	34313XXX	677,00	819,11
/ vaste uitloop / voorsprong uitloop 166 mm / normale straal / Doorstroomhoeveelheid bij 3 bar: 5 l/min / keramische bovendelen warm/koud 90° / zonder wastegarnituur, met afvoerplug (art. nr. 50001)			Air Power	Eco Smart
Alternatieve maten				
/ 3-gats wastafelmengkraan afbouwdeel wandmontage met rechte greep, rozetten, voorsprong 226 mm en afvoerplug	chroom	34315000	511,45	618,85
	Special Finish*	34315XXX	767,20	928,28
Benodigde onderdelen				
/ inbouwdeel voor 3-gats wastafelmengkraan wandmontage		10303180	242,35	293,24
Bijpassende onderdelen				
/ Dichtmanchetten voor 3-gats inbouw		96383000	33,30	40,29

Maten bij maattekeningen worden aangeduid in mm. Prijs- en modelwijzigingen voorbehouden.

*Check van tevoren of dit product in de Special Finish van uw keuze beschikbaar is.

	Oppervlak	Art. Nr.	excl. BTW	incl. BTW

Bidet

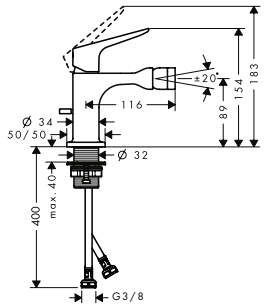

éengreeps bidetmengkraan met afvoergarnituur

- / éengreeps bidetmengkraan, afvoergarnituur
- / voorsprong uitloop 116 mm
- / perlator met kogelgewricht
- / normale straal
- / duurzaam keramisch kardoes
- / SafetyFunctie maximale warm water temperatuur vooraf instelbaar
- / incl. G 1 ¼ afvoergarnituur met trekstang

chroom	34210000	377,05	456,23
Special Finish*	34210XXX	565,60	684,35

Air Power · Quick Clean

Bad

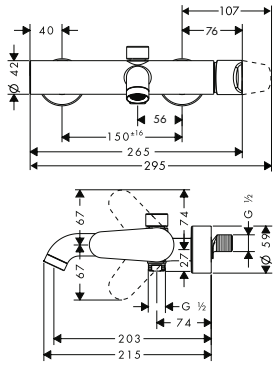

éengreeps badmengkraan opbouw

- / voorsprong uitloop 200 mm
- / incl. s-koppelingen en rozetten
- / hartafstand 150 mm ± 16 mm
- / Straalsoort kraan: normale straal
- / keramisch kardoes
- / SafetyFunctie instelbare heetwaterbegrenzing
- / omstelling met automatische reset

chroom	34420000	639,55	773,86
Special Finish*	34420XXX	959,30	1.160,79

Air Power · Quick Clean

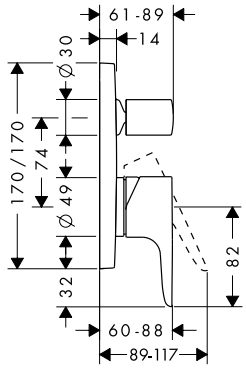

éengreeps badmengkraan afbouwdeel

- / inbouwmontage
- / keramisch kardoes
- / SafetyFunctie instelbare heetwaterbegrenzing
- / omstelling met automatische reset

chroom	34425000	346,80	419,63
Special Finish*	34425XXX	520,20	629,45

Alternatieve producten

/ éengreeps badmengkraan afbouwdeel met zekerheidscombinatie	chroom	34427000	481,45	582,55
	Special Finish*	34427XXX	722,20	873,83

Benodigde onderdelen

/ inbouwdeel iBox Universal		01700180	123,40	149,31

Bijpassende onderdelen

/ verlengstuk voor 11425, 11435, 19421, 34425	chroom	14972000	68,25	82,58
	Special Finish*	14972XXX	102,40	123,87
/ bevestigingsrail voor iBox		93171000	36,55	44,23
/ verlengstuk 25 mm voor iBox Universal		13587000	48,10	58,20

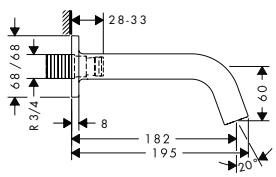

baduitloop G 3/4

- / voorsprong uitloop 182 mm
- / waterdoorstroom 22 l/min
- / normale straal

chroom	34410000	226,40	273,94
Special Finish*	34410XXX	339,60	410,91

Air Power

Maten bij maattekeningen worden aangeduid in mm. Prijs- en modelwijzigingen voorbehouden.

*Check van tevoren of dit product in de Special Finish van uw keuze beschikbaar is.

	Oppervlak	Art. Nr.	excl. BTW	incl. BTW
4-gats badrandmengkraan afbouwdeel met rechte greep en rozetten	chroom	34444000	1.172,75	1.491,03
	Special Finish*	34444XXX	1.759,10	2.128,54
				Air Power
/ Bestaat verder uit: 4-gats badrandmengkraan, handdouche, doucheslang, douchehouder / voorsprong uitloop 135 mm / inbouwmontage / Straalsoort kraan: normale straal / Straalsoort handdouche: Rain krachtige regenstraal, RainAir volle zachte regenstraal, WhirlAir / doucheslang max. 1,10 m uittrekbaar / keramische bovendelen warm/koud 90° / omstelling met automatische reset				
Bestaat verder uit: / handdouche 120 3jet (# 26050000)				
Benodigde onderdelen / inbouwdeel Secuflex voor 4-gats badrandmengkraan		15480180	987,20	1.194,51

	Oppervlak	Art. Nr.	excl. BTW	incl. BTW
4-gats tegelrandmengkraan afbouwdeel met stopkraan met rechte greep	chroom	34454000	1.428,95	1.729,03
	Special Finish*	34454XXX	2.143,40	2.593,55
				Air Power
/ Bestaat verder uit: 4-gats tegelrand badmengkraan, handdouche, douchehouder / voorsprong uitloop 190 mm / inbouwmontage / Straalsoort kraan: normale straal / Straalsoort handdouche: Rain krachtige regenstraal, RainAir volle zachte regenstraal, WhirlAir / doucheslang max. 1,10 m uittrekbaar / keramische bovendelen warm/koud 90° / omstelling met automatische reset				
Bestaat verder uit: / handdouche 120 3jet (# 26050000)				
Benodigde onderdelen / inbouwdeel 4-gats tegelrandmengkraan		15481180	1.563,75	1.892,14

Douche

	Oppervlak	Art. Nr.	excl. BTW	incl. BTW
éengreeps douchemengkraan	chroom	34620000	535,00	647,35
	Special Finish*	34620XXX	802,50	971,03
/ geschikt voor 1 functie / installatie met hartafstand 150 mm ± 16 mm / duurzame keramisch kardoes / minimale bedrijfsdruk: 1 bar / maximale bedrijfsdruk: 10 bar / SafetyFunctie maximale warm water temperatuur vooraf instelbaar / terugslagklep / G ½ slangaansluiting (universeel)				

Maten bij maattekeningen worden aangeduid in mm. Prijs- en modelwijzigingen voorbehouden.

*Check van tevoren of dit product in de Special Finish van uw keuze beschikbaar is.

	Oppervlak	Art. Nr.	excl. BTW	incl. BTW
ééngreeps douchemengkraan afbouwdeel	chroom	34625000	286,65	346,85
	Special Finish*	34625XXX	430,00	520,28
/ geschikt voor 1 functie				
/ duurzame keramisch kardoes				
/ minimale bedrijfsdruk: 1 bar				
/ maximale bedrijfsdruk: 10 bar				
/ SafetyFunctie maximale warm water temperatuur vooraf instelbaar				
Benodigde onderdelen				
/ inbouwdeel iBox Universal		01700180	123,40	149,31
Bijpassende onderdelen				
/ verlengstuk voor 11625, 11731, 19621, 19702, 34625, 34716, 36711	chroom	14971000	68,25	82,58
	Special Finish*	14971XXX	102,40	123,87
/ verlengstuk 25 mm voor iBox Universal		13587000	48,10	58,20
/ bevestigingsrail voor iBox		93171000	36,55	44,23
porter wandhouder incl muuraansluitbocht	chroom	36724000	161,30	195,17
	Special Finish*	36724XXX	242,00	292,76
/ metalen muuraansluitbocht				
/ met geïntegreerde douchehouder				
/ met terugslagklep				
/ montage: wand				
/ bij samengevoegde installatie (10 mm afstand) wordt voor een optimale bediening alleen de horizontale montage aanbevolen				
/ bij installatie in direct verband (10 mm afstand) is inbouwdeel # 28486180 benodigd				
/ bij installatie zonder direct verband (afstand meer dan 10 mm) is er geen inbouwdeel benodigd				
/ slangwartel: voor doucheslang met konische moer aan beide zijden				
Bijpassende onderdelen				
/ inbouwdeel voor douchemodule		28486180	143,45	173,57
/ doucheslang 1.25 m	chroom	28622000	30,65	37,09
	Special Finish*	28622XXX	46,00	55,64
/ doucheslang 1.60 m	chroom	28626000	32,95	39,87
	Special Finish*	28626XXX	49,40	59,81
/ doucheslang 2.00 m	chroom	28624000	35,20	42,59
	Special Finish*	28624XXX	52,80	63,89
wandhouder rond	chroom	39525000	162,45	196,56
	Special Finish*	39525XXX	243,70	294,84
/ vaste bevestigingspositie				
/ voor slangen met konische moer				
/ metaal				
Bijpassende onderdelen				
/ doucheslang 1.25 m	chroom	28622000	30,65	37,09
	Special Finish*	28622XXX	46,00	55,64
/ doucheslang 1.60 m	chroom	28626000	32,95	39,87
	Special Finish*	28626XXX	49,40	59,81
/ doucheslang 2.00 m	chroom	28624000	35,20	42,59
	Special Finish*	28624XXX	52,80	63,89

Maten bij maattekeningen worden aangeduid in mm. Prijs- en modelwijzigingen voorbehouden.

*Check van tevoren of dit product in de Special Finish van uw keuze beschikbaar is.

Thermostaten en stop- en omstelkranen

	Oppervlak	Art. Nr.	excl. BTW	incl. BTW
badthermostaat opbouw / voorsprong uitloop 180 mm / hartafstand 150 mm ± 12 mm / normale straal / max. waterdoorlaat 20 l/min / 1 bar / thermostaatkardoes, stop- en omstelkraan / SafetyStop temperatuurbegrenzing 40°C / SafetyFunctie instelbare heetwaterbegrenzing / incl. s-koppelingen en rozetten	chroom Special Finish*	34435000 34435XXX	511,45 767,20	618,85 928,28
douchethermostaat opbouw / hartafstand 150 mm ± 12 mm / thermostaatkardoes, keramische stopkraan 180° / SafetyStop temperatuurbegrenzing 40°C / SafetyFunctie maximale warm water temperatuur vooraf instelbaar / incl. s-koppelingen en rozetten	chroom Special Finish*	34635000 34635XXX	437,00 655,50	528,77 793,16
thermostaat HighFlow afbouwdeel / max. waterdoorstroom bij 3 bar: 59 l/min / waterdoorstroom bovenuitgang: 42 l/min / waterdoorstroom onderuitgang: 42 l/min / thermostaatkardoes / SafetyStop temperatuurbegrenzing 40°C / SafetyFunctie maximale warm water temperatuur vooraf instelbaar / inbouwmontage	chroom Special Finish*	34716000 34716XXX	587,50 881,30	710,88 1.066,32
Alternatieve producten / thermostaat afbouwdeel	chroom Special Finish*	34715000 34715XXX	527,10 790,70	637,79 956,69
Benodigde onderdelen / inbouwdeel iBox Universal		01700180	123,40	149,31
Bijpassende onderdelen / verlengstuk voor 11625, 11731, 19621, 19702, 34625, 34716, 36711	chroom Special Finish*	14971000 14971XXX	68,25 102,40	82,58 123,87
/ verlengstuk 25 mm voor iBox Universal		13587000	48,10	58,20
/ bevestigingsrail voor iBox		93171000	36,55	44,23
thermostaat afbouwdeel met stopkraan / thermostaatkardoes, met keramische stopkraan 90° / SafetyStop temperatuurbegrenzing 40°C / SafetyFunctie maximale warm water temperatuur vooraf instelbaar / inbouwmontage	chroom Special Finish*	34705000 34705XXX	661,80 992,70	800,78 1.201,17
Benodigde onderdelen / inbouwdeel iBox Universal		01700180	123,40	149,31
Bijpassende onderdelen / verlengstuk voor 11732, 19704, 34705	chroom Special Finish*	14974000 14974XXX	68,25 102,40	82,58 123,87
/ verlengstuk 25 mm voor iBox Universal		13587000	48,10	58,20
/ bevestigingsrail voor iBox		93171000	36,55	44,23

Maten bij maattekeningen worden aangeduid in mm. Prijs- en modelwijzigingen voorbehouden.

*Check van tevoren of dit product in de Special Finish van uw keuze beschikbaar is.

	Oppervlak	Art. Nr.	excl. BTW	incl. BTW
thermostaat afbouwdeel met stop-/omstelkraan	chroom	34725000	737,40	892,25
	Special Finish*	34725XXX	1.106,10	1.338,38
/ thermostaatkardoes, stop- en omstelkraan / SafetyStop temperatuurbegrenzing 40°C / SafetyFunctie maximale warm water temperatuur vooraf instelbaar / inbouwmontage				
Benodigde onderdelen				
/ inbouwdeel iBox Universal		01700180	123,40	149,31
Bijpassende onderdelen				
/ verlengstuk voor 11733, 19706, 34725	chroom	14973000	68,25	82,58
	Special Finish*	14973XXX	102,40	123,87
/ verlengstuk 25 mm voor iBox Universal		13587000	48,10	58,20
/ bevestigingsrail voor iBox		93171000	36,55	44,23
stopkraan afbouwdeel	chroom	34960000	114,25	138,24
	Special Finish*	34960XXX	171,40	207,36
Benodigde onderdelen				
/ inbouwdeel stopkraan DN15		16973180	88,10	106,60
/ inbouwdeel stopkraan 40 l/min DN15 keramisch		16974180	90,70	109,75
/ inbouwdeel stopkraan 130 l/min DN20		16970180	94,60	114,47
Bijpassende onderdelen				
/ verlengstuk 25 mm voor stop/omstelkraan Trio/Quattro		92990000	55,75	67,46
stop- en omstelkraan afbouwdeel Trio/Quattro	chroom	34920000	128,65	155,67
	Special Finish*	34920XXX	193,00	233,51
Benodigde onderdelen				
/ inbouwdeel Quattro 4-weg omstelkraan		16930180	271,95	329,06
/ inbouwdeel stopkraan Trio DN15		16982180	166,10	200,98
Bijpassende onderdelen				
/ verlengstuk 25 mm voor stop/omstelkraan Trio/Quattro		92990000	55,75	67,46

Inbouw thermostaten

Bijpassende AXOR thermostaten vindt u in de hoofdstuk AXOR Showers.

Douches

Bijpassende AXOR douches vindt u in de hoofdstuk AXOR Showers.

Maten bij maattekeningen worden aangeduid in mm. Prijs- en modelwijzigingen voorbehouden.

*Check van tevoren of dit product in de Special Finish van uw keuze beschikbaar is.

Accessoires

Oppervlak	Art. Nr.	excl. BTW	incl. BTW

Bijpassende AXOR accessoires vindt u in de hoofdstuk AXOR Accessoires.

Maten bij maattekeningen worden aangeduid in mm. Prijs- en modelwijzigingen voorbehouden.

*Check van tevoren of dit product in de Special Finish van uw keuze beschikbaar is.

Wastafel 158
Waskommen en wastafels 158
Bad 159

Wastafel

	Oppervlak	Art. Nr.	excl. BTW	incl. BTW
éengreeps wastafelmengkraan 110 en afvoerplug / ComfortZone: 110 / vaste uitloop / voorsprong uitloop 100 mm / brede watervalstraal / Doorstroomhoeveelheid bij 3 bar: 4 l/min / joystick keramisch kardoes / zonder wastegarnituur, met afvoerplug (art. nr. 50001)	chroom	18010000	887,65	1.074,06
	Special Finish*	18010XXX	1.331,50	1.611,09

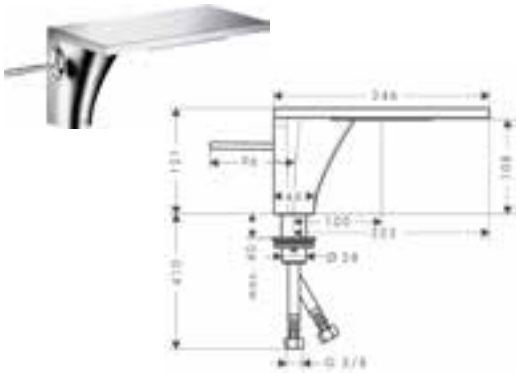

éengreeps wastafelmengkraan 220 en afvoerplug

/ ComfortZone: 220
/ vaste uitloop
/ voorsprong uitloop 200 mm
/ brede watervalstraal
/ Doorstroomhoeveelheid bij 3 bar: 4 l/min
/ joystick keramisch kardoes
/ zonder wastegarnituur, met afvoerplug (art. nr. 50001)

Oppervlak	Art. Nr.	excl. BTW	incl. BTW
chroom	18020000	1.336,85	1.617,59
Special Finish*	18020XXX	2.005,30	2.426,39

Wastafels en waskommen

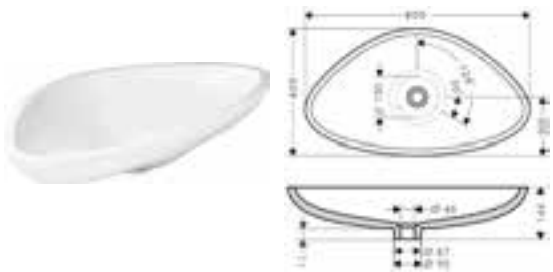

waskom 800/450

/ opbouw wastafel
/ altijd combineren met wastafelmengkranen zonder wastegarnituur
/ mineraalmarmer met gelcoating
/ boorsjabloon aanhouden

Oppervlak	Art. Nr.	excl. BTW	incl. BTW
wit	42300000	1.076,35	1.302,38

Bijpassende onderdelen

	Oppervlak	Art. Nr.	excl. BTW	incl. BTW
/ éengreeps wastafelmengkraan 220 en afvoerplug	chroom	18020000	1.336,85	1.617,59
	Special Finish*	18020XXX	2.005,30	2.426,39
/ afvoergarnituur DN32	chroom	51301000	47,55	57,54
	Special Finish*	51301XXX	71,30	86,31

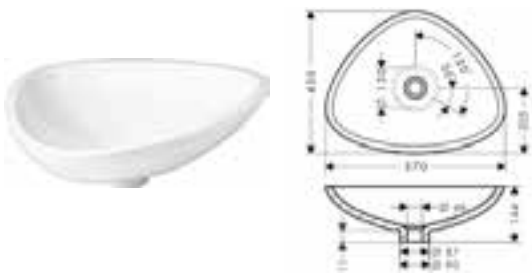

waskom 570/450

/ opbouw wastafel
/ altijd combineren met wastafelmengkranen zonder wastegarnituur
/ mineraalmarmer met gelcoating
/ boorsjabloon aanhouden

Oppervlak	Art. Nr.	excl. BTW	incl. BTW
wit	42305000	897,35	1.085,79

Bijpassende onderdelen

	Oppervlak	Art. Nr.	excl. BTW	incl. BTW
/ éengreeps wastafelmengkraan 220 en afvoerplug	chroom	18020000	1.336,85	1.617,59
	Special Finish*	18020XXX	2.005,30	2.426,39
/ afvoergarnituur DN32	chroom	51301000	47,55	57,54
	Special Finish*	51301XXX	71,30	86,31

Maten bij maattekeningen worden aangeduid in mm. Prijs- en modelwijzigingen voorbehouden.

*Check van tevoren of dit product in de Special Finish van uw keuze beschikbaar is.

Bad

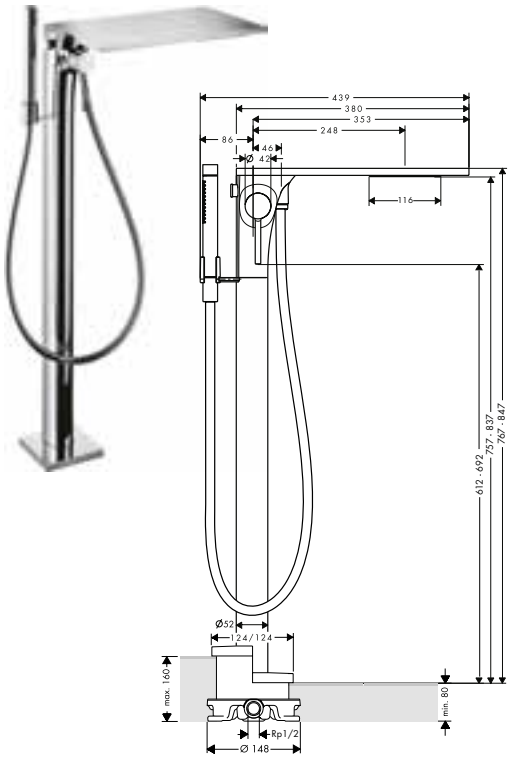

	Oppervlak	Art. Nr.	excl. BTW	incl. BTW
ééngreeps badmengkraan vloergemonteerd afbouwdeel	chroom	18450000	3.452,60	4.177,65
	Special Finish*	18450XXX	5.178,90	6.266,48

Quick Clean

/ Bestaat verder uit: ééngreeps badmengkraan vrijstaand, staafhanddouche, doucheslang, douchehouder
/ voorsprong uitloop 248 mm
/ inbouwmontage
/ Straalsoort kraan: brede watervalstraal
/ Straalsoort handdouche: Rain krachtige regenstraal, Mono
/ keramisch kardoes
/ SafetyFunctie instelbare heetwaterbegrenzing
/ omstelling met automatische reset

Bestaat verder uit:
/ doucheslang metallic effect 1.25 m (# 28282000)
/ staafhanddouche (# 28532000)

Benodigde onderdelen				
/ inbouwdeel voor vloergemonteerde kranen		10452180	473,25	572,63
Bijpassende onderdelen				
/ verlengstuk 60 mm		97686000	248,85	301,11
/ Dichtmanchet voor vloergemonteerde badmengkraan		96441000	111,00	134,31

Inbouw thermostaten

Bijpassende AXOR thermostaten vindt u in de hoofdstuk AXOR Showers.

Douches

Bijpassende AXOR douches vindt u in de hoofdstuk AXOR Showers.

Accessoires

Bijpassende AXOR accessoires vindt u in de hoofdstuk AXOR Accessoires.

Maten bij maattekeningen worden aangeduid in mm. Prijs- en modelwijzigingen voorbehouden.

*Check van tevoren of dit product in de Special Finish van uw keuze beschikbaar is.

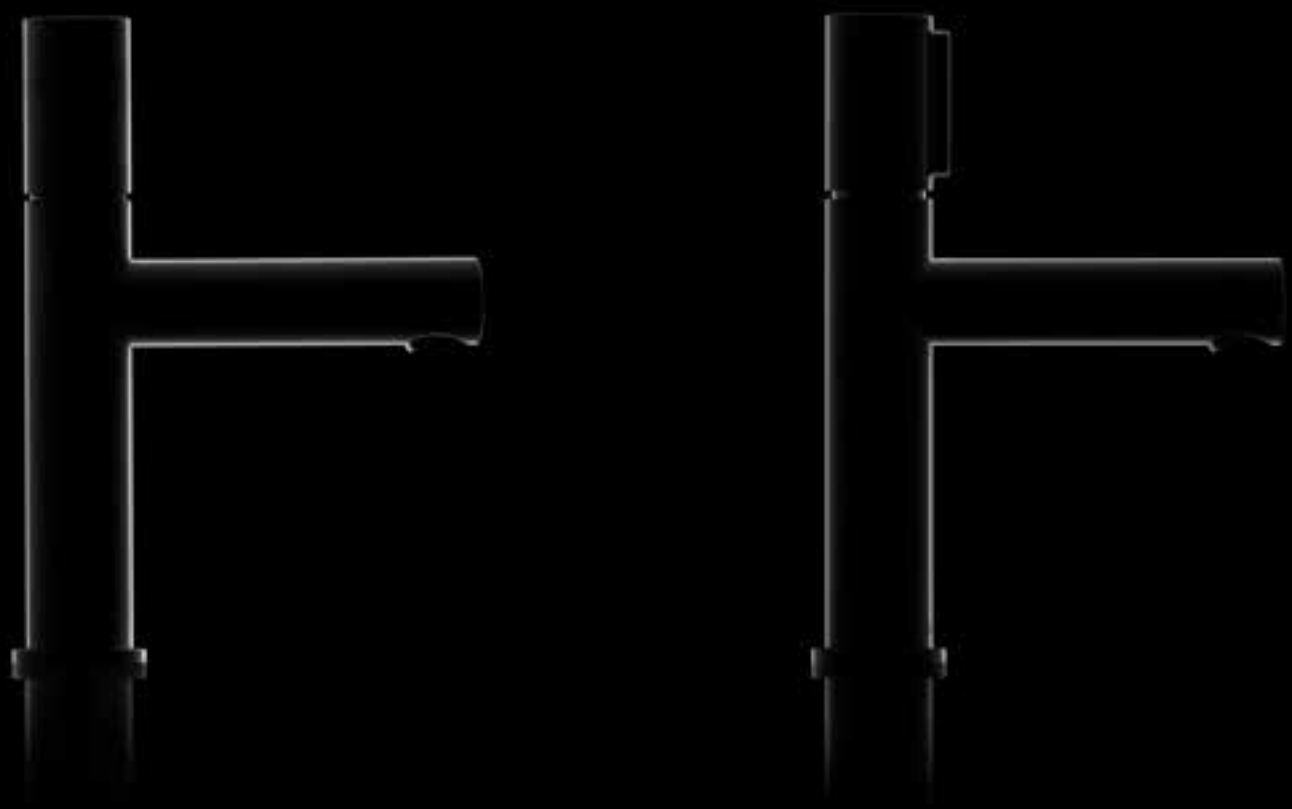

AXOR UNO

Wastafel	162
Bidet	169
Bad	170
Douche	174
Thermostaten/stop- en omstelkranen	175

Wastafel

	Oppervlak	Art. Nr.	excl. BTW	incl. BTW
ééngreeps wastafelmengkraan 80 met zero-greep en afvoerplug / ComfortZone: 80 / voorsprong uitloop 108 mm / laminaire straal / Doorstroomhoeveelheid bij 3 bar: 5 l/min / duurzaam keramisch kardoes / zonder wastegarnituur, met afvoerplug (art. nr. 50001)	chroom Special Finish*	45005000 45005XXX	332,55 498,80	402,39 603,59

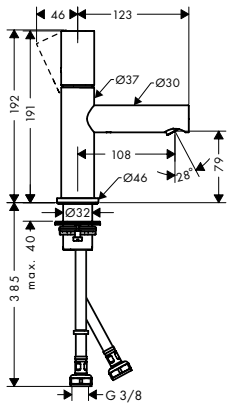

	Oppervlak	Art. Nr.	excl. BTW	incl. BTW
ééngreeps wastafelmengkraan 110 met zerogreep met trekwaste / ComfortZone: 110 / voorsprong uitloop 123 mm / laminaire straal / Doorstroomhoeveelheid bij 3 bar: 5 l/min / duurzaam keramisch kardoes / incl. G 1 ¼ afvoergarnituur met trekstang	chroom Special Finish*	45001000 45001XXX	344,70 517,10	417,09 625,64
Alternatieve producten / ééngreeps wastafelmengkraan 110 met zero-greep en afvoerplug	chroom Special Finish*	45002000 45002XXX	344,70 517,10	417,09 625,64

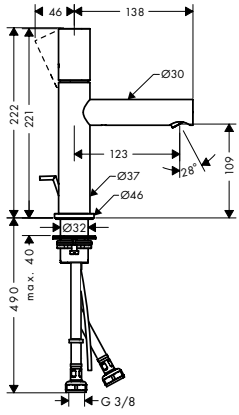

	Oppervlak	Art. Nr.	excl. BTW	incl. BTW
ééngreeps wastafelmengkraan 200 met zero-greep en afvoerplug / ComfortZone: 200 / voorsprong uitloop 198 mm / laminaire straal / Doorstroomhoeveelheid bij 3 bar: 5 l/min / duurzaam keramisch kardoes / zonder wastegarnituur, met afvoerplug (art. nr. 50001)	chroom Special Finish*	45003000 45003XXX	453,40 680,10	548,61 822,92

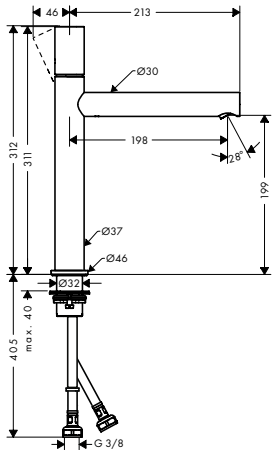

	Oppervlak	Art. Nr.	excl. BTW	incl. BTW
ééngreeps wastafelmengkraan 260 met zero-greep en afvoerplug / ComfortZone: 260 / voorsprong uitloop 198 mm / laminaire straal / Doorstroomhoeveelheid bij 3 bar: 5 l/min / duurzaam keramisch kardoes / zonder wastegarnituur, met afvoerplug (art. nr. 50001)	chroom Special Finish*	45004000 45004XXX	538,15 807,20	651,16 976,74

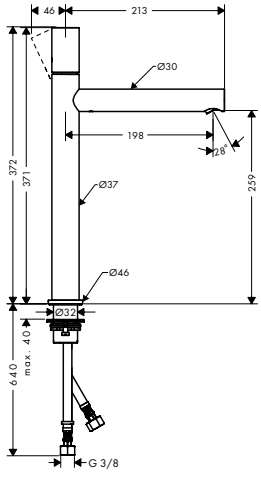

Maten bij maattekeningen worden aangeduid in mm. Prijs- en modelwijzigingen voorbehouden.

*Check van tevoren of dit product in de Special Finish van uw keuze beschikbaar is.

	Oppervlak	Art. Nr.	excl. BTW	incl. BTW
wastafelmengkraan 80 met afvoerplug	chroom	45015000	399,10	482,91
	Special Finish*	45015XXX	598,70	724,37

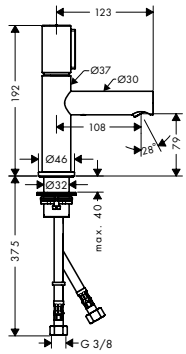

/ ComfortZone: 80
/ voorsprong uitloop 108 mm
/ laminaire straal
/ Doorstroomhoeveelheid bij 3 bar: 5 l/min
/ Select kardoes met temperatuur regeling
/ zonder wastegarnituur, met afvoerplug (art. nr. 50001)

Select | Eco Smart | Comfort Zone

	Oppervlak	Art. Nr.	excl. BTW	incl. BTW
wastafelmengkraan Select 110 met trekwaste	chroom	45010000	411,30	497,67
	Special Finish*	45010XXX	617,00	746,51

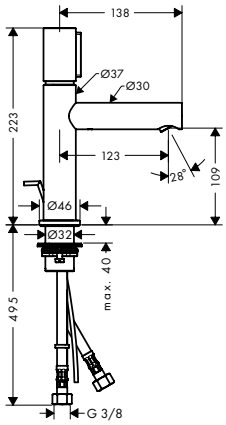

/ ComfortZone: 110
/ voorsprong uitloop 123 mm
/ laminaire straal
/ Doorstroomhoeveelheid bij 3 bar: 5 l/min
/ Select kardoes met temperatuur regeling
/ incl. G 1 ¼ afvoergarnituur met trekstang

Select | Eco Smart | Comfort Zone

Alternatieve producten

	Oppervlak	Art. Nr.	excl. BTW	incl. BTW
/ wastafelmengkraan 110 met Zero-greep en afvoerplug	chroom	45012000	411,30	497,67
	Special Finish*	45012XXX	617,00	746,51

	Oppervlak	Art. Nr.	excl. BTW	incl. BTW
wastafelmengkraan Select 200 en afvoerplug	chroom	45013000	520,05	629,26
	Special Finish*	45013XXX	780,10	943,89

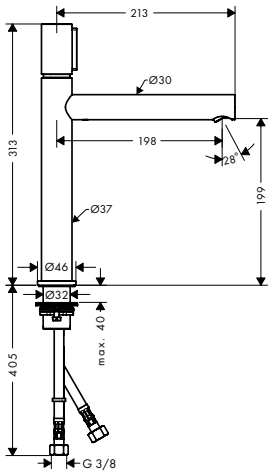

/ ComfortZone: 200
/ voorsprong uitloop 198 mm
/ laminaire straal
/ Doorstroomhoeveelheid bij 3 bar: 5 l/min
/ Select kardoes met temperatuur regeling
/ zonder wastegarnituur, met afvoerplug (art. nr. 50001)

Select | Eco Smart | Comfort Zone

	Oppervlak	Art. Nr.	excl. BTW	incl. BTW
wastafelmengkraan Select 220 draaibare uitloop met trekwaste	chroom	45016000	592,50	716,93
	Special Finish*	45016XXX	888,80	1.075,40

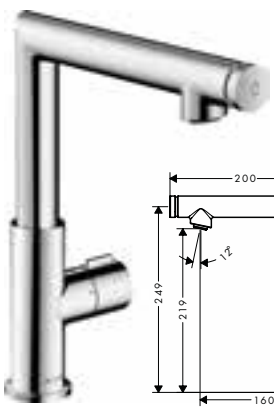

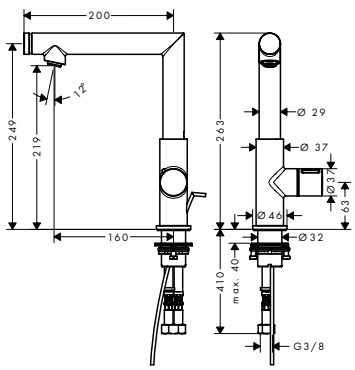

/ ComfortZone: 220
/ met draaibare uitloop
/ voorsprong uitloop 160 mm
/ 110°
/ normale straal
/ Doorstroomhoeveelheid bij 3 bar: 5 l/min
/ start/stop-kraan
/ bediening temperatuur bovenop de kraan, bediening waterhoeveelheid aan einde uitloop
/ incl. G 1 ¼ afvoergarnituur met trekstang

Select | Air Power | Eco Smart | Quick Clean | Comfort Zone

Maten bij maattekeningen worden aangeduid in mm. Prijs- en modelwijzigingen voorbehouden.

*Check van tevoren of dit product in de Special Finish van uw keuze beschikbaar is.

	Oppervlak	Art. Nr.	excl. BTW	incl. BTW

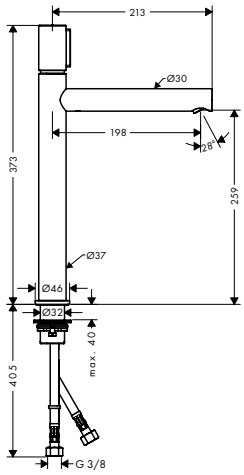

wastafelmengkraan Select 260 en afvoerplug

- ComfortZone: 260
- voorsprong uitloop 198 mm
- laminaire straal
- Doorstroomhoeveelheid bij 3 bar: 5 l/min
- Select kardoes met temperatuur regeling
- zonder wastegarnituur, met afvoerplug (art. nr. 50001)

	Oppervlak	Art. Nr.	excl. BTW	incl. BTW
	chroom	45014000	604,80	731,81
	Special Finish*	45014XXX	907,20	1.097,72

Select · Eco Smart · Comfort Zone

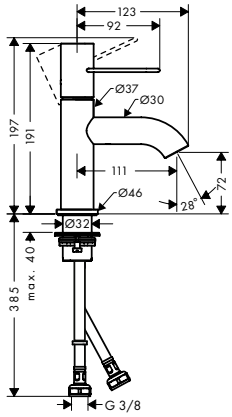

ééngreeps wastafelmengkraan 70 met beugelgreep en afvoerplug

- ComfortZone: 70
- voorsprong uitloop 111 mm
- normale straal
- Doorstroomhoeveelheid bij 3 bar: 5 l/min
- duurzaam keramisch kardoes
- zonder wastegarnituur, met afvoerplug (art. nr. 50001)

	Oppervlak	Art. Nr.	excl. BTW	incl. BTW
	chroom	38021000	332,55	402,39
	Special Finish*	38021XXX	498,80	603,59

Air Power · Eco Smart · Quick Clean · Comfort Zone

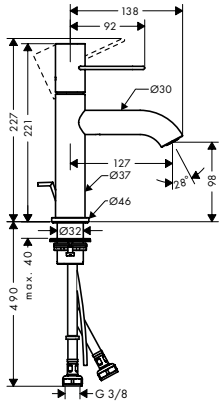

ééngreeps wastafelmengkraan 100 met beugelgreep met trekwaste

- ComfortZone: 100
- voorsprong uitloop 127 mm
- normale straal
- Doorstroomhoeveelheid bij 3 bar: 5 l/min
- M25 LS
- incl. G 1 ¼ afvoergarnituur met trekstang

Alternatieve producten

	Oppervlak	Art. Nr.	excl. BTW	incl. BTW
	chroom	38023000	344,70	417,09
	Special Finish*	38023XXX	517,10	625,64

Air Power · Eco Smart · Quick Clean · Comfort Zone

- ééngreeps wastafelmengkraan 100 met beugelgreep en afvoerplug

	Oppervlak	Art. Nr.	excl. BTW	incl. BTW
	chroom	38026000	344,70	417,09
	Special Finish*	38026XXX	517,10	625,64

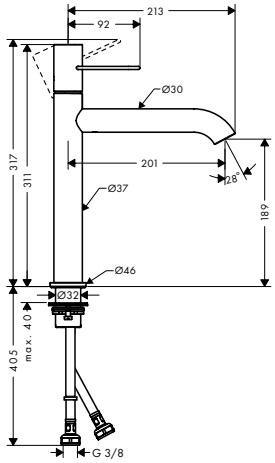

ééngreeps wastafelmengkraan met beugelgreep met trekwaste

- ComfortZone: 190
- voorsprong uitloop 201 mm
- normale straal
- Doorstroomhoeveelheid bij 3 bar: 5 l/min
- duurzaam keramisch kardoes
- zonder wastegarnituur, met afvoerplug (art. nr. 50001)

	Oppervlak	Art. Nr.	excl. BTW	incl. BTW
	chroom	38032000	453,40	548,61
	Special Finish*	38032XXX	680,10	822,92

Air Power · Eco Smart · Quick Clean · Comfort Zone

Maten bij maattekeningen worden aangeduid in mm. Prijs- en modelwijzigingen voorbehouden.

*Check van tevoren of dit product in de Special Finish van uw keuze beschikbaar is.

	Oppervlak	Art. Nr.	excl. BTW	incl. BTW
ééngreeps wastafelmengkraan 240 met beugelgreep en afvoerplug	chroom	38036000	483,75	585,34
	Special Finish*	38036XXX	725,60	878,01

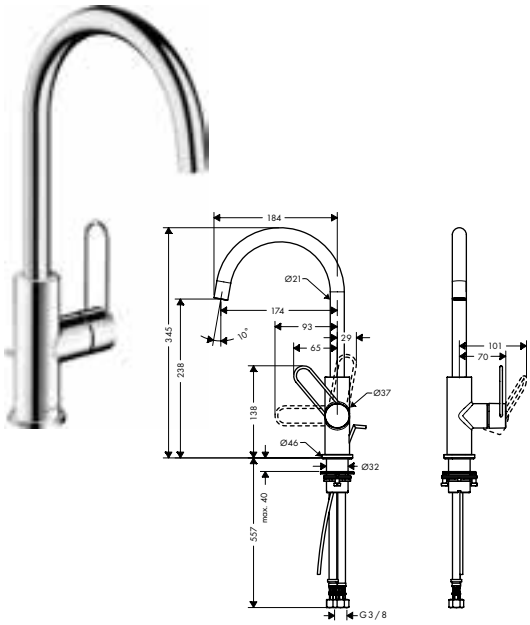

/ ComfortZone: 240
/ met draaibare uitloop
/ voorsprong uitloop 174 mm
/ 115°
/ normale straal
/ Doorstroomhoeveelheid bij 3 bar: 5 l/min
/ duurzaam keramisch kardoes
/ incl. G 1 ¼ afvoergarnituur met trekstang

Air Power · Eco Smart · Comfort Zone

ééngreeps wastafelmengkraan 250 met beugelgreep en afvoerplug	chroom	38034000	538,15	651,16
	Special Finish*	38034XXX	807,20	976,74

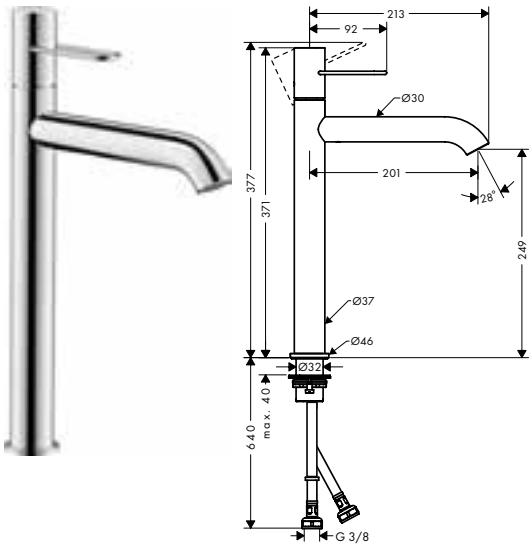

/ ComfortZone: 250
/ voorsprong uitloop 201 mm
/ normale straal
/ Doorstroomhoeveelheid bij 3 bar: 5 l/min
/ duurzaam keramisch kardoes
/ zonder wastegarnituur, met afvoerplug (art. nr. 50001)

Air Power · Eco Smart · Quick Clean · Comfort Zone

toiletkraan 70 voor koud water zonder afvoer	chroom	38130000	236,55	286,23
	Special Finish*	38130XXX	354,80	429,35

/ ComfortZone: 70
/ vaste uitloop
/ voorsprong uitloop 100 mm
/ normale straal
/ Doorstroomhoeveelheid bij 3 bar: 5 l/min
/ keramische stopkraan 180°
/ voor koud water aansluiting

Air Power · Eco Smart · Quick Clean · Comfort Zone

toiletkraan Select 80 voor koud water zonder afvoer	chroom	45130000	326,45	395,00
	Special Finish*	45130XXX	489,70	592,50

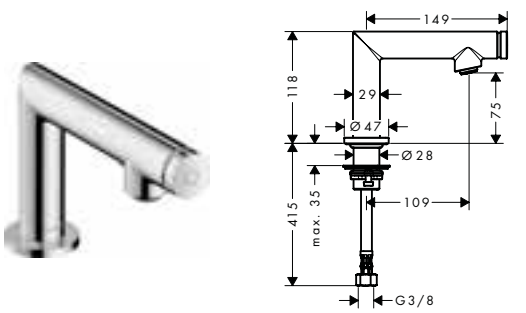

/ ComfortZone: 80
/ vaste uitloop
/ voorsprong uitloop 109 mm
/ normale straal
/ Doorstroomhoeveelheid bij 3 bar: 5 l/min
/ start/stop-kraan
/ voor koud water aansluiting

Select · Air Power · Eco Smart · Quick Clean · Comfort Zone

Maten bij maattekeningen worden aangeduid in mm. Prijs- en modelwijzigingen voorbehouden.

*Check van tevoren of dit product in de Special Finish van uw keuze beschikbaar is.

	Oppervlak	Art. Nr.	excl. BTW	incl. BTW
ééngreeps wastafelmengkraan Select afbouwdeel voor wandmontage, rozet, voorsprong 165 mm en afvoerplug	chroom	45112000	520,05	629,26
	Special Finish*	45112XXX	780,10	943,89
	Select, Air Power, Eco Smart, Quick Clean			
/ vaste uitloop / voorsprong uitloop 158 mm / normale straal / Doorstroomhoeveelheid bij 3 bar: 5 l/min / start/stop-kraan / bediening temperatuur bovenop de kraan, bediening waterhoeveelheid aan einde uitloop / zonder wastegarnituur, met afvoerplug (art. nr. 50001) / greep kan links of rechts geplaatst worden				
Alternatieve maten / wastafelmengkraan Select 220 afbouwdeel voor wandmontage, rozetten en afvoerplug	chroom	45113000	544,20	658,48
	Special Finish*	45113XXX	816,30	987,72
Benodigde onderdelen / inbouwdeel ééngreeps wastafelmengkraan		13623180	218,30	264,14
Bijpassende onderdelen / verlengstuk 13622180 22 mm		13586000	102,15	123,60

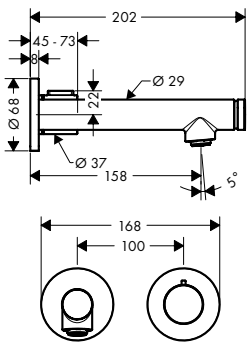

	Oppervlak	Art. Nr.	excl. BTW	incl. BTW
ééngreeps wastafelmengkraan afbouwdeel voor wandmontage met beugelgreep, rozetten, voorsprong 165 mm en afvoerplug	chroom	38121000	406,05	491,32
	Special Finish*	38121XXX	609,10	736,98
	Air Power, Eco Smart, Quick Clean			
/ vaste uitloop / voorsprong uitloop 165 mm / normale straal / Doorstroomhoeveelheid bij 3 bar: 5 l/min / duurzaam keramisch kardoes / zonder wastegarnituur, met afvoerplug (art. nr. 50001) / greep kan links of rechts geplaatst worden				
Alternatieve maten / ééngreeps wastafelmengkraan afbouwdeel voor wandmontage met beugelgreep, rozetten, voorsprong 225 mm en afvoerplug	chroom	38122000	423,35	512,25
	Special Finish*	38122XXX	635,00	768,38
Benodigde onderdelen / inbouwdeel ééngreeps wastafelmengkraan		13623180	218,30	264,14
Bijpassende onderdelen / verlengstuk 13622180 22 mm		13586000	102,15	123,60

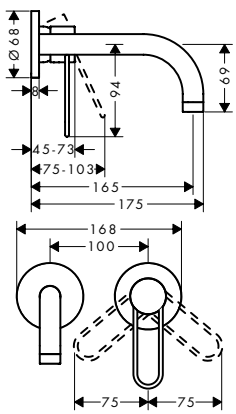

Maten bij maattekeningen worden aangeduid in mm. Prijs- en modelwijzigingen voorbehouden.

*Check van tevoren of dit product in de Special Finish van uw keuze beschikbaar is.

	Oppervlak	Art. Nr.	excl. BTW	incl. BTW
ééngreeps wastafelmengkraan afbouwdeel voor wandmontage, plaat, voorsprong 160 mm en afvoerplug	chroom	38112000	583,40	705,91
	Special Finish*	38112XXX	875,10	1.058,87
/ vaste uitloop / voorsprong uitloop 165 mm / normale straal / Doorstroomhoeveelheid bij 3 bar: 5 l/min / joystick keramisch kardoes / zonder wastegarnituur, met afvoerplug (art. nr. 50001) / greep kan links of rechts geplaatst worden				
Alternatieve maten				
/ ééngreeps wastafelmengkraan afbouwdeel voor wandmontage, plaat, voorsprong 225 mm en afvoerplug	chroom	38115000	599,95	725,94
	Special Finish*	38115XXX	899,90	1.088,91
Alternatieve producten				
/ ééngreeps wastafelmengkraan afbouwdeel voor wandmontage, rozetten, voorsprong 160 mm en afvoerplug	chroom	38113000	383,65	464,22
	Special Finish*	38113XXX	575,50	696,33
/ ééngreeps wastafelmengkraan afbouwdeel voor wandmontage, rozetten, voorsprong 225 mm en afvoerplug	chroom	38116000	399,95	483,94
	Special Finish*	38116XXX	599,90	725,91
Benodigde onderdelen				
/ inbouwdeel ééngreeps wastafelmengkraan		13623180	218,30	264,14
Bijpassende onderdelen				
/ verlengstuk 13622180 22 mm		13586000	102,15	123,60

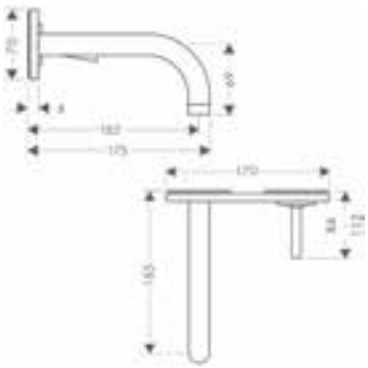

	Oppervlak	Art. Nr.	excl. BTW	incl. BTW
ééngreeps wastafelmengkraan afbouwdeel voor wandmontage, rozetten, voorsprong 160 mm en afvoerplug	chroom	38113000	383,65	464,22
	Special Finish*	38113XXX	575,50	696,33
/ vaste uitloop / voorsprong uitloop 165 mm / normale straal / Doorstroomhoeveelheid bij 3 bar: 5 l/min / joystick keramisch kardoes / zonder wastegarnituur, met afvoerplug (art. nr. 50001) / greep kan links of rechts geplaatst worden				
Alternatieve maten				
/ ééngreeps wastafelmengkraan afbouwdeel voor wandmontage, rozetten, voorsprong 225 mm en afvoerplug	chroom	38116000	399,95	483,94
	Special Finish*	38116XXX	599,90	725,91
Alternatieve producten				
/ ééngreeps wastafelmengkraan afbouwdeel voor wandmontage, plaat, voorsprong 225 mm en afvoerplug	chroom	38115000	599,95	725,94
	Special Finish*	38115XXX	899,90	1.088,91
/ ééngreeps wastafelmengkraan afbouwdeel voor wandmontage, plaat, voorsprong 160 mm en afvoerplug	chroom	38112000	583,40	705,91
	Special Finish*	38112XXX	875,10	1.058,87
Benodigde onderdelen				
/ inbouwdeel ééngreeps wastafelmengkraan		13623180	218,30	264,14
Bijpassende onderdelen				
/ verlengstuk 13622180 22 mm		13586000	102,15	123,60

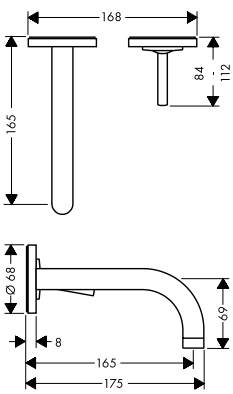

Maten bij maattekeningen worden aangeduid in mm. Prijs- en modelwijzigingen voorbehouden.

*Check van tevoren of dit product in de Special Finish van uw keuze beschikbaar is.

	Oppervlak	Art. Nr.	excl. BTW	incl. BTW
3-gats wastafelmengkraan 200 met zero-greep met trekwaste / ComfortZone: 200 / met draaibare uitloop / voorsprong uitloop 183 mm / 110° / laminaire straal / Doorstroomhoeveelheid bij 3 bar: 5 l/min / keramische bovendelen warm/koud 90° / incl. G 1 ¼ afvoergarnituur met trekstang	chroom Special Finish*	45133000 45133XXX	628,75 943,10	760,79 1.141,19
			Eco Smart	Comfort Zone
Bijpassende onderdelen / verlengset voor 3-gats wastafelmengkraan		38959000	111,50	134,92
3-gats wastafelmengkraan 160 met beugelgreep met trekwaste / ComfortZone: 160 / met draaibare uitloop / voorsprong uitloop 173 mm / 110° / normale straal / Doorstroomhoeveelheid bij 3 bar: 5 l/min / keramische bovendelen warm/koud 90° / incl. G 1 ¼ afvoergarnituur met trekstang	chroom Special Finish*	38054000 38054XXX	628,75 943,10	760,79 1.141,19
		Air Power / Eco Smart	Quick Clean	Comfort Zone
Bijpassende onderdelen / verlengset voor 3-gats wastafelmengkraan		38959000	111,50	134,92
éengreeps wastafelmengkraan vloergemonteerd met zerogreep en afvoerplug / vaste uitloop / voorsprong uitloop 260 mm / laminaire straal / Doorstroomhoeveelheid bij 3 bar: 5 l/min / keramisch kardoes	chroom Special Finish*	45037000 45037XXX	1.572,05 2.358,10	1.902,18 2.853,27
				Eco Smart
Benodigde onderdelen / inbouwdeel voor vloergemonteerde kranen		10452180	473,25	572,63
Bijpassende onderdelen / Dichtmanchet voor vloergemonteerde badmengkraan		96441000	111,00	134,31
éengreeps wastafelmengkraan vloergemonteerd met beugelgreep, zonder afvoer / vaste uitloop / voorsprong uitloop 266 mm / normale straal / Doorstroomhoeveelheid bij 3 bar: 5 l/min / keramisch kardoes	chroom Special Finish*	38037000 38037XXX	1.572,05 2.358,10	1.902,18 2.853,27
		Air Power	Eco Smart	Quick Clean
Benodigde onderdelen / inbouwdeel voor vloergemonteerde kranen		10452180	473,25	572,63
Bijpassende onderdelen / Dichtmanchet voor vloergemonteerde badmengkraan		96441000	111,00	134,31

Maten bij maattekeningen worden aangeduid in mm. Prijs- en modelwijzigingen voorbehouden.

*Check van tevoren of dit product in de Special Finish van uw keuze beschikbaar is.

	Oppervlak	Art. Nr.	excl. BTW	incl. BTW

Elektronische kranen

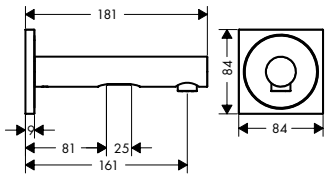

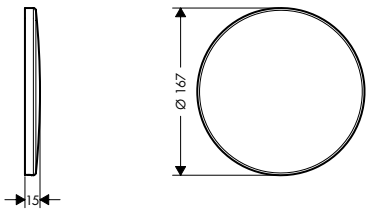

elektronische wastafelmengkraan afbouwdeel met voorsprong 161 mm

- / voorsprong uitloop 161 mm
- / normale straal
- / anti-diefstal perlator
- / temperatuur instelbaar via iBox
- / infraroodsensor
- / netspanning 230 V / 50 Hz
- / waterstop voor wastafelreiniging
- / voor optimaal functioneren een minimumafstand van het midden van de uitloop tot aan de achterste wastafelrand van 140 mm aanhouden
- / vuilfilter in aansluitslangen

	Oppervlak	Art. Nr.	excl. BTW	incl. BTW
	chroom	45110000	955,60	1.156,28
	Special Finish*	45110XXX	1.433,40	1.734,42
Alternatieve maten / elektronische wastafelmengkraan afbouwdeel met voorsprong 221 mm	chroom	45111000	969,45	1.173,03
	Special Finish*	45111XXX	1.454,20	1.759,55
Benodigde onderdelen / inbouwdeel elektronische wandmengkraan		16180180	332,20	401,96
Bijpassende onderdelen / verlengstuk 25 mm voor elektronische wastafelmengkraan		13594000	90,40	109,38

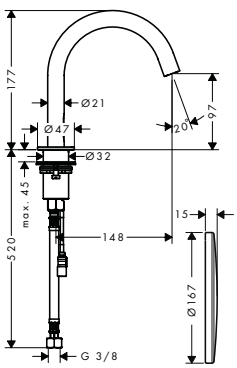

elektronische wastafelmengkraan met temperatuurgreep en netaanlsluiting

- / voorsprong uitloop 148 mm
- / normale straal
- / anti-diefstal perlator
- / temperatuur instelbaar via iBox
- / infraroodsensor
- / netspanning 230 V / 50 Hz
- / waterstop voor wastafelreiniging
- / sensor functioneert niet bij wastafels met verhoogde rand of zeer brede rand (>75 mm)
- / functionele beperking door te grote afstand
- / vuilfilter in aansluitslangen

Dit artikel is niet verkrijgbaar in de Special Finish Red Gold en Black Chrome.

	Oppervlak	Art. Nr.	excl. BTW	incl. BTW
	chroom	38010000	1.027,95	1.243,82
	Special Finish*	38010XXX	1.541,90	1.865,73
Benodigde onderdelen / inbouwdeel voor elektronische wastafelmengkranen		16182180	274,55	332,21

Bidet

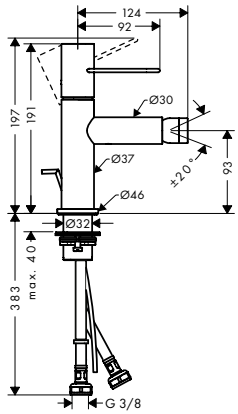

ééngreeps bidetmengkraan met beugelgreep en pop-up wastegarnituur

- / ééngreeps bidetmengkraan, afvoergarnituur
- / voorsprong uitloop 126 mm
- / perlator met kogelgewricht
- / normale straal
- / duurzaam keramisch kardoes
- / SafetyFunctie maximale warm water temperatuur vooraf instelbaar
- / incl. G 1 ¼ afvoergarnituur met trekstang

	Oppervlak	Art. Nr.	excl. BTW	incl. BTW
	chroom	38211000	423,25	512,13
	Special Finish*	38211XXX	634,90	768,20

Maten bij maattekeningen worden aangeduid in mm. Prijs- en modelwijzigingen voorbehouden.

*Check van tevoren of dit product in de Special Finish van uw keuze beschikbaar is.

	Oppervlak	Art. Nr.	excl. BTW	incl. BTW
ééngreeps bidetmengkraan met zero-greep en pop-up afvoerarnituur	chroom	45200000	423,25	512,13
	Special Finish*	45200XXX	634,90	768,20

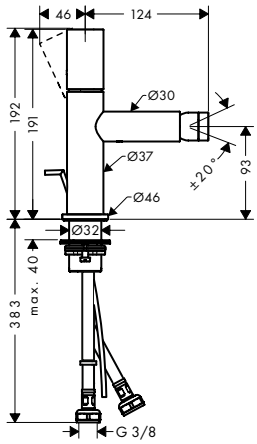

ééngreeps bidetmengkraan met zero-greep en pop-up afvoerarnituur

/ ééngreeps bidetmengkraan, afvoergarnituur
/ voorsprong uitloop 124 mm
/ perlator met kogelgewricht
/ normale straal
/ duurzaam keramisch kardoes
/ SafetyFunctie maximale warm water temperatuur vooraf instelbaar
/ incl. G 1 ¼ afvoergarnituur met trekstang

	Oppervlak	Art. Nr.	excl. BTW	incl. BTW
bidetmengkraan met afvoergarnituur	chroom	45210000	495,90	600,04
	Special Finish*	45210XXX	743,90	900,06

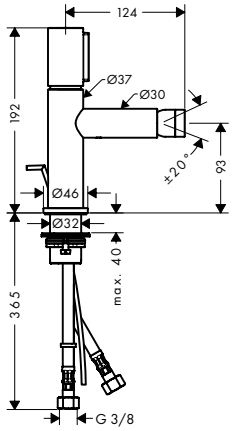

bidetmengkraan met afvoergarnituur

/ bidetmengkraan, afvoergarnituur
/ voorsprong uitloop 124 mm
/ perlator met kogelgewricht
/ normale straal
/ Select kardoes met temperatuur regeling
/ SafetyFunctie maximale warm water temperatuur vooraf instelbaar
/ incl. G 1 ¼ afvoergarnituur met trekstang

Bad

	Oppervlak	Art. Nr.	excl. BTW	incl. BTW
ééngreeps badmengkraan vloergemonteerd vloermontage met beugelgreep	chroom	38442000	1.934,95	2.341,29
	Special Finish*	38442XXX	2.902,40	3.511,94
Benodigde onderdelen / inbouwdeel voor vloergemonteerde kranen		10452180	473,25	572,63
Bijpassende onderdelen / verlengstuk 60 mm		97686000	248,85	301,11
/ Dichtmanchet voor vloergemonteerde badmengkraan		96441000	111,00	134,31

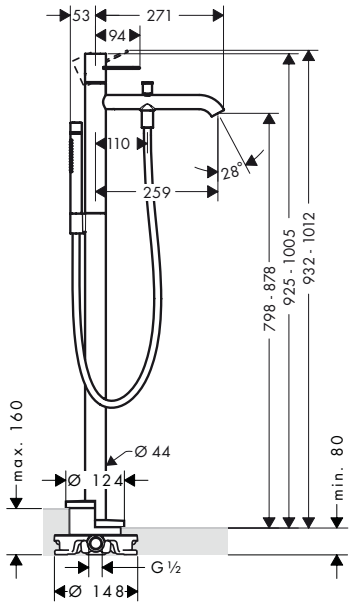

ééngreeps badmengkraan vloergemonteerd vloermontage met beugelgreep

/ Bestaat verder uit: ééngreeps badmengkraan vrijstaand, staafhanddouche, doucheslang, douchehouder
/ voorsprong uitloop 259 mm
/ inbouwmontage
/ Straalsoort kraan: normale straal
/ Straalsoort handdouche: Rain krachtige regenstraal, Mono
/ keramisch kardoes
/ SafetyFunctie instelbare heetwaterbegrenzing
/ omstelling met automatische reset

Bestaat verder uit:
/ doucheslang metallic effect 1.25 m (# 28282000)
/ staafhanddouche (# 28532000)

Maten bij maattekeningen worden aangeduid in mm. Prijs- en modelwijzigingen voorbehouden.

*Check van tevoren of dit product in de Special Finish van uw keuze beschikbaar is.

	Oppervlak	Art. Nr.	excl. BTW	incl. BTW
ééngreeps badmengkraan vloergemonteerd vloermontage met zero-greep	chroom	45416000	1.934,95	2.341,29
	Special Finish*	45416XXX	2.902,40	3.511,94
			Air Power	Quick Clean
/ Bestaat verder uit: ééngreeps badmengkraan vrijstaand, staafhanddouche, doucheslang, douchehouder				
/ voorsprong uitloop 264 mm				
/ inbouwmontage				
/ Straalsoort kraan: normale straal				
/ Straalsoort handdouche: Rain krachtige regenstraal, Mono				
/ keramisch kardoes				
/ SafetyFunctie instelbare heetwaterbegrenzing				
/ omstelling met automatische reset				
Bestaat verder uit:				
/ doucheslang metallic effect 1.25 m (# 28282000)				
/ staafhanddouche (# 28532000)				
Benodigde onderdelen				
/ inbouwdeel voor vloergemonteerde kranen		10452180	473,25	572,63
Bijpassende onderdelen				
/ verlengstuk 60 mm		97686000	248,85	301,11
/ Dichtmanchet voor vloergemonteerde badmengkraan		96441000	111,00	134,31

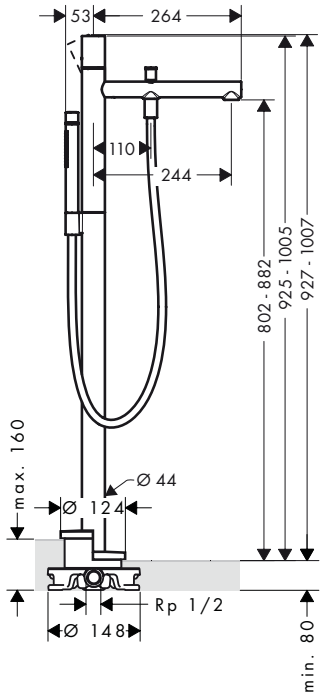

	Oppervlak	Art. Nr.	excl. BTW	incl. BTW
ééngreeps badmengkraan opbouw met beugelgreep	chroom	38421000	532,05	643,78
	Special Finish*	38421XXX	798,10	965,67
			Air Power	Quick Clean
/ voorsprong uitloop 203 mm				
/ incl. s-koppelingen en rozetten				
/ hartafstand 150 mm ± 16 mm				
/ Straalsoort kraan: normale straal				
/ keramisch kardoes				
/ SafetyFunctie instelbare heetwaterbegrenzing				
/ omstelling met automatische reset				

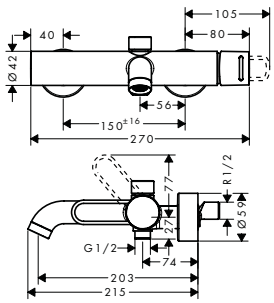

	Oppervlak	Art. Nr.	excl. BTW	incl. BTW
ééngreeps badmengkraan met beugelgreep	chroom	38426000	350,70	424,35
	Special Finish*	38426XXX	526,10	636,53
/ inbouwmontage				
/ keramisch kardoes				
/ SafetyFunctie instelbare heetwaterbegrenzing				
/ omstelling met automatische reset				
Alternatieve producten				
/ ééngreeps badmengkraan met beugelgreep met zekerheidscombinatie EN1717	chroom	38428000	471,55	570,58
	Special Finish*	38428XXX	707,30	855,87
Benodigde onderdelen				
/ inbouwdeel iBox Universal		01700180	123,40	149,31
Bijpassende onderdelen				
/ verlengstuk 25 mm voor iBox Universal		13587000	48,10	58,20
/ verlengstuk voor 10416, 10415, 38425, 17415	chroom	14961000	55,85	67,58
	Special Finish*	14961XXX	83,80	101,37
/ bevestigingsrail voor iBox		93171000	36,55	44,23

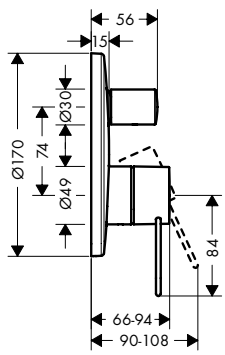

Maten bij maattekeningen worden aangeduid in mm. Prijs- en modelwijzigingen voorbehouden.

*Check van tevoren of dit product in de Special Finish van uw keuze beschikbaar is.

	Oppervlak	Art. Nr.	excl. BTW	incl. BTW
ééngreeps badmengkraan met zero-greep	chroom	45405000	350,70	424,35
	Special Finish*	45405XXX	526,10	636,53
/ inbouwmontage / keramisch kardoes / SafetyFunctie instelbare heetwaterbegrenzing / omstelling met automatische reset				
Alternatieve producten				
/ ééngreeps badmengkraan inbouw met zero-greep en geïntegreerde zekerheidscombinatie EN1717	chroom	45407000	471,55	570,58
	Special Finish*	45407XXX	707,30	855,87
Benodigde onderdelen				
/ inbouwdeel iBox Universal		01700180	123,40	149,31
Bijpassende onderdelen				
/ verlengstuk voor 10416, 10415, 38425, 17415	chroom	14961000	55,85	67,58
	Special Finish*	14961XXX	83,80	101,37
/ verlengstuk 25 mm voor iBox Universal		13587000	48,10	58,20
/ bevestigingsrail voor iBox		93171000	36,55	44,23

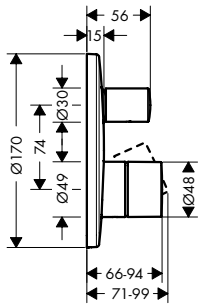

	Oppervlak	Art. Nr.	excl. BTW	incl. BTW
2-gats badrandthermostaat afbouwdeel	chroom	38480000	165,70	200,50
	Special Finish*	38480XXX	248,60	300,75
/ SafetyStop temperatuurbegrenzing 40°C / SafetyFunctie instelbare heetwaterbegrenzing / inbouwmontage				
Benodigde onderdelen				
/ inbouwdeel 2-gats badrandthermostaat		15486180	605,75	732,96
Bijpassende onderdelen				
/ flexibele slangaansluiting 800 mm		58308000	114,25	138,24
/ slangenset voor 2-gats badthermostaat		13089000	57,55	69,64

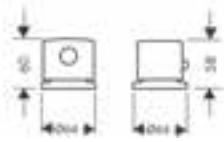

	Oppervlak	Art. Nr.	excl. BTW	incl. BTW
driegats badrandmengkraan afbouwdeel met beugelgreep	chroom	38436000	1.027,95	1.243,82
	Special Finish*	38436XXX	1.541,90	1.865,73
/ Bestaat verder uit: 3-gats ééngreeps badrandmengkraan, handdouche, douchehouder / voorsprong uitloop 175 mm / inbouwmontage / Straalsoort kraan: normale straal / Straalsoort handdouche: Rain krachtige regenstraal, RainAir volle zachte regenstraal, WhirlAir / doucheslang max. 1,10 m uittrekbaar / keramisch kardoes / SafetyFunctie instelbare heetwaterbegrenzing			Air Power	Quick Clean
Bestaat verder uit:				
/ handdouche 120 3jet (# 26050000)				
Benodigde onderdelen				
/ inbouwdeel 3-gats badrandmengkraan		15485180	785,70	950,70

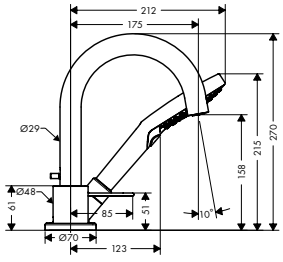

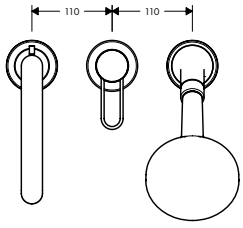

Maten bij maattekeningen worden aangeduid in mm. Prijs- en modelwijzigingen voorbehouden.

*Check van tevoren of dit product in de Special Finish van uw keuze beschikbaar is.

	Oppervlak	Art. Nr.	excl. BTW	incl. BTW
4-gats badrandmengkraan afbouwdeel met zero-greep	chroom	45444000	1.027,95	1.243,82
	Special Finish*	45444XXX	1.541,90	1.865,73

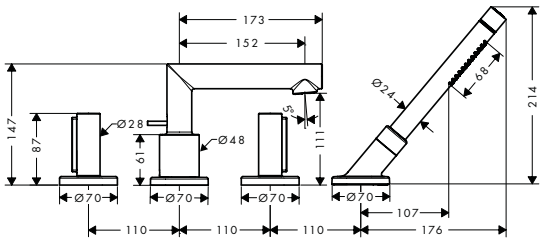

/ Bestaat verder uit: 4-gats badrandmengkraan, staafhanddouche, Secuflex slanggarnituur, douchehouder
/ voorsprong uitloop 152 mm
/ inbouwmontage
/ Straalsoort kraan: normale straal
/ Straalsoort handdouche: Rain krachtige regenstraal, Mono
/ doucheslang max. 1,10 m uittrekbaar
/ keramische bovendelen warm/koud 90°

Bestaat verder uit:
/ staafhanddouche (# 28532000)

Benodigde onderdelen
/ inbouwdeel Secuflex voor 4-gats badrandmengkraan — 15480180 — 987,20 — 1.194,51

	Oppervlak	Art. Nr.	excl. BTW	incl. BTW
4-gats badrandmengkraan afbouwdeel met beugelgreep	chroom	38445000	1.027,95	1.243,82
	Special Finish*	38445XXX	1.541,90	1.865,73

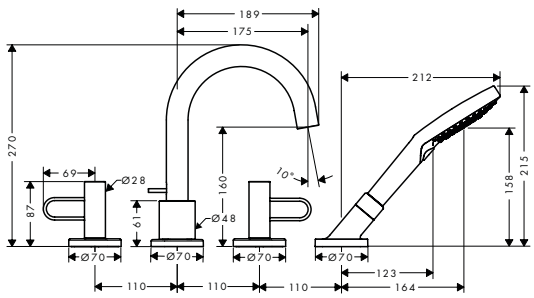

/ Bestaat verder uit: 4-gats badrandmengkraan, handdouche, Secuflex slanggarnituur, douchehouder
/ inbouwmontage
/ Straalsoort kraan: normale straal
/ Straalsoort handdouche: Rain krachtige regenstraal, RainAir volle zachte regenstraal, WhirlAir
/ doucheslang max. 1,10 m uittrekbaar
/ keramische bovendelen warm/koud 90°

Bestaat verder uit:
/ handdouche 120 3jet (# 26050000)

Benodigde onderdelen
/ inbouwdeel Secuflex voor 4-gats badrandmengkraan — 15480180 — 987,20 — 1.194,51

	Oppervlak	Art. Nr.	excl. BTW	incl. BTW
baduitloop gebogen, vloergemonteerd	chroom	38412000	1.185,05	1.433,91
	Special Finish*	38412XXX	1.777,60	2.150,87

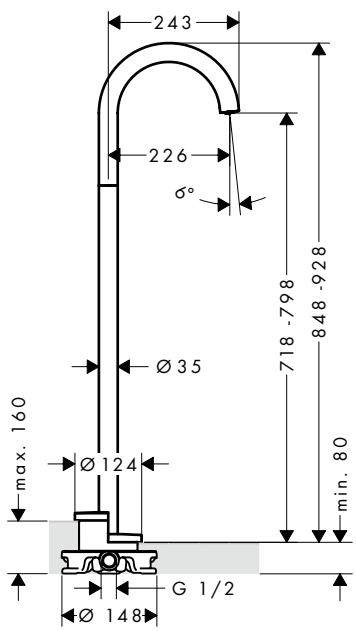

/ voorsprong uitloop 226 mm
/ vrijstaande montage
/ waterdoorstroom 20 l/ min
/ normale straal

Benodigde onderdelen
/ inbouwdeel voor vloergemonteerde kranen — 10452180 — 473,25 — 572,63

Bijpassende onderdelen
/ Dichtmanchet voor vloergemonteerde badmengkraan — 96441000 — 111,00 — 134,31

Maten bij maattekeningen worden aangeduid in mm. Prijs- en modelwijzigingen voorbehouden.

*Check van tevoren of dit product in de Special Finish van uw keuze beschikbaar is.

	Oppervlak	Art. Nr.	excl. BTW	incl. BTW
baduitloop vloergemonteerd, recht / voorsprong uitloop 226 mm / vrijstaande montage / waterdoorstroom 20 l/min / normale straal	chroom Special Finish*	45412000 45412XXX	1.185,05 1.777,60	1.433,91 2.150,87
Benodigde onderdelen / inbouwdeel voor vloergemonteerde kranen		10452180	473,25	572,63
Bijpassende onderdelen / Dichtmanchet voor vloergemonteerde badmengkraan		96441000	111,00	134,31

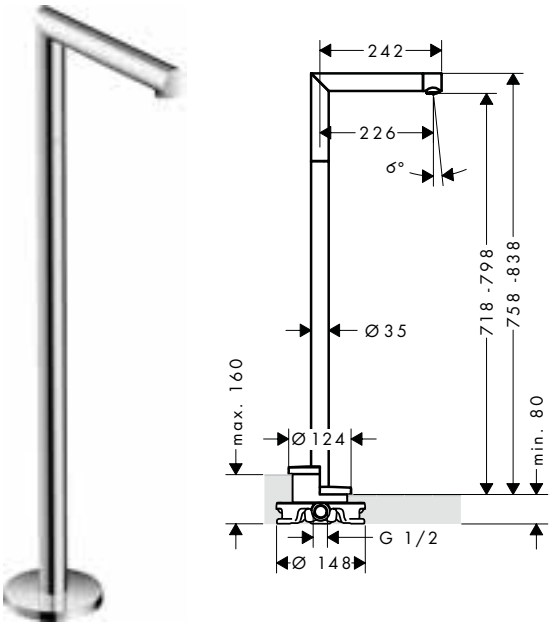

baduitloop gebogen / met afdekrozet / voorsprong uitloop 178 mm / wandmontage / waterdoorstroom 20 l/min / normale straal	chroom Special Finish*	38411000 38411XXX	229,85 344,80	278,12 417,18

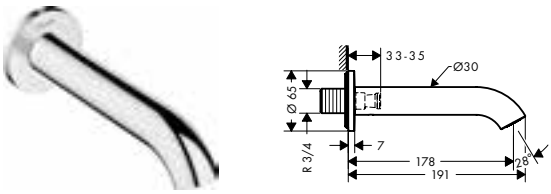

baduitloop recht / met afdekrozet / voorsprong uitloop 175 mm / wandmontage / waterdoorstroom 20 l/min / normale straal	chroom Special Finish*	45410000 45410XXX	229,85 344,80	278,12 417,18

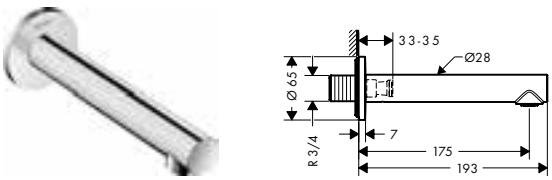

Douche

ééngreeps douchemengkraan met beugelgreep / Bestaat verder uit: ééngeeps douchemengkraan / geschikt voor 1 functie / installatie met hartafstand 150 mm ± 16 mm / duurzame keramisch kardoes / minimale bedrijfsdruk: 1 bar / maximale bedrijfsdruk: 10 bar / SafetyFunctie maximale warm water temperatuur vooraf instelbaar / terugslagklep / G ½ slangaansluiting (universeel)	chroom Special Finish*	38621000 38621XXX	435,35 653,00	526,77 790,16

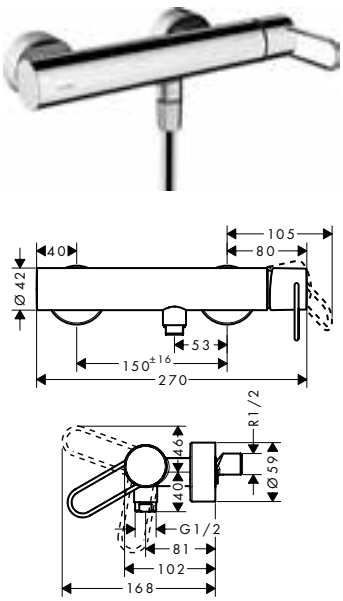

Maten bij maattekeningen worden aangeduid in mm. Prijs- en modelwijzigingen voorbehouden.

*Check van tevoren of dit product in de Special Finish van uw keuze beschikbaar is.

	Oppervlak	Art. Nr.	excl. BTW	incl. BTW
ééngreeps douchemengkraan met zero-greep / Bestaat verder uit: ééngeeps douchemengkraan / geschikt voor 1 functie / installatie met hartafstand 150 mm ± 16 mm / duurzame keramisch kardoes / minimale bedrijfsdruk: 1 bar / maximale bedrijfsdruk: 10 bar / SafetyFunctie maximale warm water temperatuur vooraf instelbaar / terugslagklep / G ½ slangaansluiting (universeel)	chroom Special Finish*	45600000 45600XXX	435,35 653,00	526,77 790,16
ééngreeps douchemengkraan afbouwdeel met beugelgreep / geschikt voor 1 functie / duurzame keramisch kardoes / minimale bedrijfsdruk: 1 bar / maximale bedrijfsdruk: 10 bar / SafetyFunctie maximale warm water temperatuur vooraf instelbaar	chroom Special Finish*	38626000 38626XXX	302,30 453,50	365,78 548,67
Benodigde onderdelen / inbouwdeel iBox Universal		01700180	123,40	149,31
Bijpassende onderdelen / verlengstuk voor 10616, 10715, 10615, 38625, 38715, 17615, 17716, 17712, 16815, 16815	chroom Special Finish*	14960000 14960XXX	55,85 83,80	67,58 101,37
/ verlengstuk 25 mm voor iBox Universal		13587000	48,10	58,20
/ bevestigingsrail voor iBox		93171000	36,55	44,23
ééngreeps douchemengkraan afbouwdeel met zero-greep / geschikt voor 1 functie / duurzame keramisch kardoes / minimale bedrijfsdruk: 1 bar / maximale bedrijfsdruk: 10 bar / SafetyFunctie maximale warm water temperatuur vooraf instelbaar	chroom Special Finish*	45605000 45605XXX	302,30 453,50	365,78 548,67
Benodigde onderdelen / inbouwdeel iBox Universal		01700180	123,40	149,31
Bijpassende onderdelen / verlengstuk voor 10616, 10715, 10615, 38625, 38715, 17615, 17716, 17712, 16815, 16815	chroom Special Finish*	14960000 14960XXX	55,85 83,80	67,58 101,37
/ verlengstuk 25 mm voor iBox Universal		13587000	48,10	58,20
/ bevestigingsrail voor iBox		93171000	36,55	44,23

Thermostaten en stop- en omstelkranen

	Oppervlak	Art. Nr.	excl. BTW	incl. BTW
badthermostaat opbouw / voorsprong uitloop 180 mm / hartafstand 150 mm ± 12 mm / normale straal / max. waterdoorlaat 20 l/min / 1 bar / thermostaatkardoes, stop- en omstelkraan / SafetyStop temperatuurbegrenzing 40°C / SafetyFunctie instelbare heetwaterbegrenzing / incl. s-koppelingen en rozetten	chroom Special Finish*	34435000 34435XXX	511,45 767,20	618,85 928,28

Maten bij maattekeningen worden aangeduid in mm. Prijs- en modelwijzigingen voorbehouden.

*Check van tevoren of dit product in de Special Finish van uw keuze beschikbaar is.

	Oppervlak	Art. Nr.	excl. BTW	incl. BTW
douchethermostaat opbouw / hartafstand 150 mm ± 12 mm / thermostaatkardoes, keramische stopkraan 180° / SafetyStop temperatuurbegrenzing 40°C / SafetyFunctie maximale warm water temperatuur vooraf instelbaar / incl. s-koppelingen en rozetten	chroom Special Finish*	34635000 34635XXX	437,00 655,50	528,77 793,16
thermostaat HighFlow / max. waterdoorstroom bij 3 bar: 59 l/min / waterdoorstroom bovenuitgang: 42 l/min / waterdoorstroom onderuitgang: 42 l/min / thermostaatkardoes / SafetyStop temperatuurbegrenzing 40°C / SafetyFunctie maximale warm water temperatuur vooraf instelbaar / inbouwmontage	chroom Special Finish*	38715000 38715XXX	648,25 972,40	784,38 1.176,57
Alternatieve producten / thermostaat afbouwdeel Dit product is alleen verkrijgbaar in de special finishes Polished en Brushed Bronze via een AXOR Signature aanvraag	chroom Special Finish*	38375000 38375XXX	628,00 942,00	759,88 1.139,82
Benodigde onderdelen / inbouwdeel iBox Universal		01700180	123,40	149,31
Bijpassende onderdelen / verlengstuk voor 10616, 10715, 10615, 38625, 38715, 17615, 17716, 17712, 16815, 16815	chroom Special Finish*	14960000 14960XXX	55,85 83,80	67,58 101,37
/ verlengstuk 25 mm voor iBox Universal		13587000	48,10	58,20
/ bevestigingsrail voor iBox		93171000	36,55	44,23
thermostaat afbouwdeel met stopkraan / max. waterdoorstroom bij 3 bar: 26 l/min / thermostaatkardoes, met keramische stopkraan 90° / SafetyStop temperatuurbegrenzing 40°C / SafetyFunctie maximale warm water temperatuur vooraf instelbaar / inbouwmontage Dit product is alleen verkrijgbaar in de special finishes Polished en Brushed Bronze via een AXOR Signature aanvraag	chroom Special Finish*	38700000 38700XXX	766,10 1.149,20	926,98 1.390,47
Benodigde onderdelen / inbouwdeel iBox Universal		01700180	123,40	149,31
Bijpassende onderdelen / verlengstuk voor 10700, 38700, 17705, 17700, 16800, 16800	chroom Special Finish*	14963000 14963XXX	55,85 83,80	67,58 101,37
/ verlengstuk 25 mm voor iBox Universal		13587000	48,10	58,20
/ bevestigingsrail voor iBox		93171000	36,55	44,23

Maten bij maattekeningen worden aangeduid in mm. Prijs- en modelwijzigingen voorbehouden.

*Check van tevoren of dit product in de Special Finish van uw keuze beschikbaar is.

	Oppervlak	Art. Nr.	excl. BTW	incl. BTW
thermostaat afbouwdeel met stop-/omstelkraan	chroom	38720000	878,75	1.063,29
	Special Finish*	38720XXX	1.318,10	1.594,94
/ max. waterdoorstroom bij 3 bar: 26 l/min				
/ thermostaatkardoes, stop- en omstelkraan				
/ SafetyStop temperatuurbegrenzing 40°C				
/ SafetyFunctie maximale warm water temperatuur vooraf instelbaar				
/ inbouwmontage				
Dit product is alleen verkrijgbaar in de special finishes Polished en Brushed Bronze via een AXOR Signature aanvraag				
Benodigde onderdelen				
/ inbouwdeel iBox Universal		01700180	123,40	149,31
Bijpassende onderdelen				
/ verlengstuk 25 mm voor iBox Universal		13587000	48,10	58,20
/ verlengstuk voor 10720, 38720, 17725, 17720, 16820, 16820	chroom	14962000	55,85	67,58
	Special Finish*	14962XXX	83,80	101,37
/ bevestigingsrail voor iBox		93171000	36,55	44,23
stopkraan afbouwdeel	chroom	38976000	112,45	136,06
	Special Finish*	38976XXX	168,70	204,09
Dit product is alleen verkrijgbaar in de special finishes Polished en Brushed Bronze via een AXOR Signature aanvraag				
Benodigde onderdelen				
/ inbouwdeel stopkraan DN15		16973180	88,10	106,60
/ inbouwdeel stopkraan 40 l/min DN15 keramisch		16974180	90,70	109,75
/ inbouwdeel stopkraan 130 l/min DN20		16970180	94,60	114,47
Bijpassende onderdelen				
/ verlengstuk 25 mm voor stop/omstelkraan Trio/Quattro		92990000	55,75	67,46
stop- en omstelkraan afbouwdeel Trio/Quattro	chroom	38933000	152,80	184,89
	Special Finish*	38933XXX	229,20	277,34
Dit product is alleen verkrijgbaar in de special finishes Polished en Brushed Bronze via een AXOR Signature aanvraag				
Benodigde onderdelen				
/ inbouwdeel Quattro 4-weg omstelkraan		16930180	271,95	329,06
/ inbouwdeel stopkraan Trio DN15		16982180	166,10	200,98
Bijpassende onderdelen				
/ verlengstuk 25 mm voor stop/omstelkraan Trio/Quattro		92990000	55,75	67,46
muuraansluitbocht FixFit Stop	chroom	38882000	191,00	231,11
	Special Finish*	38882XXX	286,50	346,67
/ slangaansluiting G ½				
/ met terugslagklep				
Dit product is alleen verkrijgbaar in de special finish Polished Bronze via een AXOR Signature aanvraag				

Maten bij maattekeningen worden aangeduid in mm. Prijs- en modelwijzigingen voorbehouden.

*Check van tevoren of dit product in de Special Finish van uw keuze beschikbaar is.

	Oppervlak	Art. Nr.	excl. BTW	incl. BTW

Inbouw thermostaten

Bijpassende AXOR thermostaten vindt u in de hoofdstuk AXOR Showers.

Douches

Bijpassende AXOR douches vindt u in de hoofdstuk AXOR Showers.

Accessoires

Bijpassende AXOR accessoires vindt u in de hoofdstuk AXOR Accessoires.

Maten bij maattekeningen worden aangeduid in mm. Prijs- en modelwijzigingen voorbehouden.

*Check van tevoren of dit product in de Special Finish van uw keuze beschikbaar is.

AXOR MONTREUX

Wastafel	182
Bidet	185
Bad	186
Douche	188
Thermostaten/stop- en omstelkranen	189
Hoofddouches	192
Handdouches	192
Douchesets	193
Douchesystemen	193

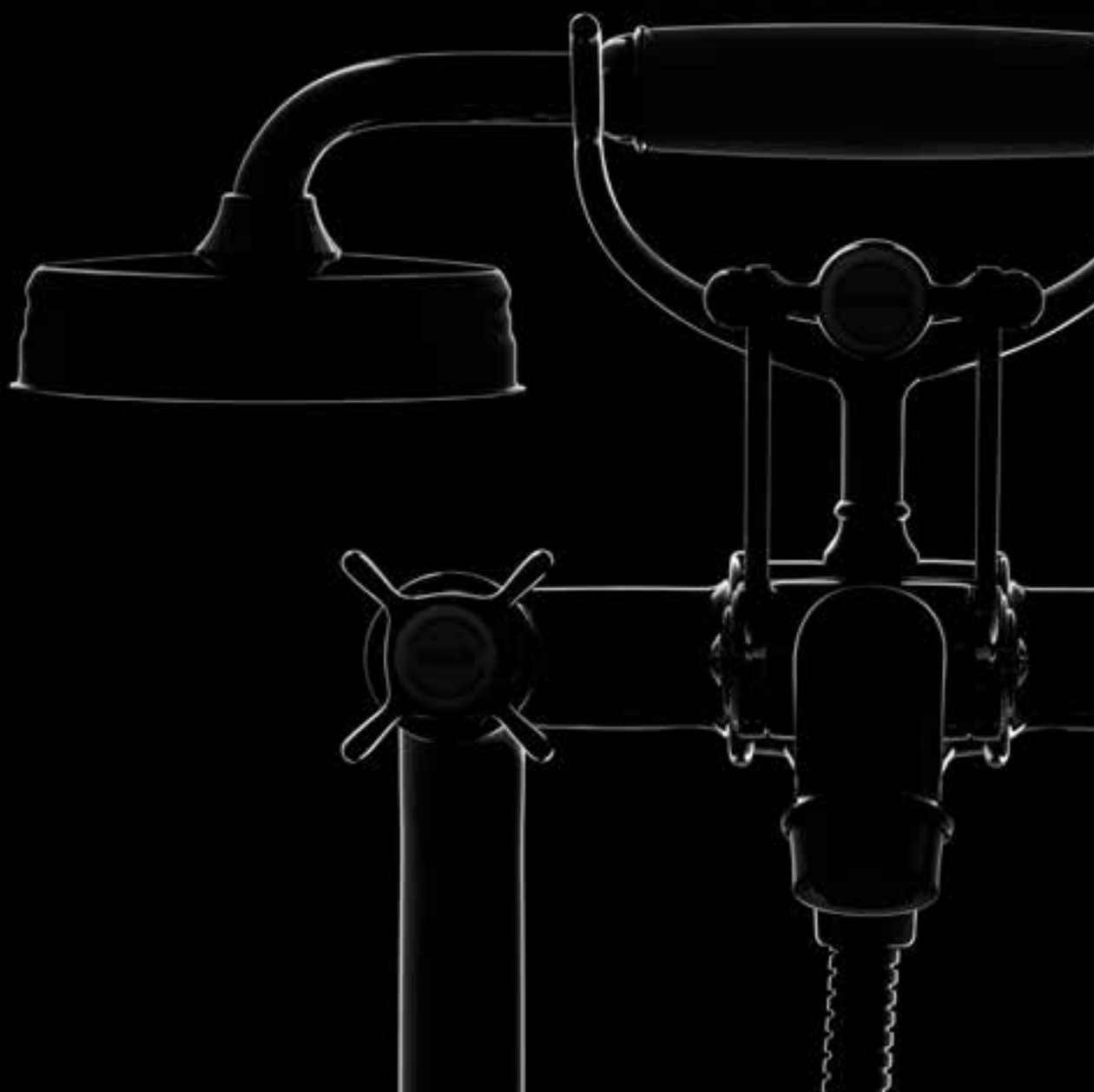

Wastafel

	Oppervlak	Art. Nr.	excl. BTW	incl. BTW
ééngreeps wastafelmengkraan 100 met trekwaste / ComfortZone: 100 / voorsprong uitloop 142 mm / normale straal / Doorstroomhoeveelheid bij 3 bar: 5 l/min / duurzaam keramisch kardoes / incl. G 1 ¼ afvoergarnituur met trekstang	chroom Special Finish*	16515000 16515XXX	465,35 698,00	563,07 844,61
Alternatieve producten / ééngreeps wastafelmengkraan 100 met rechte grepen en afvoerplug	chroom Special Finish*	16516000 16516XXX	465,35 698,00	563,07 844,61

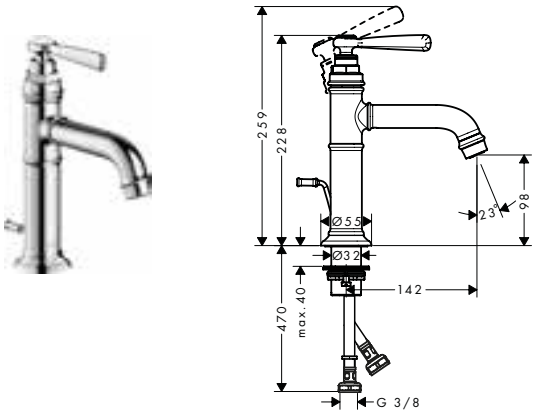

	Oppervlak	Art. Nr.	excl. BTW	incl. BTW
ééngreeps wastafelmengkraan met rechte greep met trekwaste / ComfortZone: grote bewegingsvrijheid bij het handenwassen dankzij ComfortZone 210 / met draaibare uitloop / voorsprong uitloop 175 mm / met draaibare uitloop van 120° voor meer bewegingsvrijheid / normale straal / Doorstroomhoeveelheid bij 3 bar: 5 l/min / duurzaam keramisch kardoes / incl. G 1 ¼ afvoergarnituur met trekstang	chroom Special Finish*	16517000 16517XXX	523,65 785,50	633,62 950,43
Alternatieve producten / ééngreeps wastafelmengkraan 210 met rechte greep en afvoerplug	chroom Special Finish*	16518000 16518XXX	523,65 785,50	633,62 950,43

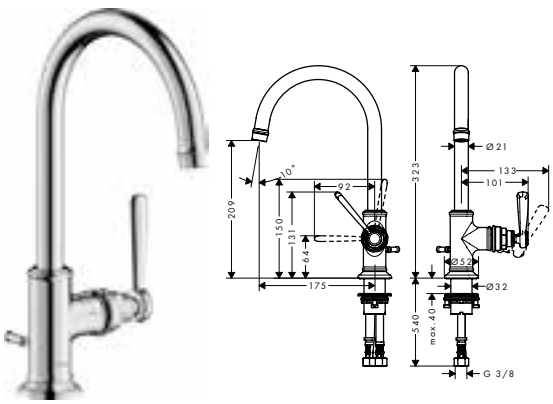

	Oppervlak	Art. Nr.	excl. BTW	incl. BTW
tweegreeps wastafelmengkraan 160 met kruisgreep met trekwaste / ComfortZone: 160 / met draaibare uitloop / voorsprong uitloop 117 mm / met draaibare uitloop van 120° voor meer bewegingsvrijheid / laminaire straal / Doorstroomhoeveelheid bij 3 bar: 5 l/min / keramische bovendelen warm/koud 90° / incl. G 1 ¼ afvoergarnituur met trekstang	chroom Special Finish*	16505000 16505XXX	615,95 923,90	745,30 1.117,95

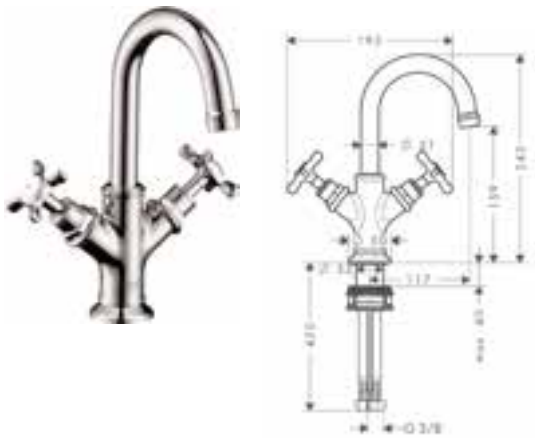

	Oppervlak	Art. Nr.	excl. BTW	incl. BTW
tweegreeps wastafelmengkraan 210 met kruisgreep met trekwaste / ComfortZone: grote bewegingsvrijheid bij het handenwassen dankzij ComfortZone 210 / met draaibare uitloop / voorsprong uitloop 175 mm / met draaibare uitloop van 120° voor meer bewegingsvrijheid / normale straal / Doorstroomhoeveelheid bij 3 bar: 5 l/min / keramische bovendelen warm/koud 90° / incl. G 1 ¼ afvoergarnituur met trekstang	chroom Special Finish*	16502000 16502XXX	615,95 923,90	745,30 1.117,95
Alternatieve producten / tweegreeps wastafelmengkraan 210 met kruisgreep en afvoerplug	chroom Special Finish*	16506000 16506XXX	615,95 923,90	745,30 1.117,95

Maten bij maattekeningen worden aangeduid in mm. Prijs- en modelwijzigingen voorbehouden.

*Check van tevoren of dit product in de Special Finish van uw keuze beschikbaar is.

	Oppervlak	Art. Nr.	excl. BTW	incl. BTW
toiletkraan 50 voor koud water met rechte greep zonder afvoer	chroom	16530000	313,00	378,73
	Special Finish*	16530XXX	469,50	568,10

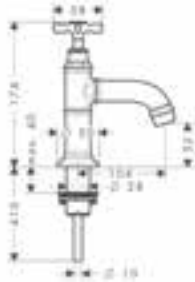

/ ComfortZone: 50
/ vaste uitloop
/ voorsprong uitloop 104 mm
/ normale straal
/ Doorstroomhoeveelheid bij 3 bar: 5 l/min
/ met keramische stopkraan 90°
/ voor koud water aansluiting

Air Power | Eco Smart | Comfort Zone

	Oppervlak	Art. Nr.	excl. BTW	incl. BTW
tweegreeps wastafelmengkraan 220 met rechte reep met trekwaste	chroom	16511000	989,10	1.196,81
	Special Finish*	16511XXX	1.483,70	1.795,22

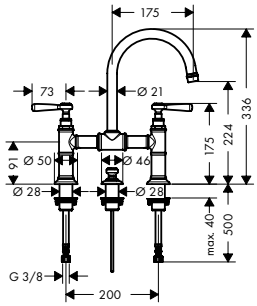

/ ComfortZone: 220
/ met draaibare uitloop
/ voorsprong uitloop 175 mm
/ met draaibare uitloop van 120° voor meer bewegingsvrijheid
/ normale straal
/ Doorstroomhoeveelheid bij 3 bar: 5 l/min
/ keramische bovendelen warm/koud 90°
/ incl. G 1 ¼ afvoergarnituur met trekstang

Air Power | Eco Smart | Comfort Zone

	Oppervlak	Art. Nr.	excl. BTW	incl. BTW
tweegreeps wastafelmengkraan 220 met kruisgreep brugmodel met trekwaste	chroom	16510000	987,20	1.194,51
	Special Finish*	16510XXX	1.480,80	1.791,77

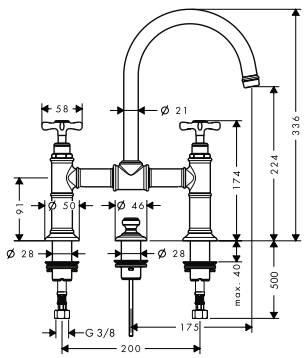

/ ComfortZone: 220
/ met draaibare uitloop
/ voorsprong uitloop 175 mm
/ met draaibare uitloop van 120° voor meer bewegingsvrijheid
/ normale straal
/ Doorstroomhoeveelheid bij 3 bar: 5 l/min
/ keramische bovendelen warm/koud 90°
/ incl. G 1 ¼ afvoergarnituur met trekstang

Air Power | Eco Smart | Comfort Zone

	Oppervlak	Art. Nr.	excl. BTW	incl. BTW
3-gats wastafelmengkraan 30 met rechte greep en afvoer met trekstang	chroom	16535000	674,75	816,45
	Special Finish*	16535XXX	1.012,10	1.224,68

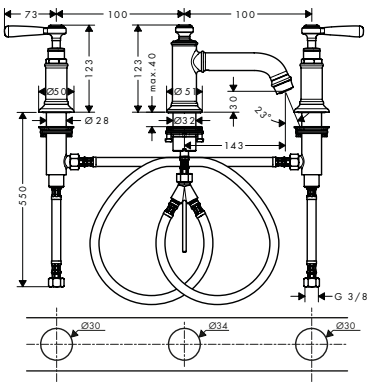

/ ComfortZone: 30
/ vaste uitloop
/ voorsprong uitloop 143 mm
/ normale straal
/ Doorstroomhoeveelheid bij 3 bar: 5 l/min
/ keramische bovendelen warm/koud 90°
/ incl. G 1 ¼ afvoergarnituur met trekstang

Air Power | Eco Smart | Comfort Zone

Bijpassende onderdelen

/ verlengset voor 3-gats wastafelmengkraan	38959000	111,50	134,92

Maten bij maattekeningen worden aangeduid in mm. Prijs- en modelwijzigingen voorbehouden.

*Check van tevoren of dit product in de Special Finish van uw keuze beschikbaar is.

	Oppervlak	Art. Nr.	excl. BTW	incl. BTW

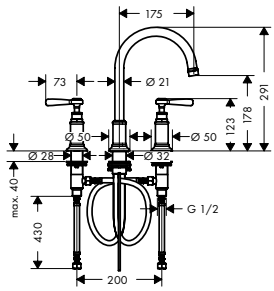

3-gats wastafelmengkraan 180 met trekwaste

/ ComfortZone: 180
/ met draaibare uitloop
/ voorsprong uitloop 175 mm
/ met draaibare uitloop van 120° voor meer bewegingsvrijheid
/ normale straal
/ Doorstroomhoeveelheid bij 3 bar: 5 l/min
/ keramische bovendelen warm/koud 90°
/ incl. G 1 ¼ afvoergarnituur met trekstang

	Oppervlak	Art. Nr.	excl. BTW	incl. BTW
	chroom	16514000	741,50	897,22
	Special Finish*	16514XXX	1.112,30	1.345,83
		Air Power	Eco Smart	Comfort Zone
Bijpassende onderdelen				
/ verlengset voor 3-gats wastafelmengkraan		38959000	111,50	134,92

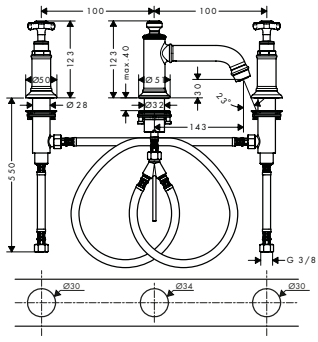

3-gats wastafelmengkraan 30 met kruisgreep met trekwaste

/ ComfortZone: 30
/ vaste uitloop
/ voorsprong uitloop 142 mm
/ normale straal
/ Doorstroomhoeveelheid bij 3 bar: 5 l/min
/ keramische bovendelen warm/koud 90°
/ incl. G 1 ¼ afvoergarnituur met trekstang

	Oppervlak	Art. Nr.	excl. BTW	incl. BTW
	chroom	16536000	674,75	816,45
	Special Finish*	16536XXX	1.012,10	1.224,68
		Air Power	Eco Smart	Comfort Zone
Bijpassende onderdelen				
/ verlengset voor 3-gats wastafelmengkraan		38959000	111,50	134,92

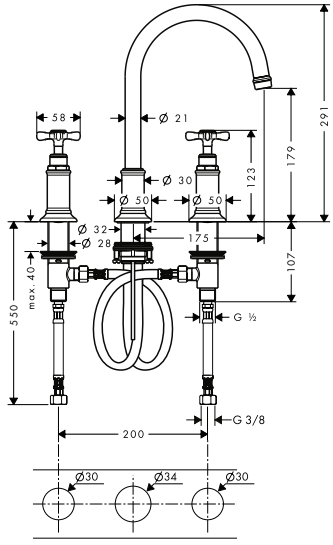

3-gats wastafelmengkraan 180 met kruisgreep met trekwaste

/ ComfortZone: 180
/ met draaibare uitloop
/ voorsprong uitloop 175 mm
/ met draaibare uitloop van 120° voor meer bewegingsvrijheid
/ normale straal
/ Doorstroomhoeveelheid bij 3 bar: 5 l/min
/ keramische bovendelen warm/koud 90°
/ incl. G 1 ¼ afvoergarnituur met trekstang

	Oppervlak	Art. Nr.	excl. BTW	incl. BTW
	chroom	16513000	741,30	896,97
	Special Finish*	16513XXX	1.112,00	1.345,46
		Air Power	Eco Smart	Comfort Zone
Bijpassende onderdelen				
/ verlengset voor 3-gats wastafelmengkraan		38959000	111,50	134,92

Maten bij maattekeningen worden aangeduid in mm. Prijs- en modelwijzigingen voorbehouden.

*Check van tevoren of dit product in de Special Finish van uw keuze beschikbaar is.

	Oppervlak	Art. Nr.	excl. BTW	incl. BTW
3-gats wastafelmengkraan afbouwdeel wandmontage met rechte greep, rozetten, voorsprong 165-225 mm en afvoerplug	chroom	16534000	626,20	757,70
	Special Finish*	16534XXX	939,30	1.136,55
/ vaste uitloop / voorsprong uitloop 165 - 225 mm / normale straal / Doorstroomhoeveelheid bij 3 bar: 5 l/ min / keramische bovendelen warm/koud 90° / zonder wastegarnituur, met afvoerplug (art. nr. 50001)			Air Power	Eco Smart
Benodigde onderdelen / inbouwdeel voor 3-gats wastafelmengkraan wandmontage		10303180	242,35	293,24
Bijpassende onderdelen / Dichtmanchetten voor 3-gats inbouw		96383000	33,30	40,29

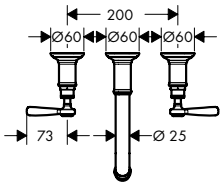

	Oppervlak	Art. Nr.	excl. BTW	incl. BTW
3-gats wastafelmengkraan afbouwdeel wandmontage met kruisgreep, rozetten, voorsprong 165-225mm en afvoerplug	chroom	16532000	625,60	756,98
	Special Finish*	16532XXX	938,40	1.135,47
/ vaste uitloop / voorsprong uitloop 165 - 225 mm / normale straal / Doorstroomhoeveelheid bij 3 bar: 5 l/ min / keramische bovendelen warm/koud 90° / zonder wastegarnituur, met afvoerplug (art. nr. 50001)			Air Power	Eco Smart
Benodigde onderdelen / inbouwdeel voor 3-gats wastafelmengkraan wandmontage		10303180	242,35	293,24
Bijpassende onderdelen / Dichtmanchetten voor 3-gats inbouw		96383000	33,30	40,29

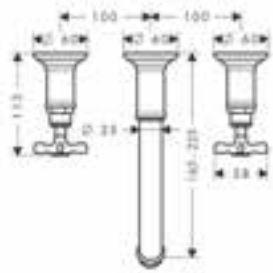

Bidet

	Oppervlak	Art. Nr.	excl. BTW	incl. BTW
éénгreeps bidetmengkraan met rechte greep en afvoergarnituur	chroom	16526000	465,35	563,07
	Special Finish*	16526XXX	698,00	844,61
/ éénгreeps bidetmengkraan, afvoergarnituur / voorsprong uitloop 110 mm / perlator met kogelgewricht / normale straal / duurzaam keramisch kardoes / incl. G 1 ¼ afvoergarnituur met trekstang				Air Power

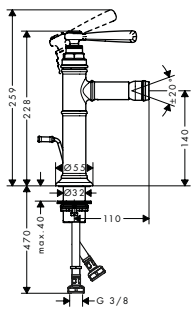

	Oppervlak	Art. Nr.	excl. BTW	incl. BTW
tweegreeps bidetkraan met kruisgrepen en afvoergarnituur	chroom	16520000	615,95	745,30
	Special Finish*	16520XXX	923,90	1.117,95
/ afvoergarnituur / voorsprong uitloop 104 mm / perlator met kogelgewricht / laminaire straal / keramische bovendelen warm/koud 180° / incl. G 1 ¼ afvoergarnituur met trekstang				

Maten bij maattekeningen worden aangeduid in mm. Prijs- en modelwijzigingen voorbehouden.

*Check van tevoren of dit product in de Special Finish van uw keuze beschikbaar is.

Bad

	Oppervlak	Art. Nr.	excl. BTW	incl. BTW
tweegreeps badmengkraan opbouw met kruisgreep	chroom	16540000	1.159,40	1.402,87
	Special Finish*	16540XXX	1.739,10	2.104,31

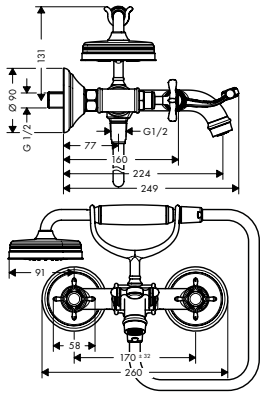

/ Bestaat verder uit: tweegreeps badkraan, handdouche, doucheslang, douchehouder
/ voorsprong uitloop 224 mm
/ incl. s-koppelingen en rozetten
/ Straalsoort kraan: normale straal
/ Straalsoort handdouche: RainAir volle zachte regenstraal
/ keramische bovendelen warm/koud 90°

Bestaat verder uit:
/ handdouche 100 1jet (# 16320000)
/ metalen doucheslang 1.25 m (# 28112000)

	Oppervlak	Art. Nr.	excl. BTW	incl. BTW
tweegreeps badmengkraan opbouw met rechte grepen	chroom	16551000	1.166,05	1.410,92
	Special Finish*	16551XXX	1.749,10	2.116,38

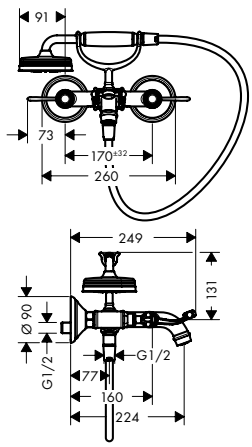

/ Bestaat verder uit: tweegreeps badkraan, handdouche, doucheslang, douchehouder
/ voorsprong uitloop 224 mm
/ incl. s-koppelingen en rozetten
/ Straalsoort kraan: normale straal
/ Straalsoort handdouche: RainAir volle zachte regenstraal
/ keramische bovendelen warm/koud 90°

Bestaat verder uit:
/ handdouche 100 1jet (# 16320000)
/ metalen doucheslang 1.25 m (# 28112000)

	Oppervlak	Art. Nr.	excl. BTW	incl. BTW
tweegreeps badmengkraan vloergemonteerd met kruisgrepen	chroom	16547000	2.632,55	3.185,39
	Special Finish*	16547XXX	3.948,80	4.778,09

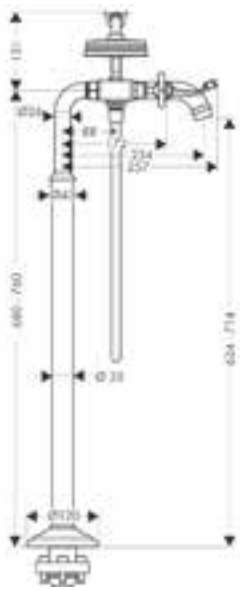

/ Bestaat verder uit: tweegreeps badmengkraan vrijstaand, handdouche, doucheslang, douchehouder
/ voorsprong uitloop 234 mm
/ inbouwmontage
/ Straalsoort kraan: normale straal
/ Straalsoort handdouche: RainAir volle zachte regenstraal
/ keramische bovendelen warm/koud 90°

Bestaat verder uit:
/ metalen doucheslang 1.25 m (# 28112000)
/ handdouche 100 1jet (# 16320000)

Benodigde onderdelen

/ inbouwdeel voor tweegreeps vloergemonteerde badmengkraan	16549180	920,55	1.113,87

Bijpassende onderdelen

/ Dichtmanchet voor vloergemonteerde badmengkraan	96441000	111,00	134,31

Maten bij maattekeningen worden aangeduid in mm. Prijs- en modelwijzigingen voorbehouden.

*Check van tevoren of dit product in de Special Finish van uw keuze beschikbaar is.

	Oppervlak	Art. Nr.	excl. BTW	incl. BTW
tweegreeps badmengkraan afbouwdeel vloermontage	chroom	16553000	2.636,95	3.190,71
	Special Finish*	16553XXX	3.955,40	4.786,07
			Air Power	Quick Clean
/ Bestaat verder uit: tweegreeps badmengkraan vrijstaand, handdouche, doucheslang, douchehouder / voorsprong uitloop 234 mm / inbouwmontage / Straalsoort kraan: normale straal / Straalsoort handdouche: RainAir volle zachte regenstraal / keramische bovendelen warm/koud 90°				
Bestaat verder uit: / handdouche 100 1jet (# 16320000) / metalen doucheslang 1.25 m (# 28112000)				
Benodigde onderdelen / inbouwdeel voor tweegreeps vloergemonteerde badmengkraan		16549180	920,55	1.113,87
Bijpassende onderdelen / Dichtmanchet voor vloergemonteerde badmengkraan		96441000	111,00	134,31

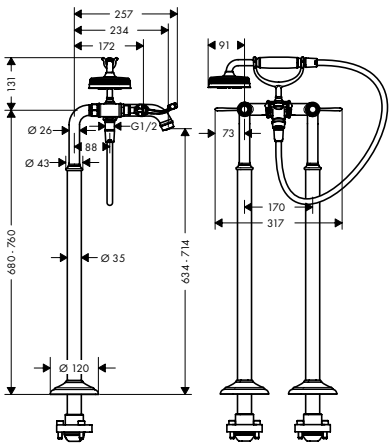

baduitloop	chroom	16541000	239,80	290,16
	Special Finish*	16541XXX	359,70	435,24
			Air Power	Quick Clean
/ voorsprong uitloop 166-220 mm / waterdoorstroom 20 l/ min / normale straal				

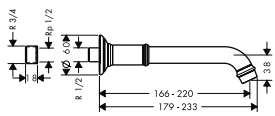

4-gats badrandmengkraan afbouwdeel met kruisgreep	chroom	16546000	1.399,85	1.693,82
	Special Finish*	16546XXX	2.099,80	2.540,73
			Air Power	Quick Clean
/ Bestaat verder uit: 4-gats badrandmengkraan, handdouche, doucheslang, douchehouder / voorsprong uitloop 196 mm / inbouwmontage / Straalsoort kraan: normale straal / Straalsoort handdouche: RainAir volle zachte regenstraal / doucheslang max. 1,10 m uittrekbaar / keramische bovendelen warm/koud 180°				
Bestaat verder uit: / handdouche 100 1jet (# 16320000)				
Benodigde onderdelen / inbouwdeel Secuflex voor 4-gats badrandmengkraan		15480180	987,20	1.194,51

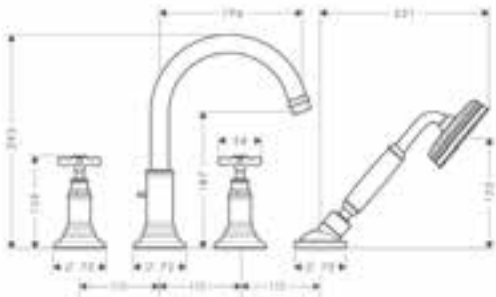

Maten bij maattekeningen worden aangeduid in mm. Prijs- en modelwijzigingen voorbehouden.

*Check van tevoren of dit product in de Special Finish van uw keuze beschikbaar is.

	Oppervlak	Art. Nr.	excl. BTW	incl. BTW
4-gats badrandmengkraan afbouwdeel	chroom	16550000	1.401,00	1.695,21
	Special Finish*	16550XXX	2.101,50	2.542,82
/ Bestaat verder uit: 4-gats badrandmengkraan, handdouche, doucheslang, douchehouder / voorsprong uitloop 196 mm / inbouwmontage / Straalsoort kraan: normale straal / Straalsoort handdouche: RainAir volle zachte regenstraal / doucheslang max. 1,10 m uittrekbaar / keramische bovendelen warm/koud 90°			Air Power	Quick Clean
Bestaat verder uit: / handdouche 100 1jet (# 16320000)				
Benodigde onderdelen / inbouwdeel Secuflex voor 4-gats badrandmengkraan		15480180	987,20	1.194,51
4-gats tegelrandmengkraan afbouwdeel	chroom	16544000	1.695,10	2.051,07
	Special Finish*	16544XXX	2.542,70	3.076,61
/ Bestaat verder uit: 4-gats tegelrand badmengkraan, handdouche, doucheslang, douchehouder / voorsprong uitloop 196 mm / inbouwmontage / Straalsoort kraan: normale straal / Straalsoort handdouche: RainAir volle zachte regenstraal / doucheslang max. 1,10 m uittrekbaar / keramische bovendelen warm/koud 180°			Air Power	Quick Clean
Bestaat verder uit: / handdouche 100 1jet (# 16320000)				
Benodigde onderdelen / inbouwdeel 4-gats tegelrandmengkraan		15481180	1.563,75	1.892,14
4-gats tegelrandmengkraan afbouwdeel met rechte greep	chroom	16554000	1.697,65	2.054,16
	Special Finish*	16554XXX	2.546,50	3.081,24
/ Bestaat verder uit: 4-gats tegelrand badmengkraan, handdouche, doucheslang, douchehouder / voorsprong uitloop 196 mm / inbouwmontage / Straalsoort kraan: normale straal / Straalsoort handdouche: RainAir volle zachte regenstraal / doucheslang max. 1,10 m uittrekbaar / keramische bovendelen warm/koud 90°			Air Power	Quick Clean
Bestaat verder uit: / handdouche 100 1jet (# 16320000)				
Benodigde onderdelen / inbouwdeel 4-gats tegelrandmengkraan		15481180	1.563,75	1.892,14
Douche				
tweegreeps douchemengkraan opbouw met kruisgrepen	chroom	16560000	1.025,75	1.241,16
	Special Finish*	16560XXX	1.538,60	1.861,74
/ geschikt voor 1 functie / duurzame keramische bovendelen warm/koud 180° / minimale bedrijfsdruk: 1 bar / maximale bedrijfsdruk: 10 bar / terugslagklep / G ½ slangaansluiting (universeel)				

Maten bij maattekeningen worden aangeduid in mm. Prijs- en modelwijzigingen voorbehouden.

*Check van tevoren of dit product in de Special Finish van uw keuze beschikbaar is.

	Oppervlak	Art. Nr.	excl. BTW	incl. BTW
wandhouder	chroom	16325000	102,90	124,51
	Special Finish*	16325XXX	154,40	186,77
/ vaste bevestigingspositie				
/ voor slangen met konische moer				
/ metaal				
Bijpassende onderdelen				
/ metalen doucheslang 1.25 m	chroom	28112000	71,60	86,64
	Special Finish*	28112XXX	107,40	129,96
/ metalen doucheslang 1.60 m	chroom	28116000	80,85	97,83
	Special Finish*	28116XXX	121,30	146,75
/ metalen doucheslang 2.00 m	chroom	28120000	90,00	108,90
	Special Finish*	28120XXX	135,00	163,35
muuraansluitbocht met stopkraan	chroom	16884000	41,80	50,58
	Special Finish*	16884XXX	62,70	75,87
/ metalen muuraansluitbocht				
/ met terugslagklep				
/ montage: wand				
muuraansluitbocht FixFit Stop	chroom	16882000	239,40	289,67
	Special Finish*	16882XXX	359,10	434,51
/ slangaansluiting G ½				
/ met terugslagklep				
muuraansluitbocht FixFit Stop	chroom	16883000	239,00	289,19
	Special Finish*	16883XXX	358,50	433,79
/ slangaansluiting G ½				
/ met terugslagklep				
Thermostaten en stop- en omstelkranen				
douchethermostaat opbouw	chroom	16261000	444,90	538,33
	Special Finish*	16261XXX	667,40	807,50
/ hartafstand 150 mm ± 12 mm				
/ thermostaatkardoes, keramische stopkraan 180°				
/ SafetyStop temperatuurbegrenzing 40°C				
/ SafetyFunctie maximale warm water temperatuur vooraf instelbaar				
/ incl. s-koppelingen en rozetten				

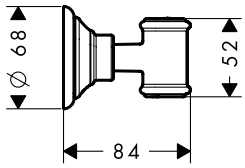

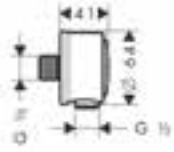

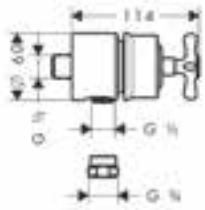

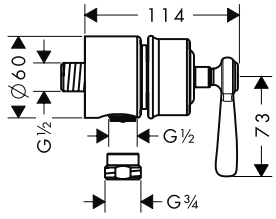

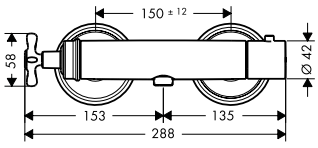

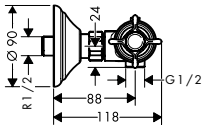

Maten bij maattekeningen worden aangeduid in mm. Prijs- en modelwijzigingen voorbehouden.

*Check van tevoren of dit product in de Special Finish van uw keuze beschikbaar is.

	Oppervlak	Art. Nr.	excl. BTW	incl. BTW
thermostaat HighFlow afbouwdeel met kruisgreep	chroom	16815000	741,30	896,97
	Special Finish*	16815XXX	1.112,00	1.345,46
/ max. waterdoorstroom bij 3 bar: 59 l/min / thermostaatkardoes / SafetyStop temperatuurbegrenzing 40°C / SafetyFunctie maximale warm water temperatuur vooraf instelbaar / inbouwmontage				
Alternatieve producten				
/ thermostaat afbouwdeel met kruisgreep	chroom	16810000	691,30	836,47
	Special Finish*	16810XXX	1.037,00	1.254,71
Benodigde onderdelen				
/ inbouwdeel iBox Universal		01700180	123,40	149,31
Bijpassende onderdelen				
/ verlengstuk voor 10616, 10715, 10615, 38625, 38715, 17615, 17716, 17712, 16815, 16815	chroom	14960000	55,85	67,58
	Special Finish*	14960XXX	83,80	101,37
/ verlengstuk 25 mm voor iBox Universal		13587000	48,10	58,20
/ bevestigingsrail voor iBox		93171000	36,55	44,23

	Oppervlak	Art. Nr.	excl. BTW	incl. BTW
thermostaat afbouwdeel HighFlow	chroom	16824000	741,50	897,22
	Special Finish*	16824XXX	1.112,30	1.345,83
/ max. waterdoorstroom bij 3 bar: 59 l/min / thermostaatkardoes / SafetyStop temperatuurbegrenzing 40°C / SafetyFunctie maximale warm water temperatuur vooraf instelbaar / inbouwmontage				
Alternatieve producten				
/ thermostaat afbouwdeel HighFlow 43 l/min	chroom	16823000	692,15	837,50
	Special Finish*	16823XXX	1.038,20	1.256,25
Benodigde onderdelen				
/ inbouwdeel iBox Universal		01700180	123,40	149,31
Bijpassende onderdelen				
/ verlengstuk voor 10616, 10715, 10615, 38625, 38715, 17615, 17716, 17712, 16815, 16815	chroom	14960000	55,85	67,58
	Special Finish*	14960XXX	83,80	101,37
/ verlengstuk 25 mm voor iBox Universal		13587000	48,10	58,20
/ bevestigingsrail voor iBox		93171000	36,55	44,23

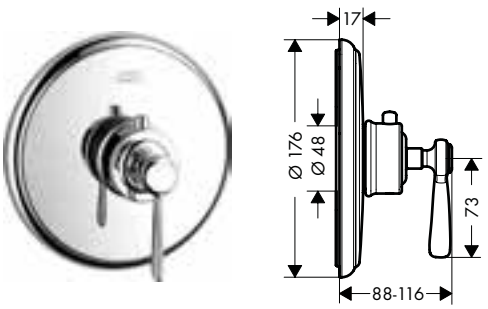

	Oppervlak	Art. Nr.	excl. BTW	incl. BTW
thermostaat afbouwdeel met stopkraan	chroom	16800000	790,15	956,08
	Special Finish*	16800XXX	1.185,20	1.434,12
/ max. waterdoorstroom bij 3 bar: 26 l/min / thermostaatkardoes, met keramische stopkraan 90° / SafetyStop temperatuurbegrenzing 40°C / SafetyFunctie maximale warm water temperatuur vooraf instelbaar / inbouwmontage				
Benodigde onderdelen				
/ inbouwdeel iBox Universal		01700180	123,40	149,31
Bijpassende onderdelen				
/ verlengstuk voor 10700, 38700, 17705, 17700, 16800, 16800	chroom	14963000	55,85	67,58
	Special Finish*	14963XXX	83,80	101,37
/ verlengstuk 25 mm voor iBox Universal		13587000	48,10	58,20
/ bevestigingsrail voor iBox		93171000	36,55	44,23

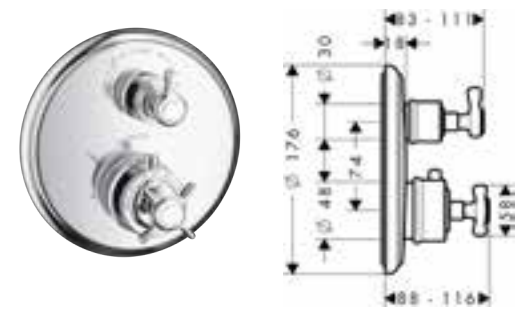

Maten bij maattekeningen worden aangeduid in mm. Prijs- en modelwijzigingen voorbehouden.

*Check van tevoren of dit product in de Special Finish van uw keuze beschikbaar is.

	Oppervlak	Art. Nr.	excl. BTW	incl. BTW
thermostaat afbouwdeel met rechte greep en stopkraan	chroom	16801000	791,20	957,35
	Special Finish*	16801XXX	1.186,80	1.436,03
/ max. waterdoorstroom bij 3 bar: 26 l/min / thermostaatkardoes, met keramische stopkraan 90° / SafetyStop temperatuurbegrenzing 40°C / SafetyFunctie maximale warm water temperatuur vooraf instelbaar / inbouwmontage				
Benodigde onderdelen				
/ inbouwdeel iBox Universal		01700180	123,40	149,31
Bijpassende onderdelen				
/ verlengstuk voor 10700, 38700, 17705, 17700, 16800, 16800	chroom	14963000	55,85	67,58
	Special Finish*	14963XXX	83,80	101,37
/ verlengstuk 25 mm voor iBox Universal		13587000	48,10	58,20
/ bevestigingsrail voor iBox		93171000	36,55	44,23
thermostaat afbouwdeel met kruisgreep en stop-/ omstelkraan	chroom	16820000	872,85	1.056,15
	Special Finish*	16820XXX	1.309,30	1.584,23
/ max. waterdoorstroom bij 3 bar: 29 l/min / thermostaatkardoes, stop- en omstelkraan / SafetyStop temperatuurbegrenzing 40°C / SafetyFunctie maximale warm water temperatuur vooraf instelbaar / inbouwmontage				
Benodigde onderdelen				
/ inbouwdeel iBox Universal		01700180	123,40	149,31
Bijpassende onderdelen				
/ verlengstuk 25 mm voor iBox Universal		13587000	48,10	58,20
/ verlengstuk voor 10720, 38720, 17725, 17720, 16820, 16820	chroom	14962000	55,85	67,58
	Special Finish*	14962XXX	83,80	101,37
/ bevestigingsrail voor iBox		93171000	36,55	44,23
thermostaat afbouwdeel met stop/omstelkraan	chroom	16821000	873,70	1.057,18
	Special Finish*	16821XXX	1.310,60	1.585,77
/ max. waterdoorstroom bij 3 bar: 29 l/min / thermostaatkardoes, stop- en omstelkraan / SafetyStop temperatuurbegrenzing 40°C / SafetyFunctie maximale warm water temperatuur vooraf instelbaar / inbouwmontage				
Benodigde onderdelen				
/ inbouwdeel iBox Universal		01700180	123,40	149,31
Bijpassende onderdelen				
/ verlengstuk voor 10720, 38720, 17725, 17720, 16820, 16820	chroom	14962000	55,85	67,58
	Special Finish*	14962XXX	83,80	101,37
/ verlengstuk 25 mm voor iBox Universal		13587000	48,10	58,20
/ bevestigingsrail voor iBox		93171000	36,55	44,23
stopkraan afbouwdeel met kruisgreep	chroom	16871000	156,15	188,94
	Special Finish*	16871XXX	234,20	283,41
Benodigde onderdelen				
/ inbouwdeel stopkraan DN15		16973180	88,10	106,60
/ inbouwdeel stopkraan 40 l/min DN15 keramisch		16974180	90,70	109,75
/ inbouwdeel stopkraan 130 l/min DN20		16970180	94,60	114,47
Bijpassende onderdelen				
/ verlengstuk 25 mm voor stop/omstelkraan Trio/Quattro		92990000	55,75	67,46

Maten bij maattekeningen worden aangeduid in mm. Prijs- en modelwijzigingen voorbehouden.

*Check van tevoren of dit product in de Special Finish van uw keuze beschikbaar is.

	Oppervlak	Art. Nr.	excl. BTW	incl. BTW
stopkraan afbouwdeel met rechte greep	chroom	16872000	156,55	189,43
	Special Finish*	16872XXX	234,80	284,15
Benodigde onderdelen				
/ inbouwdeel stopkraan DN15		16973180	88,10	106,60
/ inbouwdeel stopkraan 40 l/min DN15 keramisch		16974180	90,70	109,75
/ inbouwdeel stopkraan 130 l/min DN20		16970180	94,60	114,47
Bijpassende onderdelen				
/ verlengstuk 25 mm voor stop/omstelkraan Trio/Quattro		92990000	55,75	67,46
stop- en omstelkraan Trio/Quattro met kruisgreep	chroom	16830000	256,75	310,67
	Special Finish*	16830XXX	385,10	466,01
Benodigde onderdelen				
/ inbouwdeel Quattro 4-weg omstelkraan		16930180	271,95	329,06
/ inbouwdeel stopkraan Trio DN15		16982180	166,10	200,98
Bijpassende onderdelen				
/ verlengstuk 25 mm voor stop/omstelkraan Trio/Quattro		92990000	55,75	67,46

Hoofddouches

hoofddouche 180	chroom	28487000	496,65	600,95
/ diameter straalplaat 180 mm	Special Finish*	28487XXX	745,00	901,43
/ RainAir volle zachte regenstraal			Air Power	Quick clean
/ kogelgewricht: straalhoek hoofddouche verstelbaar				
/ max. waterdoorstroom bij 3 bar: 18 l/min				
/ afdekplaat van metaal				
/ straalplaat voor reiniging afneembaar				
Bijpassende onderdelen				
/ douchearm 389 mm	chroom	27348000	115,20	139,39
	Special Finish*	27348XXX	172,80	209,09
/ plafondaansluiting S 100 mm	chroom	26432000	167,45	202,61
	Special Finish*	26432XXX	251,20	303,92
/ plafondaansluiting S 300 mm	chroom	26433000	223,25	270,13
	Special Finish*	26433XXX	334,90	405,20
hoofddouche 240	chroom	28474000	679,55	822,26
/ diameter straalplaat 240 mm	Special Finish*	28474XXX	1.019,30	1.233,39
/ RainAir volle zachte regenstraal			Air Power	Quick clean
/ kogelgewricht: straalhoek hoofddouche verstelbaar				
/ max. waterdoorstroom bij 3 bar: 17 l/min				
/ afdekplaat van metaal				
Bijpassende onderdelen				
/ douchearm 389 mm	chroom	27348000	115,20	139,39
	Special Finish*	27348XXX	172,80	209,09
/ plafondaansluiting S 100 mm	chroom	26432000	167,45	202,61
	Special Finish*	26432XXX	251,20	303,92
/ plafondaansluiting S 300 mm	chroom	26433000	223,25	270,13
	Special Finish*	26433XXX	334,90	405,20

Handdouches

handdouche 100 1jet	chroom	16320000	205,80	249,02
/ diameter douchekop 100 mm	Special Finish*	16320XXX	308,70	373,53
/ RainAir volle zachte regenstraal			Air Power	Quick clean
/ 1 straalsoort				
/ max. waterdoorstroom bij 3 bar: 16 l/min				
/ incl. uitspoelbaar vuilfilter				

Maten bij maattekeningen worden aangeduid in mm. Prijs- en modelwijzigingen voorbehouden.

*Check van tevoren of dit product in de Special Finish van uw keuze beschikbaar is.

Douchesets

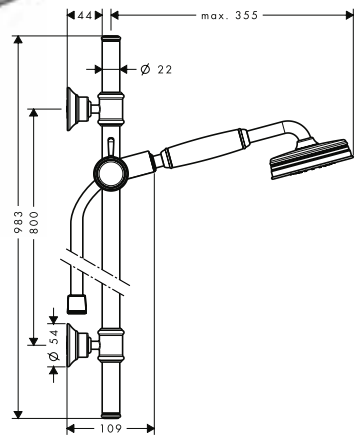

doucheset 0,9 m met handdouche 100 1jet

/ Bestaat verder uit: handdouche, glijstang, doucheslang, schuifstuk
/ diameter handdouche 100 mm
/ RainAir volle zachte regenstraal
/ traploos in hoogte verstelbaar
/ houder voor doucheslang met konische moer
/ AXOR Montreux glijstang 90 cm
/ wandsteunen van metaal

Bestaat verder uit:
/ handdouche 100 1jet (# 16320000)
/ metalen doucheslang 1.60 m (# 28116000)

Bijpassende onderdelen
/ zeepmandje 160/83

Oppervlak	Art. Nr.	excl. BTW	incl. BTW
chroom	27982000	615,95	745,30
Special Finish*	27982XXX	923,90	1.117,95
chroom	42066000	189,40	229,17
Special Finish*	42066XXX	284,10	343,76

Air Power · Quick Clean

Douchesystemen

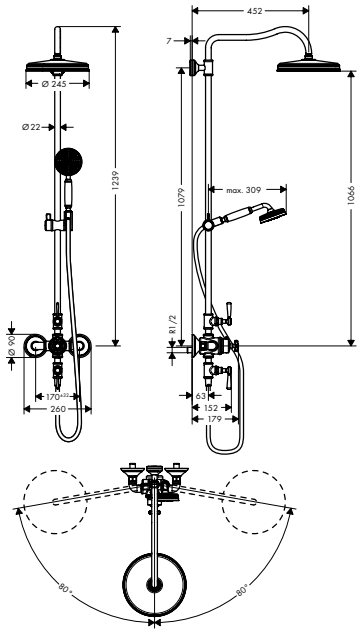

showerpipe met thermostaat en hoofddouche 240 1jet

/ Bestaat verder uit: hoofddouche, handdouche, douchethermostaat, doucheslang, schuifstuk, glijstang
/ diameter straalplaat 240 mm
/ RainAir volle zachte regenstraal
/ douche-arm 430 mm
/ draaibare douche-arm
/ AXOR Montreux
/ SafetyStop temperatuurbegrenzing 40°C
/ SafetyFunctie: maximale warm water temperatuur vooraf instelbaar
/ bediening door draaien

Bestaat verder uit:
/ hoofddouche 240 (# 28474000)
/ handdouche 100 1jet (# 16320000)
/ metalen doucheslang 1.60 m (# 28116000)

chroom	16572000	2.268,20	2.744,52
Special Finish*	16572XXX	3.402,30	4.116,78

Air Power · Quick Clean

Douches

Bijpassende AXOR douches vindt u in de hoofdstuk AXOR Showers.

Accessoires

Bijpassende AXOR accessoires vindt u in de hoofdstuk AXOR Accessoires.

Maten bij maattekeningen worden aangeduid in mm. Prijs- en modelwijzigingen voorbehouden.

*Check van tevoren of dit product in de Special Finish van uw keuze beschikbaar is.

PRODUCTGROEPEN.

AXOR Showers 196

AXOR Accessoires 272

AXOR elektronische kranen 304

AXOR wastafels, baden 310

AXOR keukenkranen 314

AXOR inbouwdelen en afvoeren 326

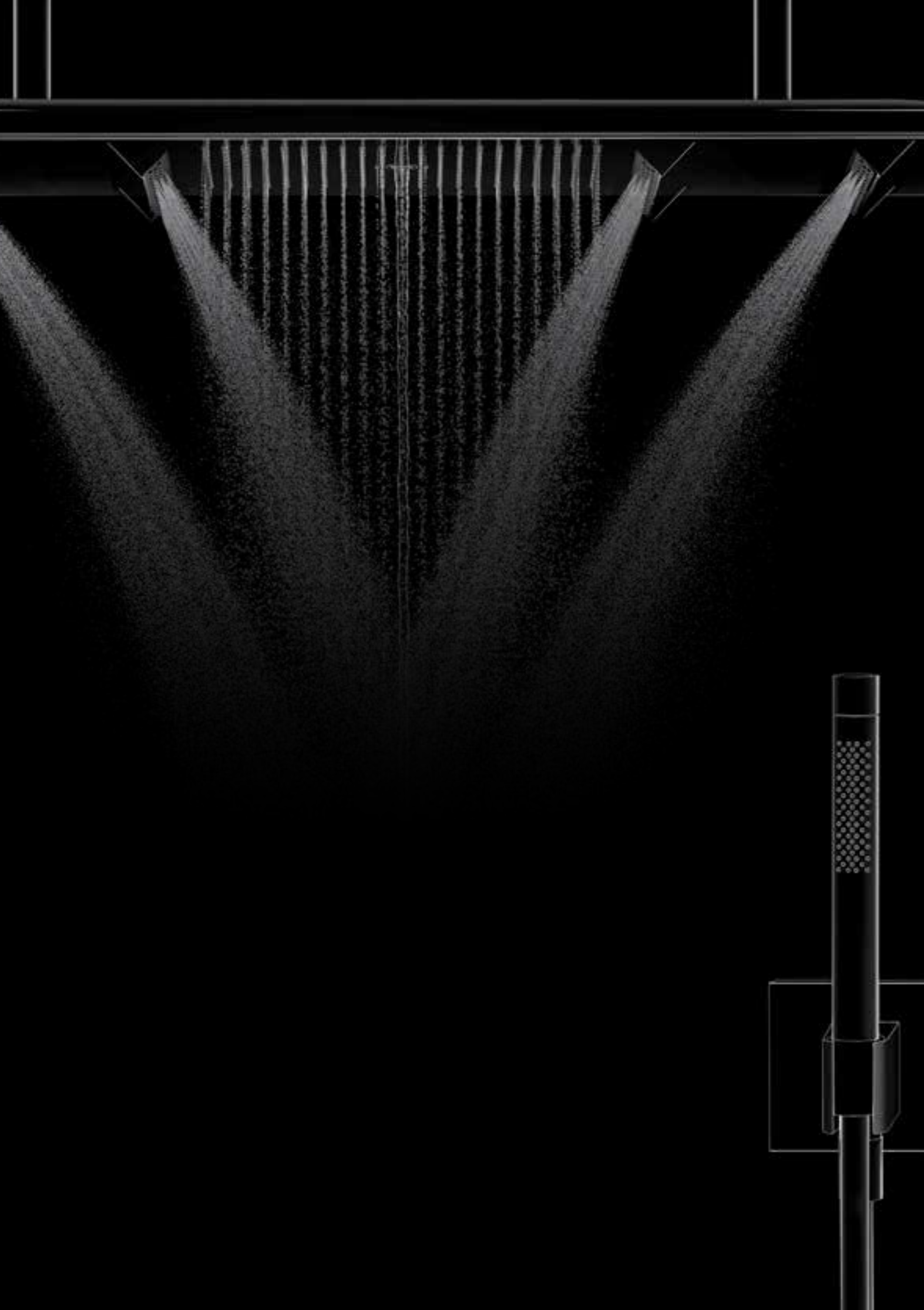

AXOR SHOWERS

Hoofddouches	202
Douche-armen	223
Zijdouches / douchemodules	225
Handdouches	226
Douchesets	228
Douchehouders	233
Fixfit slangaansluitingen	234
Porter wandhouders	234
Doucheslangen	236
Douchesystemen	238
Opbouw badthermostaten	244
Opbouw/inbouw douchethermostaten	245
Thermostaatmodule Select	245
ShowerCollection	248
ShowerCollection Accessoires	252
ShowerSelect	253
One	261
Doorstroomdiagrammen	264

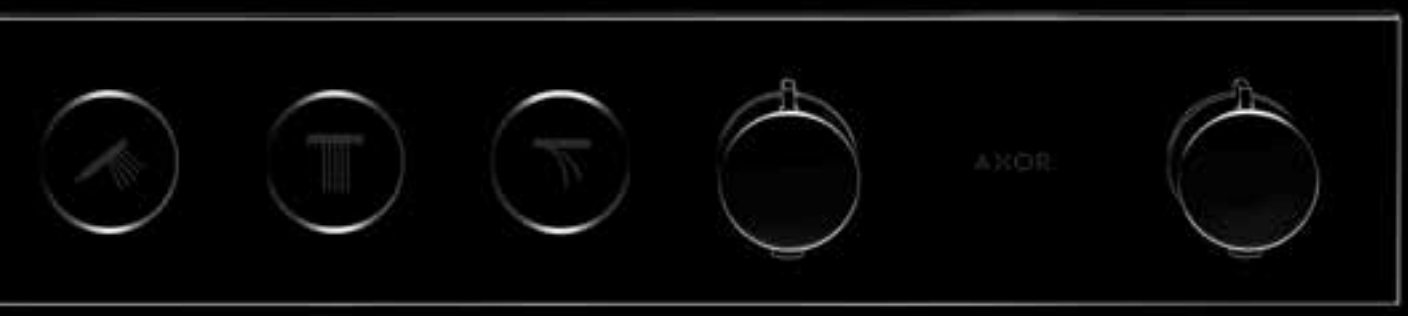

AXOR SHOWERHEAVEN 1200/300 4JET

Luxe naar een hoger niveau getild. De AXOR ShowerHeaven is een nieuw archetype in de douche. Met maximale uitstraling. En dimensie. Een groot podium voor water. Indrukwekkend geregisseerd: van revitaliserende waterstraal via weldadige doucheregen. Tot de zachte PowderRain – de nieuwste AXOR innovatie in waterdesign. Precies verdeelde druppels. Zacht omhullend. Een cocon van water. Een elegant schouwspel. Mogelijk gemaakt door nauwkeurige techniek. Optimaal afgestemd op de gebruiker. In perfectie.

Mechanische vleugels:

/ Beweeglijke, door waterdruk opengaande kleppen
/ Body-straal in hoek verstelbaar
/ In inactieve toestand met gesloten kleppen ontstaat een effen vlak, dat optimaal kan worden schoongemaakt

Body-straal met PowderRain:

/ Apart te bedienen
/ Besproeit het lichaam van beide zijden
/ Het hoofd blijft droog
/ Met QuickClean-reinigingsfunctie
/ Omhult het lichaam met water – zonder te spatten
/ Doorstroomhoeveelheid: ca. 15l/min

Duurzaam watergebruik:

/ Doorstroomhoeveelheid: max. 30 l/min, wanneer alle straalsoorten tegelijk actief zijn
/ Watertoevoerleiding standaard aansluiting DN15

Optionele verlichting:

/ Energiebesparende, indirecte ledverlichting
/ Kleurtemperaturen warm wit (2.700 K) of neutraal wit (3.700 K)
/ Voor sfeerlicht in de douche

Hangende versie:

/ Zwevend effect
/ Creëert een grote lichtheid in het design

Mono-straal:

/ Geconcentreerde laminaire straal
/ Zorgt voor een ontspannend spa-gevoel of masseert de nek
/ Doorstroomhoeveelheid: 15 l/min

Rain-straal:

/ Royaal doucheveld met 460 mm breedte
/ Overvloedige straal voor het hele lichaam
/ Geometrische straalregeling, perfect op het lichaam afgestemd
/ Met QuickClean-reinigingsfunctie
/ Doorstroomhoeveelheid: 16 l/min

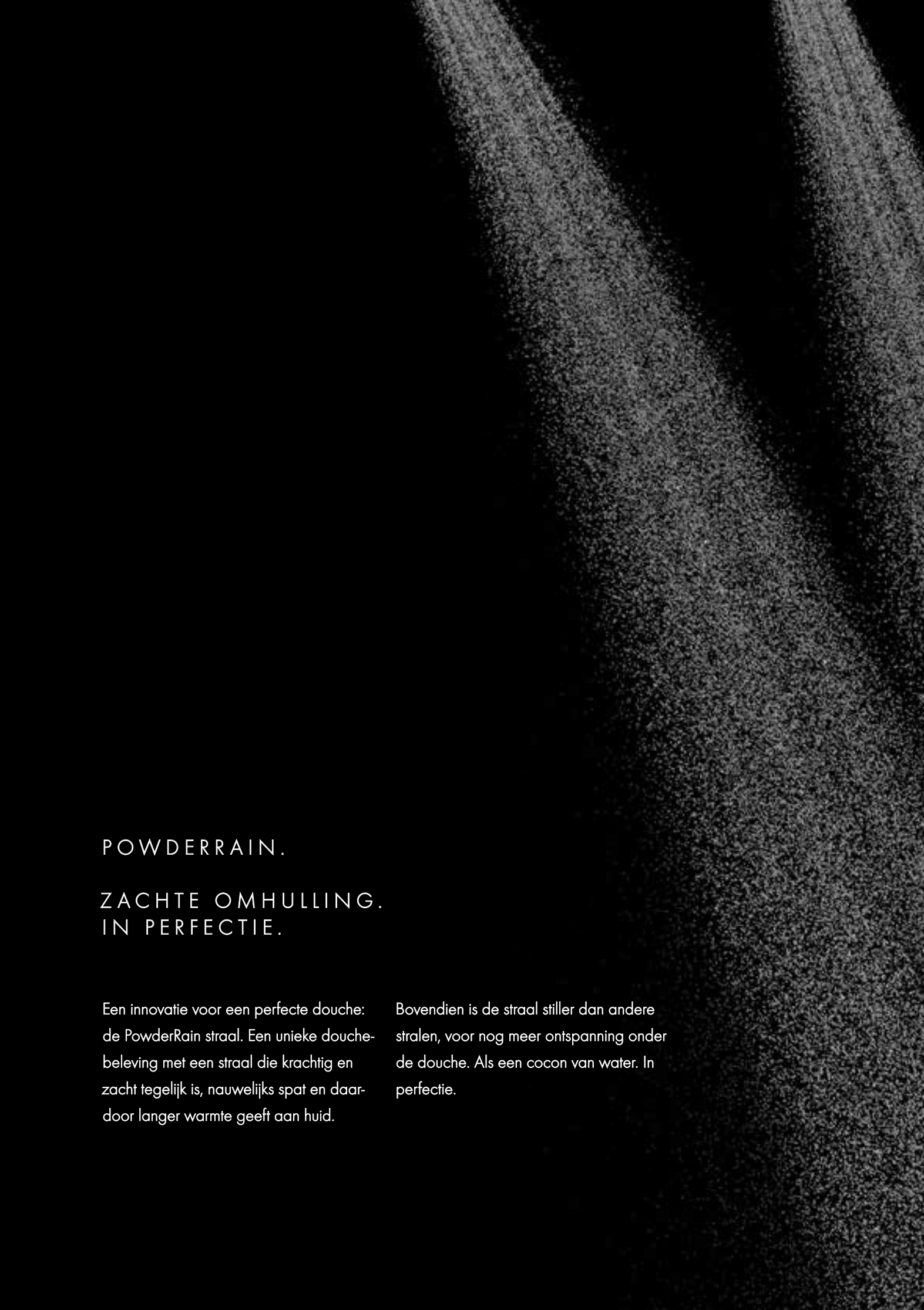

POWDERRAIN.

ZACHTE OMHULLING.
IN PERFECTIE.

Een innovatie voor een perfecte douche: de PowderRain straal. Een unieke douchebeleving met een straal die krachtig en zacht tegelijk is, nauwelijks spat en daardoor langer warmte geeft aan huid.

Bovendien is de straal stiller dan andere stralen, voor nog meer ontspanning onder de douche. Als een cocon van water. In perfectie.

Hoofdddouches

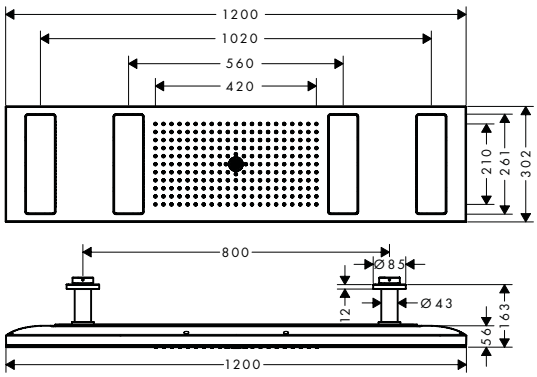

	Oppervlak	Art. Nr.	excl. BTW	incl. BTW
ShowerHeaven 1200/300 4jet met verlichting 3500 K	chroom	10628000	9.488,35	11.480,90
	Special Finish*	10628XXX	14.232,50	17.221,35

/ diameter straalplaat 1200 x 300 mm
/ Rain krachtige regenstraal, Mono, PowderRain
/ max. waterdoorstroom bij 3 bar: 30 l/min
/ debiet buiten-PowderRain (bij 3 bar): 12 l/min
/ debiet binnen-PowderRain (bij 3 bar): 12 l/min
/ afzonderlijk of gecombineerd te bedienen
/ Select drukknop op de thermostaat
/ afdekplaat van metaal
/ hoofddouche los reinigbaar
/ uitklapbare flappen kunnen handmatig geopend worden om schoon te maken
/ metalen plafondaansluiting
/ plafondbevestiging 100 mm
/ met geïntegreerde verlichting
/ ingang: 100 - 240 Volt AC / 50/60 Hz
/ uitgang: 24 V - DC
/ Kleurtemperatuur: 3500 K
/ Lichte kleur: neutraal wit

Dit artikel is niet verkrijgbaar in de Special Finish Black Chrome (Brushed en Polished).

	Oppervlak	Art. Nr.	excl. BTW	incl. BTW
Alternatieve producten				
/ ShowerHeaven 1200/300 4jet zonder verlichting	chroom	10637000	8.372,05	10.130,18
	Special Finish*	10637XXX	12.558,10	15.195,27
Dit artikel is niet verkrijgbaar in de Special Finish Black Chrome (Brushed en Polished).				
/ ShowerHeaven 1200/300 4jet met verlichting 5000 K	chroom	10629000	9.488,35	11.480,90
	Special Finish*	10629XXX	14.232,50	17.221,35
Dit artikel is niet verkrijgbaar in de Special Finish Black Chrome (Brushed en Polished).				
Benodigde onderdelen				
/ inbouwdeel voor ShowerHeaven 1200/300 4jet met verlichting		10922180	589,45	713,23
Bijpassende onderdelen				
/ verlengstuk 230 mm voor ShowerHeaven 1200/300 4jet	chroom	13603000	993,50	1.202,14
	Special Finish*	13603XXX	1.490,30	1.803,21
/ thermostaatmodule afbouwdeel 670/90 voor 5 functies	chroom	18358000	2.467,10	2.985,19
	Special Finish*	18358XXX	3.700,70	4.477,79

Maten bij maattekeningen worden aangeduid in mm. Prijs- en modelwijzigingen voorbehouden.

*Check van tevoren of dit product in de Special Finish van uw keuze beschikbaar is.

	Oppervlak	Art. Nr.	excl. BTW	incl. BTW
ShowerHeaven 1200/300 4jet met verlichting 5000 K	chroom	10629000	9.488,35	11.480,90
	Special Finish*	10629XXX	14.232,50	17.221,35

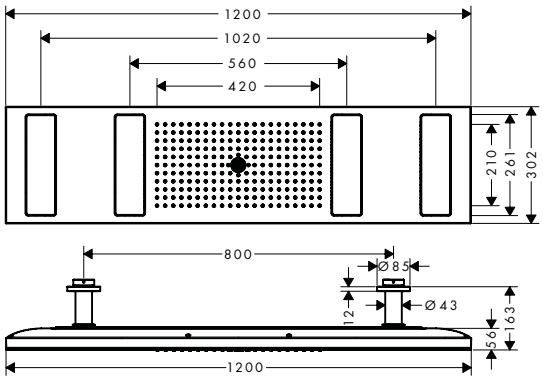

/ diameter straalplaat 1200 x 300 mm
/ Rain krachtige regenstraal, Mono, PowderRain
/ max. waterdoorstroom bij 3 bar: 30 l/min
/ debiet buiten-PowderRain (bij 3 bar): 12 l/min
/ debiet binnen-PowderRain (bij 3 bar): 12 l/min
/ afzonderlijk of gecombineerd te bedienen
/ Select drukknop op de thermostaat
/ afdekplaat van metaal
/ hoofddouche los reinigbaar
/ uitklapbare flappen kunnen handmatig geopend worden om schoon te maken
/ metalen plafondaansluiting
/ plafondbevestiging 100 mm
/ met geïntegreerde verlichting
/ ingang: 100 - 240 Volt AC / 50/60 Hz
/ uitgang: 24 V - DC
/ Kleurtemperatuur: 5000 K
/ Lichte kleur: neutraal wit

Dit artikel is niet verkrijgbaar in de Special Finish Black Chrome (Brushed en Polished).

Alternatieve producten				
/ ShowerHeaven 1200/300 4jet zonder verlichting	chroom	10637000	8.372,05	10.130,18
	Special Finish*	10637XXX	12.558,10	15.195,27
Dit artikel is niet verkrijgbaar in de Special Finish Black Chrome (Brushed en Polished).				
/ ShowerHeaven 1200/300 4jet met verlichting 3500 K	chroom	10628000	9.488,35	11.480,90
	Special Finish*	10628XXX	14.232,50	17.221,35
Dit artikel is niet verkrijgbaar in de Special Finish Black Chrome (Brushed en Polished).				
Benodigde onderdelen				
/ inbouwdeel voor ShowerHeaven 1200/300 4jet met verlichting		10922180	589,45	713,23
Bijpassende onderdelen				
/ thermostaatmodule afbouwdeel 670/90 voor 5 functies	chroom	18358000	2.467,10	2.985,19
	Special Finish*	18358XXX	3.700,70	4.477,79
/ verlengstuk 230 mm voor ShowerHeaven 1200/300 4jet	chroom	13603000	993,50	1.202,14
	Special Finish*	13603XXX	1.490,30	1.803,21

inbouwdeel voor ShowerHeaven 1200/300 4jet met verlichting	10922180	589,45	713,23

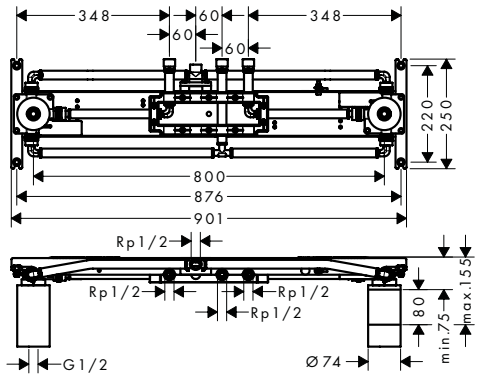

/ geluidontkoppelde montage

Maten bij maattekeningen worden aangeduid in mm. Prijs- en modelwijzigingen voorbehouden.

*Check van tevoren of dit product in de Special Finish van uw keuze beschikbaar is.

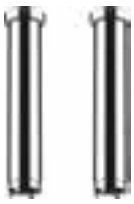

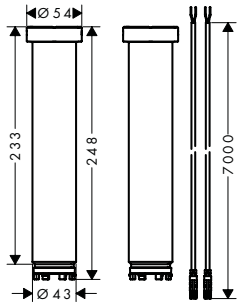

	Oppervlak	Art. Nr.	excl. BTW	incl. BTW
verlengstuk 230 mm voor ShowerHeaven 1200/300 4jet	chroom	13603000	993,50	1.202,14
/ afmeting 230 mm	Special Finish*	13603XXX	1.490,30	1.803,21
Bijpassende onderdelen				
/ ShowerHeaven 1200/300 4jet met verlichting 3500 K	chroom	10628000	9.488,35	11.480,90
	Special Finish*	10628XXX	14.232,50	17.221,35
Dit artikel is niet verkrijgbaar in de Special Finish Black Chrome (Brushed en Polished).				
/ ShowerHeaven 1200/300 4jet met verlichting 5000 K	chroom	10629000	9.488,35	11.480,90
	Special Finish*	10629XXX	14.232,50	17.221,35
Dit artikel is niet verkrijgbaar in de Special Finish Black Chrome (Brushed en Polished).				
/ ShowerHeaven 1200/300 4jet zonder verlichting	chroom	10637000	8.372,05	10.130,18
	Special Finish*	10637XXX	12.558,10	15.195,27
Dit artikel is niet verkrijgbaar in de Special Finish Black Chrome (Brushed en Polished).				
/ hoofddouche 300 1jet met plafondaansluiting	chroom	35301000	1.243,00	1.504,03
	Special Finish*	35301XXX	1.864,50	2.256,05
/ hoofddouche 300 2jet met plafondaansluiting	chroom	35304000	1.468,95	1.777,43
	Special Finish*	35304XXX	2.203,40	2.666,15
/ hoofddouche 300/300 1jet met plafondaansluiting	chroom	35316000	1.412,55	1.709,19
	Special Finish*	35316XXX	2.118,80	2.563,79
/ hoofddouche 300/300 2jet met plafondaansluiting	chroom	35320000	1.468,95	1.777,43
	Special Finish*	35320XXX	2.203,40	2.666,15
/ hoofddouche 250 1jet met plafondaansluiting	chroom	35286000	1.073,65	1.299,12
	Special Finish*	35286XXX	1.610,50	1.948,68
/ hoofddouche 250 2jet met plafondaansluiting	chroom	35297000	1.243,00	1.504,03
	Special Finish*	35297XXX	1.864,50	2.256,05
/ hoofddouche 250/250 1jet met plafondaansluiting	chroom	35308000	1.073,65	1.299,12
	Special Finish*	35308XXX	1.610,50	1.948,68
/ hoofddouche 250/250 2jet met plafondaansluiting	chroom	35312000	1.243,00	1.504,03
	Special Finish*	35312XXX	1.864,50	2.256,05

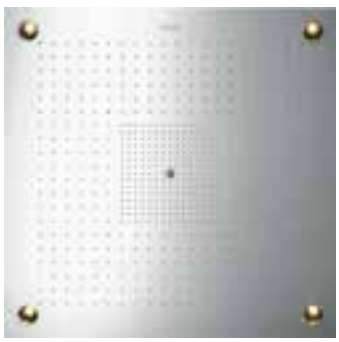

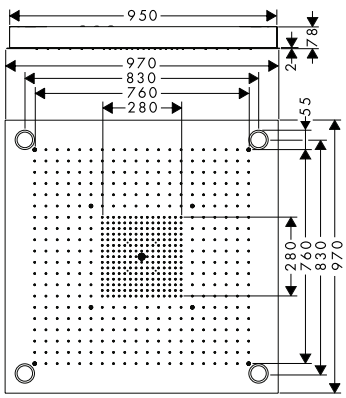

	Oppervlak	Art. Nr.	excl. BTW	incl. BTW
ShowerHeaven 970/970 G 3/4 3jet met verlichting	rvs look	10623800	9.153,90	11.076,22

Air Power · Quick Clean

/ diameter straalplaat 970 x 970 mm
/ RainAir volle zachte regenstraal, normale straal, laminaire straal
/ max. waterdoorstroom bij 3 bar: 33,3 l/min
/ afzonderlijk of gecombineerd te bedienen, bediening van de 3 straalzones middels 3 stopkranen of een omstelkraan met 3 uitgangen - zie montagehandleiding voor aansluitmogelijkheden
/ straalzones: Bodyzone - buitenste plafonddouchezone, Rainzone - binnenste plafonddouchezone met AirPower-functie, perlatorstraal - Ø 17 mm
/ straalplaat van gepolijst rvs
/ oppervlak frame: geborsteld rvs
/ met geïntegreerde verlichting
/ ingang: 100 - 240 Volt AC / 50/60 Hz
/ uitgang: 12 V - DC
/ Kleurtemperatuur: 2700 K
/ Lichte kleur: warm wit

	Oppervlak	Art. Nr.	excl. BTW	incl. BTW
Alternatieve producten				
/ ShowerHeaven 970/970 G 3/4 3jet zonder verlichting	rvs look	10621800	8.391,20	10.153,35
Bijpassende onderdelen				
/ thermostaatmodule afbouwdeel 360/120 voor 3 functies	chroom	10751000	1.144,50	1.384,85
	Special Finish*	10751XXX	1.716,80	2.077,28

Maten bij maattekeningen worden aangeduid in mm. Prijs- en modelwijzigingen voorbehouden.

*Check van tevoren of dit product in de Special Finish van uw keuze beschikbaar is.

	Oppervlak	Art. Nr.	excl. BTW	incl. BTW

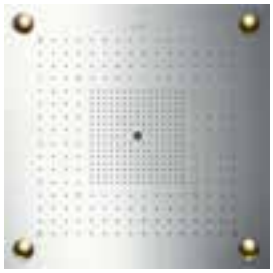

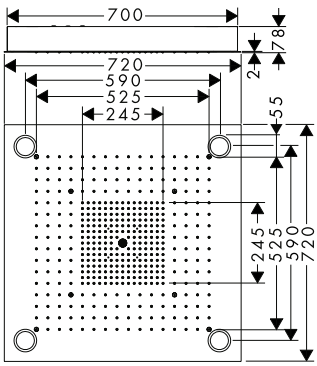

ShowerHeaven 720/720 G 3/4 3jet met verlichting

	Oppervlak	Art. Nr.	excl. BTW	incl. BTW
	rvs look	10627800	7.628,45	9.230,42

Air Power · Quick Clean

- / diameter straalplaat 720 x 720 mm
- / RainAir volle zachte regenstraal, normale straal, laminaire straal
- / max. waterdoorstroom bij 3 bar: 36,8 l/min
- / bediening van de 3 straalzones middels 3 stopkranen of een omstelkraan met 3 uitgangen - zie montagehandleiding voor aansluitmogelijkheden, afzonderlijk of gecombineerd te bedienen
- / straalzones: Bodyzone - buitenste plafonddouchezone, Rainzone - binnenste plafonddouchezone met AirPower-functie, perlatorstraal - Ø 17 mm
- / straalplaat van gepolijst rvs
- / oppervlak frame: geborsteld rvs
- / met geïntegreerde verlichting
- / ingang: 100 - 240 Volt AC / 50/60 Hz
- / uitgang: 12 V - DC
- / Kleurtemperatuur: 2700 K
- / Lichte kleur: warm wit

Alternatieve producten

	Oppervlak	Art. Nr.	excl. BTW	incl. BTW
/ ShowerHeaven 720/720 G 3/4 3jet zonder verlichting	rvs look	10625800	6.865,55	8.307,32

Bijpassende onderdelen

	Oppervlak	Art. Nr.	excl. BTW	incl. BTW
/ thermostaatmodule afbouwdeel 360/120 voor 3 functies	chroom	10751000	1.144,50	1.384,85
	Special Finish*	10751XXX	1.716,80	2.077,28

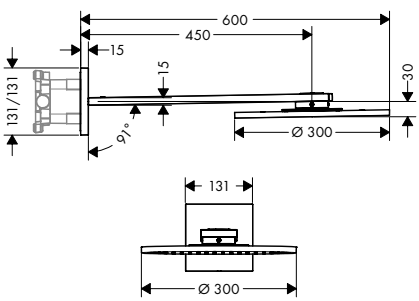

hoofddouche 300 2jet met douchearm

	Oppervlak	Art. Nr.	excl. BTW	incl. BTW
	chroom	35303000	1.638,55	1.982,65
	Special Finish*	35303XXX	2.457,80	2.973,98

Quick Clean

- / Bestaat verder uit: hoofddouche, douchearm
- / diameter straalplaat 300 mm
- / PowderRain, Intense PowderRain
- / lengte douche-arm 450 mm
- / max. waterdoorstroom bij 3 bar: 19 l/min
- / waterdoorstroom Intense PowderRain (bij 3 bar): 16 l/min
- / waterdoorstroom PowderRain (3 bar): 19 l/min
- / Select drukknop op de thermostaat
- / Dynamische straalnoppen komen pas tevoorschijn bij gebruik
- / afdekplaat van metaal
- / hoofddouche los reinigbaar

Benodigde onderdelen

	Oppervlak	Art. Nr.	excl. BTW	incl. BTW
/ inbouwdeel voor hoofddouche 2jet met douche-arm		35361180	334,65	404,93

Maten bij maattekeningen worden aangeduid in mm. Prijs- en modelwijzigingen voorbehouden.

*Check van tevoren of dit product in de Special Finish van uw keuze beschikbaar is.

	Oppervlak	Art. Nr.	excl. BTW	incl. BTW
hoofddouche 300 2jet met plafondaansluiting	chroom Special Finish*	35304000 35304XXX	1.468,95 2.203,40	1.777,43 2.666,15
/ Bestaat verder uit: hoofddouche, plafondbevestiging / diameter straalplaat 300 mm / PowderRain, Intense PowderRain / max. waterdoorstroom bij 3 bar: 18 l/min / waterdoorstroom Intense PowderRain (bij 3 bar): 17 l/min / waterdoorstroom PowderRain (3 bar): 18 l/min / Select drukknop op de thermostaat / Dynamische straalnoppen komen pas tevoorschijn bij gebruik / afdekplaat van metaal / hoofddouche los reinigbaar / metalen plafondaansluiting / plafondbevestiging 100 mm				
Benodigde onderdelen / inbouwdeel voor hoofddouche met plafondaansluiting		26434180	242,55	293,49
Bijpassende onderdelen / verlengstuk plafondbevestiging hoofddouche 270 mm	chroom Special Finish*	35288000 35288XXX	497,30 746,00	601,73 902,60
hoofddouche 300 2jet plafond-opbouw	chroom Special Finish*	35305000 35305XXX	1.468,95 2.203,40	1.777,43 2.666,15
/ diameter straalplaat 300 mm / PowderRain, Intense PowderRain / max. waterdoorstroom bij 3 bar: 17 l/min / waterdoorstroom Intense PowderRain (bij 3 bar): 15 l/min / waterdoorstroom PowderRain (3 bar): 17 l/min / Select drukknop op de thermostaat / Dynamische straalnoppen komen pas tevoorschijn bij gebruik / afdekplaat van metaal / hoofddouche los reinigbaar				
Benodigde onderdelen / inbouwdeel voor hoofddouche plafond-opbouw		35363180	111,50	134,92
hoofddouche 300 1jet met douchearm	chroom Special Finish*	35300000 35300XXX	1.468,95 2.203,40	1.777,43 2.666,15
/ Bestaat verder uit: hoofddouche, douchearm / diameter straalplaat 300 mm / PowderRain / lengte douche-arm 450 mm / max. waterdoorstroom bij 3 bar: 17,6 l/min / waterdoorstroom PowderRain (3 bar): 17,6 l/min / Dynamische straalnoppen komen pas tevoorschijn bij gebruik / afdekplaat van metaal / hoofddouche los reinigbaar				

Maten bij maattekeningen worden aangeduid in mm. Prijs- en modelwijzigingen voorbehouden.

*Check van tevoren of dit product in de Special Finish van uw keuze beschikbaar is.

	Oppervlak	Art. Nr.	excl. BTW	incl. BTW
hoofddouche 300 1jet met plafondaansluiting	chroom	35301000	1.243,00	1.504,03
	Special Finish*	35301XXX	1.864,50	2.256,05
/ Bestaat verder uit: hoofddouche, plafondbevestiging				
/ diameter straalplaat 300 mm				
/ PowderRain				
/ max. waterdoorstroom bij 3 bar: 19 l/min				
/ waterdoorstroom PowderRain (3 bar): 19 l/min				
/ Dynamische straalnoppen komen pas tevoorschijn bij gebruik				
/ afdekplaat van metaal				
/ hoofddouche los reinigbaar				
/ metalen plafondaansluiting				
/ plafondbevestiging 100 mm				
Benodigde onderdelen				
/ inbouwdeel voor hoofddouche met plafondaansluiting		26434180	242,55	293,49
Bijpassende onderdelen				
/ verlengstuk plafondbevestiging hoofddouche 270 mm	chroom	35288000	497,30	601,73
	Special Finish*	35288XXX	746,00	902,60

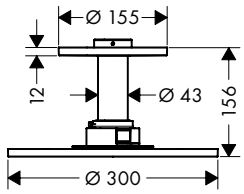

	Oppervlak	Art. Nr.	excl. BTW	incl. BTW
hoofddouche 300 1jet plafond-opbouw	chroom	35302000	1.243,00	1.504,03
	Special Finish*	35302XXX	1.864,50	2.256,05
/ diameter straalplaat 300 mm				
/ PowderRain				
/ max. waterdoorstroom bij 3 bar: 18,1 l/min				
/ waterdoorstroom PowderRain (3 bar): 18,1 l/min				
/ Dynamische straalnoppen komen pas tevoorschijn bij gebruik				
/ afdekplaat van metaal				
/ hoofddouche los reinigbaar				
Benodigde onderdelen				
/ inbouwdeel voor hoofddouche plafond-opbouw		35363180	111,50	134,92

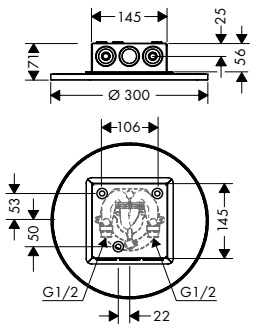

	Oppervlak	Art. Nr.	excl. BTW	incl. BTW
hoofddouche 300/300 2jet met douchearm	chroom	35318000	1.638,55	1.982,65
	Special Finish*	35318XXX	2.457,80	2.973,98
/ Bestaat verder uit: hoofddouche, douchearm				
/ diameter straalplaat 300 x 300 mm				
/ PowderRain, Intense PowderRain				
/ lengte douche-arm 450 mm				
/ max. waterdoorstroom bij 3 bar: 19 l/min				
/ waterdoorstroom Intense PowderRain (bij 3 bar): 16 l/min				
/ waterdoorstroom PowderRain (3 bar): 19 l/min				
/ Select drukknop op de thermostaat				
/ Dynamische straalnoppen komen pas tevoorschijn bij gebruik				
/ afdekplaat van metaal				
/ hoofddouche los reinigbaar				
Benodigde onderdelen				
/ inbouwdeel voor hoofddouche 2jet met douche-arm		35361180	334,65	404,93

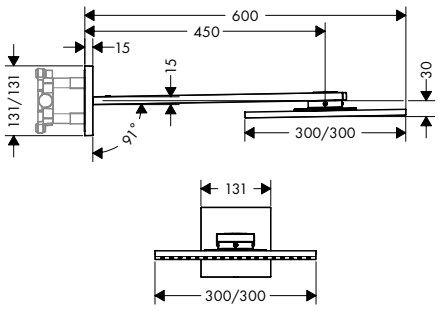

Maten bij maattekeningen worden aangeduid in mm. Prijs- en modelwijzigingen voorbehouden.

*Check van tevoren of dit product in de Special Finish van uw keuze beschikbaar is.

	Oppervlak	Art. Nr.	excl. BTW	incl. BTW
hoofddouche 300/300 2jet met plafondaansluiting	chroom	35320000	1.468,95	1.777,43
	Special Finish*	35320XXX	2.203,40	2.666,15
/ Bestaat verder uit: hoofddouche, plafondbevestiging / diameter straalplaat 300 x 300 mm / PowderRain, Intense PowderRain / max. waterdoorstroom bij 3 bar: 18 l/min / waterdoorstroom Intense PowderRain (bij 3 bar): 17 l/min / waterdoorstroom PowderRain (3 bar): 18 l/min / Select drukknop op de thermostaat / Dynamische straalnoppen komen pas tevoorschijn bij gebruik / afdekplaat van metaal / hoofddouche los reinigbaar / metalen plafondaansluiting / plafondbevestiging 100 mm				
Benodigde onderdelen				
/ inbouwdeel voor hoofddouche met plafondaansluiting		26434180	242,55	293,49
Bijpassende onderdelen				
/ verlengstuk plafondbevestiging hoofddouche 270 mm	chroom	35288000	497,30	601,73
	Special Finish*	35288XXX	746,00	902,60

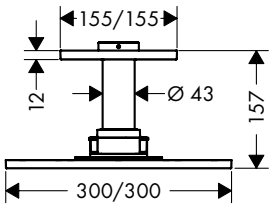

	Oppervlak	Art. Nr.	excl. BTW	incl. BTW
hoofddouche 300/300 2jet plafond-opbouw	chroom	35321000	1.582,05	1.914,28
	Special Finish*	35321XXX	2.373,10	2.871,42
/ diameter straalplaat 300 x 300 mm / PowderRain, Intense PowderRain / max. waterdoorstroom bij 3 bar: 17 l/min / waterdoorstroom Intense PowderRain (bij 3 bar): 15 l/min / waterdoorstroom PowderRain (3 bar): 17 l/min / Select drukknop op de thermostaat / Dynamische straalnoppen komen pas tevoorschijn bij gebruik / afdekplaat van metaal / hoofddouche los reinigbaar				
Benodigde onderdelen				
/ inbouwdeel voor hoofddouche plafond-opbouw		35363180	111,50	134,92

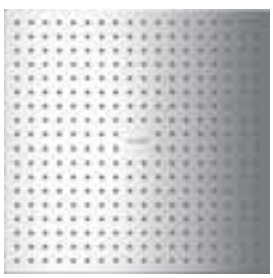

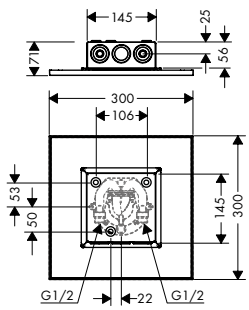

	Oppervlak	Art. Nr.	excl. BTW	incl. BTW
hoofddouche 300/300 1jet met douchearm	chroom	35314000	1.468,95	1.777,43
	Special Finish*	35314XXX	2.203,40	2.666,15
/ Bestaat verder uit: hoofddouche, douchearm / diameter straalplaat 300 x 300 mm / PowderRain / lengte douche-arm 450 mm / max. waterdoorstroom bij 3 bar: 18,2 l/min / waterdoorstroom PowderRain (3 bar): 18,2 l/min / Dynamische straalnoppen komen pas tevoorschijn bij gebruik / afdekplaat van metaal / hoofddouche los reinigbaar				

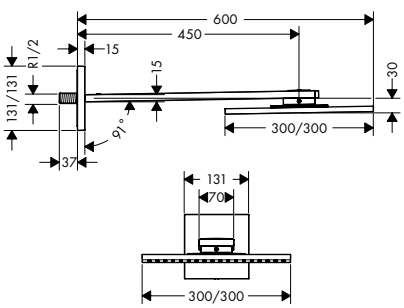

Maten bij maattekeningen worden aangeduid in mm. Prijs- en modelwijzigingen voorbehouden.

*Check van tevoren of dit product in de Special Finish van uw keuze beschikbaar is.

	Oppervlak	Art. Nr.	excl. BTW	incl. BTW
hoofddouche 300/300 1jet met plafondaansluiting	chroom	35316000	1.412,55	1.709,19
	Special Finish*	35316XXX	2.118,80	2.563,79
/ Bestaat verder uit: hoofddouche, plafondbevestiging / diameter straalplaat 300 x 300 mm / PowderRain / max. waterdoorstroom bij 3 bar: 19 l/min / waterdoorstroom PowderRain (3 bar): 19 l/min / Dynamische straalnoppen komen pas tevoorschijn bij gebruik / afdekplaat van metaal / hoofddouche los reinigbaar / metalen plafondaansluiting / plafondbevestiging 100 mm				
Benodigde onderdelen / inbouwdeel voor hoofddouche met plafondaansluiting		26434180	242,55	293,49
Bijpassende onderdelen / verlengstuk plafondbevestiging hoofddouche 270 mm	chroom	35288000	497,30	601,73
	Special Finish*	35288XXX	746,00	902,60

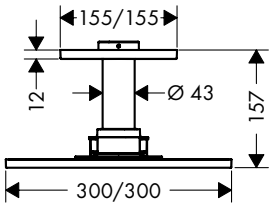

	Oppervlak	Art. Nr.	excl. BTW	incl. BTW
hoofddouche 300/300 1jet plafond - opbouw	chroom	35317000	1.412,55	1.709,19
	Special Finish*	35317XXX	2.118,80	2.563,79
/ diameter straalplaat 300 x 300 mm / PowderRain / max. waterdoorstroom bij 3 bar: 18,1 l/min / waterdoorstroom PowderRain (3 bar): 18,1 l/min / Dynamische straalnoppen komen pas tevoorschijn bij gebruik / afdekplaat van metaal / hoofddouche los reinigbaar				
Benodigde onderdelen / inbouwdeel voor hoofddouche plafond-opbouw		35363180	111,50	134,92

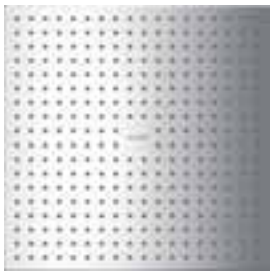

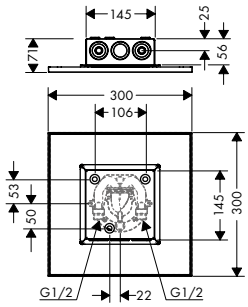

	Oppervlak	Art. Nr.	excl. BTW	incl. BTW
hoofddouche 250 2jet met douchearm	chroom	35296000	1.412,55	1.709,19
	Special Finish*	35296XXX	2.118,80	2.563,79
/ Bestaat verder uit: hoofddouche, douchearm / diameter straalplaat 250 mm / PowderRain, Intense PowderRain / lengte douche-arm 450 mm / max. waterdoorstroom bij 3 bar: 19 l/min / waterdoorstroom Intense PowderRain (bij 3 bar): 15 l/min / waterdoorstroom PowderRain (3 bar): 19 l/min / Select drukknop op de thermostaat / Dynamische straalnoppen komen pas tevoorschijn bij gebruik / afdekplaat van metaal / hoofddouche los reinigbaar				
Benodigde onderdelen / inbouwdeel voor hoofddouche 2jet met douche-arm		35361180	334,65	404,93

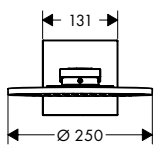

Maten bij maattekeningen worden aangeduid in mm. Prijs- en modelwijzigingen voorbehouden.

*Check van tevoren of dit product in de Special Finish van uw keuze beschikbaar is.

	Oppervlak	Art. Nr.	excl. BTW	incl. BTW
hoofddouche 250 2jet met plafondaansluiting	chroom	35297000	1.243,00	1.504,03
	Special Finish*	35297XXX	1.864,50	2.256,05
/ Bestaat verder uit: hoofddouche, plafondbevestiging / diameter straalplaat 250 mm / PowderRain, Intense PowderRain / max. waterdoorstroom bij 3 bar: 18 l/min / waterdoorstroom Intense PowderRain (bij 3 bar): 16 l/min / waterdoorstroom PowderRain (3 bar): 18 l/min / Select drukknop op de thermostaat / Dynamische straalnoppen komen pas tevoorschijn bij gebruik / afdekplaat van metaal / hoofddouche los reinigbaar / metalen plafondaansluiting / plafondbevestiging 100 mm				
Benodigde onderdelen / inbouwdeel voor hoofddouche met plafondaansluiting		26434180	242,55	293,49
Bijpassende onderdelen / verlengstuk plafondbevestiging hoofddouche 270 mm	chroom	35288000	497,30	601,73
	Special Finish*	35288XXX	746,00	902,60

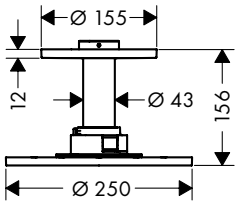

	Oppervlak	Art. Nr.	excl. BTW	incl. BTW
hoofddouche 250 2jet plafond - opbouw	chroom	35298000	1.243,00	1.504,03
	Special Finish*	35298XXX	1.864,50	2.256,05
/ diameter straalplaat 250 mm / PowderRain, Intense PowderRain / max. waterdoorstroom bij 3 bar: 21 l/min / waterdoorstroom Intense PowderRain (bij 3 bar): 15 l/min / waterdoorstroom PowderRain (3 bar): 21 l/min / Select drukknop op de thermostaat / Dynamische straalnoppen komen pas tevoorschijn bij gebruik / afdekplaat van metaal / hoofddouche los reinigbaar				
Benodigde onderdelen / inbouwdeel voor hoofddouche plafond-opbouw		35363180	111,50	134,92

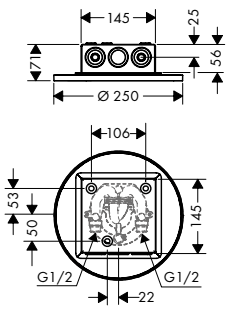

	Oppervlak	Art. Nr.	excl. BTW	incl. BTW
hoofddouche 250 1jet met douchearm	chroom	35284000	1.243,00	1.504,03
	Special Finish*	35284XXX	1.864,50	2.256,05
/ Bestaat verder uit: hoofddouche, douchearm / diameter straalplaat 250 mm / PowderRain / lengte douche-arm 450 mm / max. waterdoorstroom bij 3 bar: 18,1 l/min / waterdoorstroom PowderRain (3 bar): 18,1 l/min / Dynamische straalnoppen komen pas tevoorschijn bij gebruik / afdekplaat van metaal / hoofddouche los reinigbaar				

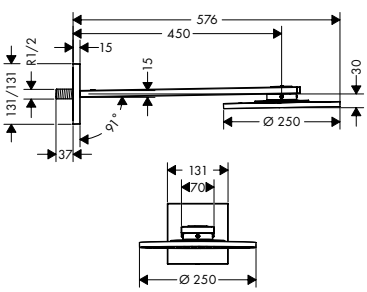

Maten bij maattekeningen worden aangeduid in mm. Prijs- en modelwijzigingen voorbehouden.

*Check van tevoren of dit product in de Special Finish van uw keuze beschikbaar is.

	Oppervlak	Art. Nr.	excl. BTW	incl. BTW
hoofddouche 250 1jet met plafondaansluiting	chroom	35286000	1.073,65	1.299,12
	Special Finish*	35286XXX	1.610,50	1.948,68
/ Bestaat verder uit: hoofddouche, plafondbevestiging				
/ diameter straalplaat 250 mm				
/ PowderRain				
/ max. waterdoorstroom bij 3 bar: 19 l/min				
/ waterdoorstroom PowderRain (3 bar): 19 l/min				
/ Dynamische straalnoppen komen pas tevoorschijn bij gebruik				
/ afdekplaat van metaal				
/ hoofddouche los reinigbaar				
/ metalen plafondaansluiting				
/ plafondbevestiging 100 mm				
Benodigde onderdelen				
/ inbouwdeel voor hoofddouche met plafondaansluiting		26434180	242,55	293,49
Bijpassende onderdelen				
/ verlengstuk plafondbevestiging hoofddouche 270 mm	chroom	35288000	497,30	601,73
	Special Finish*	35288XXX	746,00	902,60
hoofddouche 250 1jet plafond - opbouw	chroom	35287000	1.073,65	1.299,12
	Special Finish*	35287XXX	1.610,50	1.948,68
/ diameter straalplaat 250 mm				
/ PowderRain				
/ max. waterdoorstroom bij 3 bar: 17,7 l/min				
/ waterdoorstroom PowderRain (3 bar): 17,7 l/min				
/ Dynamische straalnoppen komen pas tevoorschijn bij gebruik				
/ afdekplaat van metaal				
/ hoofddouche los reinigbaar				
Benodigde onderdelen				
/ inbouwdeel voor hoofddouche plafond-opbouw		35363180	111,50	134,92
hoofddouche 250/250 2jet met douchearm	chroom	35310000	1.412,55	1.709,19
	Special Finish*	35310XXX	2.118,80	2.563,79
/ Bestaat verder uit: hoofddouche, douchearm				
/ PowderRain, Intense PowderRain				
/ lengte douche-arm 450 mm				
/ max. waterdoorstroom bij 3 bar: 19 l/min				
/ waterdoorstroom Intense PowderRain (bij 3 bar): 15 l/min				
/ waterdoorstroom PowderRain (3 bar): 19 l/min				
/ Select drukknop op de thermostaat				
/ Dynamische straalnoppen komen pas tevoorschijn bij gebruik				
/ afdekplaat van metaal				
/ hoofddouche los reinigbaar				
Benodigde onderdelen				
/ inbouwdeel voor hoofddouche 2jet met douche-arm		35361180	334,65	404,93

Maten bij maattekeningen worden aangeduid in mm. Prijs- en modelwijzigingen voorbehouden.

*Check van tevoren of dit product in de Special Finish van uw keuze beschikbaar is.

	Oppervlak	Art. Nr.	excl. BTW	incl. BTW
hoofddouche 250/250 2jet met plafondaansluiting	chroom	35312000	1.243,00	1.504,03
	Special Finish*	35312XXX	1.864,50	2.256,05

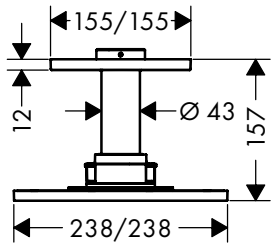

- Bestaat verder uit: hoofddouche, plafondbevestiging
- PowderRain, Intense PowderRain
- max. waterdoorstroom bij 3 bar: 18 l/min
- waterdoorstroom Intense PowderRain (bij 3 bar): 16 l/min
- waterdoorstroom PowderRain (3 bar): 18 l/min
- Select drukknop op de thermostaat
- Dynamische straalnoppen komen pas tevoorschijn bij gebruik
- afdekplaat van metaal
- hoofddouche los reinigbaar
- metalen plafondaansluiting
- plafondbevestiging 100 mm

Quick Clean

Benodigde onderdelen

/ inbouwdeel voor hoofddouche met plafondaansluiting	26434180	242,55	293,49

Bijpassende onderdelen

/ verlengstuk plafondbevestiging hoofddouche 270 mm	chroom	35288000	497,30	601,73
	Special Finish*	35288XXX	746,00	902,60

	Oppervlak	Art. Nr.	excl. BTW	incl. BTW
hoofddouche 250/250 2jet opbouw	chroom	35313000	1.243,00	1.504,03
	Special Finish*	35313XXX	1.864,50	2.256,05

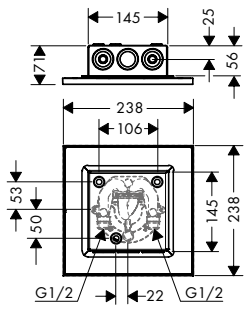

- PowderRain, Intense PowderRain
- max. waterdoorstroom bij 3 bar: 17 l/min
- waterdoorstroom Intense PowderRain (bij 3 bar): 15 l/min
- waterdoorstroom PowderRain (3 bar): 17 l/min
- Select drukknop op de thermostaat
- Dynamische straalnoppen komen pas tevoorschijn bij gebruik
- afdekplaat van metaal
- hoofddouche los reinigbaar

Quick Clean

Benodigde onderdelen

/ inbouwdeel voor hoofddouche plafond-opbouw	35363180	111,50	134,92

	Oppervlak	Art. Nr.	excl. BTW	incl. BTW
hoofddouche 250/250 1jet met douchearm	chroom	35306000	1.243,00	1.504,03
	Special Finish*	35306XXX	1.864,50	2.256,05

- Bestaat verder uit: hoofddouche, douchearm
- PowderRain
- lengte douche-arm 450 mm
- max. waterdoorstroom bij 3 bar: 17 l/min
- waterdoorstroom PowderRain (3 bar): 17 l/min
- Dynamische straalnoppen komen pas tevoorschijn bij gebruik
- afdekplaat van metaal
- hoofddouche los reinigbaar

Quick Clean

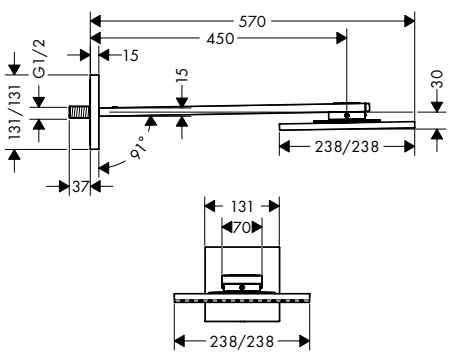

Maten bij maattekeningen worden aangeduid in mm. Prijs- en modelwijzigingen voorbehouden.

*Check van tevoren of dit product in de Special Finish van uw keuze beschikbaar is.

	Oppervlak	Art. Nr.	excl. BTW	incl. BTW
hoofddouche 250/250 1jet met plafondaansluiting	chroom	35308000	1.073,65	1.299,12
	Special Finish*	35308XXX	1.610,50	1.948,68
/ Bestaat verder uit: hoofddouche, plafondbevestiging / PowderRain / max. waterdoorstroom bij 3 bar: 19 l/min / waterdoorstroom PowderRain (3 bar): 19 l/min / Dynamische straalnoppen komen pas tevoorschijn bij gebruik / afdekplaat van metaal / hoofddouche los reinigbaar / metalen plafondaansluiting / plafondbevestiging 100 mm				
Benodigde onderdelen / inbouwdeel voor hoofddouche met plafondaansluiting		26434180	242,55	293,49
Bijpassende onderdelen / verlengstuk plafondbevestiging hoofddouche 270 mm	chroom	35288000	497,30	601,73
	Special Finish*	35288XXX	746,00	902,60

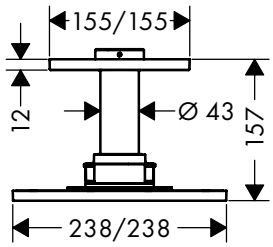

	Oppervlak	Art. Nr.	excl. BTW	incl. BTW
hoofddouche 250/250 1jet plafond-opbouw	chroom	35309000	1.073,65	1.299,12
	Special Finish*	35309XXX	1.610,50	1.948,68
/ PowderRain / max. waterdoorstroom bij 3 bar: 18,1 l/min / waterdoorstroom PowderRain (3 bar): 18,1 l/min / Dynamische straalnoppen komen pas tevoorschijn bij gebruik / afdekplaat van metaal / hoofddouche los reinigbaar				
Benodigde onderdelen / inbouwdeel voor hoofddouche plafond-opbouw		35363180	111,50	134,92

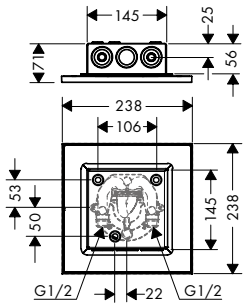

inbouwdeel voor hoofddouche 2jet met douche-arm		35361180	334,65	404,93
/ geluidontkoppelde montage				

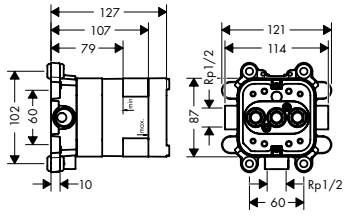

Maten bij maattekeningen worden aangeduid in mm. Prijs- en modelwijzigingen voorbehouden.

*Check van tevoren of dit product in de Special Finish van uw keuze beschikbaar is.

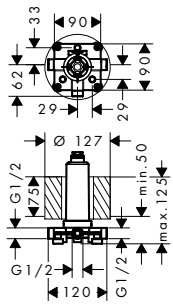

	Oppervlak	Art. Nr.	excl. BTW	incl. BTW
inbouwdeel voor hoofddouche met plafondaansluiting		26434180	242,55	293,49
Bijpassende onderdelen				
/ hoofddouche 460/300 1jet	chroom	35277000	1.897,75	2.296,28
met plafondbevestiging 100 mm	Special Finish*	35277XXX	2.846,60	3.444,42
/ hoofddouche 460/300 2jet	chroom	35279000	2.344,25	2.836,54
met plafondbevestiging 100 mm	Special Finish*	35279XXX	3.516,40	4.254,81
/ hoofddouche 460/300 3jet	chroom	35281000	2.567,45	3.106,61
met plafondbevestiging 100 mm	Special Finish*	35281XXX	3.851,20	4.659,92
/ hoofddouche 300 1jet	chroom	35301000	1.243,00	1.504,03
met plafondaansluiting	Special Finish*	35301XXX	1.864,50	2.256,05
/ hoofddouche 300 2jet	chroom	35304000	1.468,95	1.777,43
met plafondaansluiting	Special Finish*	35304XXX	2.203,40	2.666,15
/ hoofddouche 300/300 1jet	chroom	35316000	1.412,55	1.709,19
met plafondaansluiting	Special Finish*	35316XXX	2.118,80	2.563,79
/ hoofddouche 300/300 2jet	chroom	35320000	1.468,95	1.777,43
met plafondaansluiting	Special Finish*	35320XXX	2.203,40	2.666,15
/ hoofddouche 250 1jet	chroom	35286000	1.073,65	1.299,12
met plafondaansluiting	Special Finish*	35286XXX	1.610,50	1.948,68
/ hoofddouche 250 2jet	chroom	35297000	1.243,00	1.504,03
met plafondaansluiting	Special Finish*	35297XXX	1.864,50	2.256,05
/ hoofddouche 250/250 1jet	chroom	35308000	1.073,65	1.299,12
met plafondaansluiting	Special Finish*	35308XXX	1.610,50	1.948,68
/ hoofddouche 250/250 2jet	chroom	35312000	1.243,00	1.504,03
met plafondaansluiting	Special Finish*	35312XXX	1.864,50	2.256,05

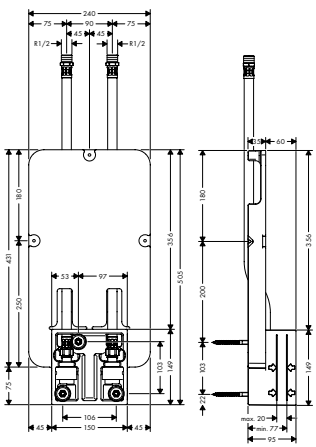

inbouwdeel voor hoofddouche plafond-opbouw		35363180	111,50	134,92
/ ServiceCard met doorstroombegrenzer kan voor reiniging zonder gereedschap worden uitgenomen				
Bijpassende onderdelen				
/ hoofddouche 300 1jet plafond- opbouw	chroom	35302000	1.243,00	1.504,03
	Special Finish*	35302XXX	1.864,50	2.256,05
/ hoofddouche 300 2jet plafond-opbouw	chroom	35305000	1.468,95	1.777,43
	Special Finish*	35305XXX	2.203,40	2.666,15
/ hoofddouche 300/300 1jet plafond - opbouw	chroom	35317000	1.412,55	1.709,19
	Special Finish*	35317XXX	2.118,80	2.563,79
/ hoofddouche 300/300 2jet plafond- opbouw	chroom	35321000	1.582,05	1.914,28
	Special Finish*	35321XXX	2.373,10	2.871,42
/ hoofddouche 250 1jet plafond - opbouw	chroom	35287000	1.073,65	1.299,12
	Special Finish*	35287XXX	1.610,50	1.948,68
/ hoofddouche 250 2jet plafond - opbouw	chroom	35298000	1.243,00	1.504,03
	Special Finish*	35298XXX	1.864,50	2.256,05
/ hoofddouche 250/250 1jet plafond- opbouw	chroom	35309000	1.073,65	1.299,12
	Special Finish*	35309XXX	1.610,50	1.948,68
/ hoofddouche 250/250 2jet opbouw	chroom	35313000	1.243,00	1.504,03
	Special Finish*	35313XXX	1.864,50	2.256,05

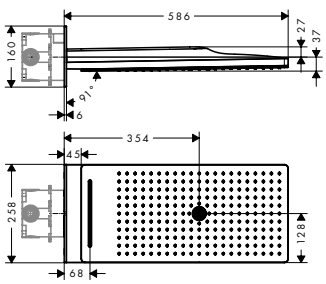

hoofddouche 580/260 3jet	chroom	35283000	3.125,65	3.782,04
	Special Finish*	35283XXX	4.688,50	5.673,06
/ Bestaat verder uit: hoofddouche, muuraansluiting				
/ Rain krachtige regenstraal, RainFlow waterval, Mono				
/ max. waterdoorstroom bij 3 bar: 20 l/min				
/ afdekplaat van metaal				
/ straalplaat voor reiniging afneembaar				
Benodigde onderdelen				
/ inbouwdeel iBox Universal		01700180	123,40	149,31

Maten bij maattekeningen worden aangeduid in mm. Prijs- en modelwijzigingen voorbehouden.

*Check van tevoren of dit product in de Special Finish van uw keuze beschikbaar is.

	Oppervlak	Art. Nr.	excl. BTW	incl. BTW
hoofddouche 460/300 3jet met douchearm 450 mm, vierkant rozet	chroom	35282000	2.679,10	3.241,71
	Special Finish*	35282XXX	4.018,70	4.862,57
/ Bestaat verder uit: hoofddouche, douchearm / diameter straalplaat 460 x 300 mm / Rain krachtige regenstraal, RainStream brede watervalstraal, Mono / lengte douche-arm 460 mm / max. waterdoorstroom bij 3 bar: 18 l/min / afdekplaat van metaal / straalplaat voor reiniging afneembaar / hoofddouche los reinigbaar				
Benodigde onderdelen				
/ inbouwdeel iBox Universal		01700180	123,40	149,31

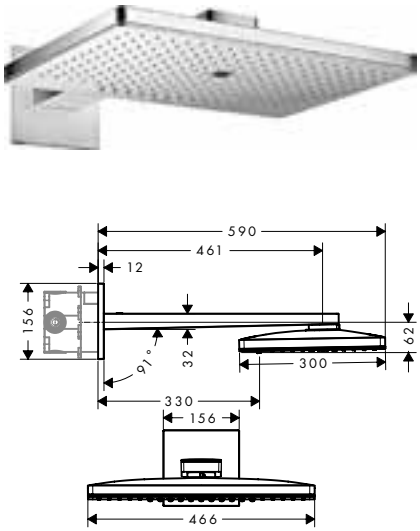

	Oppervlak	Art. Nr.	excl. BTW	incl. BTW
hoofddouche 460/300 3jet met douche-arm 450 mm, softcube rozet	chroom	35276000	2.679,10	3.241,71
	Special Finish*	35276XXX	4.018,70	4.862,57
/ Bestaat verder uit: hoofddouche, douchearm, rozet / diameter straalplaat 460 x 300 mm / Rain krachtige regenstraal, RainStream brede watervalstraal, Mono / lengte douche-arm 460 mm / max. waterdoorstroom bij 3 bar: 18 l/min / afdekplaat van metaal / straalplaat voor reiniging afneembaar / hoofddouche los reinigbaar				
Benodigde onderdelen				
/ inbouwdeel iBox Universal		01700180	123,40	149,31

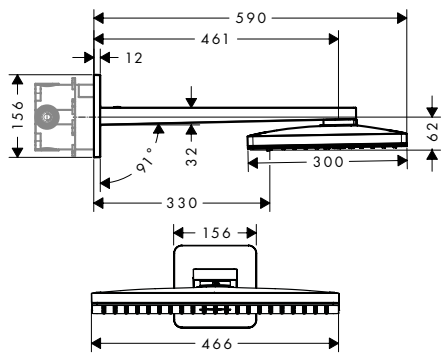

	Oppervlak	Art. Nr.	excl. BTW	incl. BTW
hoofddouche 460/300 3jet met plafondbevestiging 100 mm	chroom	35281000	2.567,45	3.106,61
	Special Finish*	35281XXX	3.851,20	4.659,92
/ Bestaat verder uit: hoofddouche, plafondbevestiging / diameter straalplaat 460 x 300 mm / Rain krachtige regenstraal, RainStream brede watervalstraal, Mono / max. waterdoorstroom bij 3 bar: 23 l/min / afdekplaat van metaal / straalplaat voor reiniging afneembaar / hoofddouche los reinigbaar / metalen plafondaansluiting / plafondbevestiging 100 mm				
Benodigde onderdelen				
/ inbouwdeel voor hoofddouche met plafondaansluiting		26434180	242,55	293,49
Bijpassende onderdelen				
/ verlengstuk plafondbevestiging hoofddouche 270 mm	chroom	35288000	497,30	601,73
	Special Finish*	35288XXX	746,00	902,60

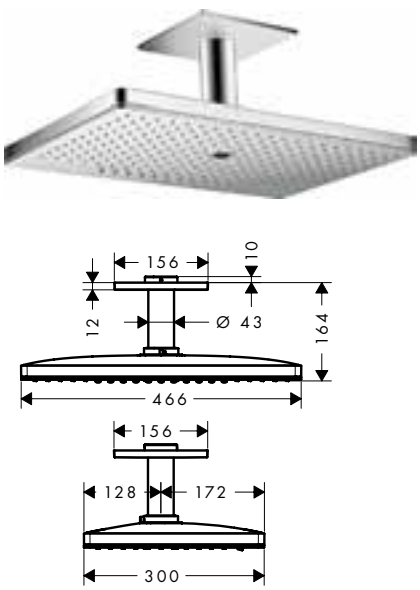

Maten bij maattekeningen worden aangeduid in mm. Prijs- en modelwijzigingen voorbehouden.

*Check van tevoren of dit product in de Special Finish van uw keuze beschikbaar is.

	Oppervlak	Art. Nr.	excl. BTW	incl. BTW
hoofddouche 460/300 2jet met douchearm 450 mm, vierkant rozet	chroom	35280000	2.455,85	2.971,58
	Special Finish*	35280XXX	3.683,80	4.457,37
/ Bestaat verder uit: hoofddouche, douchearm / diameter straalplaat 460 x 300 mm / Rain krachtige regenstraal, RainStream brede watervalstraal / lengte douche-arm 460 mm / max. waterdoorstroom bij 3 bar: 18 l/ min / afdekplaat van metaal / straalplaat voor reiniging afneembaar / hoofddouche los reinigbaar				
Benodigde onderdelen				
/ inbouwdeel iBox Universal		01700180	123,40	149,31

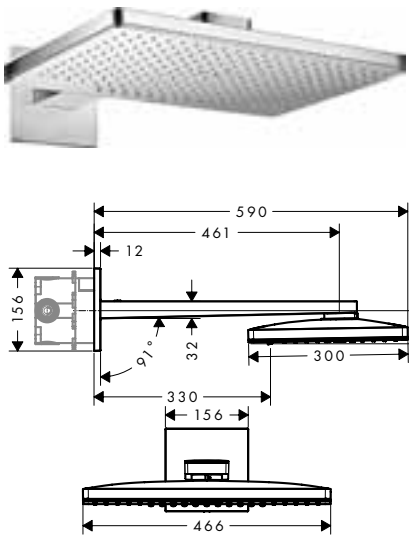

	Oppervlak	Art. Nr.	excl. BTW	incl. BTW
hoofddouche 460/300 2jet met douche-arm 450 mm, softcube rozet	chroom	35275000	2.455,85	2.971,58
	Special Finish*	35275XXX	3.683,80	4.457,37
/ Bestaat verder uit: hoofddouche, douchearm, rozet / diameter straalplaat 460 x 300 mm / Rain krachtige regenstraal, RainStream brede watervalstraal / lengte douche-arm 460 mm / max. waterdoorstroom bij 3 bar: 18 l/ min / afdekplaat van metaal / straalplaat voor reiniging afneembaar / hoofddouche los reinigbaar				
Benodigde onderdelen				
/ inbouwdeel iBox Universal		01700180	123,40	149,31

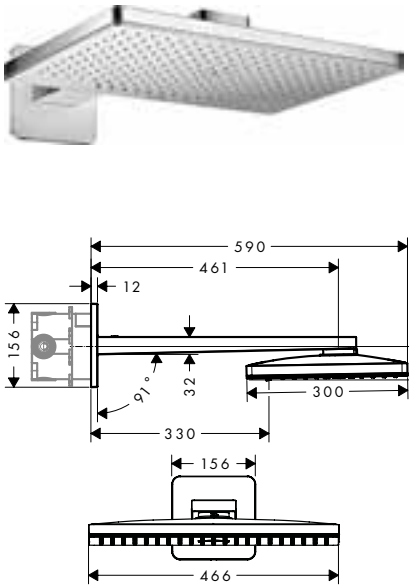

	Oppervlak	Art. Nr.	excl. BTW	incl. BTW
hoofddouche 460/300 2jet met plafondbevestiging 100 mm	chroom	35279000	2.344,25	2.836,54
	Special Finish*	35279XXX	3.516,40	4.254,81
/ Bestaat verder uit: hoofddouche, plafondbevestiging / diameter straalplaat 460 x 300 mm / Rain krachtige regenstraal, RainStream brede watervalstraal / afdekplaat van metaal / straalplaat voor reiniging afneembaar / hoofddouche los reinigbaar / metalen plafondaansluiting / plafondbevestiging 100 mm				
Benodigde onderdelen				
/ inbouwdeel voor hoofddouche met plafondaansluiting		26434180	242,55	293,49
Bijpassende onderdelen				
/ verlengstuk plafondbevestiging hoofddouche 270 mm	chroom	35288000	497,30	601,73
	Special Finish*	35288XXX	746,00	902,60

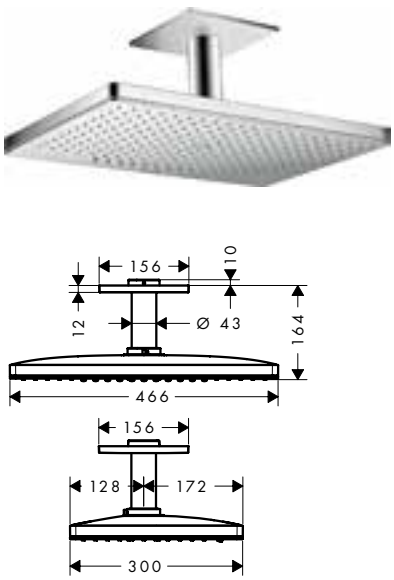

Maten bij maattekeningen worden aangeduid in mm. Prijs- en modelwijzigingen voorbehouden.

*Check van tevoren of dit product in de Special Finish van uw keuze beschikbaar is.

	Oppervlak	Art. Nr.	excl. BTW	incl. BTW
hoofddouche 460/300 1jet met douche-arm 450 mm/ vierkant rozet	chroom	35278000	2.009,30	2.431,25
	Special Finish*	35278XXX	3.014,00	3.646,88

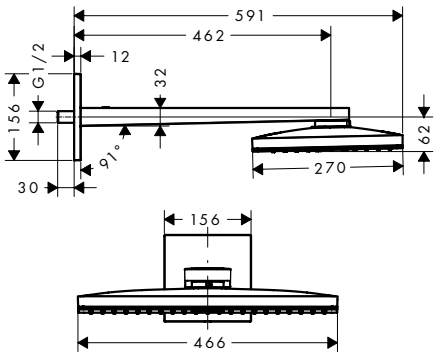

- Bestaat verder uit: hoofddouche, douchearm, rozet
- diameter straalplaat 460 x 270 mm
- Rain krachtige regenstraal
- lengte douche-arm 460 mm
- max. waterdoorstroom bij 3 bar: 19 l/min
- afdekplaat van metaal
- straalplaat voor reiniging afneembaar
- hoofddouche los reinigbaar

	Oppervlak	Art. Nr.	excl. BTW	incl. BTW
hoofddouche 460/300 1jet met douche-arm 450 mm, softcube rozet	chroom	35274000	2.009,30	2.431,25
	Special Finish*	35274XXX	3.014,00	3.646,88

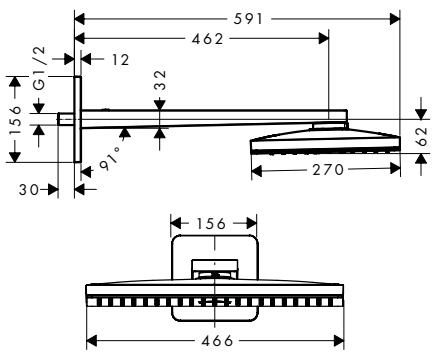

- Bestaat verder uit: hoofddouche, douchearm, rozet
- diameter straalplaat 460 x 270 mm
- Rain krachtige regenstraal
- lengte douche-arm 460 mm
- max. waterdoorstroom bij 3 bar: 19 l/min
- afdekplaat van metaal
- straalplaat voor reiniging afneembaar
- hoofddouche los reinigbaar

	Oppervlak	Art. Nr.	excl. BTW	incl. BTW
hoofddouche 460/300 1jet met plafondbevestiging 100 mm	chroom	35277000	1.897,75	2.296,28
	Special Finish*	35277XXX	2.846,60	3.444,42
Benodigde onderdelen				
/ inbouwdeel voor hoofddouche met plafondaansluiting		26434180	242,55	293,49
Bijpassende onderdelen				
/ verlengstuk plafondbevestiging hoofddouche 270 mm	chroom	35288000	497,30	601,73
	Special Finish*	35288XXX	746,00	902,60

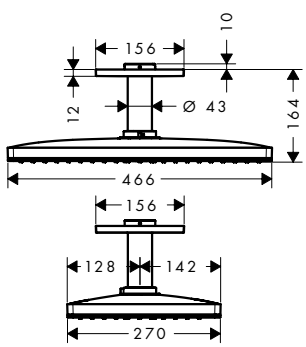

- Bestaat verder uit: hoofddouche, plafondbevestiging
- diameter straalplaat 460 x 270 mm
- Rain krachtige regenstraal
- max. waterdoorstroom bij 3 bar: 21 l/min
- afdekplaat van metaal
- straalplaat voor reiniging afneembaar
- hoofddouche los reinigbaar
- metalen plafondaansluiting
- plafondbevestiging 100 mm

Maten bij maattekeningen worden aangeduid in mm. Prijs- en modelwijzigingen voorbehouden.

*Check van tevoren of dit product in de Special Finish van uw keuze beschikbaar is.

	Oppervlak	Art. Nr.	excl. BTW	incl. BTW
inbouwdeel voor hoofddouche met plafondaansluiting		26434180	242,55	293,49
Bijpassende onderdelen				
/ hoofddouche 460/300 1jet	chroom	35277000	1.897,75	2.296,28
met plafondbevestiging 100 mm	Special Finish*	35277XXX	2.846,60	3.444,42
/ hoofddouche 460/300 2jet	chroom	35279000	2.344,25	2.836,54
met plafondbevestiging 100 mm	Special Finish*	35279XXX	3.516,40	4.254,81
/ hoofddouche 460/300 3jet	chroom	35281000	2.567,45	3.106,61
met plafondbevestiging 100 mm	Special Finish*	35281XXX	3.851,20	4.659,92
/ hoofddouche 300 1jet	chroom	35301000	1.243,00	1.504,03
met plafondaansluiting	Special Finish*	35301XXX	1.864,50	2.256,05
/ hoofddouche 300 2jet	chroom	35304000	1.468,95	1.777,43
met plafondaansluiting	Special Finish*	35304XXX	2.203,40	2.666,15
/ hoofddouche 300/300 1jet	chroom	35316000	1.412,55	1.709,19
met plafondaansluiting	Special Finish*	35316XXX	2.118,80	2.563,79
/ hoofddouche 300/300 2jet	chroom	35320000	1.468,95	1.777,43
met plafondaansluiting	Special Finish*	35320XXX	2.203,40	2.666,15
/ hoofddouche 250 1jet	chroom	35286000	1.073,65	1.299,12
met plafondaansluiting	Special Finish*	35286XXX	1.610,50	1.948,68
/ hoofddouche 250 2jet	chroom	35297000	1.243,00	1.504,03
met plafondaansluiting	Special Finish*	35297XXX	1.864,50	2.256,05
/ hoofddouche 250/250 1jet	chroom	35308000	1.073,65	1.299,12
met plafondaansluiting	Special Finish*	35308XXX	1.610,50	1.948,68
/ hoofddouche 250/250 2jet	chroom	35312000	1.243,00	1.504,03
met plafondaansluiting	Special Finish*	35312XXX	1.864,50	2.256,05

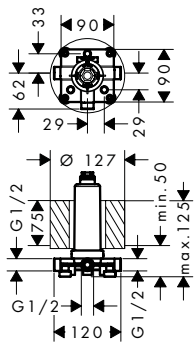

verlengstuk plafondbevestiging hoofddouche 270 mm	chroom	35288000	497,30	601,73
	Special Finish*	35288XXX	746,00	902,60
/ afmeting 230 mm				
Bijpassende onderdelen				
/ hoofddouche 460/300 1jet	chroom	35277000	1.897,75	2.296,28
met plafondbevestiging 100 mm	Special Finish*	35277XXX	2.846,60	3.444,42
/ hoofddouche 460/300 2jet	chroom	35279000	2.344,25	2.836,54
met plafondbevestiging 100 mm	Special Finish*	35279XXX	3.516,40	4.254,81
/ hoofddouche 460/300 3jet	chroom	35281000	2.567,45	3.106,61
met plafondbevestiging 100 mm	Special Finish*	35281XXX	3.851,20	4.659,92
/ hoofddouche 300 1jet	chroom	35301000	1.243,00	1.504,03
met plafondaansluiting	Special Finish*	35301XXX	1.864,50	2.256,05
/ hoofddouche 300 2jet	chroom	35304000	1.468,95	1.777,43
met plafondaansluiting	Special Finish*	35304XXX	2.203,40	2.666,15
/ hoofddouche 300/300 1jet	chroom	35316000	1.412,55	1.709,19
met plafondaansluiting	Special Finish*	35316XXX	2.118,80	2.563,79
/ hoofddouche 300/300 2jet	chroom	35320000	1.468,95	1.777,43
met plafondaansluiting	Special Finish*	35320XXX	2.203,40	2.666,15
/ hoofddouche 250 1jet	chroom	35286000	1.073,65	1.299,12
met plafondaansluiting	Special Finish*	35286XXX	1.610,50	1.948,68
/ hoofddouche 250 2jet	chroom	35297000	1.243,00	1.504,03
met plafondaansluiting	Special Finish*	35297XXX	1.864,50	2.256,05
/ hoofddouche 250/250 1jet	chroom	35308000	1.073,65	1.299,12
met plafondaansluiting	Special Finish*	35308XXX	1.610,50	1.948,68
/ hoofddouche 250/250 2jet	chroom	35312000	1.243,00	1.504,03
met plafondaansluiting	Special Finish*	35312XXX	1.864,50	2.256,05

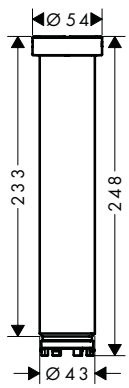

inbouwdeel iBox Universal		01700180	123,40	149,31
/ geschikt voor alle afbouwdelen inbouw douches, bad- en douchekranen en thermostaten				
/ rotatiesymmetrische montage				
Bijpassende onderdelen				
/ verlengstuk 25 mm voor iBox Universal		13587000	48,10	58,20
/ bevestigingsrail voor iBox		93171000	36,55	44,23

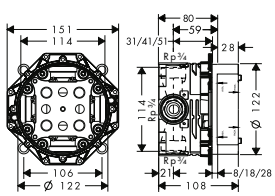

Maten bij maattekeningen worden aangeduid in mm. Prijs- en modelwijzigingen voorbehouden.

*Check van tevoren of dit product in de Special Finish van uw keuze beschikbaar is.

	Oppervlak	Art. Nr.	excl. BTW	incl. BTW
hoofddouche 350 Air 1jet	chroom	26034000	2.455,85	2.971,58
	Special Finish*	26034XXX	3.683,80	4.457,37

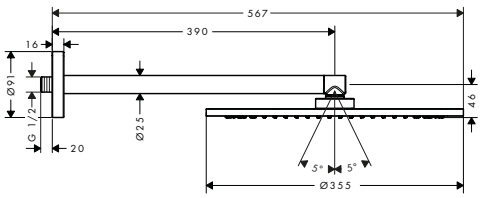

/ Bestaat verder uit: hoofddouche, douchearm
/ diameter straalplaat 350 mm
/ PowderRain
/ lengte douche-arm 390 mm
/ kogelgewricht: straalhoek hoofddouche verstelbaar
/ max. waterdoorstroom bij 3 bar: 26 l/min
/ waterdoorstroom PowderRain (3 bar): 26 l/min
/ afdekplaat van metaal
/ hoofddouche los reinigbaar

Quick Clean

	Oppervlak	Art. Nr.	excl. BTW	incl. BTW
hoofddouche 350 1jet met plafondbevestiging	chroom	26035000	2.344,25	2.836,54
	Special Finish*	26035XXX	3.516,40	4.254,81

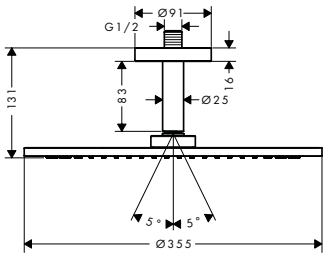

/ Bestaat verder uit: hoofddouche, plafondbevestiging
/ diameter straalplaat 350 mm
/ PowderRain
/ kogelgewricht: straalhoek hoofddouche verstelbaar
/ max. waterdoorstroom bij 3 bar: 26 l/min
/ waterdoorstroom PowderRain (3 bar): 26 l/min
/ afdekplaat van metaal
/ hoofddouche los reinigbaar
/ metalen plafondaansluiting
/ plafondbevestiging 100 mm

Quick Clean · XXL Performance

	Oppervlak	Art. Nr.	excl. BTW	incl. BTW
hoofddouche opbouw plafond 240/240 1jet	chroom	10924000	1.077,95	1.304,32
	Special Finish*	10924XXX	1.616,90	1.956,48

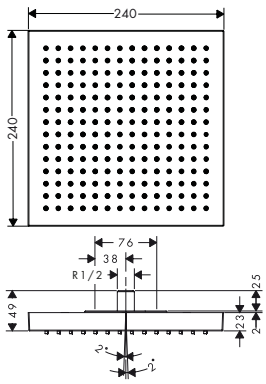

/ diameter straalplaat 240 x 240 mm
/ RainAir volle zachte regenstraal
/ waterdoorstroom uitbreidbaar tot tot 25 l/min
/ afdekplaat van metaal
/ straalplaat voor reiniging afneembaar
/ EcoSmart: waterdoorstroom max. 9 l/min

Air Power · Eco Smart · Quick Clean

	Oppervlak	Art. Nr.	excl. BTW	incl. BTW
hoofddouche 240/240 1jet met plafondbevestiging	chroom	10929000	1.279,95	1.548,74
	Special Finish*	10929XXX	1.919,90	2.323,11

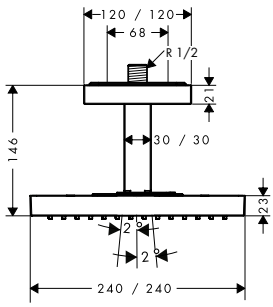

/ Bestaat verder uit: hoofddouche, plafondbevestiging
/ diameter straalplaat 240 x 240 mm
/ RainAir volle zachte regenstraal
/ waterdoorstroom uitbreidbaar tot tot 25 l/min
/ afdekplaat van metaal
/ straalplaat voor reiniging afneembaar
/ metalen plafondaansluiting
/ plafondbevestiging 102 mm
/ EcoSmart: waterdoorstroom max. 9 l/min

Air Power · Eco Smart · Quick Clean

Maten bij maattekeningen worden aangeduid in mm. Prijs- en modelwijzigingen voorbehouden.

*Check van tevoren of dit product in de Special Finish van uw keuze beschikbaar is.

	Oppervlak	Art. Nr.	excl. BTW	incl. BTW
hoofddouche 240/240 1jet met douche-arm	chroom	10925000	1.481,75	1.792,92
	Special Finish*	10925XXX	2.222,60	2.689,38
/ Bestaat verder uit: hoofddouche, douchearm, rozet / diameter straalplaat 240 x 240 mm / RainAir volle zachte regenstraal / lengte douche-arm 411 - 458 mm / waterdoorstroom uitbreidbaar tot tot 25 l/min / afdekplaat van metaal / straalplaat voor reiniging afneembaar / EcoSmart: waterdoorstroom max. 9 l/min		Air Power	Eco Smart	Quick Clean
Benodigde onderdelen / inbouwdeel voor hoofddouche 240/240 1jet met douchearm		10921180	252,85	305,95
inbouwdeel voor hoofddouche 240/240 1jet met douchearm / bij installatie in direct verband met # 40872000, # 40873000, # 40874000 is gebruik van montageplaat # 10973180 noodzakelijk / geluidontkoppelde montage		10921180	252,85	305,95
afbouwdeel waterval baduitloop 240/120 / voorsprong uitloop 180 mm / bij installatie in direct verband (10 mm afstand) met # 10751000, # 10755000, # 10972000, # 10651000, # 28491000, # 40872000, # 40873000 wordt gebruik van inbouwdeel # 10941180 aanbevolen / kan als baduitloop of als stortdouche worden gebruikt / max. waterdoorstroom bij 3 bar: 19 l/min / waterdoorstroom 19 l/min / RainFlow brede watervalstraal	chroom	10942000	731,75	885,42
	Special Finish*	10942XXX	1.097,60	1.328,13
				Quick Clean
Bijpassende onderdelen / inbouwdeel voor baduitloop/ hoofdoduche 240/120		10941180	252,85	305,95
inbouwdeel voor baduitloop/ hoofdoduche 240/120 / zorgt in direct verband voor waterdoorvoering en precieze montage in één lijn		10941180	252,85	305,95
Benodigde onderdelen / afbouwdeel waterval baduitloop 240/120	chroom	10942000	731,75	885,42
	Special Finish*	10942XXX	1.097,60	1.328,13

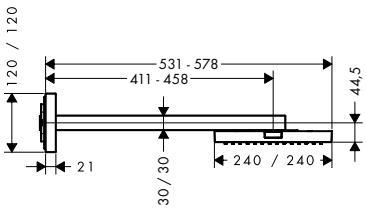

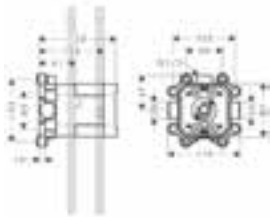

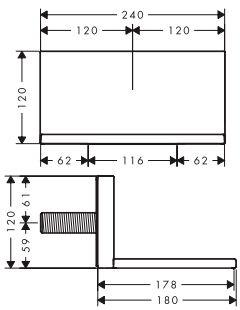

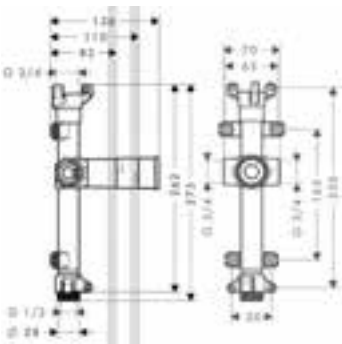

Maten bij maattekeningen worden aangeduid in mm. Prijs- en modelwijzigingen voorbehouden.

*Check van tevoren of dit product in de Special Finish van uw keuze beschikbaar is.

	Oppervlak	Art. Nr.	excl. BTW	incl. BTW
LampShower 275 1jet met plafondbevestiging designed by Nendo	chroom	26032000	1.478,80	1.789,35
	Special Finish*	26032XXX	2.218,20	2.684,03

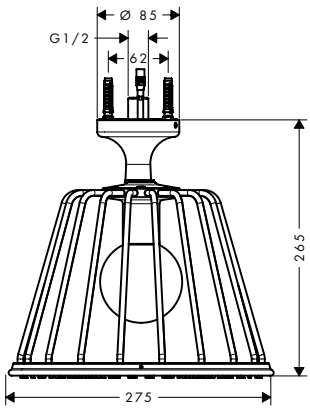

- Bestaat verder uit: hoofddouche, plafondbevestiging
- diameter straalplaat 275 mm
- Rain krachtige regenstraal
- kogelgewricht: straalhoek hoofddouche verstelbaar
- afdekplaat van metaal
- straalplaat voor reiniging afneembaar
- metalen plafondaansluiting
- plafondbevestiging 265 mm
- met geïntegreerde verlichting
- ingang: 100 - 240 Volt AC / 50/60 Hz
- uitgang: 12 V - DC
- Kleurtemperatuur: 2700 K

	Oppervlak	Art. Nr.	excl. BTW	incl. BTW
LampShower 1jet met douche-arm designed by Nendo	chroom	26031000	1.800,35	2.178,42
	Special Finish*	26031XXX	2.700,50	3.267,63

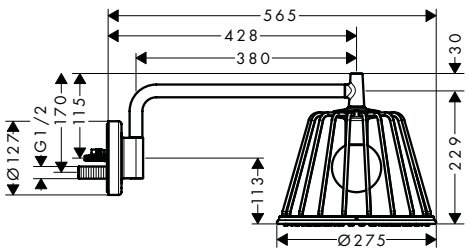

- Bestaat verder uit: hoofddouche, douchearm
- diameter straalplaat 275 mm
- Rain krachtige regenstraal
- lengte douche-arm 380 mm
- douche-arm 150° draaibaar
- kogelgewricht: straalhoek hoofddouche verstelbaar
- max. waterdoorstroom bij 3 bar: 13 l/min
- afdekplaat van metaal
- straalplaat voor reiniging afneembaar
- met geïntegreerde verlichting
- ingang: 100 - 240 Volt AC / 50/60 Hz
- uitgang: 12 V - DC
- Kleurtemperatuur: 2700 K

Benodigde onderdelen

- inbouwdeel voor Axor LampShower 1jet met douche-arm designed by Nendo en Axor 240 2jet hoofddouche met douche-arm designed by Front	26909180	422,20	510,86

inbouwdeel voor Axor LampShower 1jet met douche-arm designed by Nendo en Axor 240 2jet hoofddouche met douche-arm designed by Front	26909180	422,20	510,86

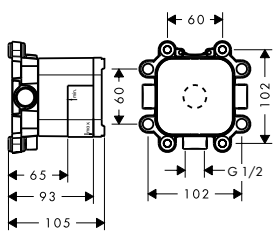

- geluidontkoppelde montage
- aansluiting voor netaansluiting via mantelbuis
- het inbouwdeel is benodigd in geval van onvoldoende kwaliteit en stabiliteit van de wand

Maten bij maattekeningen worden aangeduid in mm. Prijs- en modelwijzigingen voorbehouden.

*Check van tevoren of dit product in de Special Finish van uw keuze beschikbaar is.

	Oppervlak	Art. Nr.	excl. BTW	incl. BTW
hoofddouche 240 2jet hoofddouche met plafondbevestiging designed by Front	chroom	26022000	643,00	778,03
	Special Finish*	26022XXX	964,50	1.167,05

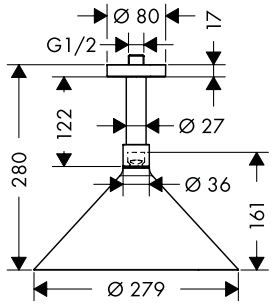

/ Bestaat verder uit: hoofddouche, plafondbevestiging
/ diameter straalplaat 279 mm
/ Rain krachtige regenstraal, RainAir volle zachte regenstraal
/ kogelgewricht: straalhoek hoofddouche verstelbaar
/ max. waterdoorstroom bij 3 bar: 17 l/min
/ Select-knop voor wisselen straalsoort
/ afdekplaat van metaal
/ straalplaat voor reiniging afneembaar
/ metalen plafondaansluiting
/ plafondbevestiging 139 mm

Select · Air Power · Quick Clean

	Oppervlak	Art. Nr.	excl. BTW	incl. BTW
hoofddouche 240 2jet hoofddouche met douche-arm designed by Front	chroom	26021000	900,40	1.089,48
	Special Finish*	26021XXX	1.350,60	1.634,22

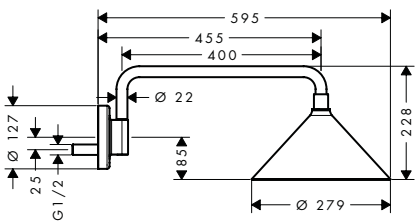

/ Bestaat verder uit: hoofddouche, douchearm
/ diameter straalplaat 279 mm
/ Rain krachtige regenstraal, RainAir volle zachte regenstraal
/ lengte douche-arm 400 mm
/ douche-arm 150° draaibaar
/ kogelgewricht: straalhoek hoofddouche verstelbaar
/ Select-knop voor wisselen straalsoort
/ afdekplaat van metaal
/ straalplaat voor reiniging afneembaar

Select · Air Power · Quick Clean

Bijpassende onderdelen

/ inbouwdeel voor Axor LampShower 1jet met douche-arm designed by Nendo en Axor 240 2jet hoofddouche met douche-arm designed by Front	26909180	422,20	510,86

	Oppervlak	Art. Nr.	excl. BTW	incl. BTW
hoofddouche 240 1jet	chroom	28494000	565,30	684,01
	Special Finish*	28494XXX	848,00	1.026,02

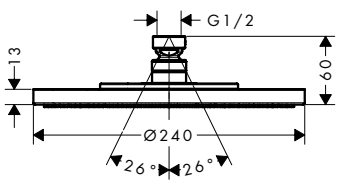

/ diameter straalplaat 240 mm
/ RainAir volle zachte regenstraal
/ kogelgewricht: straalhoek hoofddouche verstelbaar
/ max. waterdoorstroom bij 3 bar: 19 l/min
/ afdekplaat van metaal
/ straalplaat voor reiniging afneembaar

Air Power · Quick Clean

Bijpassende onderdelen

/ douchearm 390 mm	chroom	26431000	279,10	337,71
	Special Finish*	26431XXX	418,70	506,57
/ plafondaansluiting S 100 mm	chroom	26432000	167,45	202,61
	Special Finish*	26432XXX	251,20	303,92
/ plafondaansluiting S 300 mm	chroom	26433000	223,25	270,13
	Special Finish*	26433XXX	334,90	405,20

Maten bij maattekeningen worden aangeduid in mm. Prijs- en modelwijzigingen voorbehouden.

*Check van tevoren of dit product in de Special Finish van uw keuze beschikbaar is.

	Oppervlak	Art. Nr.	excl. BTW	incl. BTW
hoofddouche	chroom	28489000	600,30	726,36
	Special Finish*	28489XXX	900,50	1.089,54
Bijpassende onderdelen				
/ douchearm 390 mm	chroom	26431000	279,10	337,71
	Special Finish*	26431XXX	418,70	506,57
/ plafondaansluiting S 100 mm	chroom	26432000	167,45	202,61
	Special Finish*	26432XXX	251,20	303,92
/ plafondaansluiting S 300 mm	chroom	26433000	223,25	270,13
	Special Finish*	26433XXX	334,90	405,20

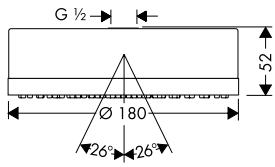

/ diameter straalplaat 180 mm
/ RainAir volle zachte regenstraal
/ kogelgewricht: straalhoek hoofddouche verstelbaar
/ max. waterdoorstroom bij 3 bar: 24 l/min
/ afdekplaat van metaal
/ straalplaat voor reiniging afneembaar

Air Power | Quick Clean

	Oppervlak	Art. Nr.	excl. BTW	incl. BTW
hoofddouche 180	chroom	28487000	496,65	600,95
	Special Finish*	28487XXX	745,00	901,43
Bijpassende onderdelen				
/ douchearm 389 mm	chroom	27348000	115,20	139,39
	Special Finish*	27348XXX	172,80	209,09
/ plafondaansluiting S 100 mm	chroom	26432000	167,45	202,61
	Special Finish*	26432XXX	251,20	303,92
/ plafondaansluiting S 300 mm	chroom	26433000	223,25	270,13
	Special Finish*	26433XXX	334,90	405,20

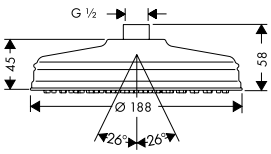

/ diameter straalplaat 180 mm
/ RainAir volle zachte regenstraal
/ kogelgewricht: straalhoek hoofddouche verstelbaar
/ max. waterdoorstroom bij 3 bar: 18 l/min
/ afdekplaat van metaal
/ straalplaat voor reiniging afneembaar

Air Power | Quick Clean

	Oppervlak	Art. Nr.	excl. BTW	incl. BTW
hoofddouche 240	chroom	28474000	679,55	822,26
	Special Finish*	28474XXX	1.019,30	1.233,39
Bijpassende onderdelen				
/ douchearm 389 mm	chroom	27348000	115,20	139,39
	Special Finish*	27348XXX	172,80	209,09
/ plafondaansluiting S 100 mm	chroom	26432000	167,45	202,61
	Special Finish*	26432XXX	251,20	303,92
/ plafondaansluiting S 300 mm	chroom	26433000	223,25	270,13
	Special Finish*	26433XXX	334,90	405,20

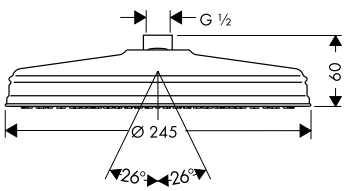

/ diameter straalplaat 240 mm
/ RainAir volle zachte regenstraal
/ kogelgewricht: straalhoek hoofddouche verstelbaar
/ max. waterdoorstroom bij 3 bar: 17 l/min
/ afdekplaat van metaal

Air Power | Quick Clean

	Oppervlak	Art. Nr.	excl. BTW	incl. BTW
plafondaansluiting S 100 mm	chroom	26432000	167,45	202,61
	Special Finish*	26432XXX	251,20	303,92
Bijpassende onderdelen				
/ hoofddouche 240 1jet	chroom	28494000	565,30	684,01
	Special Finish*	28494XXX	848,00	1.026,02
/ hoofddouche	chroom	28489000	600,30	726,36
	Special Finish*	28489XXX	900,50	1.089,54
/ hoofddouche 180	chroom	28487000	496,65	600,95
	Special Finish*	28487XXX	745,00	901,43
/ hoofddouche 240	chroom	28474000	679,55	822,26
	Special Finish*	28474XXX	1.019,30	1.233,39

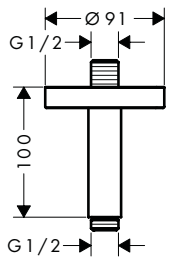

/ lengte: 100 mm

Maten bij maattekeningen worden aangeduid in mm. Prijs- en modelwijzigingen voorbehouden.

*Check van tevoren of dit product in de Special Finish van uw keuze beschikbaar is.

	Oppervlak	Art. Nr.	excl. BTW	incl. BTW
plafondaansluiting S 300 mm	chroom	26433000	223,25	270,13
/ lengte: 300 mm	Special Finish*	26433XXX	334,90	405,20
Bijpassende onderdelen				
/ hoofddouche 240 1jet	chroom	28494000	565,30	684,01
	Special Finish*	28494XXX	848,00	1.026,02
/ hoofddouche	chroom	28489000	600,30	726,36
	Special Finish*	28489XXX	900,50	1.089,54
/ hoofddouche 180	chroom	28487000	496,65	600,95
	Special Finish*	28487XXX	745,00	901,43
/ hoofddouche 240	chroom	28474000	679,55	822,26
	Special Finish*	28474XXX	1.019,30	1.233,39
douchearm 390 mm	chroom	26431000	279,10	337,71
/ wandmontage	Special Finish*	26431XXX	418,70	506,57
Bijpassende onderdelen				
/ hoofddouche 240 1jet	chroom	28494000	565,30	684,01
	Special Finish*	28494XXX	848,00	1.026,02
/ hoofddouche	chroom	28489000	600,30	726,36
	Special Finish*	28489XXX	900,50	1.089,54
douchearm 389 mm	chroom	27348000	115,20	139,39
/ wandmontage	Special Finish*	27348XXX	172,80	209,09
/ 90°				
Bijpassende onderdelen				
/ hoofddouche 180	chroom	28487000	496,65	600,95
	Special Finish*	28487XXX	745,00	901,43
/ hoofddouche 240	chroom	28474000	679,55	822,26
	Special Finish*	28474XXX	1.019,30	1.233,39
/ muurplaat voor douchearm 120/120 softcube	chroom	36725000	93,75	113,44
	Special Finish*	36725XXX	140,60	170,16

Wandplaten

	Oppervlak	Art. Nr.	excl. BTW	incl. BTW
muurplaat voor douchearm 120/120 softcube	chroom	36725000	93,75	113,44
/ van metaal	Special Finish*	36725XXX	140,60	170,16
/ wandmontage				
Bijpassende onderdelen				
/ douchearm 389 mm	chroom	27348000	115,20	139,39
	Special Finish*	27348XXX	172,80	209,09
muurplaat vierkant	chroom	27419000	137,85	166,80
/ van metaal	Special Finish*	27419XXX	206,80	250,20
/ wand- of plafondmontage				

Maten bij maattekeningen worden aangeduid in mm. Prijs- en modelwijzigingen voorbehouden.

*Check van tevoren of dit product in de Special Finish van uw keuze beschikbaar is.

Zijdouches/ douchemodules

	Oppervlak	Art. Nr.	excl. BTW	incl. BTW
douchemodule afbouwdeel 120/120 square	chroom	28491000	439,10	531,31
	Special Finish*	28491XXX	658,70	796,97
Bijpassende onderdelen				
/ inbouwdeel voor douchemodule		28486180	143,45	173,57
/ montagehulp		28470180	292,45	353,86

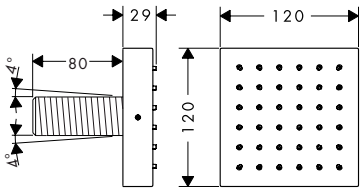

/ straalplaatoppervlak: 120 mm
/ normale straal
/ straalhoek in vijf standen verstelbaar
/ toepasbaar als hoofd-, nek- of zijdouche
/ bij installatie in direct verband (10 mm afstand) met # 10755, # 10751, # 10651, # 10972, # 40871, # 40872, # 40873 of # 40874 is installatie met inbouwdeel # 28486180 benodigd
/ bij vrijstaande montage is een G ½ aansluitng mogelijk
/ bij montage als hoofddouche wordt gebruik van montagehulp # 28470180 aanbevolen
/ materiaal: metaal

Quick Clean

	Oppervlak	Art. Nr.	excl. BTW	incl. BTW
douchemodule afbouwdeel 120/120 softcube	chroom	36822000	335,35	405,77
	Special Finish*	36822XXX	503,00	608,66
Bijpassende onderdelen				
/ inbouwdeel voor douchemodule		28486180	143,45	173,57
/ montagehulp		28470180	292,45	353,86

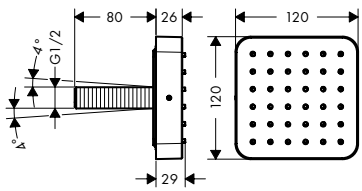

/ straalplaatoppervlak: 120 mm
/ normale straal
/ straalhoek in vijf standen verstelbaar
/ toepasbaar als hoofd-, nek- of zijdouche
/ bij installatie in direct verband (10 mm afstand) met # 10755, # 10751, # 10651, # 10972, # 40871, # 40872, # 40873 of # 40874 is installatie met inbouwdeel # 28486180 benodigd
/ bij vrijstaande montage is een G ½ aansluitng mogelijk
/ bij montage als hoofddouche wordt gebruik van montagehulp # 28470180 aanbevolen
/ materiaal: metaal

Quick Clean

	Oppervlak	Art. Nr.	excl. BTW	incl. BTW
inbouwdeel voor douchemodule		28486180	143,45	173,57
Benodigde onderdelen				
/ douchemodule afbouwdeel 120/120 square	chroom	28491000	439,10	531,31
	Special Finish*	28491XXX	658,70	796,97
/ douchemodule afbouwdeel 120/120 softcube	chroom	36822000	335,35	405,77
	Special Finish*	36822XXX	503,00	608,66

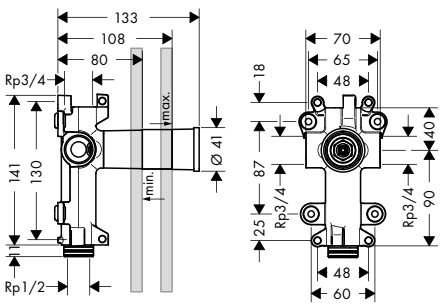

/ dient in direct verband tevens als waterdoorvoerend deel en zorgt voor precieze montage in één lijn, aansluiting rechts of links
/ geluidontkoppelde montage

Maten bij maattekeningen worden aangeduid in mm. Prijs- en modelwijzigingen voorbehouden.

*Check van tevoren of dit product in de Special Finish van uw keuze beschikbaar is.

	Oppervlak	Art. Nr.	excl. BTW	incl. BTW

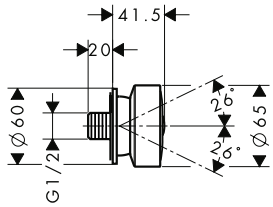

zijdouche rond 1jet

/ straalplaatoppervlak: 65 mm
/ normale straal
/ de straalplaat is licht grijs
/ kogelgewricht: hoek zijdouche verstelbaar
/ materiaal: metaal

chroom	28464000	120,75	146,11
Special Finish*	28464XXX	181,10	219,17

Quick Clean

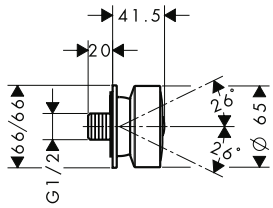

zijdouche square

/ straalplaatoppervlak: 65 mm
/ normale straal
/ de straalplaat is licht grijs
/ kogelgewricht: hoek zijdouche verstelbaar

chroom	28469000	127,45	154,21
Special Finish*	28469XXX	191,20	231,32

Quick Clean

Handdouches

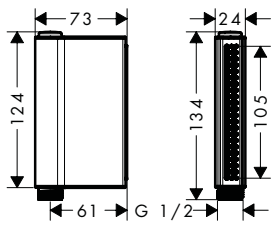

handdouche 2jet

/ normale straal, waterval straal
/ 2 straalsoorten
/ Select-knop voor wisselen straalsoort
/ max. waterdoorstroom bij 3 bar: 12 l/min
/ lood- en nikkelvrije doorvoer, geschikt bij allergie
/ incl. uitspoelbaar vuilfilter
/ niet geschikt voor tegel-/badrandkranen

chroom	45720000	167,45	202,61
Special Finish*	45720XXX	251,20	303,92

Select · Quick Clean

Bijpassende onderdelen

/ doucheslang metallic effect 1.25 m	chroom	28282000	53,65	64,92
	Special Finish*	28282XXX	80,50	97,38
/ doucheslang metallic effect 1.60 m	chroom	28286000	58,70	71,03
	Special Finish*	28286XXX	88,10	106,55
/ doucheslang metallic effect 2.00 m	chroom	28284000	63,95	77,38
	Special Finish*	28284XXX	95,90	116,07

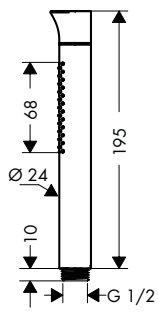

staafhanddouche 2jet

/ doorstroomhoeveelheid Rain (bij 3 bar): 13 l/min
/ Rain krachtige regenstraal, Mono
/ 2 straalsoorten
/ wisselen straalsoort door draaien straalplaat
/ max. waterdoorstroom bij 3 bar: 13 l/min
/ waterdoorstroom Mono (bij 3 bar): 11 l/min
/ incl. uitspoelbaar vuilfilter

chroom	12680000	183,20	221,67
Special Finish*	12680XXX	274,80	332,51

Quick Clean

Bijpassende onderdelen

/ doucheslang metallic effect 1.25 m	chroom	28282000	53,65	64,92
	Special Finish*	28282XXX	80,50	97,38
/ doucheslang metallic effect 1.60 m	chroom	28286000	58,70	71,03
	Special Finish*	28286XXX	88,10	106,55
/ doucheslang metallic effect 2.00 m	chroom	28284000	63,95	77,38
	Special Finish*	28284XXX	95,90	116,07

Maten bij maattekeningen worden aangeduid in mm. Prijs- en modelwijzigingen voorbehouden.

*Check van tevoren of dit product in de Special Finish van uw keuze beschikbaar is.

	Oppervlak	Art. Nr.	excl. BTW	incl. BTW

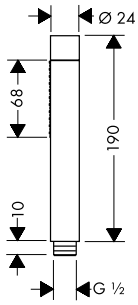

staafhanddouche

- / doorstroomhoeveelheid Rain (bij 3 bar): 17 l/min
- / Rain krachtige regenstraal, Mono
- / 2 straalsoorten
- / wisselen straalsoort door draaien straalplaat
- / max. waterdoorstroom bij 3 bar: 17 l/min
- / waterdoorstroom Mono (bij 3 bar): 13 l/min
- / incl. uitspoelbaar vuilfilter

	Oppervlak	Art. Nr.	excl. BTW	incl. BTW
	chroom	28532000	183,10	221,55
	Special Finish*	28532XXX	274,70	332,33
Alternatieve producten				
/ staafhanddouche 1jet	chroom	10531000	112,25	135,82
	Special Finish*	10531XXX	168,40	203,73
Bijpassende onderdelen				
/ doucheslang metallic effect 1.25 m	chroom	28282000	53,65	64,92
	Special Finish*	28282XXX	80,50	97,38
/ doucheslang metallic effect 1.60 m	chroom	28286000	58,70	71,03
	Special Finish*	28286XXX	88,10	106,55
/ doucheslang metallic effect 2.00 m	chroom	28284000	63,95	77,38
	Special Finish*	28284XXX	95,90	116,07

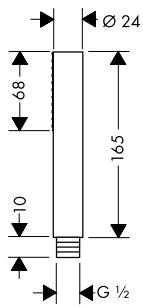

staafhanddouche 1jet

- / Rain krachtige regenstraal
- / 1 straalsoort
- / max. waterdoorstroom bij 3 bar: 8 l/min
- / incl. uitspoelbaar vuilfilter

	Oppervlak	Art. Nr.	excl. BTW	incl. BTW
	chroom	10531000	112,25	135,82
	Special Finish*	10531XXX	168,40	203,73
Alternatieve producten				
/ staafhanddouche	chroom	28532000	183,10	221,55
	Special Finish*	28532XXX	274,70	332,33
Bijpassende onderdelen				
/ doucheslang metallic effect 1.25 m	chroom	28282000	53,65	64,92
	Special Finish*	28282XXX	80,50	97,38
/ doucheslang metallic effect 1.60 m	chroom	28286000	58,70	71,03
	Special Finish*	28286XXX	88,10	106,55
/ doucheslang metallic effect 2.00 m	chroom	28284000	63,95	77,38
	Special Finish*	28284XXX	95,90	116,07

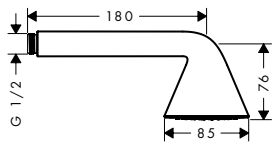

handdouche 85 1jet

- / doorstroomhoeveelheid Rain (bij 3 bar): max. 9 l/min
- / diameter douchekop 85 mm
- / Rain krachtige regenstraal
- / 1 straalsoort
- / max. waterdoorstroom bij 3 bar: 9 l/min
- / lood- en nikkelvrije doorvoer, geschikt bij allergie
- / incl. uitspoelbaar vuilfilter
- / EcoSmart: waterdoorstroom max. 9 l/min

	Oppervlak	Art. Nr.	excl. BTW	incl. BTW
	chroom	26025000	102,80	124,39
	Special Finish*	26025XXX	154,20	186,59

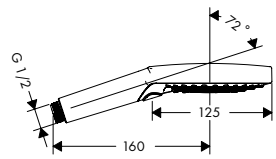

handdouche 120 3jet

- / diameter douchekop 125 mm
- / Rain krachtige regenstraal, RainAir volle zachte regenstraal, WhirlAir
- / 3 straalsoorten
- / Select-knop voor wisselen straalsoort
- / max. waterdoorstroom bij 3 bar: 15 l/min
- / lood- en nikkelvrije doorvoer, geschikt bij allergie
- / incl. uitspoelbaar vuilfilter

	Oppervlak	Art. Nr.	excl. BTW	incl. BTW
	chroom	26050000	105,85	128,08
	Special Finish*	26050XXX	158,80	192,12
Waterbesparende EcoSmart versie				
/ handdouche 120 3jet EcoSmart 9 l/min	chroom	26051000	105,85	128,08
	Special Finish*	26051XXX	158,80	192,12

Maten bij maattekeningen worden aangeduid in mm. Prijs- en modelwijzigingen voorbehouden.

*Check van tevoren of dit product in de Special Finish van uw keuze beschikbaar is.

	Oppervlak	Art. Nr.	excl. BTW	incl. BTW
handdouche 100 1jet	chroom	16320000	205,80	249,02
	Special Finish*	16320XXX	308,70	373,53

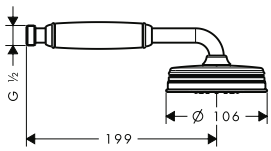

- / diameter douchekop 100 mm
- / RainAir volle zachte regenstraal
- / 1 straalsoort
- / max. waterdoorstroom bij 3 bar: 16 l/min
- / incl. uitspoelbaar vuilfilter

Air Power · Quick Clean

Douchesets

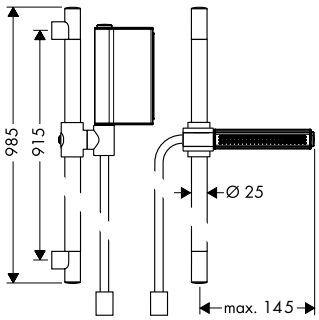

	Oppervlak	Art. Nr.	excl. BTW	incl. BTW
doucheset 0,9 m met handdouche 2jet	chroom	45722000	279,10	337,71
	Special Finish*	45722XXX	418,70	506,57

- / Bestaat verder uit: staafhanddouche, glijstang, doucheslang, schuifstuk
- / normale straal, waterval straal
- / Select-knop voor wisselen straalsoort
- / meedraaiende wartel aan douche- en vaste zijde
- / moer aan doucheslang: doucheslang met cilindrische moer aan beide zijden
- / AXOR Starck glijstang 90 cm
- / wandhouder

Bestaat verder uit:
- / handdouche 2jet (# 45720000)
- / doucheslang metallic effect 1.60 m (# 28286000)

Select · Quick Clean

Bijpassende onderdelen

	Oppervlak	Art. Nr.	excl. BTW	incl. BTW
/ Opvulschijfje	chroom	96186000	8,50	10,29

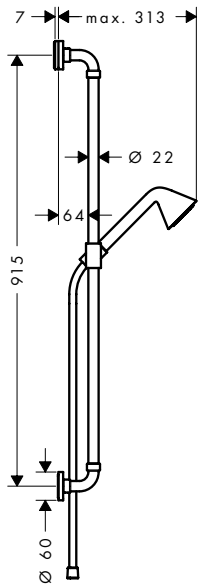

	Oppervlak	Art. Nr.	excl. BTW	incl. BTW
doucheset 0.9 m met handdouche 85 1jet	chroom	26023000	385,90	466,94
	Special Finish*	26023XXX	578,90	700,41

- / Bestaat verder uit: handdouche, glijstang, doucheslang, schuifstuk
- / diameter handdouche 85 mm
- / Rain krachtige regenstraal
- / meedraaiende wartel aan douchezijde tegen verdraaien van de doucheslang
- / traploos in hoogte verstelbaar
- / houder voor doucheslang met konische moer
- / glijstang 90 cm
- / wandsteunen van metaal

Bestaat verder uit:
- / handdouche 85 1jet (# 26025000)
- / doucheslang 1.60 m (# 28626000)

Quick Clean

Maten bij maattekeningen worden aangeduid in mm. Prijs- en modelwijzigingen voorbehouden.

*Check van tevoren of dit product in de Special Finish van uw keuze beschikbaar is.

	Oppervlak	Art. Nr.	excl. BTW	incl. BTW
doucheset 0.90 m met staafhandouche 2jet	chroom	12231000	523,65	633,62
	Special Finish*	12231XXX	785,50	950,43
/ profiel stijgbuis: rond / Bestaat verder uit: staafhanddouche, glijstang, doucheslang, schuifstuk / diameter handdouche 70 mm / Rain krachtige regenstraal, zachte softstraal / wisselen straalsoort door draaien straalplaat / meedraaiende wartel aan douchezijde tegen verdraaien van de doucheslang / traploos in hoogte verstelbaar / moer aan doucheslang: doucheslang met cilindrische moer aan beide zijden / wandhouder				
Bestaat verder uit: / staafhanddouche 2jet (# 12680000) / doucheslang metallic effect 1.60 m (# 28286000)				
Bijpassende onderdelen / Opvulschijfje	chroom	96186000	8,50	10,29

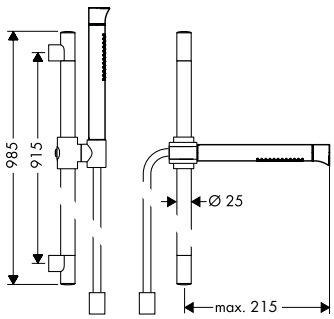

	Oppervlak	Art. Nr.	excl. BTW	incl. BTW
doucheset 0.9 m met staafhanddouche 2jet	chroom	27980000	523,55	633,50
	Special Finish*	27980XXX	785,30	950,25
/ Bestaat verder uit: staafhanddouche, glijstang, doucheslang, schuifstuk / diameter handdouche 70 mm / Rain krachtige regenstraal, Mono / wisselen straalsoort door draaien straalplaat / meedraaiende wartel aan douchezijde tegen verdraaien van de doucheslang / traploos in hoogte verstelbaar / moer aan doucheslang: doucheslang met cilindrische moer aan beide zijden / wandhouder				
Bestaat verder uit: / staafhanddouche (# 28532000) / doucheslang metallic effect 1.60 m (# 28286000)				
Alternatieve producten / doucheset 0,9 m met staafhanddouche 1jet	chroom Special Finish*	27983000 27983XXX	350,60 525,90	424,23 636,35
Bijpassende onderdelen / Opvulschijfje	chroom	96186000	8,50	10,29

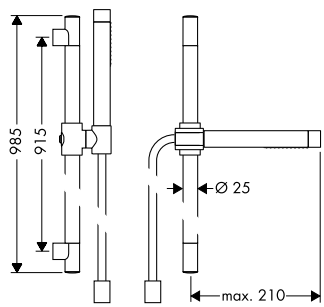

Maten bij maattekeningen worden aangeduid in mm. Prijs- en modelwijzigingen voorbehouden.

*Check van tevoren of dit product in de Special Finish van uw keuze beschikbaar is.

	Oppervlak	Art. Nr.	excl. BTW	incl. BTW
doucheset 0,9 m met staafhanddouche 1jet	chroom	27983000	350,60	424,23
	Special Finish*	27983XXX	525,90	636,35
			Eco Smart	Quick Clean
/ Bestaat verder uit: staafhanddouche, glijstang, doucheslang, schuifstuk / diameter handdouche 70 mm / Rain krachtige regenstraal / meedraaiende wartel aan douchezijde tegen verdraaien van de doucheslang / traploos in hoogte verstelbaar / moer aan doucheslang: doucheslang met cilindrische moer aan beide zijden / wandhouder				
Bestaat verder uit: / staafhanddouche 1jet (# 10531000) / doucheslang metallic effect 1.60 m (# 28286000)				
Bijpassende onderdelen / Opvulschijfje	chroom	96186000	8,50	10,29

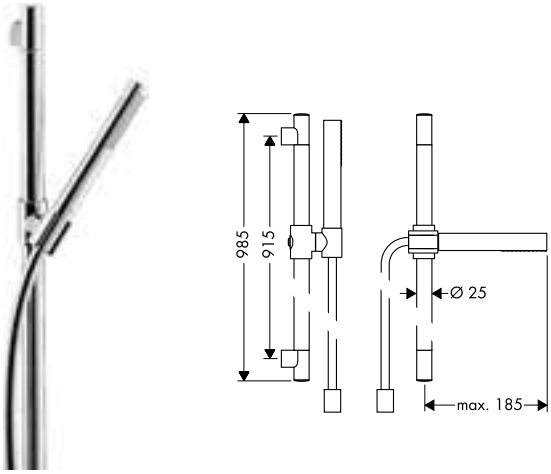

	Oppervlak	Art. Nr.	excl. BTW	incl. BTW
glijstang 0.9 m	chroom	27830000	275,40	333,23
	Special Finish*	27830XXX	413,10	499,85
/ Bestaat verder uit: glijstang, doucheslang, schuifstuk / profiel stijgbuis: rond / stangdiameter: 25 mm / douchehouder uit metaal / houder traploos verstelbaar				
Bestaat verder uit: / doucheslang metallic effect 1.60 m (# 28286000)				
Bijpassende onderdelen / Opvulschijfje	chroom	96186000	8,50	10,29

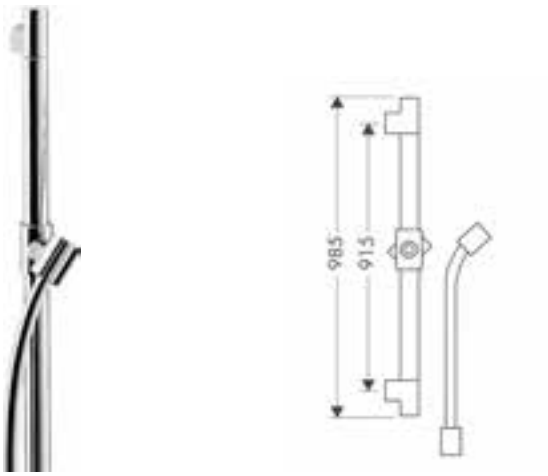

	Oppervlak	Art. Nr.	excl. BTW	incl. BTW
doucheset 0.90 m met handdouche 120 3jet	chroom	27987000	433,95	525,08
	Special Finish*	27987XXX	650,90	787,62
		Select	Air Power	Quick Clean
/ Bestaat verder uit: handdouche, glijstang, doucheslang, schuifstuk / diameter handdouche 120 mm / Rain krachtige regenstraal, RainAir volle zachte regenstraal, WhirlAir / Select-knop voor wisselen straalsoort / meedraaiende wartel aan douchezijde tegen verdraaien van de doucheslang / traploos in hoogte verstelbaar / glijstang 90 cm / houder voor doucheslang met konische moer / 30° naar voren verstelbaar / wandsteunen van metaal				
Bestaat verder uit: / handdouche 120 3jet (# 26050000) / glijstang 0.9 m met doucheslang (# 27989000) / doucheslang 1.60 m (# 28626000)				
Bijpassende onderdelen / hoekmontageset	chroom	28693000	37,15	44,95
	Special Finish*	28693XXX	55,70	67,43
/ opvulschijfje	felgrijs	96397000	9,35	11,31

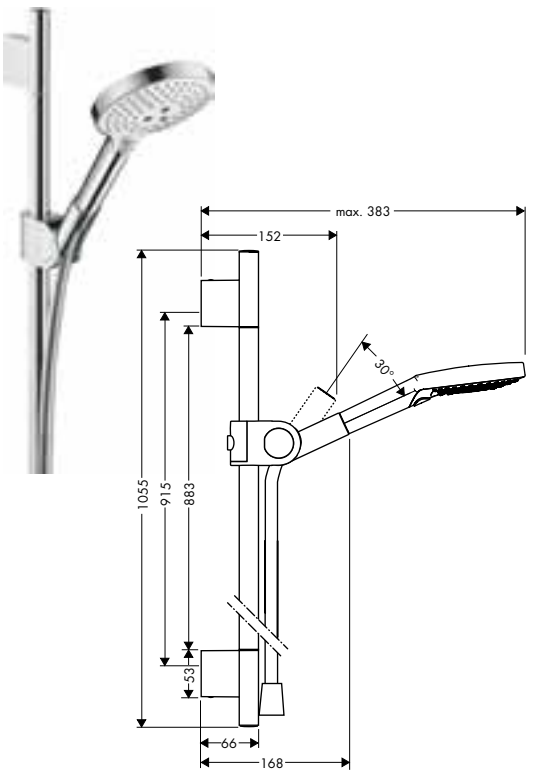

Maten bij maattekeningen worden aangeduid in mm. Prijs- en modelwijzigingen voorbehouden.

*Check van tevoren of dit product in de Special Finish van uw keuze beschikbaar is.

	Oppervlak	Art. Nr.	excl. BTW	incl. BTW

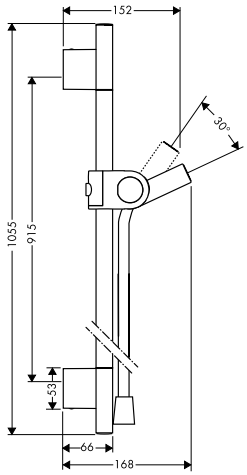

glijstang 0.9 m met doucheslang

/ Bestaat verder uit: glijstang, doucheslang, schuifstuk
/ profiel stijgbuis: rond
/ stangdiameter: 22 mm
/ douchehouder uit metaal
/ houder vast te zetten
/ houder traploos verstelbaar

Bestaat verder uit:
/ doucheslang 1.60 m (# 28626000)

chroom	27989000	354,05	428,40
Special Finish*	27989XXX	531,10	642,60

Bijpassende onderdelen

/ hoekmontageset			
chroom	28693000	37,15	44,95
Special Finish*	28693XXX	55,70	67,43
/ opvulschijfje			
felgrijs	96397000	9,35	11,31

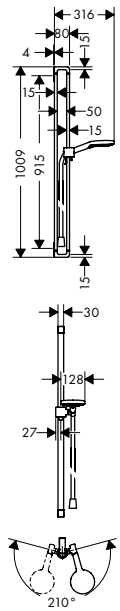

doucheset 0.9 m met handdouche 120 3jet

/ Bestaat verder uit: handdouche, glijstang, doucheslang, schuifstuk
/ diameter handdouche 120 mm
/ Rain krachtige regenstraal, RainAir volle zachte regenstraal, WhirlAir
/ Select-knop voor wisselen straalsoort
/ meedraaiende wartel aan douchezijde tegen verdraaien van de doucheslang
/ traploos in hoogte verstelbaar
/ 30 mm brede stang
/ wandsteunen van metaal

Bestaat verder uit:
/ handdouche 120 3jet (# 26050000)
/ doucheslang 1.60 m (# 28626000)

chroom	36735000	487,40	589,75
Special Finish*	36735XXX	731,10	884,63

Alternatieve producten

/ glijstang 0,9 m			
chroom	36736000	401,95	486,36
Special Finish*	36736XXX	602,90	729,54

Bijpassende onderdelen

/ rozet cover voor rail			
chroom	42871000	59,55	72,06
Special Finish*	42871XXX	89,30	108,09

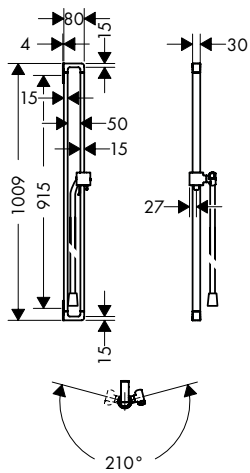

glijstang 0,9 m

/ Bestaat verder uit: glijstang, doucheslang, schuifstuk
/ meedraaiende wartel aan douchezijde tegen verdraaien van de doucheslang
/ houder voor doucheslang met konische moer
/ schuifstuk draait naar links en rechts, omhoog en omlaag.
/ profiel stijgbuis: rechthoekig
/ breedte douchestang: 30 mm
/ douchehouder uit metaal
/ houder traploos verstelbaar
/ wandsteunen van metaal

Bestaat verder uit:
/ doucheslang 1.60 m (# 28626000)

chroom	36736000	401,95	486,36
Special Finish*	36736XXX	602,90	729,54

Bijpassende onderdelen

/ rozet cover voor rail			
chroom	42871000	59,55	72,06
Special Finish*	42871XXX	89,30	108,09

Maten bij maattekeningen worden aangeduid in mm. Prijs- en modelwijzigingen voorbehouden.

*Check van tevoren of dit product in de Special Finish van uw keuze beschikbaar is.

	Oppervlak	Art. Nr.	excl. BTW	incl. BTW
doucheset 0,9 m met handdouche 120 3jet	chroom	27991000	404,65	489,63
	Special Finish*	27991XXX	607,00	734,45

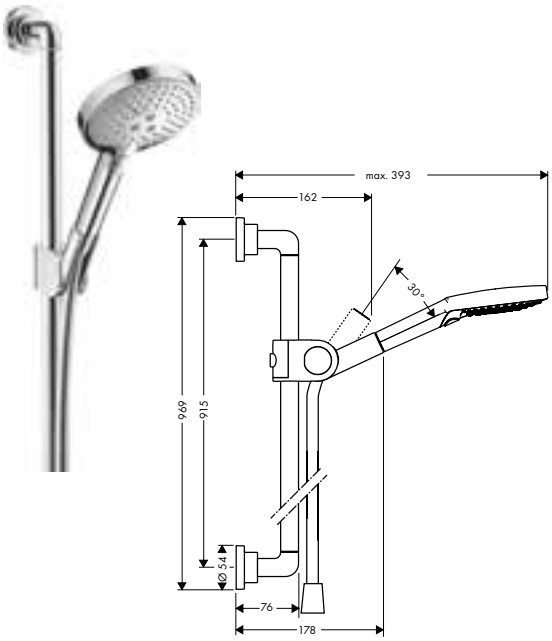

- / Bestaat verder uit: handdouche, glijstang, doucheslang, schuifstuk
- / diameter handdouche 120 mm
- / Rain krachtige regenstraal, RainAir volle zachte regenstraal, WhirlAir
- / Select-knop voor wisselen straalsoort
- / meedraaiende wartel aan douchezijde tegen verdraaien van de doucheslang
- / traploos in hoogte verstelbaar
- / glijstang 90 cm
- / houder voor doucheslang met konische moer
- / 30° naar voren verstelbaar
- / wandsteunen van metaal

Bestaat verder uit:
- / handdouche 120 3jet (# 26050000)
- / doucheslang 1.60 m (# 28626000)

glijstang 0,9 m	chroom	27831000	255,70	309,40
	Special Finish*	27831XXX	383,60	464,10

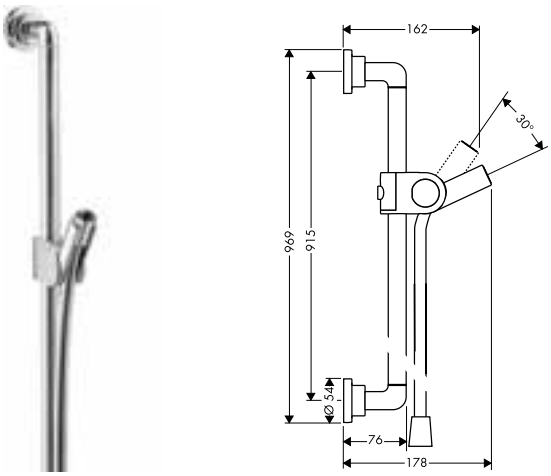

- / Bestaat verder uit: glijstang, doucheslang, schuifstuk
- / meedraaiende wartel aan douchezijde tegen verdraaien van de doucheslang
- / profiel stijgbuis: rond
- / stangdiameter: 25 mm
- / douchehouder uit metaal
- / houder vast te zetten
- / wandsteunen van metaal

Bestaat verder uit:
- / doucheslang 1.60 m (# 28626000)

doucheset 0,9 m met handdouche 100 1jet	chroom	27982000	615,95	745,30
	Special Finish*	27982XXX	923,90	1.117,95

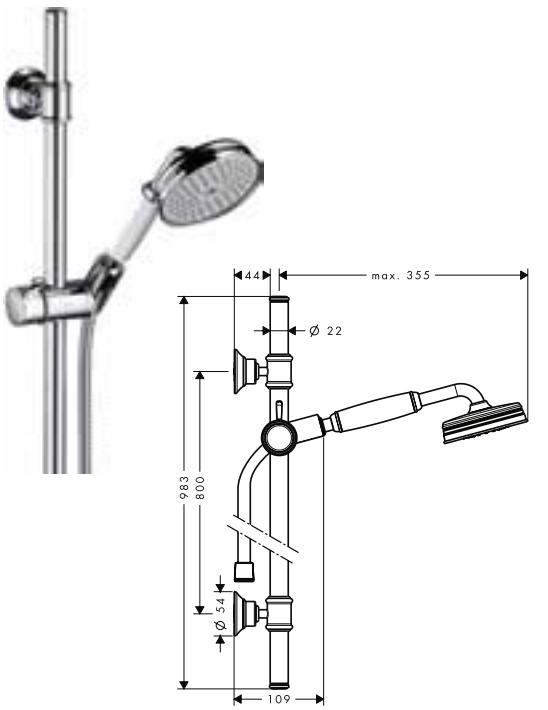

- / Bestaat verder uit: handdouche, glijstang, doucheslang, schuifstuk
- / diameter handdouche 100 mm
- / RainAir volle zachte regenstraal
- / traploos in hoogte verstelbaar
- / houder voor doucheslang met konische moer
- / AXOR Montreux glijstang 90 cm
- / wandsteunen van metaal

Bestaat verder uit:
- / handdouche 100 1jet (# 16320000)
- / metalen doucheslang 1.60 m (# 28116000)

Bijpassende onderdelen

/ zeepmandje 160/83	chroom	42066000	189,40	229,17
	Special Finish*	42066XXX	284,10	343,76

Maten bij maattekeningen worden aangeduid in mm. Prijs- en modelwijzigingen voorbehouden.

*Check van tevoren of dit product in de Special Finish van uw keuze beschikbaar is.

Douchehouders

	Oppervlak	Art. Nr.	excl. BTW	incl. BTW
wandhouder	chroom	27515000	43,05	52,09
	Special Finish*	27515XXX	64,60	78,14
/ vaste bevestigingspositie				
/ voor slangen met cilindrische moeren				
/ metaal				
Bijpassende onderdelen				
/ doucheslang metallic effect 1.25 m	chroom	28282000	53,65	64,92
	Special Finish*	28282XXX	80,50	97,38
/ doucheslang metallic effect 1.60 m	chroom	28286000	58,70	71,03
	Special Finish*	28286XXX	88,10	106,55
/ doucheslang metallic effect 2.00 m	chroom	28284000	63,95	77,38
	Special Finish*	28284XXX	95,90	116,07
wandhouder rond	chroom	39525000	162,45	196,56
	Special Finish*	39525XXX	243,70	294,84
/ vaste bevestigingspositie				
/ voor slangen met konische moer				
/ metaal				
Bijpassende onderdelen				
/ doucheslang 1.25 m	chroom	28622000	30,65	37,09
	Special Finish*	28622XXX	46,00	55,64
/ doucheslang 1.60 m	chroom	28626000	32,95	39,87
	Special Finish*	28626XXX	49,40	59,81
/ doucheslang 2.00 m	chroom	28624000	35,20	42,59
	Special Finish*	28624XXX	52,80	63,89
wandhouder	chroom	16325000	102,90	124,51
	Special Finish*	16325XXX	154,40	186,77
/ vaste bevestigingspositie				
/ voor slangen met konische moer				
/ metaal				
Bijpassende onderdelen				
/ metalen doucheslang 1.25 m	chroom	28112000	71,60	86,64
	Special Finish*	28112XXX	107,40	129,96
/ metalen doucheslang 1.60 m	chroom	28116000	80,85	97,83
	Special Finish*	28116XXX	121,30	146,75
/ metalen doucheslang 2.00 m	chroom	28120000	90,00	108,90
	Special Finish*	28120XXX	135,00	163,35
wandhouder	chroom	45721000	75,70	91,60
	Special Finish*	45721XXX	113,60	137,40
/ vaste bevestigingspositie				
/ voor slangen met cilindrische moeren				
/ metaal				
Bijpassende onderdelen				
/ doucheslang metallic effect 1.25 m	chroom	28282000	53,65	64,92
	Special Finish*	28282XXX	80,50	97,38
/ doucheslang metallic effect 1.60 m	chroom	28286000	58,70	71,03
	Special Finish*	28286XXX	88,10	106,55
/ doucheslang metallic effect 2.00 m	chroom	28284000	63,95	77,38
	Special Finish*	28284XXX	95,90	116,07

Maten bij maattekeningen worden aangeduid in mm. Prijs- en modelwijzigingen voorbehouden.

*Check van tevoren of dit product in de Special Finish van uw keuze beschikbaar is.

	Oppervlak	Art. Nr.	excl. BTW	incl. BTW
Fixfit slangaansluitingen				
muuraansluitbocht softcube / kunststof muuraansluitbocht / met terugslagklep / montage: wand	chroom Special Finish*	36731000 36731XXX	35,05 52,60	42,41 63,62
muuraansluitbocht square / kunststof muuraansluitbocht / met terugslagklep / montage: wand	chroom Special Finish*	36732000 36732XXX	35,05 52,60	42,41 63,62
muuraansluitbocht rond / metalen muuraansluitbocht / met terugslagklep / montage: wand	chroom Special Finish*	27451000 27451XXX	39,40 59,10	47,67 71,51
muuraansluitbocht met stopkraan / metalen muuraansluitbocht / met terugslagklep / montage: wand	chroom Special Finish*	16884000 16884XXX	41,80 62,70	50,58 75,87
Porter wandhouders				
porter wandhouder rond / metalen muuraansluitbocht / met geïntegreerde douchehouder / met terugslagklep / montage: wand / slangwartel: voor doucheslang met konische moer aan beide zijden	chroom	36733000	100,40	121,48
porter wandhouder vierkant / metalen muuraansluitbocht / met geïntegreerde douchehouder / met terugslagklep / montage: wand / slangwartel: voor doucheslang met konische moer aan beide zijden	chroom	36734000	100,40	121,48

Maten bij maattekeningen worden aangeduid in mm. Prijs- en modelwijzigingen voorbehouden.

*Check van tevoren of dit product in de Special Finish van uw keuze beschikbaar is.

	Oppervlak	Art. Nr.	excl. BTW	incl. BTW
porter wandhouder incl muuraansluitbocht	chroom	36724000	161,30	195,17
	Special Finish*	36724XXX	242,00	292,76

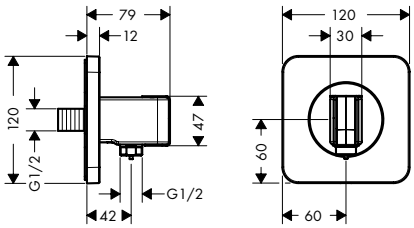

/ metalen muuraansluitbocht
/ met geïntegreerde douchehouder
/ met terugslagklep
/ montage: wand
/ bij samengevoegde installatie (10 mm afstand) wordt voor een optimale bediening alleen de horizontale montage aanbevolen
/ bij installatie in direct verband (10 mm afstand) is inbouwdeel # 28486180 benodigd
/ bij installatie zonder direct verband (afstand meer dan 10 mm) is er geen inbouwdeel benodigd
/ slangwartel: voor doucheslang met konische moer aan beide zijden

Bijpassende onderdelen

/ inbouwdeel voor douchemodule		28486180	143,45	173,57
/ doucheslang 1.25 m	chroom	28622000	30,65	37,09
	Special Finish*	28622XXX	46,00	55,64
/ doucheslang 1.60 m	chroom	28626000	32,95	39,87
	Special Finish*	28626XXX	49,40	59,81
/ doucheslang 2.00 m	chroom	28624000	35,20	42,59
	Special Finish*	28624XXX	52,80	63,89

	Oppervlak	Art. Nr.	excl. BTW	incl. BTW
porter wandhouder 120/120 met staafhanddouche 2jet en doucheslang	chroom	12232000	463,25	560,53
	Special Finish*	12232XXX	694,90	840,80

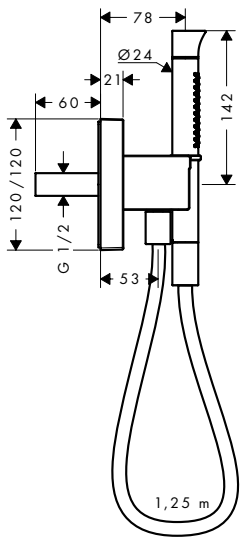

/ Bestaat verder uit: Portereenheid, staafhanddouche, douchehouder, doucheslang
/ met geïntegreerde douchehouder
/ met terugslagklep
/ bij samengevoegde installatie (10 mm afstand) wordt voor een optimale bediening alleen de horizontale montage aanbevolen
/ bij installatie in direct verband (10 mm afstand) is inbouwdeel # 28486180 benodigd
/ bij installatie zonder direct verband (afstand meer dan 10 mm) is er geen inbouwdeel benodigd

Bestaat verder uit:
/ doucheslang metallic effect 1.25 m (# 28282000)

Bijpassende onderdelen

/ inbouwdeel voor douchemodule		28486180	143,45	173,57

Maten bij maattekeningen worden aangeduid in mm. Prijs- en modelwijzigingen voorbehouden.

*Check van tevoren of dit product in de Special Finish van uw keuze beschikbaar is.

	Oppervlak	Art. Nr.	excl. BTW	incl. BTW

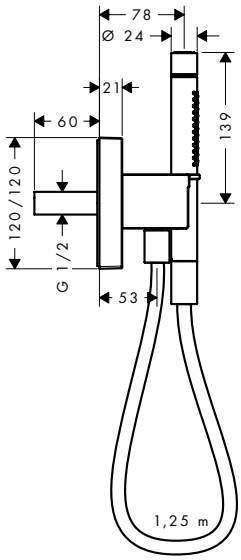

porter wandhouder 120/120 met staafhanddouche 2jet en doucheslang

/ Bestaat verder uit: Portereenheid, staafhanddouche, douchehouder, doucheslang
/ met geïntegreerde douchehouder
/ met terugslagklep
/ bij samengevoegde installatie (10 mm afstand) wordt voor een optimale bediening alleen de horizontale montage aanbevolen
/ bij installatie in direct verband (10 mm afstand) is inbouwdeel # 28486180 benodigd
/ bij installatie zonder direct verband (afstand meer dan 10 mm) is er geen inbouwdeel benodigd
/ slangwartel: voor doucheslang met konische of cilindrische moer aan beide zijden

Bestaat verder uit:
/ doucheslang metallic effect 1.25 m (# 28282000)

	Oppervlak	Art. Nr.	excl. BTW	incl. BTW
porter wandhouder 120/120 met staafhanddouche 2jet en doucheslang	chroom	12626000	463,25	560,53
	Special Finish*	12626XXX		
Bijpassende onderdelen				
/ inbouwdeel voor douchemodule		28486180	143,45	173,57

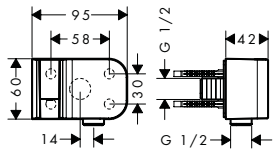

porter wandhouder FixFit

/ voor slangen met cilindrische moeren
/ metaal
/ met geïntegreerde douchehouder
/ met terugslagklep
/ montage: wand

Bijpassende onderdelen

	Oppervlak	Art. Nr.	excl. BTW	incl. BTW
porter wandhouder FixFit	chroom	45723000	206,45	249,80
	Special Finish*	45723XXX	309,70	374,70
/ doucheslang metallic effect 1.25 m	chroom	28282000	53,65	64,92
	Special Finish*	28282XXX	80,50	97,38
/ doucheslang metallic effect 1.60 m	chroom	28286000	58,70	71,03
	Special Finish*	28286XXX	88,10	106,55
/ doucheslang metallic effect 2.00 m	chroom	28284000	63,95	77,38
	Special Finish*	28284XXX	95,90	116,07

Doucheslangen

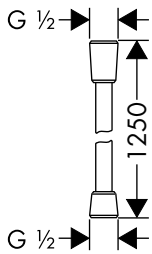

doucheslang 1.25 m

/ hoogwaardige kunststof slang met metaaleffect
/ eenvoudig te reinigen kunststof huls
/ lengte: 1,25 m
/ meedraaiende wartel aan douchezijde tegen verdraaien van de doucheslang
/ met knikbescherming
/ moer aan doucheslang: conische moer aan beide zijden

Alternatieve maten

	Oppervlak	Art. Nr.	excl. BTW	incl. BTW
doucheslang 1.25 m	chroom	28622000	30,65	37,09
	Special Finish*	28622XXX	46,00	55,64
/ doucheslang 1.60 m	chroom	28626000	32,95	39,87
	Special Finish*	28626XXX	49,40	59,81
/ doucheslang 2.00 m	chroom	28624000	35,20	42,59
	Special Finish*	28624XXX	52,80	63,89

Maten bij maattekeningen worden aangeduid in mm. Prijs- en modelwijzigingen voorbehouden.

*Check van tevoren of dit product in de Special Finish van uw keuze beschikbaar is.

	Oppervlak	Art. Nr.	excl. BTW	incl. BTW
doucheslang 1.25 m met volumeregeling	chroom	28127000	57,95	70,12
	Special Finish*	28127XXX	86,90	105,18
/ hoogwaardige kunststof slang met metaaleffect / eenvoudig te reinigen kunststof huls / lengte: 1,25 m / meedraaiende wartel aan douchezijde tegen verdraaien van de doucheslang / met knikbescherming / moer aan doucheslang: cilindrische moer aan beide zijden				
Alternatieve maten				
/ doucheslang 1.60 m met volumeregeling	chroom	28128000	60,25	72,90
	Special Finish*	28128XXX	90,40	109,35
doucheslang metallic effect 1.25 m	chroom	28282000	53,65	64,92
	Special Finish*	28282XXX	80,50	97,38
/ doucheslang van hoogwaardig kunststof / eenvoudig te reinigen kunststof huls / lengte: 1,25 m / meedraaiende wartel aan douchezijde tegen verdraaien van de doucheslang / met knikbescherming / moer aan doucheslang: cilindrische moer aan beide zijden				
Alternatieve maten				
/ doucheslang metallic effect 1.60 m	chroom	28286000	58,70	71,03
	Special Finish*	28286XXX	88,10	106,55
/ doucheslang metallic effect 2.00 m	chroom	28284000	63,95	77,38
	Special Finish*	28284XXX	95,90	116,07
metalen doucheslang 1.25 m	chroom	28112000	71,60	86,64
	Special Finish*	28112XXX	107,40	129,96
/ metalen doucheslang / geen kunststof mantel / lengte: 1,25 m / meedraaiende wartel aan beide zijden tegen verdraaien van de doucheslang / met knikbescherming / moer aan doucheslang: conische moer aan beide zijden				
Alternatieve maten				
/ metalen doucheslang 1.60 m	chroom	28116000	80,85	97,83
	Special Finish*	28116XXX	121,30	146,75
/ metalen doucheslang 2.00 m	chroom	28120000	90,00	108,90
	Special Finish*	28120XXX	135,00	163,35

Maten bij maattekeningen worden aangeduid in mm. Prijs- en modelwijzigingen voorbehouden.

*Check van tevoren of dit product in de Special Finish van uw keuze beschikbaar is.

Douchesystemen

	Oppervlak	Art. Nr.	excl. BTW	incl. BTW
showerpipe 800 met thermostaat en 1jet handdouche	chroom	27984000	3.683,60	4.457,16
	Special Finish*	27984XXX	5.525,40	6.685,74

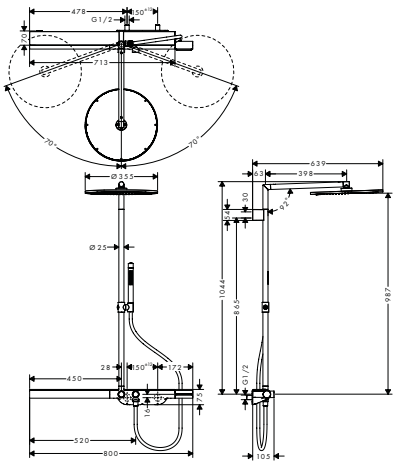

showerpipe 800 met thermostaat en 1jet handdouche

- / Bestaat verder uit: hoofddouche, staafhanddouche, douchethermostaat, doucheslang, douchehouder, glijstang
- / AXOR hoofddouche 350 1jet hoofddouche
- / diameter straalplaat 350 mm
- / PowderRain
- / 90° instelbaar schuifstuk, draait naar links en rechts, omhoog en omlaag
- / planchet: planchet van veiligheidsglas
- / planchet chroom
- / douche-arm 400 mm
- / draaibare douche-arm
- / AXOR thermostaat 800
- / SafetyStop temperatuurbegrenzing 40°C
- / SafetyFunctie: maximale warm water temperatuur vooraf instelbaar
- / comfortabele bediening met Select-knop
- / gelijktijdig gebruik van 2 functies
- / hartafstand 150 mm ± 12 mm

Bestaat verder uit:
- / doucheslang 1.60 m met volumeregeling (# 28128000)
- / staafhanddouche (# 28532000)

	Oppervlak	Art. Nr.	excl. BTW	incl. BTW
showerpipe designed by Front	chroom	26020000	1.996,35	2.415,58
	Special Finish*	26020XXX	2.994,50	3.623,37

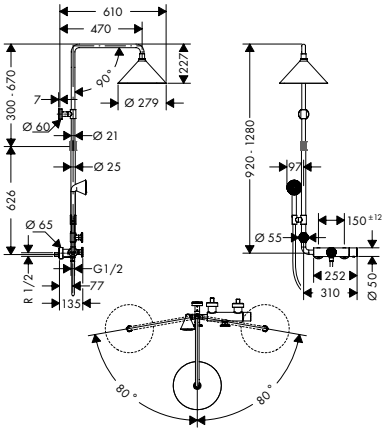

showerpipe designed by Front

- / Bestaat verder uit: hoofddouche, handdouche, douchethermostaat, doucheslang, schuifstuk, glijstang
- / Raindance Select S 240 2jet hoofddouche
- / diameter straalplaat 279 mm
- / Rain krachtige regenstraal, RainAir volle zachte regenstraal
- / Select-knop voor wisselen straalsoort
- / kogelgewricht: straalhoek hoofddouche verstelbaar
- / in hoogte verstelbare handdouchehouder
- / hoofddouche individueel tot 300 mm in hoogte verstelbaar door eenvoudig te bedienen draaiknop.
- / douche-arm 400 mm
- / draaibare douche-arm
- / SafetyStop temperatuurbegrenzing 40°C
- / SafetyFunctie: maximale warm water temperatuur vooraf instelbaar
- / bediening door draaien
- / hartafstand 150 mm ± 12 mm

Bestaat verder uit:
- / hoofddouche 240 2jet hoofddouche met plafondbevestiging designed by Front (# 26022000)
- / handdouche 85 1jet (# 26025000)
- / doucheslang 1.60 m (# 28626000)

Maten bij maattekeningen worden aangeduid in mm. Prijs- en modelwijzigingen voorbehouden.

*Check van tevoren of dit product in de Special Finish van uw keuze beschikbaar is.

	Oppervlak	Art. Nr.	excl. BTW	incl. BTW
showerpipe met thermostaat en hoofddouche 240 1jet	chroom	16572000	2.268,20	2.744,52
	Special Finish*	16572XXX	3.402,30	4.116,78

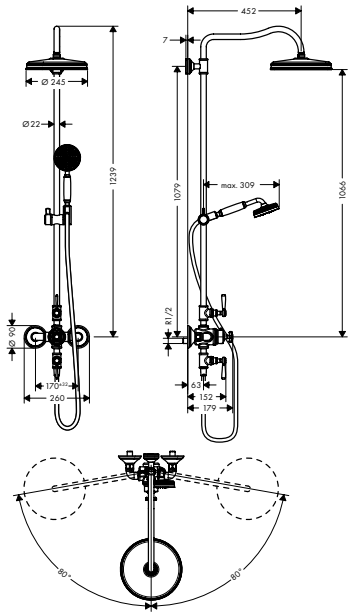

/ Bestaat verder uit: hoofddouche, handdouche, douchethermostaat, doucheslang, schuifstuk, glijstang
/ diameter straalplaat 240 mm
/ RainAir volle zachte regenstraal
/ douche-arm 430 mm
/ draaibare douche-arm
/ AXOR Montreux
/ SafetyStop temperatuurbegrenzing 40°C
/ SafetyFunctie: maximale warm water temperatuur vooraf instelbaar
/ bediening door draaien

Bestaat verder uit:
/ hoofddouche 240 (# 28474000)
/ handdouche 100 1jet (# 16320000)
/ metalen doucheslang 1.60 m (# 28116000)

	Oppervlak	Art. Nr.	excl. BTW	incl. BTW
showerpipe met ééngreeps mengrkaan en hoofddouche 180 1jet	chroom	39620000	1.733,05	2.096,99
	Special Finish*	39620XXX	2.599,60	3.145,49

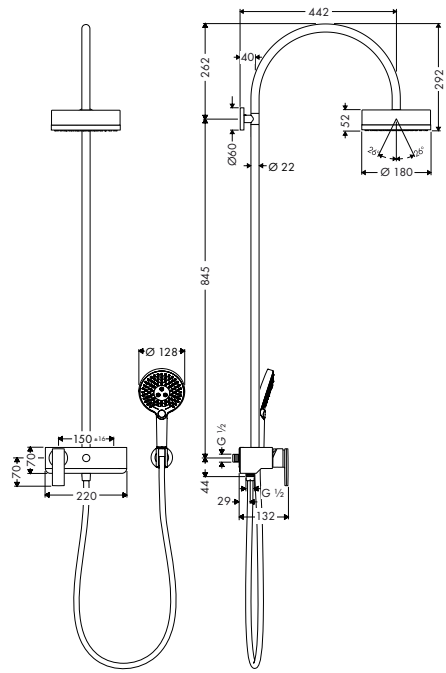

/ Bestaat verder uit: Hoofddouche, handdouche, ééngreeps douchemengkraan, Doucheslang, schuifstuk
/ AXOR Citterio hoofddouche
/ diameter straalplaat 180 mm
/ kogelgewricht: straalhoek hoofddouche verstelbaar
/ Rain krachtige regenstraal
/ douche-arm 420 mm
/ max. waterdoorstroom bij 3 bar: 18 l/min
/ hartafstand 150 mm ± 16 mm
/ keramisch kardoes
/ SafetyFunctie maximale warm water temperatuur vooraf instelbaar

Bestaat verder uit:
/ hoofddouche (# 28489000)
/ wandhouder rond (# 39525000)
/ handdouche 120 3jet (# 26050000)
/ doucheslang 1.60 m (# 28626000)

Maten bij maattekeningen worden aangeduid in mm. Prijs- en modelwijzigingen voorbehouden.

*Check van tevoren of dit product in de Special Finish van uw keuze beschikbaar is.

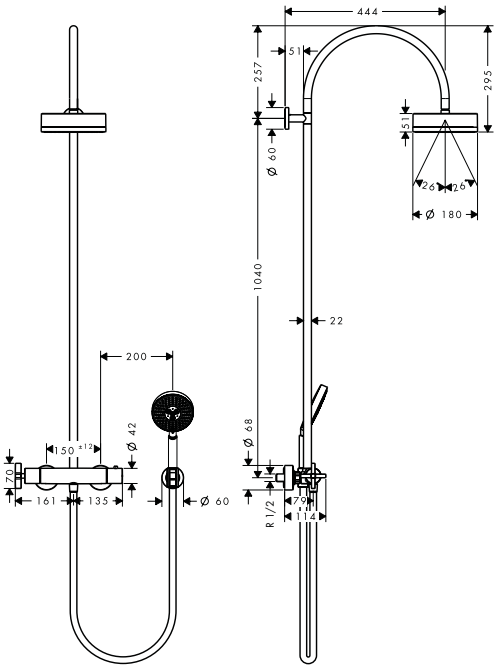

showerpipe met thermostaat en hoofddouche 180 1jet

- / Bestaat verder uit: hoofddouche, handdouche, douchethermostaat, doucheslang, douchehouder
- / AXOR Citterio hoofddouche
- / diameter straalplaat 180 mm
- / Rain krachtige regenstraal
- / kogelgewricht: straalhoek hoofddouche verstelbaar
- / wandhouder handdouche
- / douche-arm 444 mm
- / max. waterdoorstroom bij 3 bar: 17 l/min
- / AXOR Citterio
- / SafetyStop temperatuurbegrenzing 38°C
- / SafetyFunctie: maximale warm water temperatuur vooraf instelbaar
- / bediening door draaien
- / hartafstand 150 mm ± 12 mm

Bestaat verder uit:
- / hoofddouche (# 28489000)
- / handdouche 120 3jet (# 26050000)
- / wandhouder rond (# 39525000)
- / doucheslang 1.60 m (# 28626000)

Oppervlak	Art. Nr.	excl. BTW	incl. BTW
chroom	39670000	1.803,60	2.182,36
Special Finish*	39670XXX	2.705,40	3.273,54

Air Power

Quick Clean

Maten bij maattekeningen worden aangeduid in mm. Prijs- en modelwijzigingen voorbehouden.

*Check van tevoren of dit product in de Special Finish van uw keuze beschikbaar is.

AXOR THERMOSTAATMODULES MET SELECT-TECHNOLOGIE

ESTHETIEK EN FUNCTIE. IN PERFECTIE.

Exclusieve esthetiek. Overtuigende functionaliteit. AXOR thermostaatmodules zorgen voor volmaakte momenten in de douche. Comfortabel te bedienen. Dankzij de Select-technologie. Met één druk op de knop. Met nauwkeurige bediening voor een constante temperatuurinstelling. Rozetten van hoogwaardig metaal. In veelzijdige uitvoeringen. In perfectie.

AXOR SHOWERSELECT THERMOSTATEN

Modulair. Combineerbaar. Intuïtief. AXOR ShowerSelect thermostaten. Comfortabel te bedienen door de Select-technologie. Maken de bediening van meerdere functies mogelijk – tegelijk of apart. Eenvoudig te monteren met iBox universal.

Verkrijgbaar in drie verschillende rozetvormen: vierkant, softcube of rond.

AXOR ONE

Vlak, elegant en comfortabel. Dat zijn de AXOR One inbouw thermostaat en doucheset. Interactief design pur sang. Erachter gaat de innovatieve ShowerSelect-technologie schuil. Bij de thermostaat regelen twee grote knoppen de douches. Te combineren met één, twee of drie douchefuncties.

AXOR THERMOSTAATMODULE SELECT

De AXOR thermostaatmodule Select. Strakke verschijning, indrukwekkende prestaties. Tijdloos en elegant. De perfecte integratie in de ruimte. En overtuigend in gebruiksvriendelijkheid: intuïtieve bediening dankzij de grote Select-knoppen. Naargelang de uitvoering voor drie tot vijf functies of straalsoorten. Nauwkeurig omschakelen met een simpele druk op de knop. Volledig mechanisch. Met geïntegreerde thermostaat en porter-handdouche houder.

Design: Phoenix Design

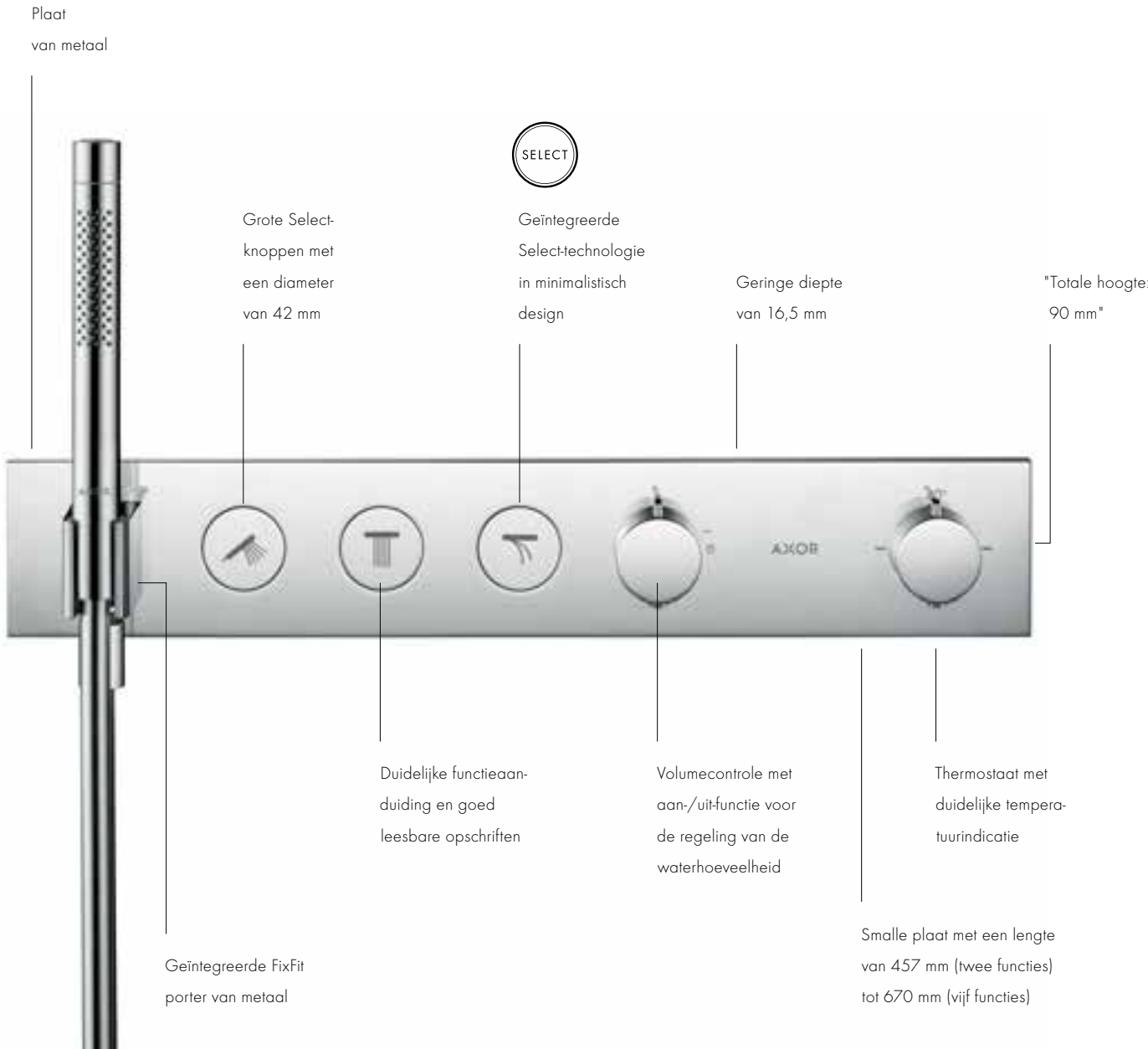

Opbouw badthermostaten

	Oppervlak	Art. Nr.	excl. BTW	incl. BTW
badthermostaat 1200 opbouw	chroom	45421000	1.953,65	2.363,92
	Special Finish*	45421XXX	2.930,50	3.545,88

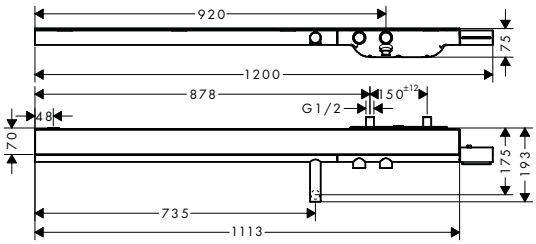

/ gelijktijdig gebruik van 2 functies
/ Select drukknop aan/uit bediening voor 2 douchefuncties
/ hartafstand 150 mm ± 12 mm
/ Doorstroom voor baduitloop bij 3 bar: 21 l/min
/ start/stop-kraan, thermostaatkardoes
/ SafetyStop temperatuurbegrenzing 40°C
/ SafetyFunctie instelbare heetwaterbegrenzing
/ metaal
/ planchet van veiligheidsglas
/ ½"
/ incl. uitspoelbaar vuilfilter
/ Thermostaat wordt geleverd met de volgende button(s): handdouche en bad

Alternatieve maten

/ badthermostaat 800 opbouw	chroom	45420000	1.618,70	1.958,63
	Special Finish*	45420XXX	2.428,10	2.937,95

Bijpassende onderdelen

/ doucheslang 1.25 m met volumeregeling	chroom	28127000	57,95	70,12
	Special Finish*	28127XXX	86,90	105,18
/ doucheslang 1.60 m met volumeregeling	chroom	28128000	60,25	72,90
	Special Finish*	28128XXX	90,40	109,35

badthermostaat 800 opbouw	chroom	45420000	1.618,70	1.958,63
	Special Finish*	45420XXX	2.428,10	2.937,95

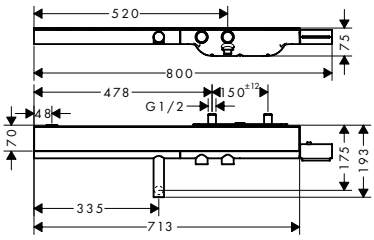

/ gelijktijdig gebruik van 2 functies
/ Select drukknop aan/uit bediening voor 2 douchefuncties
/ hartafstand 150 mm ± 12 mm
/ Doorstroom voor baduitloop bij 3 bar: 21 l/min
/ start/stop-kraan, thermostaatkardoes
/ SafetyStop temperatuurbegrenzing 40°C
/ SafetyFunctie instelbare heetwaterbegrenzing
/ metaal
/ planchet van veiligheidsglas
/ ½"
/ incl. uitspoelbaar vuilfilter
/ Thermostaat wordt geleverd met de volgende button(s): handdouche en bad

Alternatieve maten

/ badthermostaat 1200 opbouw	chroom	45421000	1.953,65	2.363,92
	Special Finish*	45421XXX	2.930,50	3.545,88

Bijpassende onderdelen

/ doucheslang 1.25 m met volumeregeling	chroom	28127000	57,95	70,12
	Special Finish*	28127XXX	86,90	105,18
/ doucheslang 1.60 m met volumeregeling	chroom	28128000	60,25	72,90
	Special Finish*	28128XXX	90,40	109,35

Maten bij maattekeningen worden aangeduid in mm. Prijs- en modelwijzigingen voorbehouden.

*Check van tevoren of dit product in de Special Finish van uw keuze beschikbaar is.

	Oppervlak	Art. Nr.	excl. BTW	incl. BTW

Opbouw/inbouw douchethermostaten

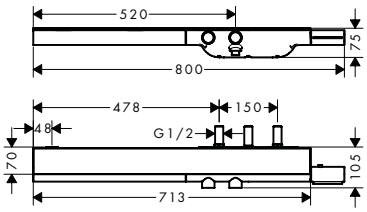

thermostaat 800 opbouw voor 2 functies

	Oppervlak	Art. Nr.	excl. BTW	incl. BTW
	chroom	45440000	1.339,60	1.620,92
	Special Finish*	45440XXX	2.009,40	2.431,38

Select

/ gelijktijdig gebruik verschillende functies
/ Select drukknop aan/uit bediening voor 2 douchefuncties
/ waterdoorstroom bovenuitgang: 22 l/min
/ start/stop-kraan, thermostaatkardoes
/ SafetyStop temperatuurbegrenzing 40°C
/ SafetyFunctie maximale warm water temperatuur vooraf instelbaar
/ metaal
/ planchet van veiligheidsglas
/ planchet spiegelend glas
/ Bediening van een externe verbruiker mogelijk via een inbouwaansluiting G ½
/ inbouwmontage
/ incl. uitspoelbaar vuilfilter

Benodigde onderdelen

	Oppervlak	Art. Nr.	excl. BTW	incl. BTW
/ inbouwdeel opbouw thermostaat 800		45442180	105,85	128,08

Bijpassende onderdelen

	Oppervlak	Art. Nr.	excl. BTW	incl. BTW
/ doucheslang 1.25 m met volumeregeling	chroom	28127000	57,95	70,12
	Special Finish*	28127XXX	86,90	105,18
/ doucheslang 1.60 m met volumeregeling	chroom	28128000	60,25	72,90
	Special Finish*	28128XXX	90,40	109,35

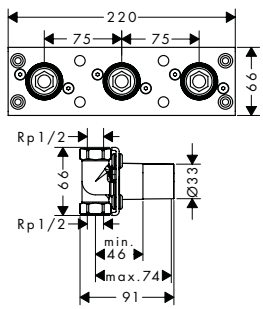

inbouwdeel opbouw thermostaat 800

	Oppervlak	Art. Nr.	excl. BTW	incl. BTW
		45442180	105,85	128,08

Thermostaatmodule Select

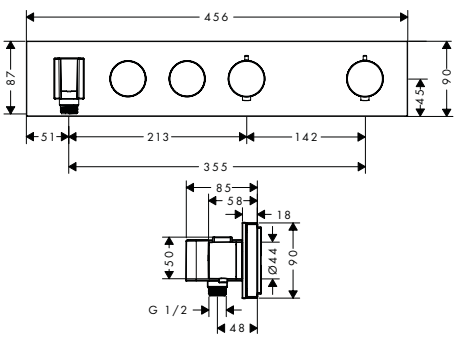

thermostaatmodule afbouwdeel 460/90 voor 2 functies

	Oppervlak	Art. Nr.	excl. BTW	incl. BTW
	chroom	18355000	1.596,30	1.931,52
	Special Finish*	18355XXX	2.394,50	2.897,28

Select

/ Bestaat verder uit: thermostaatmodule, douchehouder
/ afhankelijk van doorstroom en inbouwsituatie tot 50% doorstroombegrenzing en geïntegreerde stopfunctie
/ gelijktijdig gebruik verschillende functies
/ Select drukknop aan/uit bediening voor 2 douchefuncties
/ max. waterdoorstroom bij 3 bar: 26 l/min
/ thermostaatkardoes, start/stop-kraan
/ SafetyStop temperatuurbegrenzing 40°C
/ SafetyFunctie maximale warm water temperatuur vooraf instelbaar
/ slangwartel: voor doucheslang met konische of cilindrische moer aan beide zijden
/ inbouwmontage
/ Thermostaat wordt geleverd met de volgende button(s): Waterfall, Rain large, Mono, handdouche

Benodigde onderdelen

	Oppervlak	Art. Nr.	excl. BTW	incl. BTW
/ inbouwdeel thermostaatmodule voor 2 functies		18310180	793,40	960,01

Maten bij maattekeningen worden aangeduid in mm. Prijs- en modelwijzigingen voorbehouden.

*Check van tevoren of dit product in de Special Finish van uw keuze beschikbaar is.

	Oppervlak	Art. Nr.	excl. BTW	incl. BTW
inbouwdeel thermostaatmodule voor 2 functies / 2 functies / installatiediepte 87-122 mm / horizontale montage		18310180	793,40	960,01
thermostaatmodule Select voor 3 functies / Bestaat verder uit: thermostaatmodule, douchehouder / afhankelijk van doorstroom en inbouwsituatie tot 50% doorstroombegrenzing en geïntegreerde stopfunctie / gelijktijdig gebruik verschillende functies / comforatabel aan-/uitzetten van 4 functies met Select-knop / max. waterdoorstroom bij 3 bar: 26 l/min / thermostaatkardoes, start/stop-kraan / SafetyStop temperatuurbegrenzing 40°C / SafetyFunctie maximale warm water temperatuur vooraf instelbaar / slangwartel: voor doucheslang met konische of cilindrische moer aan beide zijden / inbouwmontage / Thermsotaat wordt geleverd met de volgende button(s): Rain large, Waterfall, handdouche	chroom Special Finish*	18356000 18356XXX	1.886,55 2.829,80	2.282,73 3.424,10
Benodigde onderdelen / inbouwdeel thermostaatmodule voor 3 functies		18311180	925,70	1.120,10
inbouwdeel thermostaatmodule voor 3 functies / 3 functies / installatiediepte 87-122 mm / horizontale montage		18311180	925,70	1.120,10

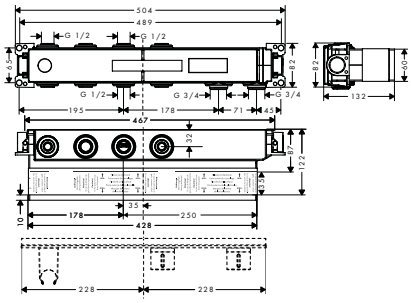

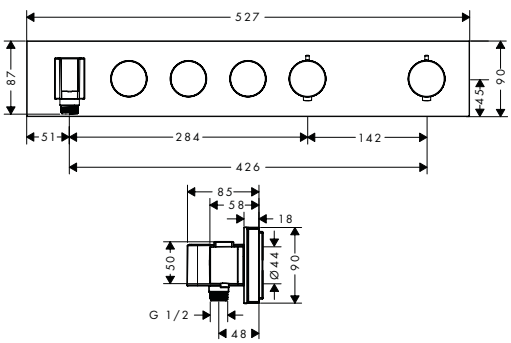

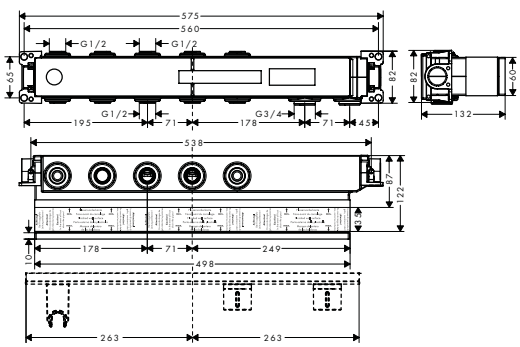

Maten bij maattekeningen worden aangeduid in mm. Prijs- en modelwijzigingen voorbehouden.

*Check van tevoren of dit product in de Special Finish van uw keuze beschikbaar is.

	Oppervlak	Art. Nr.	excl. BTW	incl. BTW
thermostaatmodule Select voor 4 functies	chroom	18357000	2.176,85	2.633,99
	Special Finish*	18357XXX	3.265,30	3.950,99

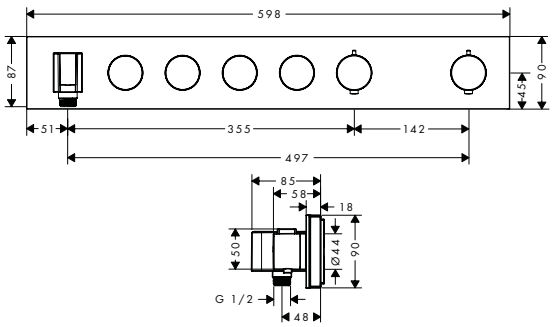

/ Bestaat verder uit: thermostaatmodule, douchehouder
/ afhankelijk van doorstroom en inbouwsituatie tot 50% doorstroombegrenzing en geïntegreerde stopfunctie
/ gelijktijdig gebruik verschillende functies
/ aan-/uitzetten van 4 functies met Select-knop
/ thermostaatkardoes, start/stop-kraan
/ SafetyStop temperatuurbegrenzing 40°C
/ SafetyFunctie maximale warm water temperatuur vooraf instelbaar
/ slangwartel: voor doucheslang met konische of cilindrische moer aan beide zijden
/ inbouwmontage
/ Thermostaat wordt geleverd met de volgende button(s): Waterfall, Rain large, Mono, handdouche

Benodigde onderdelen

/ inbouwdeel thermostaatmodule voor 4 functies	18312180	1.057,90	1.280,06

---

inbouwdeel thermostaatmodule voor 4 functies — 18312180 — 1.057,90 — 1.280,06

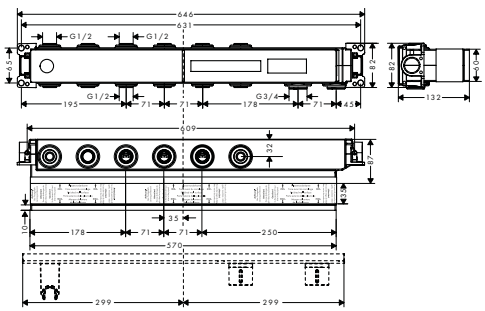

/ 4 functies
/ installatiediepte 87-122 mm
/ horizontale montage

	Oppervlak	Art. Nr.	excl. BTW	incl. BTW
thermostaatmodule afbouwdeel 670/90 voor 5 functies	chroom	18358000	2.467,10	2.985,19
	Special Finish*	18358XXX	3.700,70	4.477,79

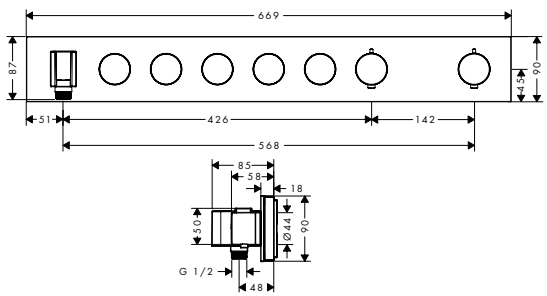

/ Bestaat verder uit: thermostaatmodule, douchehouder
/ afhankelijk van doorstroom en inbouwsituatie tot 50% doorstroombegrenzing en geïntegreerde stopfunctie
/ gelijktijdig gebruik verschillende functies
/ aan-uitzetten van 4 functies met Select-knop
/ max. waterdoorstroom bij 3 bar: 26 l/min
/ thermostaatkardoes, start/stop-kraan
/ SafetyStop temperatuurbegrenzing 40°C
/ SafetyFunctie maximale warm water temperatuur vooraf instelbaar
/ slangwartel: voor doucheslang met konische of cilindrische moer aan beide zijden
/ inbouwmontage

Benodigde onderdelen

/ inbouwdeel thermostaatmodule voor 5 functies	18313180	1.190,05	1.439,96

Maten bij maattekeningen worden aangeduid in mm. Prijs- en modelwijzigingen voorbehouden.

*Check van tevoren of dit product in de Special Finish van uw keuze beschikbaar is.

	Oppervlak	Art. Nr.	excl. BTW	incl. BTW
inbouwdeel thermostaatmodule voor 5 functies / 5 functies / installatiediepte 87-122 mm / horizontale montage		18313180	1.190,05	1.439,96
Optionele onderdelen en buttons a.u.b. apart bestellen				
Select-knop handdouche	chroom	93307000	39,80	48,16
Select-knop Rain (groot)	chroom	93308000	39,80	48,16
Select-knop Rain (klein)	chroom	93663000	39,80	48,16
Select-knop waterval	chroom	93309000	39,80	48,16
Select-knop Mono	chroom	93310000	39,80	48,16
Select-knop PowderRain (binnen)	chroom	93311000	39,80	48,16
Select-knop PowderRain (buiten)	chroom	93312000	39,80	48,16
ShowerCollection				
thermostaatmodule afbouwdeel 360/120 voor 3 functies / gelijktijdig gebruik verschillende functies / thermostaatkardoes / SafetyStop temperatuurbegrenzing 40°C / SafetyFunctie maximale warm water temperatuur vooraf instelbaar / inbouwmontage	chroom Special Finish*	10751000 10751XXX	1.144,50 1.716,80	1.384,85 2.077,28
Benodigde onderdelen / inbouwdeel thermostaatmodule 360/120		10750180	969,70	1.173,34
Bijpassende onderdelen / verlengstuk 25 mm voor thermsotaatmodule	chroom Special Finish*	10790000 10790XXX	108,90 163,40	131,77 197,66
/ verlengstuk 25 mm voor stop/omstelkraan Trio/Quattro		92990000	55,75	67,46

Maten bij maattekeningen worden aangeduid in mm. Prijs- en modelwijzigingen voorbehouden.

*Check van tevoren of dit product in de Special Finish van uw keuze beschikbaar is.

	Oppervlak	Art. Nr.	excl. BTW	incl. BTW

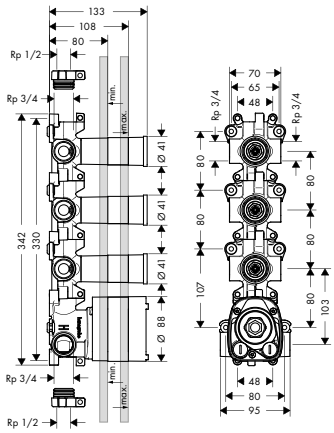

inbouwdeel thermostaatmodule 360/120

	10750180	969,70	1.173,34

/ aansluiting vanaf links of rechts
/ gelijktijdig gebruik van 3 functies
/ max. waterdoorstroom: 59 l/min
/ spindelkranen
/ horizontale of verticale montage
/ zorgt in direct verband voor waterdoorvoering en precieze montage in één lijn

Benodigde onderdelen

/ thermostaatmodule afbouwdeel 360/120 voor 3 functies	chroom	10751000	1.144,50	1.384,85
	Special Finish*	10751XXX	1.716,80	2.077,28
/ thermostaatmodule afbouwdeel 360/120	chroom	12717000	1.232,30	1.491,08
	Special Finish*	12717XXX	1.848,50	2.236,62

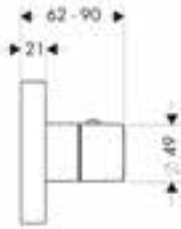

thermostaatmodule 120/120 afbouwdeel square

chroom	10755000	744,35	900,66
Special Finish*	10755XXX	1.116,50	1.350,99

/ max. waterdoorstroom bij 3 bar: 59 l/min
/ thermostaatkardoes
/ SafetyStop temperatuurbegrenzing 40°C
/ SafetyFunctie maximale warm water temperatuur vooraf instelbaar
/ inbouwmontage

Benodigde onderdelen

/ inbouwdeel thermostaatmodule 120/120 G3/4	10754180	373,05	451,39

Bijpassende onderdelen

/ verlengstuk 25 mm voor thermsotaatmodule	chroom	10790000	108,90	131,77
	Special Finish*	10790XXX	163,40	197,66

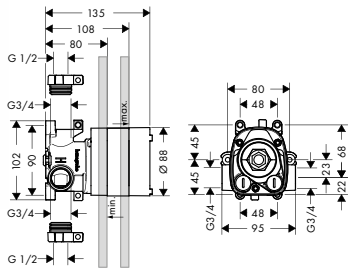

inbouwdeel thermostaatmodule 120/120 G3/4

	10754180	373,05	451,39

/ max. waterdoorstroom: 59 l/min
/ horizontale of verticale montage
/ zorgt in direct verband voor waterdoorvoering en precieze montage in één lijn

Bijpassende onderdelen

/ thermostaat HighFlow afbouwdeel 120/120	chroom	12712000	722,30	873,98
	Special Finish*	12712XXX	1.083,50	1.310,97
/ thermostaatmodule 120/120 afbouwdeel square	chroom	10755000	744,35	900,66
	Special Finish*	10755XXX	1.116,50	1.350,99
/ thermostaat afbouwdeel 120/120	chroom	36702000	471,45	570,45
	Special Finish*	36702XXX	707,20	855,68

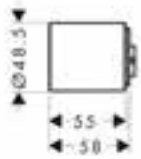

verlengstuk 25 mm voor thermsotaatmodule

chroom	10790000	108,90	131,77
Special Finish*	10790XXX	163,40	197,66

/ verlenging inbouwdeel
/ 25 mm

Maten bij maattekeningen worden aangeduid in mm. Prijs- en modelwijzigingen voorbehouden.

*Check van tevoren of dit product in de Special Finish van uw keuze beschikbaar is.

	Oppervlak	Art. Nr.	excl. BTW	incl. BTW
stopkraan afbouwdeel 120/120 G3/4	chroom	10972000	242,05	292,88
	Special Finish*	10972XXX	363,10	439,32
/ bij installatie in direct verband (10 mm afstand) met # 10751000, # 10651000, # 28491000, # 40872000, # 40873000 of # 40874000 wordt gebruik van inbouwdeel # 10971180 aanbevolen				
/ bij vrije montage is het gebruik van inbouwdeel # 15973180, # 15974180 of # 15970180 ook mogelijk				
Benodigde onderdelen				
/ inbouwdeel stopkraan 120/120 G 3/4		10971180	159,80	193,36
/ inbouwdeel stopkraan DN15		16973180	88,10	106,60
/ inbouwdeel stopkraan 40 l/min DN15 keramisch		16974180	90,70	109,75
/ inbouwdeel stopkraan 130 l/min DN20		16970180	94,60	114,47
Bijpassende onderdelen				
/ verlengstuk 25 mm voor stop/omstelkraan Trio/Quattro		92990000	55,75	67,46

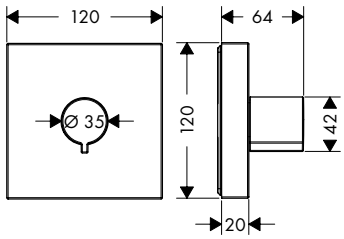

inbouwdeel stopkraan 120/120 G 3/4		10971180	159,80	193,36
/ geschikt voor alle afbouwdelen stopkranen				
/ aansluiting vanaf links of rechts				
/ max. waterdoorstroom: 55 l/min				
/ zorgt in direct verband voor waterdoorvoering en precieze montage in één lijn				
Bijpassende onderdelen				
/ verlengstuk 25 mm voor stop/omstelkraan Trio/Quattro		92990000	55,75	67,46

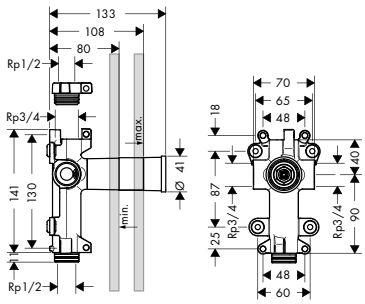

inbouwdeel stopkraan DN15		16973180	88,10	106,60
/ geschikt voor alle afbouwdelen stopkranen				
/ max. waterdoorstroom 52 l/min				
Alternatieve producten				
/ inbouwdeel stopkraan 40 l/min DN15 keramisch		16974180	90,70	109,75
/ inbouwdeel stopkraan 130 l/min DN20		16970180	94,60	114,47
Bijpassende onderdelen				
/ verlengstuk 25 mm voor stop/omstelkraan Trio/Quattro		92990000	55,75	67,46

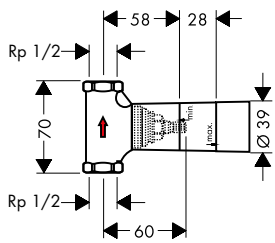

Maten bij maattekeningen worden aangeduid in mm. Prijs- en modelwijzigingen voorbehouden.

*Check van tevoren of dit product in de Special Finish van uw keuze beschikbaar is.

	Oppervlak	Art. Nr.	excl. BTW	incl. BTW
stop- en omstelkraan afbouwdeel Trio/Quattro 120/120	chroom	10932000	292,75	354,23
	Special Finish*	10932XXX	439,10	531,35
/ 3gebruikers\: bij installatie zonder direct verband (afstand meer 10 mm) is inbouwdeel # 15930180 benodigd				
/ 2 gebruikers: bij een installatie met directe verbinding (10mm afstand) is het noodzakelijk de basis set # 36702000 te gebruiken				
/ 2 gebruikers: bij een installatie met directe verbinding (afstand groter dan 10mm), is het noodzakelijk de basis set # 15981180 te gebruiken				
/ gelijktijdig gebruik van 2 functies				
Benodigde onderdelen				
/ inbouwdeel stopkraan Trio 120/120 in direct verband		36770180	276,55	334,63
/ inbouwdeel Quattro 4-weg omstelkraan		16930180	271,95	329,06
/ inbouwdeel stopkraan Trio DN15		16982180	166,10	200,98
inbouwdeel stopkraan Trio 120/120 in direct verband		36770180	276,55	334,63
/ 2 functies				
/ 1 ingang / 2 uitgangen				
/ gelijktijdig gebruik van 2 functies				
/ horizontale of verticale montage				
/ zorgt in direct verband voor waterdoorvoering en precieze montage in één lijn				
Benodigde onderdelen				
/ stop- en omstelkraan afbouwdeel Trio/Quattro	chroom	36772000	169,15	204,67
	Special Finish*	36772XXX	253,70	307,01
/ stop- en omstelkraan afbouwdeel Trio/Quattro 120/120	chroom	10932000	292,75	354,23
	Special Finish*	10932XXX	439,10	531,35
/ stop- en omstelkraan afbouwdeel Trio/Quattro	chroom	12731000	248,45	300,62
	Special Finish*	12731XXX	372,70	450,93
Bijpassende onderdelen				
/ verlengstuk 25 mm voor stop/omstelkraan Trio/Quattro		92990000	55,75	67,46
inbouwdeel stopkraan Trio DN15		16982180	166,10	200,98
/ 2 functies				
/ gelijktijdig gebruik van 2 functies				
/ geschikt voor alle Trio afbouwdelen				
/ max. waterdoorstroom 65 l/min				
Bijpassende onderdelen				
/ verlengstuk 25 mm voor stop/omstelkraan Trio/Quattro		92990000	55,75	67,46
inbouwdeel Quattro 4-weg omstelkraan		16930180	271,95	329,06
/ Altijd combineren met stopkraan				
/ 3 functies				
/ gelijktijdig gebruik van 2 functies				
/ geschikt voor alle Quattro afbouwdelen				
/ max. waterdoorstroom 65 l/min				
Bijpassende onderdelen				
/ verlengstuk 25 mm voor stop/omstelkraan Trio/Quattro		92990000	55,75	67,46

Maten bij maattekeningen worden aangeduid in mm. Prijs- en modelwijzigingen voorbehouden.

*Check van tevoren of dit product in de Special Finish van uw keuze beschikbaar is.

	Oppervlak	Art. Nr.	excl. BTW	incl. BTW
handdouchemodule afbouwdeel 120/120 square	chroom	10651000	814,15	985,12
	Special Finish*	10651XXX	1.221,20	1.477,68
/ Bestaat verder uit: Stopkraan, Handdouchemodule, Staafhanddouche, Doucheslang / slangwartel: voor doucheslang met cilindrische moer aan beide zijden / met terugslagklep				
Bestaat verder uit: / doucheslang metallic effect 1.25 m (# 28282000)				
Benodigde onderdelen / inbouwdeel handdouchemodule 120/120		10650180	211,45	255,85
Bijpassende onderdelen / verlengstuk voor handdouchemodule		10658000	138,90	168,07
inbouwdeel handdouchemodule 120/120		10650180	211,45	255,85
/ max. waterdoorstroom: 30 l/min / keramische stopkraan 180° / horizontale of verticale montage / zorgt in direct verband voor waterdoorvoering en precieze montage in één lijn				
Benodigde onderdelen / handdouchemodule afbouwdeel 120/120 square	chroom	10651000	814,15	985,12
	Special Finish*	10651XXX	1.221,20	1.477,68
planchet 120/120	chroom	40872000	458,55	554,85
	Special Finish*	40872XXX	687,80	832,28
/ van metaal / bij gebruik van het planchet tussen watervoerende delen (# 10755000, 10751000, # 10942000, # 10972000, # 10651000, # 28491000) in direct verband (10 mm afstand) wordt het gebruik van inbouwdeel # 40877180 aanbevolen / geschikt voor montage met of zonder inbouwdeel # 40 877 180 / geschikt voor een horizontale of verticale montage van de inbouwset				
Bijpassende onderdelen / inbouwdeel planchetmodule lang 120/120		40877180	203,20	245,87
inbouwdeel planchetmodule lang 120/120		40877180	203,20	245,87
/ zorgt in direct verband voor waterdoorvoering en precieze montage in één lijn, in combinatie met afbouwdeel # 40872000				

Maten bij maattekeningen worden aangeduid in mm. Prijs- en modelwijzigingen voorbehouden.

*Check van tevoren of dit product in de Special Finish van uw keuze beschikbaar is.

	Oppervlak	Art. Nr.	excl. BTW	incl. BTW
planchet 240/120	chroom	40873000	553,35	669,55
	Special Finish*	40873XXX	830,00	1.004,33
/ van metaal / geschikt voor een horizontale of verticale montage van de inbouwset / bij gebruik van het planchet tussen watervoerende delen (# 10755000, 10751000, # 10942000, # 10972000, # 10651000, # 28491000) in direct verband (10 mm afstand) wordt het gebruik van inbouwdeel # 40878180 aanbevolen / geschikt voor montage met of zonder inbouwdeel # 40878180				
Bijpassende onderdelen				
/ inbouwdeel planchetmodule lang 240/120		40878180	248,85	301,11
inbouwdeel planchetmodule lang 240/120 / zorgt in direct verband voor waterdoorvoering en precieze montage in één lijn, in combinatie met afbouwdeel # 40873000		40878180	248,85	301,11
fixeerplaat / als montage- en afstandsjabloon voor eenvoudige montage van de inbouwdelen voor lichtmodule en speakermodule / montageplaat kan door een tweede worden verlengd		10973180	205,30	248,41
ShowerSelect Soft				
thermostaat afbouwdeel HighFlow Softcube	chroom	36711000	469,55	568,16
	Special Finish*	36711XXX	704,30	852,24
/ max. waterdoorstroom bij 3 bar: 59 l/min / waterdoorstroom bovenuitgang: 42 l/min / waterdoorstroom onderuitgang: 42 l/min / thermostaatkardoes / SafetyStop temperatuurbegrenzing 40°C / SafetyFunctie maximale warm water temperatuur vooraf instelbaar / inbouwmontage				
Benodigde onderdelen				
/ inbouwdeel iBox Universal		01700180	123,40	149,31
Bijpassende onderdelen				
/ stopkraan afbouwdeel voor 3 functies	chroom	36773000	469,55	568,16
	Special Finish*	36773XXX	704,30	852,24
/ verlengstuk rozet voor iBox universal	chroom	98860000	48,70	58,93
	Special Finish*	98860XXX	73,10	88,40
/ verlengstuk 25 mm voor iBox Universal		13587000	48,10	58,20
/ bevestigingsrail voor iBox		93171000	36,55	44,23

Maten bij maattekeningen worden aangeduid in mm. Prijs- en modelwijzigingen voorbehouden.

*Check van tevoren of dit product in de Special Finish van uw keuze beschikbaar is.

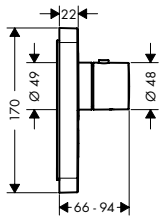

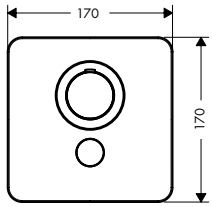

	Oppervlak	Art. Nr.	excl. BTW	incl. BTW
thermostaat afbouwdeel HighFlow met stopkraan voor 1 functie met extra uitgang	chroom	36706000	648,70	784,93
	Special Finish*	36706XXX	973,10	1.177,40
/ Select drukknop aan/uit bediening voor 1 douchefunctie / waterdoorstroom bovenuitgang: 59 l/min / thermostaatkardoes / SafetyStop temperatuurbegrenzing 40°C / SafetyFunctie maximale warm water temperatuur vooraf instelbaar / inbouwmontage / Thermostaat wordt geleverd met de volgende button(s): handdouche				
Benodigde onderdelen				
/ inbouwdeel iBox Universal		01700180	123,40	149,31
Bijpassende onderdelen				
/ stopkraan afbouwdeel voor 3 functies	chroom	36773000	469,55	568,16
	Special Finish*	36773XXX	704,30	852,24
/ verlengstuk rozet voor iBox universal	chroom	98860000	48,70	58,93
	Special Finish*	98860XXX	73,10	88,40
/ bevestigingsrail voor iBox		93171000	36,55	44,23
/ verlengstuk 25 mm voor iBox Universal		13587000	48,10	58,20

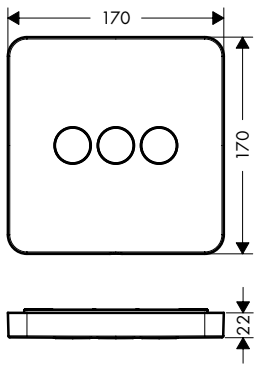

	Oppervlak	Art. Nr.	excl. BTW	incl. BTW
stopkraan afbouwdeel voor 3 functies	chroom	36773000	469,55	568,16
	Special Finish*	36773XXX	704,30	852,24
/ gelijktijdig gebruik verschillende functies / comforatabel aan-/uitzetten van 4 functies met Select-knop / max. waterdoorstroom bij 3 bar: 30 l/min / waterdoorstroom bovenuitgang: 26 l/min / flowrate uitgang links and rechts: 29 l/min / start/stop-kraan / SafetyStop temperatuurbegrenzing 40°C / inbouwmontage / Thermsotaat wordt geleverd met de volgende button(s): Rain large, Waterfall, handdouche				
Benodigde onderdelen				
/ inbouwdeel iBox Universal		01700180	123,40	149,31
Bijpassende onderdelen				
/ verlengstuk rozet voor iBox universal	chroom	98860000	48,70	58,93
	Special Finish*	98860XXX	73,10	88,40
/ thermostaat afbouwdeel HighFlow Softcube	chroom	36711000	469,55	568,16
	Special Finish*	36711XXX	704,30	852,24
/ thermostaat afbouwdeel HighFlow met stopkraan voor 1 functie met extra uitgang	chroom	36706000	648,70	784,93
	Special Finish*	36706XXX	973,10	1.177,40
/ bevestigingsrail voor iBox		93171000	36,55	44,23
/ verlengstuk 25 mm voor iBox Universal		13587000	48,10	58,20

Maten bij maattekeningen worden aangeduid in mm. Prijs- en modelwijzigingen voorbehouden.

*Check van tevoren of dit product in de Special Finish van uw keuze beschikbaar is.

	Oppervlak	Art. Nr.	excl. BTW	incl. BTW
thermostaat afbouwdeel met stopkraan voor 1 functie	chroom	36705000	648,70	784,93
	Special Finish*	36705XXX	973,10	1.177,40
/ Select drukknop aan/uit bediening voor 1 douchefunctie / max. waterdoorstroom bij 3 bar: 26 l/min / thermostaatkardoes / SafetyStop temperatuurbegrenzing 40°C / SafetyFunctie maximale warm water temperatuur vooraf instelbaar / inbouwmontage / Thermostaat wordt geleverd met aan/uit button				
Benodigde onderdelen				
/ inbouwdeel iBox Universal		01700180	123,40	149,31
Bijpassende onderdelen				
/ verlengstuk rozet voor iBox universal	chroom	98860000	48,70	58,93
	Special Finish*	98860XXX	73,10	88,40
/ verlengstuk 25 mm voor iBox Universal		13587000	48,10	58,20
/ bevestigingsrail voor iBox		93171000	36,55	44,23
afbouwdeel met stopkraan voor 2 functies	chroom	36707000	707,05	855,53
	Special Finish*	36707XXX	1.060,60	1.283,30
/ gelijktijdig gebruik verschillende functies / Select drukknop aan/uit bediening voor 2 douchefuncties / waterdoorstroom bovenuitgang: 25 l/min / waterdoorstroom onderuitgang: 23 l/min / thermostaatkardoes / SafetyStop temperatuurbegrenzing 40°C / SafetyFunctie maximale warm water temperatuur vooraf instelbaar / inbouwmontage / thermostaat wordt geleverd met de volgende button(s): handdouche en Rain Large				
Benodigde onderdelen				
/ inbouwdeel iBox Universal		01700180	123,40	149,31
Bijpassende onderdelen				
/ verlengstuk 25 mm voor iBox Universal		13587000	48,10	58,20
/ bevestigingsrail voor iBox		93171000	36,55	44,23
/ verlengstuk rozet voor iBox universal	chroom	98860000	48,70	58,93
	Special Finish*	98860XXX	73,10	88,40
inbouwdeel iBox Universal		01700180	123,40	149,31
/ geschikt voor alle afbouwdelen inbouw douches, bad- en douchekranen en thermostaten / rotatiesymmetrische montage				
Bijpassende onderdelen				
/ verlengstuk 25 mm voor iBox Universal		13587000	48,10	58,20
/ bevestigingsrail voor iBox		93171000	36,55	44,23

Maten bij maattekeningen worden aangeduid in mm. Prijs- en modelwijzigingen voorbehouden.

*Check van tevoren of dit product in de Special Finish van uw keuze beschikbaar is.

ShowerSelect S

	Oppervlak	Art. Nr.	excl. BTW	incl. BTW
thermostaat afbouwdeel HighFlow rond	chroom	36721000	469,55	568,16
	Special Finish*	36721XXX	704,30	852,24
/ max. waterdoorstroom bij 3 bar: 59 l/min				
/ waterdoorstroom bovenuitgang: 42 l/min				
/ waterdoorstroom onderuitgang: 42 l/min				
/ thermostaatkardoes				
/ SafetyStop temperatuurbegrenzing 40°C				
/ SafetyFunctie maximale warm water temperatuur vooraf instelbaar				
/ inbouwmontage				
Benodigde onderdelen				
/ inbouwdeel iBox Universal		01700180	123,40	149,31
Bijpassende onderdelen				
/ stopkraan afbouwdeel rond voor 3 functies	chroom	36727000	469,55	568,16
	Special Finish*	36727XXX	704,30	852,24
/ bevestigingsrail voor iBox		93171000	36,55	44,23
/ verlengstuk 25 mm voor iBox Universal		13587000	48,10	58,20

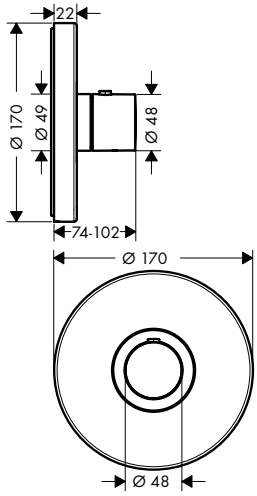

	Oppervlak	Art. Nr.	excl. BTW	incl. BTW
thermostaat afbouwdeel HighFlow met stopkraan voor 1 douchefunctie + extra uitgang	chroom	36726000	648,70	784,93
	Special Finish*	36726XXX	973,10	1.177,40
/ Select drukknop aan/uit bediening voor 1 douchefunctie				
/ waterdoorstroom bovenuitgang: 59 l/min				
/ thermostaatkardoes				
/ SafetyStop temperatuurbegrenzing 40°C				
/ SafetyFunctie maximale warm water temperatuur vooraf instelbaar				
/ inbouwmontage				
/ Thermostaat wordt geleverd met de volgende button(s): handdouche				
Benodigde onderdelen				
/ inbouwdeel iBox Universal		01700180	123,40	149,31
Bijpassende onderdelen				
/ bevestigingsrail voor iBox		93171000	36,55	44,23
/ stopkraan afbouwdeel rond voor 3 functies	chroom	36727000	469,55	568,16
	Special Finish*	36727XXX	704,30	852,24
/ verlengstuk 25 mm voor iBox Universal		13587000	48,10	58,20

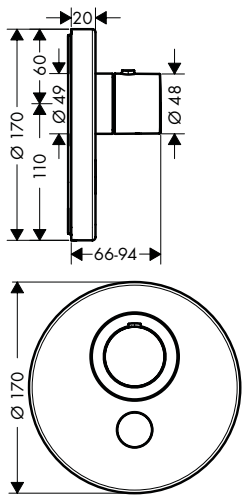

	Oppervlak	Art. Nr.	excl. BTW	incl. BTW
stopkraan afbouwdeel rond voor 3 functies	chroom	36727000	469,55	568,16
	Special Finish*	36727XXX	704,30	852,24
/ gelijktijdig gebruik verschillende functies				
/ max. waterdoorstroom bij 3 bar: 30 l/min				
/ waterdoorstroom bovenuitgang: 26 l/min				
/ flowrate uitgang links and rechts: 29 l/min				
/ SafetyStop temperatuurbegrenzing 40°C				
/ inbouwmontage				
/ Thermsotaat wordt geleverd met de volgende button(s): Rain large, Waterfall, handdouche				
Benodigde onderdelen				
/ inbouwdeel iBox Universal		01700180	123,40	149,31
Bijpassende onderdelen				
/ thermostaat afbouwdeel HighFlow rond	chroom	36721000	469,55	568,16
	Special Finish*	36721XXX	704,30	852,24
/ thermostaat afbouwdeel HighFlow met stopkraan voor 1 douchefunctie + extra uitgang	chroom	36726000	648,70	784,93
	Special Finish*	36726XXX	973,10	1.177,40
/ verlengstuk 25 mm voor iBox Universal		13587000	48,10	58,20
/ bevestigingsrail voor iBox		93171000	36,55	44,23

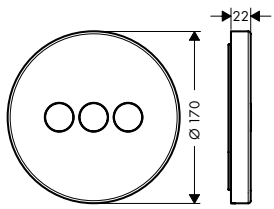

Maten bij maattekeningen worden aangeduid in mm. Prijs- en modelwijzigingen voorbehouden.

*Check van tevoren of dit product in de Special Finish van uw keuze beschikbaar is.

	Oppervlak	Art. Nr.	excl. BTW	incl. BTW
thermostaat afbouwdeel rond met stopkraan voor 1 functie	chroom	36722000	648,70	784,93
	Special Finish*	36722XXX	973,10	1.177,40
/ Select drukknop aan/uit bediening voor 1 douchefunctie / max. waterdoorstroom bij 3 bar: 26 l/min / thermostaatkardoes / SafetyStop temperatuurbegrenzing 40°C / SafetyFunctie maximale warm water temperatuur vooraf instelbaar / inbouwmontage / Thermostaat wordt geleverd met aan/uit button				
Benodigde onderdelen				
/ inbouwdeel iBox Universal		01700180	123,40	149,31
Bijpassende onderdelen				
/ verlengstuk 25 mm voor iBox Universal		13587000	48,10	58,20
/ bevestigingsrail voor iBox		93171000	36,55	44,23

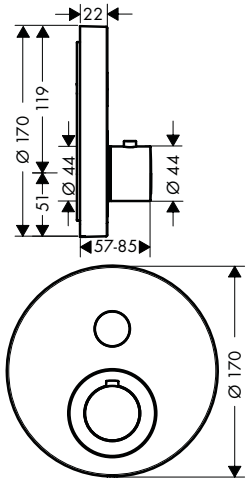

	Oppervlak	Art. Nr.	excl. BTW	incl. BTW
thermostaat afbouwdeel met stopkranen voor 2 functies	chroom	36723000	707,05	855,53
	Special Finish*	36723XXX	1.060,60	1.283,30
/ gelijktijdig gebruik verschillende functies / Select drukknop aan/uit bediening voor 2 douchefuncties / waterdoorstroom bovenuitgang: 25 l/min / waterdoorstroom onderuitgang: 23 l/min / thermostaatkardoes / SafetyStop temperatuurbegrenzing 40°C / SafetyFunctie maximale warm water temperatuur vooraf instelbaar / inbouwmontage / Thermostaat wordt geleverd met de volgende button(s): Rain large en handdouche				
Benodigde onderdelen				
/ inbouwdeel iBox Universal		01700180	123,40	149,31
Bijpassende onderdelen				
/ verlengstuk 25 mm voor iBox Universal		13587000	48,10	58,20
/ bevestigingsrail voor iBox		93171000	36,55	44,23

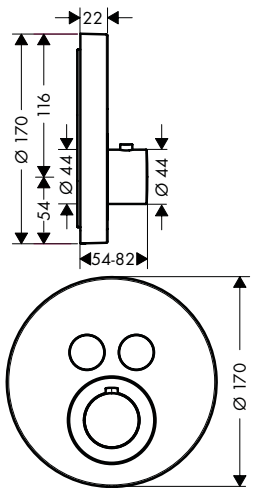

inbouwdeel iBox Universal		01700180	123,40	149,31
/ geschikt voor alle afbouwdelen inbouw douches, bad- en douchekranen en thermostaten / rotatiesymmetrische montage				
Bijpassende onderdelen				
/ verlengstuk 25 mm voor iBox Universal		13587000	48,10	58,20
/ bevestigingsrail voor iBox		93171000	36,55	44,23

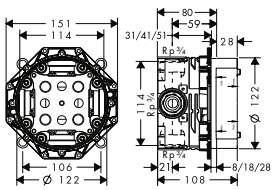

Maten bij maattekeningen worden aangeduid in mm. Prijs- en modelwijzigingen voorbehouden.

*Check van tevoren of dit product in de Special Finish van uw keuze beschikbaar is.

ShowerSelect Square

	Oppervlak	Art. Nr.	excl. BTW	incl. BTW
thermostaat afbouwdeel square	chroom	36718000	469,55	568,16
	Special Finish*	36718XXX	704,30	852,24
/ max. waterdoorstroom bij 3 bar: 59 l/min				
/ waterdoorstroom bovenuitgang: 42 l/min				
/ waterdoorstroom onderuitgang: 42 l/min				
/ thermostaatkardoes				
/ SafetyStop temperatuurbegrenzing 40°C				
/ SafetyFunctie maximale warm water temperatuur vooraf instelbaar				
/ inbouwmontage				
Benodigde onderdelen				
/ inbouwdeel iBox Universal		01700180	123,40	149,31
Bijpassende onderdelen				
/ verlengstuk 25 mm voor iBox Universal		13587000	48,10	58,20
/ stopkraan afbouwdeel square voor 3 functies	chroom	36717000	469,55	568,16
	Special Finish*	36717XXX	704,30	852,24
/ bevestigingsrail voor iBox		93171000	36,55	44,23

	Oppervlak	Art. Nr.	excl. BTW	incl. BTW
thermostaat HighFlow afbouwdeel square met stopkraan voor 1 douchefunctie + extra uitgang	chroom	36716000	648,70	784,93
	Special Finish*	36716XXX	973,10	1.177,40
/ Select drukknop aan/uit bediening voor 1 douchefunctie				
/ waterdoorstroom bovenuitgang: 59 l/min				
/ thermostaatkardoes				
/ SafetyStop temperatuurbegrenzing 40°C				
/ SafetyFunctie maximale warm water temperatuur vooraf instelbaar				
/ inbouwmontage				
/ Thermostaat wordt geleverd met de volgende button(s): handdouche				
Benodigde onderdelen				
/ inbouwdeel iBox Universal		01700180	123,40	149,31
Bijpassende onderdelen				
/ stopkraan afbouwdeel square voor 3 functies	chroom	36717000	469,55	568,16
	Special Finish*	36717XXX	704,30	852,24
/ verlengstuk 25 mm voor iBox Universal		13587000	48,10	58,20
/ bevestigingsrail voor iBox		93171000	36,55	44,23

	Oppervlak	Art. Nr.	excl. BTW	incl. BTW
stopkraan afbouwdeel square voor 3 functies	chroom	36717000	469,55	568,16
	Special Finish*	36717XXX	704,30	852,24
/ gelijktijdig gebruik verschillende functies				
/ max. waterdoorstroom bij 3 bar: 29 l/min				
/ waterdoorstroom bovenuitgang: 26 l/min				
/ flowrate uitgang links and rechts: 29 l/min				
/ SafetyStop temperatuurbegrenzing 40°C				
/ inbouwmontage				
/ Thermsotaat wordt geleverd met de volgende button(s): Rain large, Waterfall, handdouche				
Benodigde onderdelen				
/ inbouwdeel iBox Universal		01700180	123,40	149,31
Bijpassende onderdelen				
/ thermostaat afbouwdeel square	chroom	36718000	469,55	568,16
	Special Finish*	36718XXX	704,30	852,24
/ thermostaat HighFlow afbouwdeel square met stopkraan voor 1 douchefunctie + extra uitgang	chroom	36716000	648,70	784,93
	Special Finish*	36716XXX	973,10	1.177,40
/ verlengstuk 25 mm voor iBox Universal		13587000	48,10	58,20
/ bevestigingsrail voor iBox		93171000	36,55	44,23

Maten bij maattekeningen worden aangeduid in mm. Prijs- en modelwijzigingen voorbehouden.

*Check van tevoren of dit product in de Special Finish van uw keuze beschikbaar is.

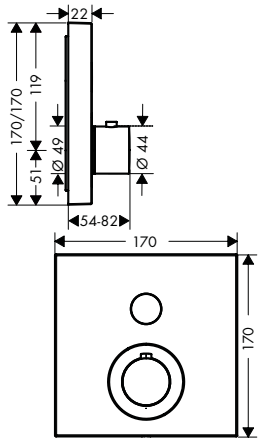

	Oppervlak	Art. Nr.	excl. BTW	incl. BTW
thermostaat afbouwdeel square voor 1 functie	chroom	36714000	648,70	784,93
	Special Finish*	36714XXX	973,10	1.177,40

/ Select drukknop aan/uit bediening voor 1 douchefunctie
/ max. waterdoorstroom bij 3 bar: 26 l/min
/ thermostaatkardoes
/ SafetyStop temperatuurbegrenzing 40°C
/ SafetyFunctie maximale warm water temperatuur vooraf instelbaar
/ inbouwmontage
/ Thermostaat wordt geleverd met aan/uit button

Benodigde onderdelen

/ inbouwdeel iBox Universal	01700180	123,40	149,31

Bijpassende onderdelen

/ verlengstuk 25 mm voor iBox Universal	13587000	48,10	58,20
/ bevestigingsrail voor iBox	93171000	36,55	44,23

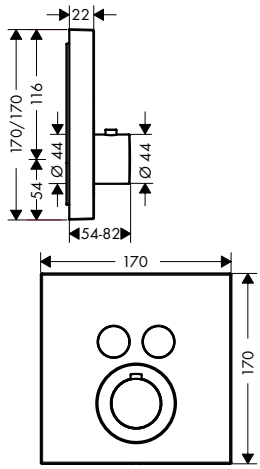

	Oppervlak	Art. Nr.	excl. BTW	incl. BTW
thermostaat afbouwdeel met stopkranen voor 2 functies	chroom	36715000	707,05	855,53
	Special Finish*	36715XXX	1.060,60	1.283,30

/ gelijktijdig gebruik verschillende functies
/ Select drukknop aan/uit bediening voor 2 douchefuncties
/ waterdoorstroom bovenuitgang: 25 l/min
/ waterdoorstroom onderuitgang: 23 l/min
/ thermostaatkardoes
/ SafetyStop temperatuurbegrenzing 40°C
/ SafetyFunctie maximale warm water temperatuur vooraf instelbaar
/ inbouwmontage
/ Thermostaat wordt geleverd met de volgende button(s): Rain large en handdouche

Benodigde onderdelen

/ inbouwdeel iBox Universal	01700180	123,40	149,31

Bijpassende onderdelen

/ verlengstuk 25 mm voor iBox Universal	13587000	48,10	58,20
/ bevestigingsrail voor iBox	93171000	36,55	44,23

Maten bij maattekeningen worden aangeduid in mm. Prijs- en modelwijzigingen voorbehouden.

*Check van tevoren of dit product in de Special Finish van uw keuze beschikbaar is.

	Oppervlak	Art. Nr.	excl. BTW	incl. BTW
thermostaat afbouwdeel met stopkranen voor 2 functies incl Porter en FixFit	chroom	36712000	866,15	1.048,04
	Special Finish*	36712XXX	1.299,20	1.572,06

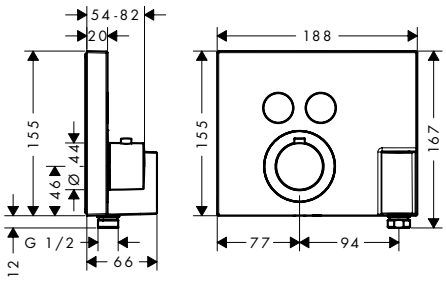

/ Bestaat verder uit: thermostaat, douchehouder
/ gelijktijdig gebruik verschillende functies
/ Select drukknop aan/uit bediening voor 2 douchefuncties
/ max. waterdoorstroom bij 3 bar: 29 l/min
/ waterdoorstroom bovenuitgang: 29 l/min
/ waterdoorstroom onderuitgang: 29 l/min
/ thermostaatkardoes, start/stop-kraan
/ SafetyStop temperatuurbegrenzing 40°C
/ SafetyFunctie maximale warm water temperatuur vooraf instelbaar
/ slangwartel: voor doucheslang met konische moer aan beide zijden
/ inbouwmontage
/ Thermostaat wordt geleverd met de volgende button(s): Rain large en handdouche

Dit artikel is niet verkrijgbaar in de Special Finish Brushed kleuren.

Benodigde onderdelen				
/ inbouwdeel iBox Universal		01700180	123,40	149,31
Bijpassende onderdelen				
/ doucheslang 1.25 m	chroom	28622000	30,65	37,09
	Special Finish*	28622XXX	46,00	55,64
/ Opvulrozet ShowerSelect met Fixfit/Porter	chroom	13601000	112,55	136,19
/ verlengstuk 25 mm voor iBox Universal		13587000	48,10	58,20
/ bevestigingsrail voor iBox		93171000	36,55	44,23

inbouwdeel iBox Universal		01700180	123,40	149,31

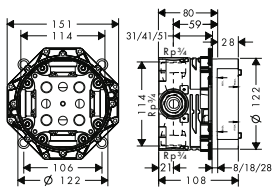

/ geschikt voor alle afbouwdelen inbouw douches, bad- en douchekranen en thermostaten
/ rotatiesymmetrische montage

Bijpassende onderdelen				
/ verlengstuk 25 mm voor iBox Universal		13587000	48,10	58,20
/ bevestigingsrail voor iBox		93171000	36,55	44,23

Select-knop aan/uit	zwart	93579610	8,00	9,68

Select-knop handdouche	zwart	93573610	8,00	9,68

Select-knop Rain groot	zwart	93571610	8,00	9,68

Maten bij maattekeningen worden aangeduid in mm. Prijs- en modelwijzigingen voorbehouden.

*Check van tevoren of dit product in de Special Finish van uw keuze beschikbaar is.

	Oppervlak	Art. Nr.	excl. BTW	incl. BTW
Select-knop Rain klein	zwart	93572610	8,00	9,68
Select-knop waterval	zwart	93574610	8,00	9,68
Select-knop Whirl	zwart	93575610	8,00	9,68
Select-knop Mono	zwart	93576610	8,00	9,68
Select-knop bad	zwart	93577610	8,00	9,68
Select-knop zijdouche	zwart	93578610	8,00	9,68

One

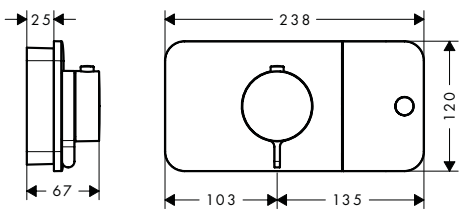

	Oppervlak	Art. Nr.	excl. BTW	incl. BTW
thermostaatmodule afbouwdeel voor 1 functie	chroom	45711000	750,35	907,92
	Special Finish*	45711XXX	1.125,50	1.361,88
/ afhankelijk van volumestroom en installatie circa 50% doorstroombegrenzing / comfortabel aan- en uitzetten met Select-knop / max. waterdoorstroom bij 3 bar: 24 l/min / waterdoorstroom per functie: 24 l/min / thermostaatkardoes, start/stop-kraan / SafetyStop temperatuurbegrenzing 40°C / SafetyFunctie maximale warm water temperatuur vooraf instelbaar / de thermostaat biedt de mogelijkheid tot thermische desinfectie, voor gebruik in publieke gebouwen zoals hotels en ziekenhuizen / inbouwmontage / Thermostaat wordt geleverd met de volgende button(s): handdouche				
Benodigde onderdelen / inbouwdeel thermostaatmodule		45710180	342,95	414,97

Maten bij maattekeningen worden aangeduid in mm. Prijs- en modelwijzigingen voorbehouden.

*Check van tevoren of dit product in de Special Finish van uw keuze beschikbaar is.

	Oppervlak	Art. Nr.	excl. BTW	incl. BTW
thermostaatmodule afbouwdeel voor 2 functies	chroom	45712000	931,65	1.127,30
	Special Finish*	45712XXX	1.397,50	1.690,95
				Select
/ afhankelijk van volumestroom en installatie circa 50% doorstroombegrenzing				
/ gelijktijdig gebruik verschillende functies				
/ comfortabel aan- en uitzetten met Select-knop				
/ waterdoorstroom per functie: 24 l/min				
/ doorstroom bij gelijktijdig gebruik van alle functies: 30 l/min				
/ thermostaatkardoes, start/stop-kraan				
/ SafetyStop temperatuurbegrenzing 40°C				
/ SafetyFunctie maximale warm water temperatuur vooraf instelbaar				
/ de thermostaat biedt de mogelijkheid tot thermische desinfectie, voor gebruik in publieke gebouwen zoals hotels en ziekenhuizen				
/ inbouwmontage				
/ thermostaat wordt geleverd met de volgende button(s): handdouche en Rain Large				
Benodigde onderdelen				
/ inbouwdeel thermostaatmodule		45710180	342,95	414,97

	Oppervlak	Art. Nr.	excl. BTW	incl. BTW
thermostaatmodule afbouwdeel voor 3 functies	chroom	45713000	1.203,50	1.456,24
	Special Finish*	45713XXX	1.805,30	2.184,36
				Select
/ afhankelijk van volumestroom en installatie circa 50% doorstroombegrenzing				
/ gelijktijdig gebruik verschillende functies				
/ comfortabel aan- en uitzetten met Select-knop				
/ waterdoorstroom per functie: 24 l/min				
/ doorstroom bij gelijktijdig gebruik van alle functies: 30 l/min				
/ thermostaatkardoes, start/stop-kraan				
/ SafetyStop temperatuurbegrenzing 40°C				
/ SafetyFunctie maximale warm water temperatuur vooraf instelbaar				
/ de thermostaat biedt de mogelijkheid tot thermische desinfectie, voor gebruik in publieke gebouwen zoals hotels en ziekenhuizen				
/ inbouwmontage				
Benodigde onderdelen				
/ inbouwdeel thermostaatmodule		45710180	342,95	414,97

	Oppervlak	Art. Nr.	excl. BTW	incl. BTW
inbouwdeel thermostaatmodule		45710180	342,95	414,97
/ 2 ingangen / 4 uitgangen				
/ gelijktijdig gebruik van alle functies				
/ installatiediepte van 80 mm tot 108 mm				
Benodigde onderdelen				
/ thermostaatmodule afbouwdeel voor 1 functie	chroom	45711000	750,35	907,92
	Special Finish*	45711XXX	1.125,50	1.361,88
/ thermostaatmodule afbouwdeel voor 2 functies	chroom	45712000	931,65	1.127,30
	Special Finish*	45712XXX	1.397,50	1.690,95
/ thermostaatmodule afbouwdeel voor 3 functies	chroom	45713000	1.203,50	1.456,24
	Special Finish*	45713XXX	1.805,30	2.184,36

Maten bij maattekeningen worden aangeduid in mm. Prijs- en modelwijzigingen voorbehouden.

*Check van tevoren of dit product in de Special Finish van uw keuze beschikbaar is.

	Oppervlak	Art. Nr.	excl. BTW	incl. BTW
verlengstuk 25 mm voor bassiset thermostaatmodule / verlenging inbouwdeel / 25 mm		45790000	251,05	303,77
Bijpassende onderdelen / inbouwdeel thermostaatmodule		45710180	342,95	414,97

stopkraan afbouwdeel

/ comfortabel aan- en uitzetten met Select-knop
/ 1 functie
/ van metaal

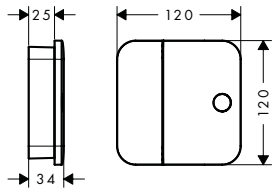

	Oppervlak	Art. Nr.	excl. BTW	incl. BTW
	chroom	45771000	347,35	420,29
	Special Finish*	45771XXX	521,00	630,44
Benodigde onderdelen / inbouwdeel stopkraan	chroom	45770180	233,75	282,84

inbouwdeel stopkraan

/ aansluiting vanaf links of rechts
/ max. waterdoorstroom: 30 l/min
/ zorgt in direct verband voor waterdoorvoering en precieze montage in één lijn

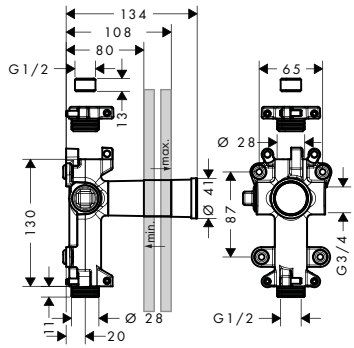

	Oppervlak	Art. Nr.	excl. BTW	incl. BTW
	chroom	45770180	233,75	282,84
Benodigde onderdelen / stopkraan afbouwdeel	chroom	45771000	347,35	420,29
	Special Finish*	45771XXX	521,00	630,44

Maten bij maattekeningen worden aangeduid in mm. Prijs- en modelwijzigingen voorbehouden.

*Check van tevoren of dit product in de Special Finish van uw keuze beschikbaar is.

De waterdoorlaat is gemeten met passende themostaten/kranen/stopkranen om de praktijk zo waarheidsgetrouw te kunnen simuleren.

Hoofddouches

/ ShowerHeaven 1200/300 4jet
met verlichting 3500 K
10628000

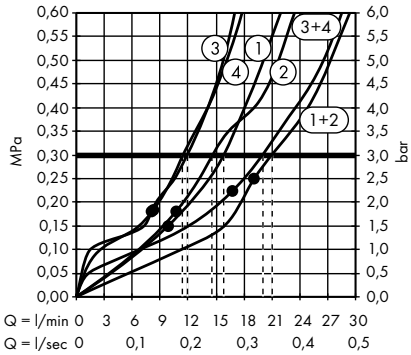

1. Rain krachtige regenstraal
2. Mono straal
3. PowderRain binnenkant
4. PowderRain buiten

/ ShowerHeaven 1200/300 4jet
met verlichting 5000 K
10629000

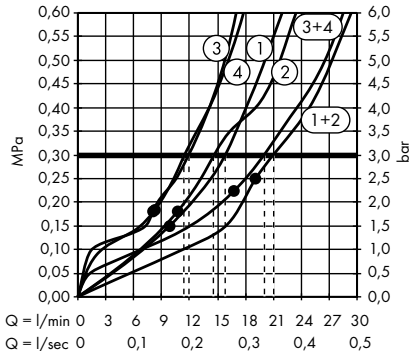

1. Rain krachtige regenstraal
2. Mono straal
3. PowderRain binnenkant
4. PowderRain buiten

/ ShowerHeaven 1200/300 4jet
zonder verlichting
10637000

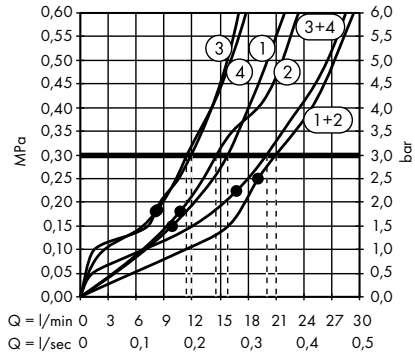

1. Rain krachtige regenstraal
2. Mono straal
3. PowderRain binnenkant
4. PowderRain buiten

/ ShowerHeaven 970/970 G 3/4 3jet
met verlichting
10623800

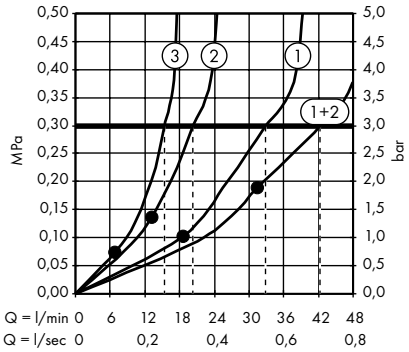

1. Normale straal
2. RainAir volle zachte regenstraal
3. Perlatorstraal zoals uit een kraan

/ ShowerHeaven 720/720 G 3/4 3jet
met verlichting
10627800

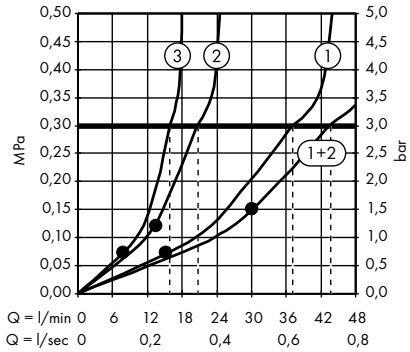

1. Normale straal
2. RainAir volle zachte regenstraal
3. Perlatorstraal zoals uit een kraan

/ hoofddouche 580/260 3jet
35283000

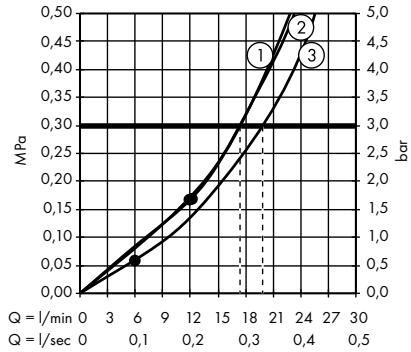

1. Rain krachtige regenstraal
2. Rainflow
3. Mono straal

/ hoofddouche 460/300 3jet met douchearm
450 mm, vierkant rozet
35282000

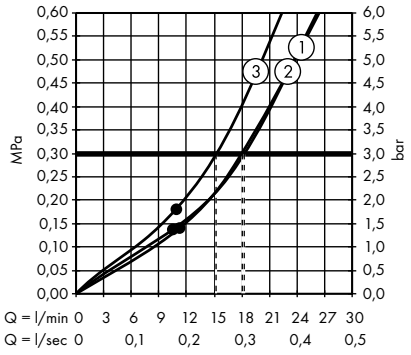

1. Mono straal
2. Rain krachtige regenstraal
3. RainStream brede watervalstraal

/ hoofddouche 460/300 3jet met douche-arm
450 mm, softcube rozet
35276000

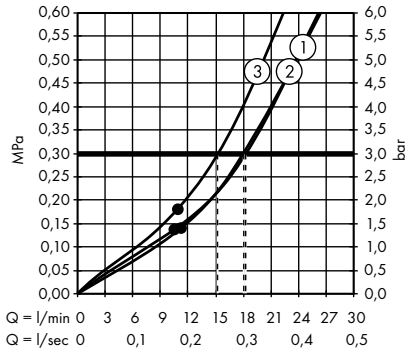

1. Mono straal
2. Rain krachtige regenstraal
3. RainStream brede watervalstraal

/ hoofddouche 460/300 3jet
met plafondbevestiging 100 mm
35281000

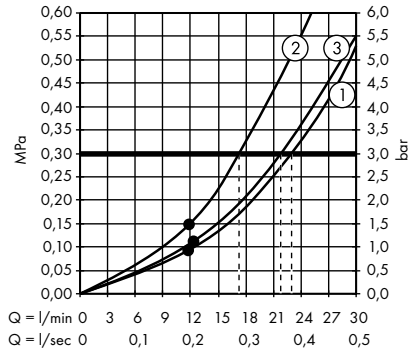

1. Mono straal
2. Rain krachtige regenstraal
3. RainStream brede watervalstraal

De waterdoorlaat is gemeten met passende themostaten/kranen/stopkranen om de praktijk zo waarheidsgetrouw te kunnen simuleren.

/ hoofddouche 460/300 2jet met douchearm 450 mm, vierkant rozet
35280000

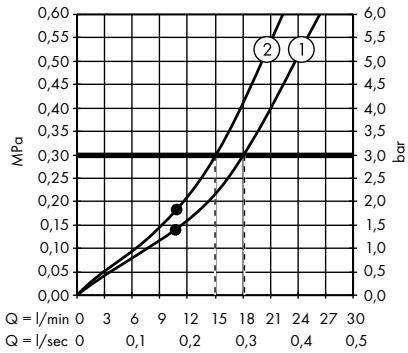

1. Rain krachtige regenstraal
2. RainStream brede watervalstraal

/ hoofddouche 460/300 2jet met douche-arm 450 mm, softcube rozet
35275000

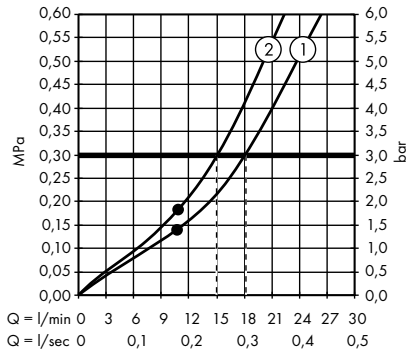

1. Rain krachtige regenstraal
2. RainStream brede watervalstraal

/ hoofddouche 460/300 2jet met plafondbevestiging 100 mm
35279000

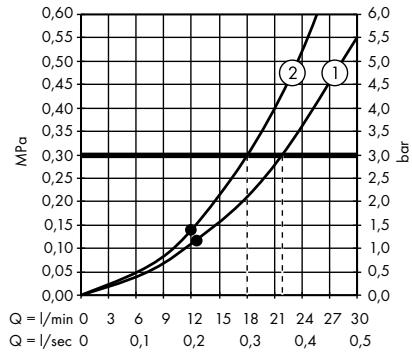

1. Rain krachtige regenstraal
2. RainStream brede watervalstraal

/ hoofddouche 460/300 1jet met douche-arm 450 mm/ vierkant rozet
35278000

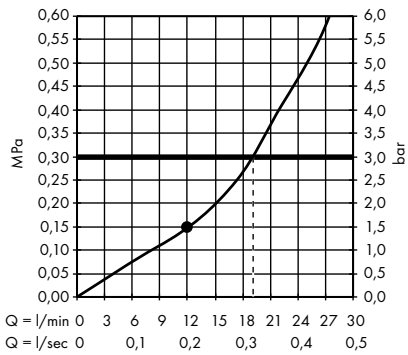

/ hoofddouche 460/300 1jet met douche-arm 450 mm, softcube rozet
35274000

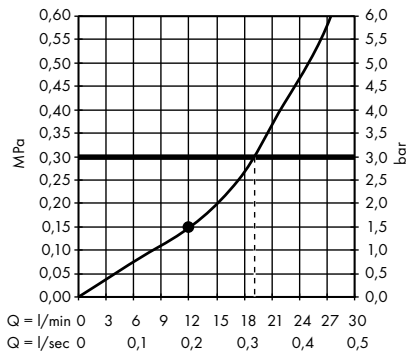

/ hoofddouche 460/300 1jet met plafondbevestiging 100 mm
35277000

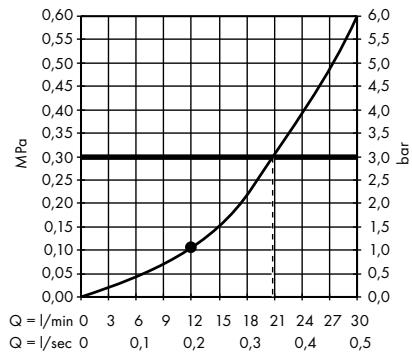

/ hoofddouche 350 Air 1jet
26034000

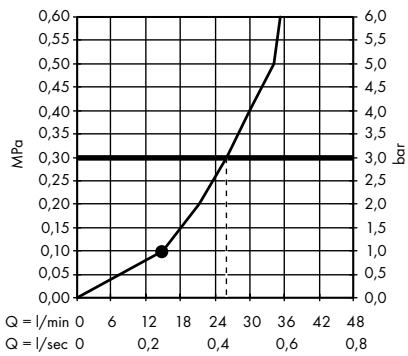

/ hoofddouche 350 1jet met plafondbevestiging
26035000

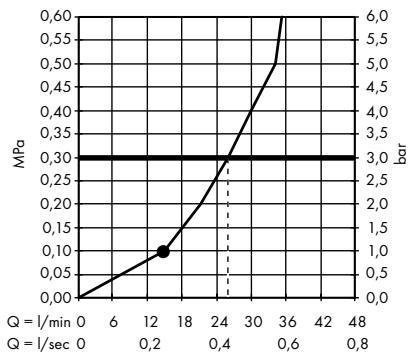

/ hoofddouche 300 2jet met douchearm
35303000

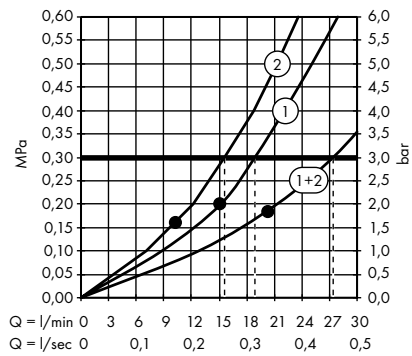

1. PowderRain
2. Intense PowderRain

De waterdoorlaat is gemeten met passende themostaten/kranen/stopkranen om de praktijk zo waarheidsgetrouw te kunnen simuleren.

/ hoofddouche 300 2jet met plafondaansluiting
35304000

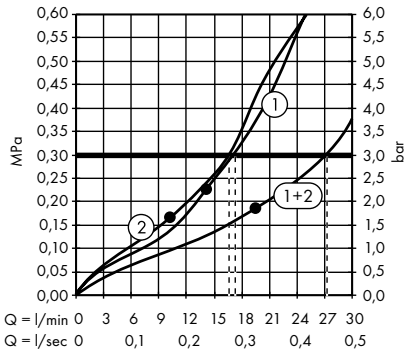

1. PowderRain
2. Intense PowderRain

/ hoofddouche 300 2jet plafond-opbouw
35305000

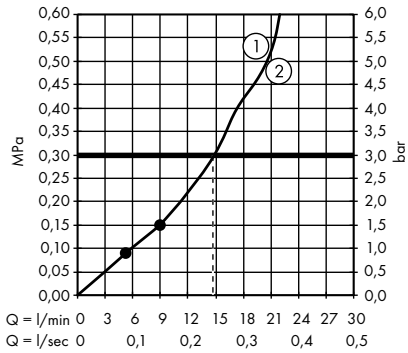

/ hoofddouche 300 1jet met douchearm
35300000

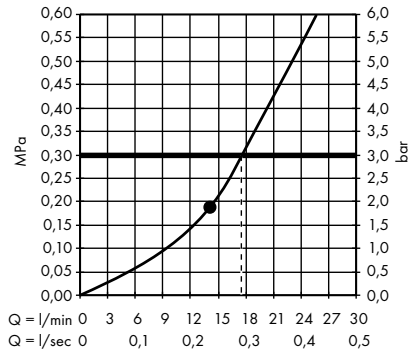

/ hoofddouche 300 1jet met plafondaansluiting
35301000

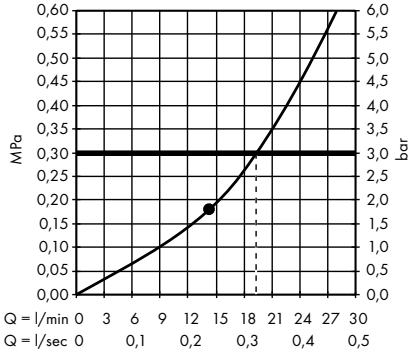

/ hoofddouche 300 1jet plafond- opbouw
35302000

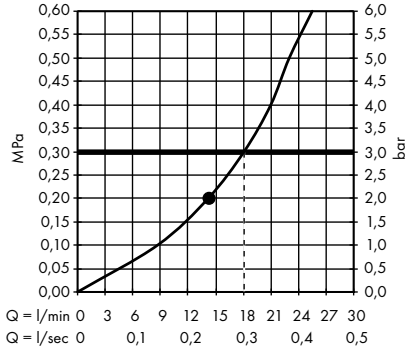

/ hoofddouche 300/300 2jet met douchearm
35318000

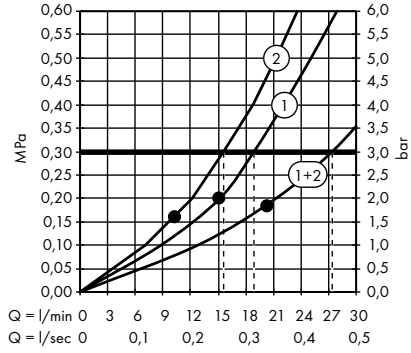

1. PowderRain
2. Intense PowderRain

/ hoofddouche 300/300 2jet met plafondaansluiting
35320000

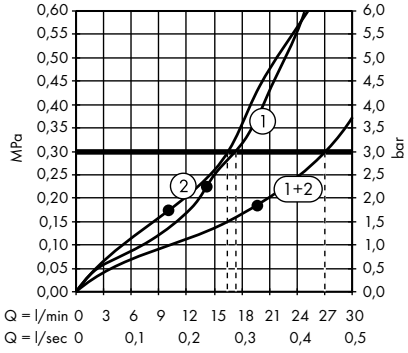

1. PowderRain
2. Intense PowderRain

/ hoofddouche 300/300 2jet plafond-opbouw
35321000

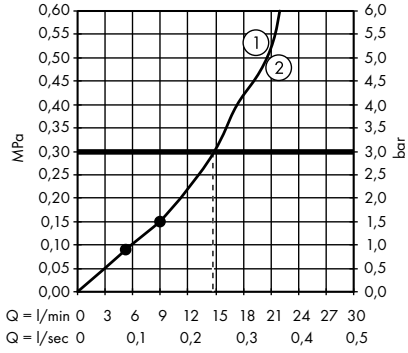

/ hoofddouche 300/300 1jet met douchearm
35314000

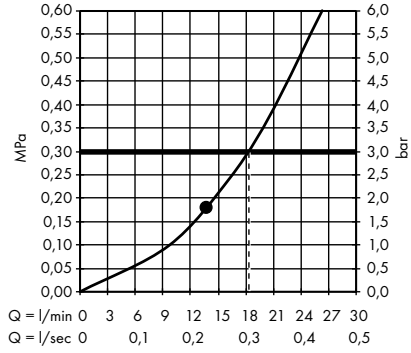

De waterdoorlaat is gemeten met passende themostaten/kranen/stopkranen om de praktijk zo waarheidsgetrouw te kunnen simuleren.

/ hoofddouche 300/300 1jet met plafondaansluiting
35316000

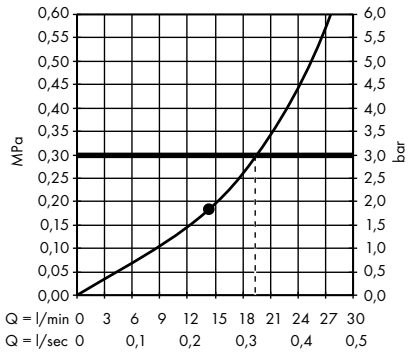

/ hoofddouche 300/300 1jet plafond - opbouw
35317000

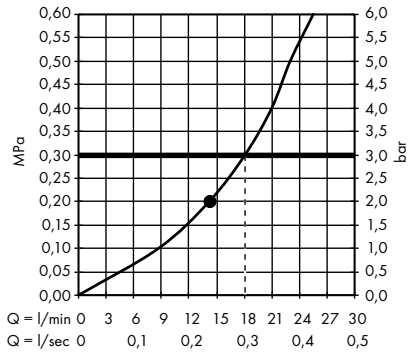

/ hoofddouche 250 2jet met douchearm
35296000

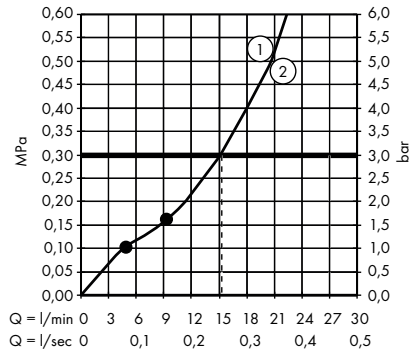

1. Intense PowderRain
2. PowderRain

/ hoofddouche 250 2jet met plafondaansluiting
35297000

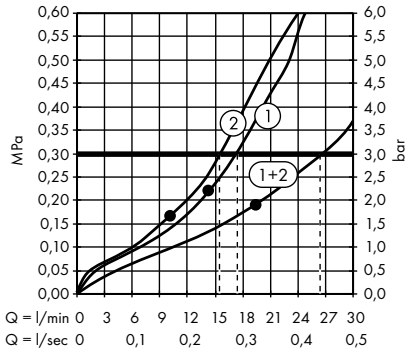

1. PowderRain
2. Intense PowderRain

/ hoofddouche 250 2jet plafond - opbouw
35298000

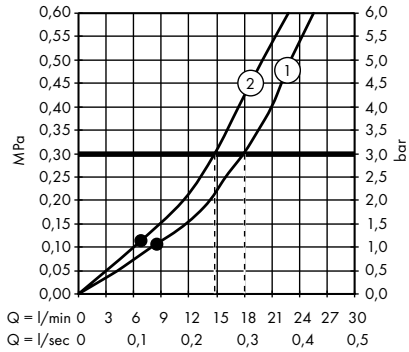

/ hoofddouche 250 1jet met douchearm
35284000

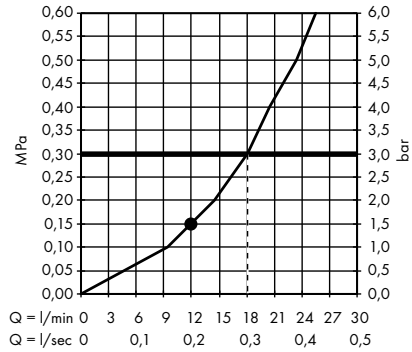

/ hoofddouche 250 1jet met plafondaansluiting
35286000

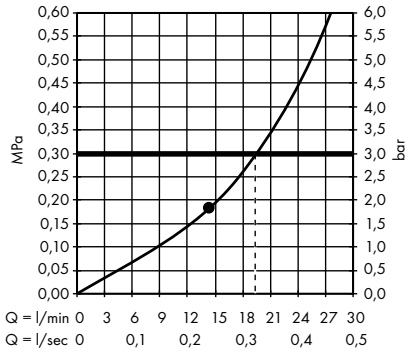

/ hoofddouche 250 1jet plafond - opbouw
35287000

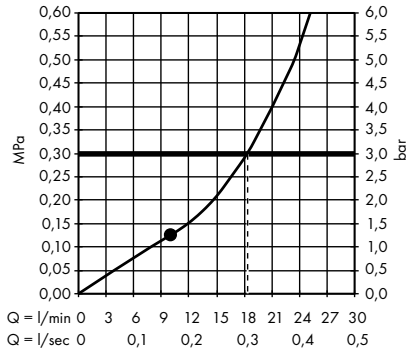

/ hoofddouche 250/250 2jet met douchearm
35310000

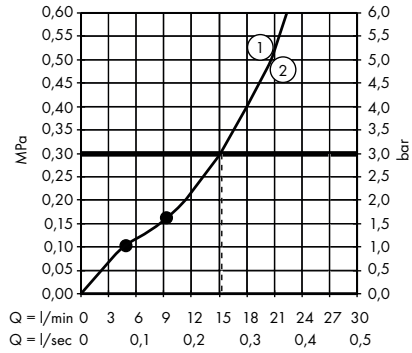

1. Intense PowderRain
2. PowderRain

De waterdoorlaat is gemeten met passende themostaten/kranen/stopkranen om de praktijk zo waarheidsgetrouw te kunnen simuleren.

/ hoofddouche 250/250 2jet
met plafondaansluiting
35312000

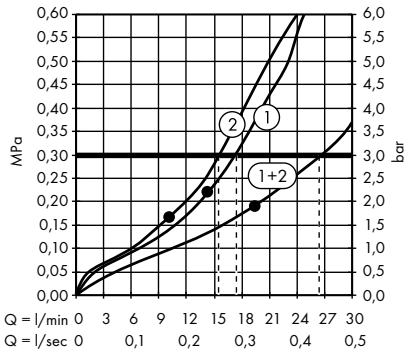

1. PowderRain
2. Intense PowderRain

/ hoofddouche 250/250 2jet opbouw
35313000

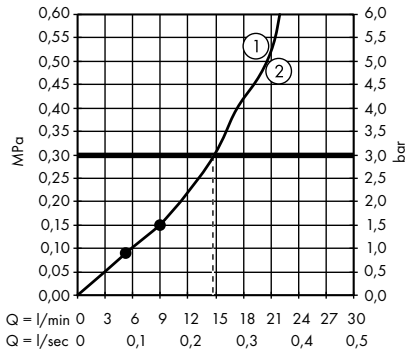

/ hoofddouche 250/250 1jet met douchearm
35306000

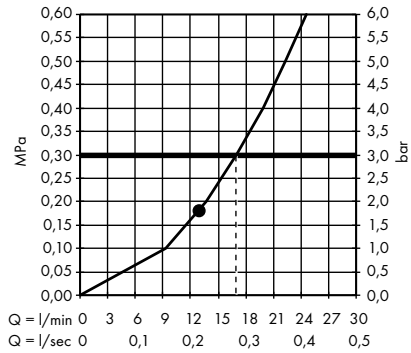

/ hoofddouche 250/250 1jet
met plafondaansluiting
35308000

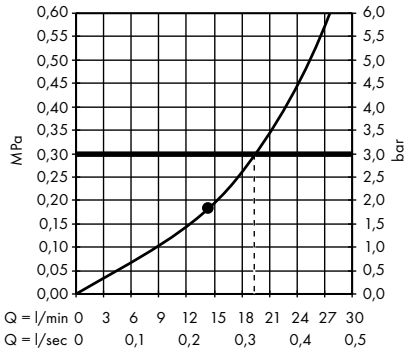

/ hoofddouche 250/250 1jet plafond-opbouw
35309000

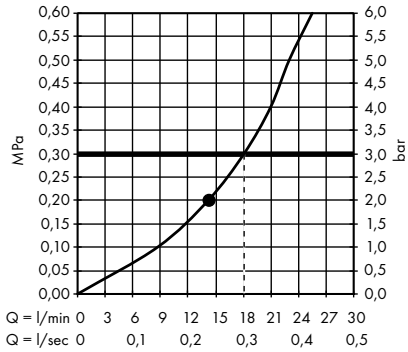

/ hoofddouche opbouw plafond 240/240 1jet
10924000

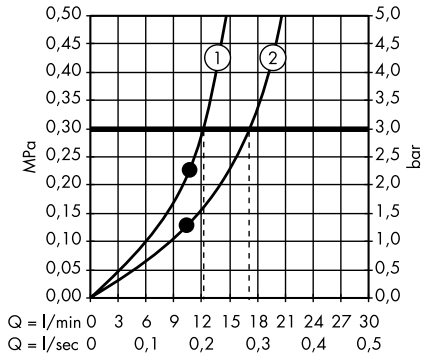

1. Met doorstroombgrenzer (12 l/min)
2. Met doorstroombgrenzer (25 l/min)

/ hoofddouche 240/240 1jet
met plafondbevestiging
10929000

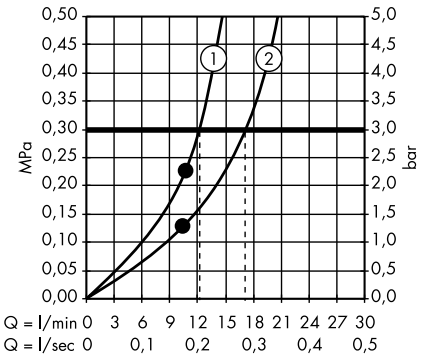

1. Met doorstroombgrenzer (12 l/min)
2. Met doorstroombgrenzer (25 l/min)

/ hoofddouche 240/240 1jet met douche-arm
10925000

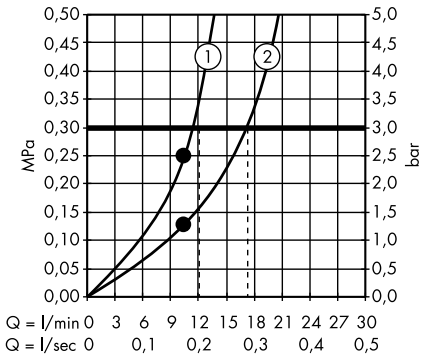

1. Met doorstroombgrenzer (12 l/min)
2. Met doorstroombgrenzer (25 l/min)

/ afbouwdeel waterval baduitloop 240/120
10942000

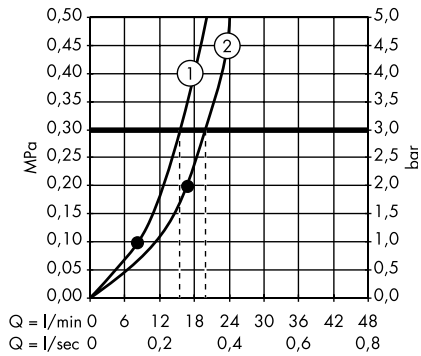

1. Handdouche
2. Baduitloop

De waterdoorlaat is gemeten met passende themostaten/kranen/stopkranen om de praktijk zo waarheidsgetrouw te kunnen simuleren.

/ LampShower 275 1jet met plafondbevestiging designed by Nendo
26032000

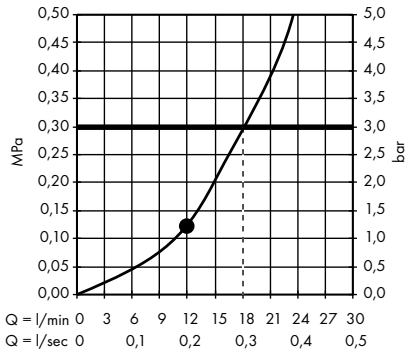

/ LampShower 1jet met douche-arm designed by Nendo
26031000

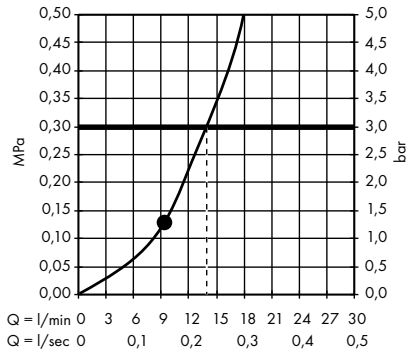

/ hoofddouche 240 2jet hoofddouche met plafondbevestiging designed by Front
26022000

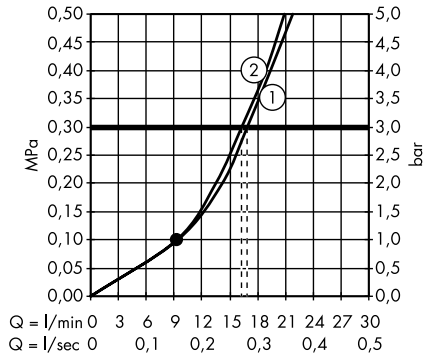

1. Rain krachtige regenstraal
2. RainAir volle zachte regenstraal

/ hoofddouche 240 2jet hoofddouche met douche-arm designed by Front
26021000

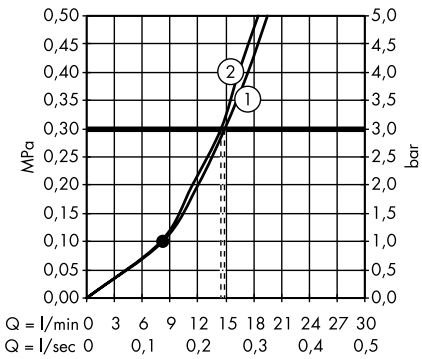

1. Rain krachtige regenstraal
2. RainAir volle zachte regenstraal

/ hoofddouche 240 1jet
28494000

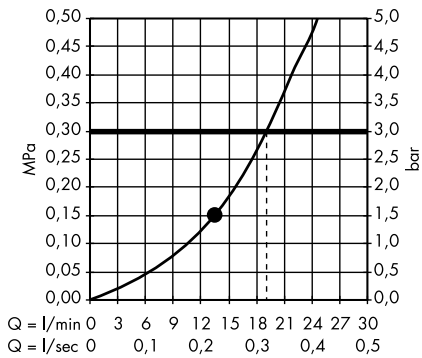

/ hoofddouche
28489000

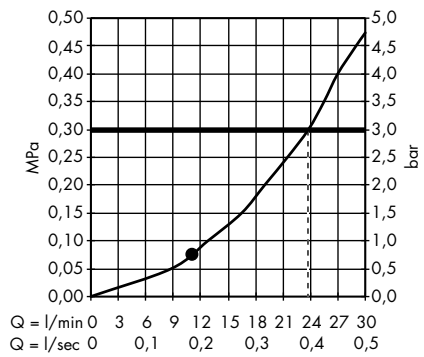

/ hoofddouche 180
28487000

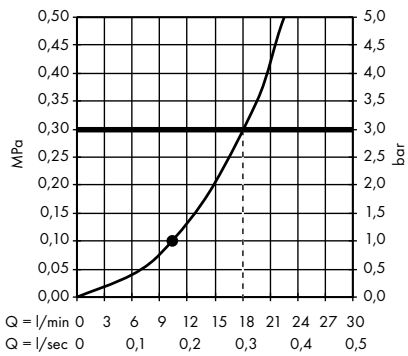

/ hoofddouche 240
28474000

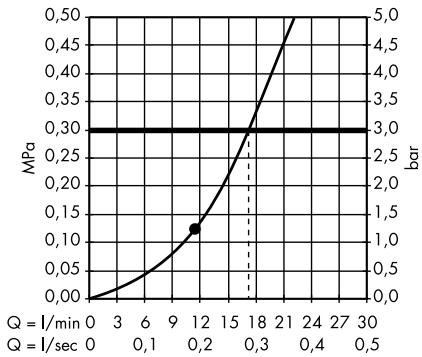

Zijdouches

/ douchemodule afbouwdeel 120/120 square
28491000

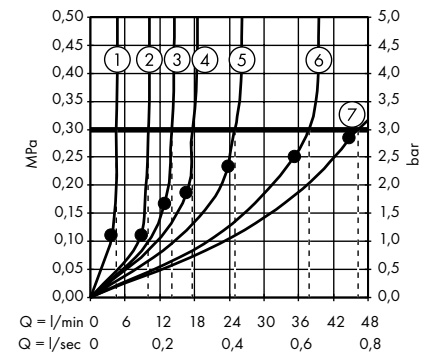

1. 1 x Zijdouches
2. 2 x Zijdouches
3. 3 x Zijdouches
4. 4 x Zijdouches
5. 6 x Zijdouches
6. 9 x Zijdouches
7. 12 x Zijdouches

De waterdoorlaat is gemeten met passende themostaten/kranen/stopkranen om de praktijk zo waarheidsgetrouw te kunnen simuleren.

/ zijdouche rond 1jet
28464000

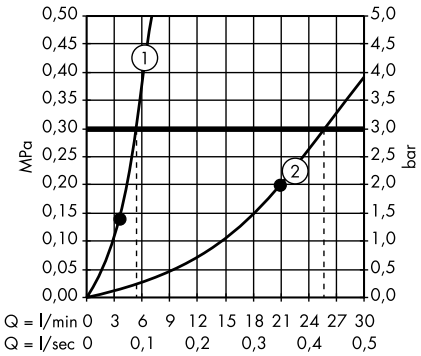

1. 1 x Zijdouches
2. 6 x Zijdouches

/ zijdouche square
28469000

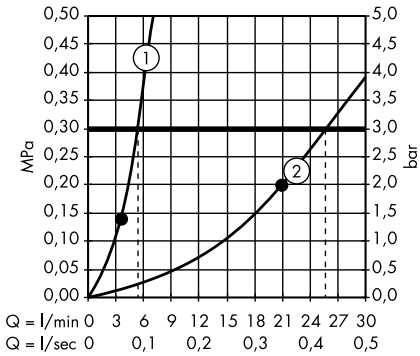

1. 1 x Zijdouches
2. 6 x Zijdouches

Handdouches

/ handdouche 2jet
45720000

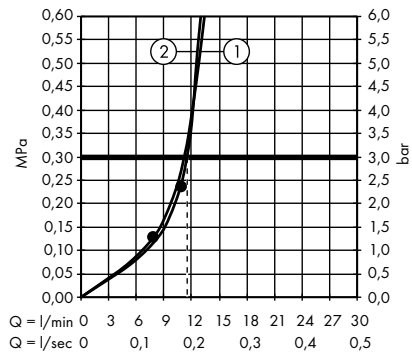

1. Normale straal
2. Brede watervalstraal

/ staafhanddouche 2jet
12680000

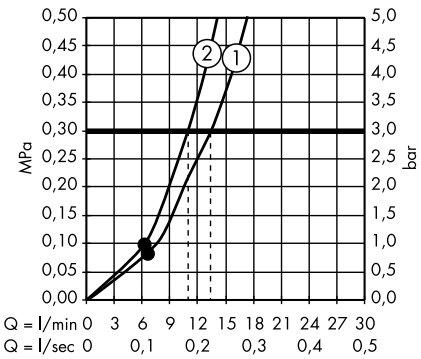

1. Normale straal
2. Zachte softstraal

/ staafhanddouche
28532000

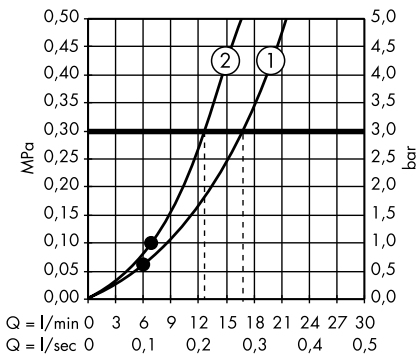

1. Normale straal
2. Zachte softstraal

/ staafhanddouche 1jet
10531000

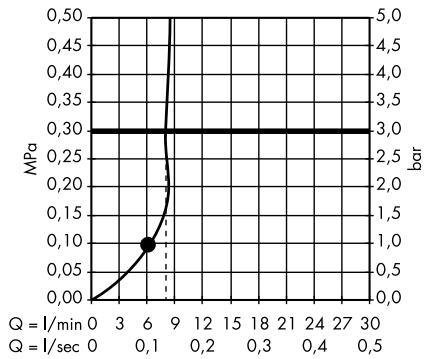

/ handdouche 85 1jet
26025000

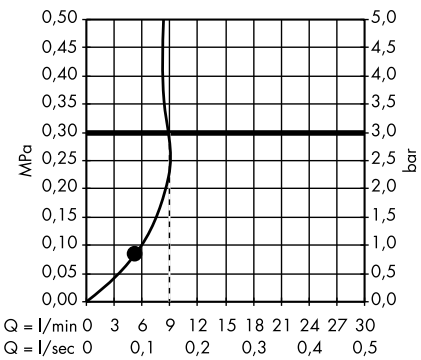

/ handdouche 120 3jet
26050000

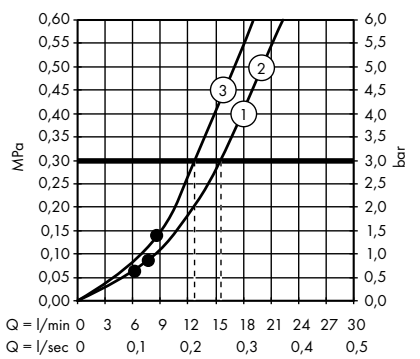

1. RainAir volle zachte regenstraal
2. Rain krachtige regenstraal
3. WhirlAIR intensieve massagestraal

/ handdouche 120 3jet EcoSmart 9 l/min
26051000

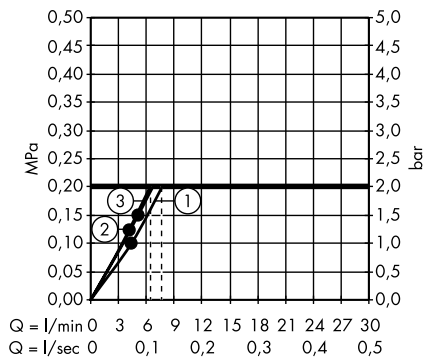

1. RainAir volle zachte regenstraal
2. WhirlAIR intensieve massagestraal
3. Rain krachtige regenstraal

De waterdoorlaat is gemeten met passende themostaten/kranen/stopkranen om de praktijk zo waarheidsgetrouw te kunnen simuleren.

Showerpipes en douchepanelen

/ handdouche 100 1jet
16320000

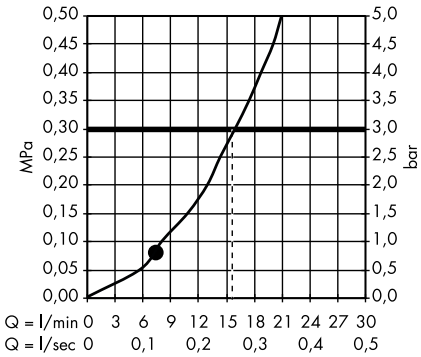

/ showerpipe 800 met thermostaat en 1jet handdouche
27984000

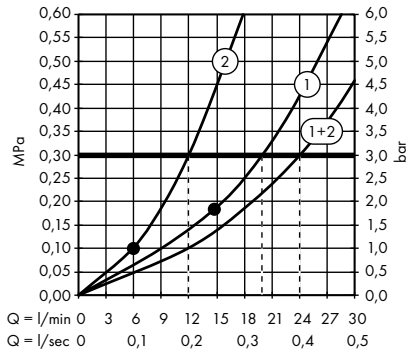

1. Hoofddouche
2. Handdouche

/ showerpipe designed by Front
26020000

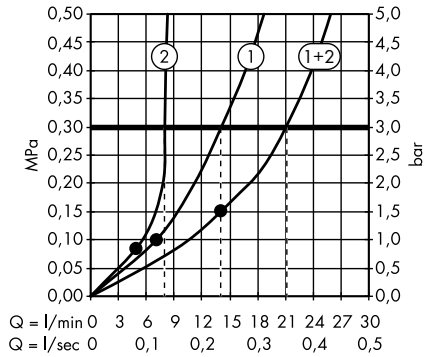

1. Hoofddouche
2. Handdouche

/ showerpipe met ééngreeps mengrkaan en hoofddouche 180 1jet
39620000

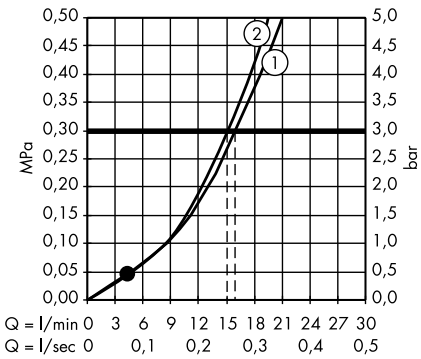

1. Hoofddouche
2. Handdouche

/ showerpipe met thermostaat en hoofddouche 180 1jet
39670000

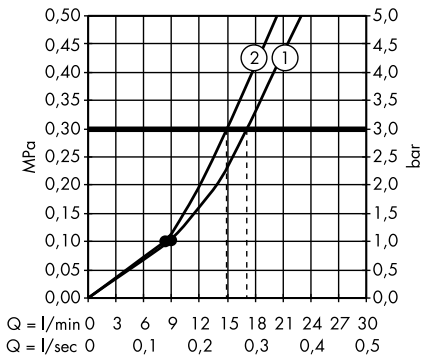

1. Hoofddouche
2. Handdouche

/ showerpipe met thermostaat en hoofddouche 240 1jet
16572000

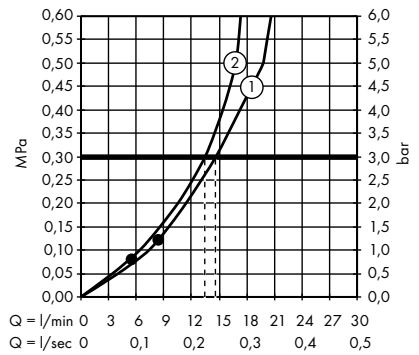

1. Hoofddouche
2. Handdouche

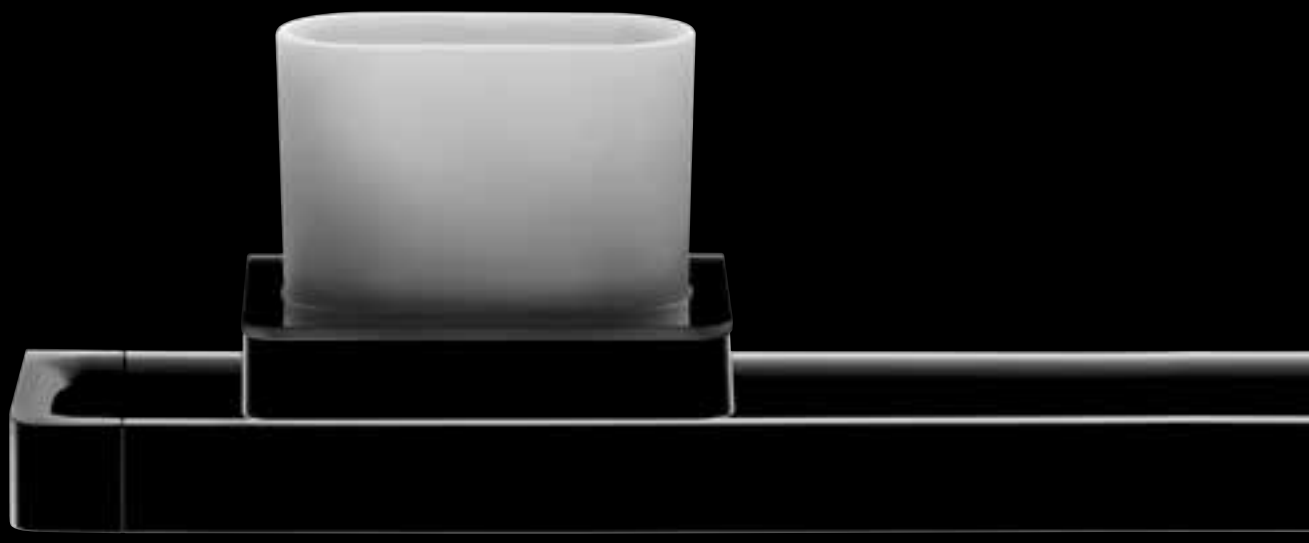

AXOR ACCESSOIRES

AXOR Universal 274

AXOR ShowerCollection 283

AXOR Starck 285

AXOR Starck Organic 288

AXOR Citterio / Citterio M 291

AXOR Uno 295

AXOR Montreux 299

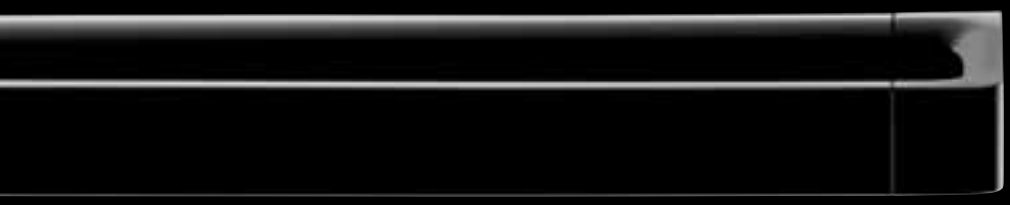

AXOR UNIVERSAL
ACCESSOIRES

AXOR UNIVERSAL ACCESSOIRES

MODULARITEIT. IN PERFECTIE.

Een nieuwe visie. Op het bijzondere in het alledaagse. Met AXOR Universal accessoires zijn alle mogelijkheden open. Twaalf elementen die meer zijn dan alleen toebehoren: een uniek systeem van meesterstukken. Met elkaar verbonden in een intelligente constructie. Modulair. Consequent rechtlijnig en tijdloos. Opgeruimd in de ruimte. Avant-garde. In perfectie.

Design: Antonio Citterio

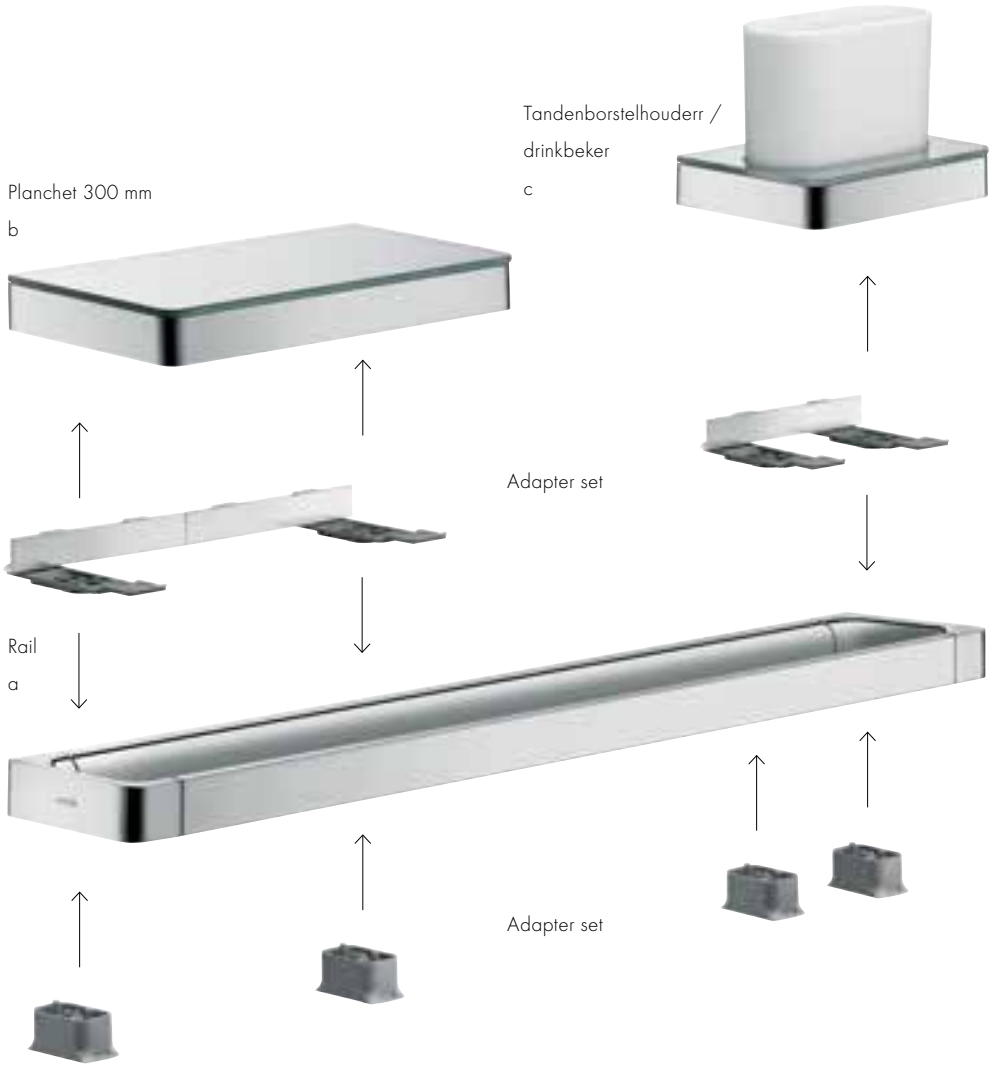

Benodigde producten

a. Rail

b. # 42838000 + 2 x # 42870000 adapter set

c. # 42834000 + 1 x # 42870000 adapter set

AXOR UNIVERSAL ACCESSOIRES

1

Afneembare glazen afdekplaat
voor gemakkelijk vullen en schoonmaken
Wit glas:
- krasbestendig
- hygiënisch
- makkelijk schoon te maken:
vaatwasmachinebestendig

Royaal planchet
voor toiletartikelen
en persoonlijke
spullen

De tijdloze kwaliteit van het ontwerp betekent dat AXOR Universal accessoires elegant kunnen worden geïntegreerd in iedere badkamerstijl: de gladde randen maken ze prettig om aan te raken, terwijl de duidelijke lijnen zorgen voor een kwalitatief hoogwaardige uitstraling op de wand.

Metalen frame

Geschikt voor gebruik
met vloeibare zeep of
afwasmiddel (max. 180 ml)

Dispenser voor vloeibare zeep
42819000

Adapter set # 42870000
is ook benodigd

Ergonomisch metalen
hendel waardoor de
dispenser gemakkelijk
te gebruiken is, zelfs
met één hand

De accessoires kunnen worden
geïnstalleerd als een individuele
oplossing of gecombineerd op een
rail (adapter set nr. 42870000 is
vereist)

2

Asymmetrische plaatsing van de 300 mm planchet op de rail. 1 adapter set is benodigd.

Benodigde producten
a. # 42838000 + 1 x # 42870000 adapter set
b. Rail

3

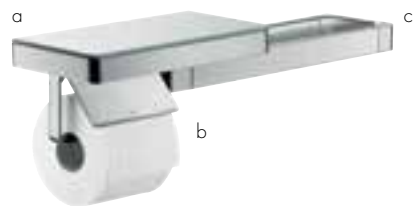

Elegante combinatie van de rail met 300 mm planchet (asymmetrisch geplaatst) railhouder, 2 adapter sets benodigd

Benodigde producten
a. # 42838000 + 1 x # 42870000 adapter set
b. # 42836000 + 1 x # 42870000 adapter set
c. Rail

4

Ruim plaats met het 30cm brede planchet en de lotiondispenser. Aantal benodigde adaptersets: 3.

Benodigde producten
a. # 42838000 + 2 x # 42870000 adapter set
b. # 42819000 + 1 x # 42870000 adapter set
c. Rail

5

Driedubbele functie. Planchet van 30 cm met 2 rolhouders. Benodigd aantal adaptersets: 2.

Benodigde producten
a. # 42838000 + 2 x # 42870000 adapter set
b. # 42836000

6

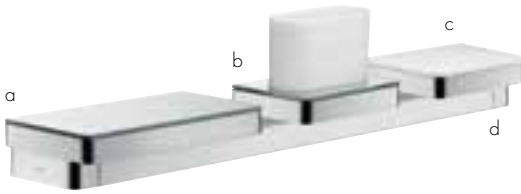

Alles binnen handbereik: multifunctionele combinatie van rail met 30 cm breed planchet, drinkbeker en zeepschaal/ planchet van 15 cm. Aantal benodigde adapters: 4.

Benodigde producten:
a. # 42838000 + 2 x # 42870000 adapter set
b. # 42836000 + 1 x # 42870000 adapter set
c. # 42803000 + 1 x # 42870000 adapter set
d. Rail

7

Closetrolhouder met zeepschaal/planchet 15 cm. Ruimtebesparende oplossing voor het toilet. Aantal benodigde adapters: 1.

Benodigde producten:
a. # 42803000 + 1 x # 42870000 adapter set
b. # 42836000

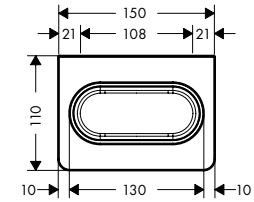

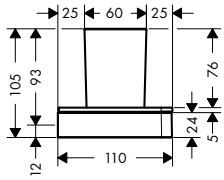

tandenborstelhouder

/ boorafstand 108 mm
/ van glas, metaal
/ wandmontage
/ bij installatie op een rail moet adapter set # 42870XXX worden gebruikt

	Oppervlak	Art. Nr.	excl. BTW	incl. BTW
	chroom	42834000	174,40	211,02
	Special Finish*	42834XXX	261,60	316,53
Bijpassende onderdelen				
/ adapterset voor rail	chroom	42870000	49,45	59,83
	Special Finish*	42870XXX	74,20	89,75
/ stang 300 mm	chroom	42830000	204,45	247,38
	Special Finish*	42830XXX	306,70	371,07
/ stang 600 mm	chroom	42832000	241,80	292,58
	Special Finish*	42832XXX	362,70	438,87
/ stang 800 mm	chroom	42833000	279,10	337,71
	Special Finish*	42833XXX	418,70	506,57

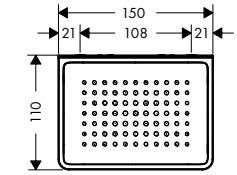

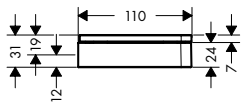

zeepschaal/planchet

/ boorafstand 108 mm
/ van glas, metaal
/ wandmontage
/ bij installatie op een rail moet adapter set # 42870XXX worden gebruikt
/ in combinatie met toiletrolhouder # 42836XXX is adapter # 42870XXX benodigd

	Oppervlak	Art. Nr.	excl. BTW	incl. BTW
	chroom	42803000	149,10	180,41
	Special Finish*	42803XXX	223,70	270,62
Bijpassende onderdelen				
/ adapterset voor rail	chroom	42870000	49,45	59,83
	Special Finish*	42870XXX	74,20	89,75
/ stang 300 mm	chroom	42830000	204,45	247,38
	Special Finish*	42830XXX	306,70	371,07
/ stang 600 mm	chroom	42832000	241,80	292,58
	Special Finish*	42832XXX	362,70	438,87
/ stang 800 mm	chroom	42833000	279,10	337,71
	Special Finish*	42833XXX	418,70	506,57
/ closetrolhouder	chroom	42836000	161,30	195,17
	Special Finish*	42836XXX	242,00	292,76

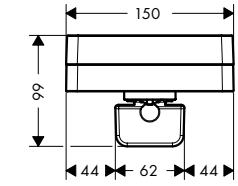

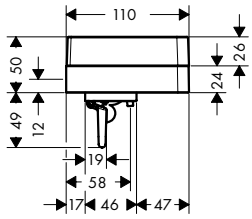

zeeppompje met planchet

/ boorafstand 108 mm
/ wandmontage
/ bij installatie op een rail moet adapter set # 42870XXX worden gebruikt
/ kan tegelijkertijd als planchet gebruikt worden
/ van glas, metaal
/ dosering 0,5 ml
/ voor plaatsing in doucheruimte

	Oppervlak	Art. Nr.	excl. BTW	incl. BTW
	chroom	42819000	224,70	271,89
	Special Finish*	42819XXX	337,10	407,84
Bijpassende onderdelen				
/ adapterset voor rail	chroom	42870000	49,45	59,83
	Special Finish*	42870XXX	74,20	89,75
/ stang 300 mm	chroom	42830000	204,45	247,38
	Special Finish*	42830XXX	306,70	371,07
/ stang 600 mm	chroom	42832000	241,80	292,58
	Special Finish*	42832XXX	362,70	438,87
/ stang 800 mm	chroom	42833000	279,10	337,71
	Special Finish*	42833XXX	418,70	506,57

Maten bij maattekeningen worden aangeduid in mm. Prijs- en modelwijzigingen voorbehouden.

*Check van tevoren of dit product in de Special Finish van uw keuze beschikbaar is.

	Oppervlak	Art. Nr.	excl. BTW	incl. BTW

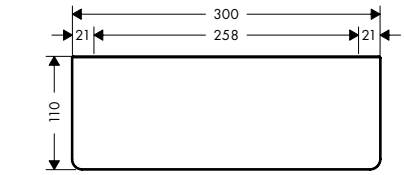

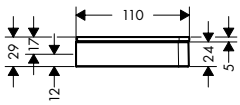

planchet 300 mm

/ boorafstand 258 mm
/ van glas, metaal
/ wandmontage
/ bij installatie op de rail is adapter set # 42870XXX benodigd
/ in combinatie met toiletrolhouder # 42836XXX is adapter # 42870XXX benodigd
/ lengte: 300 mm
/ voor plaatsing in doucheruimte

chroom	42838000	211,45	255,85
Special Finish*	42838XXX	317,20	383,78

Bijpassende onderdelen

/ adapterset voor rail	chroom	42870000	49,45	59,83
	Special Finish*	42870XXX	74,20	89,75
/ stang 300 mm	chroom	42830000	204,45	247,38
	Special Finish*	42830XXX	306,70	371,07
/ stang 600 mm	chroom	42832000	241,80	292,58
	Special Finish*	42832XXX	362,70	438,87
/ stang 800 mm	chroom	42833000	279,10	337,71
	Special Finish*	42833XXX	418,70	506,57
/ closetrolhouder	chroom	42836000	161,30	195,17
	Special Finish*	42836XXX	242,00	292,76

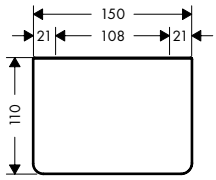

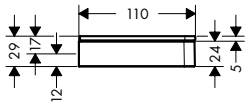

planchet 150 mm

/ boorafstand 108 mm
/ van glas, metaal
/ wandmontage
/ bij installatie op een rail moet adapter set # 42870XXX worden gebruikt
/ in combinatie met toiletrolhouder # 42836XXX is adapter # 42870XXX benodigd
/ lengte: 150 mm
/ voor plaatsing in doucheruimte

chroom	42840000	139,25	168,49
Special Finish*	42840XXX	208,90	252,74

Bijpassende onderdelen

/ adapterset voor rail	chroom	42870000	49,45	59,83
	Special Finish*	42870XXX	74,20	89,75
/ stang 300 mm	chroom	42830000	204,45	247,38
	Special Finish*	42830XXX	306,70	371,07
/ stang 600 mm	chroom	42832000	241,80	292,58
	Special Finish*	42832XXX	362,70	438,87
/ stang 800 mm	chroom	42833000	279,10	337,71
	Special Finish*	42833XXX	418,70	506,57
/ closetrolhouder	chroom	42836000	161,30	195,17
	Special Finish*	42836XXX	242,00	292,76

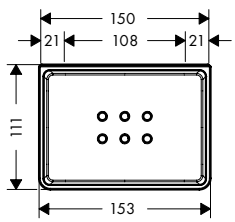

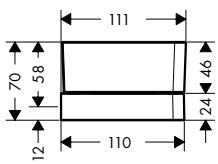

planchet 150/70 voor douche

/ boorafstand 108 mm
/ van glas, metaal
/ wandmontage
/ bij installatie op een rail moet adapter set # 42870XXX worden gebruikt
/ voor plaatsing in doucheruimte
/ met afvoergaten

chroom	42802000	161,30	195,17
Special Finish*	42802XXX	242,00	292,76

Bijpassende onderdelen

/ adapterset voor rail	chroom	42870000	49,45	59,83
	Special Finish*	42870XXX	74,20	89,75
/ stang 300 mm	chroom	42830000	204,45	247,38
	Special Finish*	42830XXX	306,70	371,07
/ stang 600 mm	chroom	42832000	241,80	292,58
	Special Finish*	42832XXX	362,70	438,87
/ stang 800 mm	chroom	42833000	279,10	337,71
	Special Finish*	42833XXX	418,70	506,57

Maten bij maattekeningen worden aangeduid in mm. Prijs- en modelwijzigingen voorbehouden.

*Check van tevoren of dit product in de Special Finish van uw keuze beschikbaar is.

	Oppervlak	Art. Nr.	excl. BTW	incl. BTW
stang 300 mm / boorafstand 280 x 170 mm / van metaal / wandmontage / horizontaal of verticaal te monteren / lengte: 374 mm	chroom Special Finish*	42830000 42830XXX	204,45 306,70	247,38 371,07
Bijpassende onderdelen / montagekit voor rail dubbelzijdig glas / rozet cover voor rail	chroom chroom Special Finish*	42841000 42871000 42871XXX	28,35 59,55 89,30	34,30 72,06 108,09
stang 600 mm / te gebruiken als rail voor accessoires, badlakenrek en badgreep / boorafstand 600 mm / van metaal / wandmontage / lengte: 694 mm	chroom Special Finish*	42832000 42832XXX	241,80 362,70	292,58 438,87
Bijpassende onderdelen / montagekit voor rail dubbelzijdig glas / rozet cover voor rail	chroom chroom Special Finish*	42841000 42871000 42871XXX	28,35 59,55 89,30	34,30 72,06 108,09
stang 800 mm / te gebruiken als rail voor accessoires, badlakenrek en badgreep / boorafstand 800 mm / van metaal / wandmontage / lengte: 894 mm	chroom Special Finish*	42833000 42833XXX	279,10 418,70	337,71 506,57
Bijpassende onderdelen / montagekit voor rail dubbelzijdig glas / rozet cover voor rail	chroom chroom Special Finish*	42841000 42871000 42871XXX	28,35 59,55 89,30	34,30 72,06 108,09
greep voor douchedeur 444 mm / boorafstand 350 mm / van metaal / kan tegelijkertijd als badlakenrek gebruikt worden	chroom Special Finish*	42837000 42837XXX	312,50 468,80	378,13 567,20
handdoekrek met plank / van glas, metaal / om badjassen aan op te hangen / wandmontage / lengte: 600 mm	chroom Special Finish*	42842000 42842XXX	301,35 452,00	364,63 546,95

Maten bij maattekeningen worden aangeduid in mm. Prijs- en modelwijzigingen voorbehouden.

*Check van tevoren of dit product in de Special Finish van uw keuze beschikbaar is.

	Oppervlak	Art. Nr.	excl. BTW	incl. BTW
handdoekhouder dubbel / boorafstand 80 mm / van metaal / wandmontage / lengte: 409 mm / draaibaar	chroom	42821000	285,20	345,09
	Special Finish*	42821XXX	427,80	517,64
handdoekhaak / boorafstand 35 mm / van metaal / wandmontage	chroom	42801000	53,45	64,67
	Special Finish*	42801XXX	80,20	97,01
closetrolhouder / boorafstand 35 mm / van metaal / wandmontage / installatie in spiegelbeeld mogelijk / te combineren met zeepschaal / planchet # 42803XXX en planchet 300 mm # 42838XXX	chroom	42836000	161,30	195,17
	Special Finish*	42836XXX	242,00	292,76
Bijpassende onderdelen				
/ zeepschaal/planchet	chroom	42803000	149,10	180,41
	Special Finish*	42803XXX	223,70	270,62
/ planchet 300 mm	chroom	42838000	211,45	255,85
	Special Finish*	42838XXX	317,20	383,78
/ adapterset voor rail	chroom	42870000	49,45	59,83
	Special Finish*	42870XXX	74,20	89,75
closetrolhouder / boorafstand 35 mm / van metaal / wandmontage	chroom	42846000	117,20	141,81
	Special Finish*	42846XXX	175,80	212,72
closetborstelgarnituur / boorafstand 108 mm / van glas, metaal / wandmontage	chroom	42835000	191,50	231,72
	Special Finish*	42835XXX	287,30	347,58

Maten bij maattekeningen worden aangeduid in mm. Prijs- en modelwijzigingen voorbehouden.

*Check van tevoren of dit product in de Special Finish van uw keuze beschikbaar is.

	Oppervlak	Art. Nr.	excl. BTW	incl. BTW
adapterset voor rail	chroom	42870000	49,45	59,83
/ voor de bevestiging van AXOR Universal accessoires op de rail	Special Finish*	42870XXX	74,20	89,75
Bijpassende onderdelen				
/ stang 300 mm	chroom	42830000	204,45	247,38
	Special Finish*	42830XXX	306,70	371,07
/ stang 600 mm	chroom	42832000	241,80	292,58
	Special Finish*	42832XXX	362,70	438,87
/ stang 800 mm	chroom	42833000	279,10	337,71
	Special Finish*	42833XXX	418,70	506,57
rozet cover voor rail	chroom	42871000	59,55	72,06
	Special Finish*	42871XXX	89,30	108,09
Benodigde onderdelen				
/ stang 300 mm	chroom	42830000	204,45	247,38
	Special Finish*	42830XXX	306,70	371,07
/ stang 600 mm	chroom	42832000	241,80	292,58
	Special Finish*	42832XXX	362,70	438,87
/ stang 800 mm	chroom	42833000	279,10	337,71
	Special Finish*	42833XXX	418,70	506,57
/ doucheset 0.9 m met handdouche 120 3jet	chroom	36735000	487,40	589,75
	Special Finish*	36735XXX	731,10	884,63
/ glijstang 0,9 m	chroom	36736000	401,95	486,36
	Special Finish*	36736XXX	602,90	729,54
montagekit voor rail dubbelzijdig glas	chroom	42841000	28,35	34,30
Benodigde onderdelen				
/ stang 300 mm	chroom	42830000	204,45	247,38
	Special Finish*	42830XXX	306,70	371,07
/ stang 600 mm	chroom	42832000	241,80	292,58
	Special Finish*	42832XXX	362,70	438,87
/ stang 800 mm	chroom	42833000	279,10	337,71
	Special Finish*	42833XXX	418,70	506,57
rozet afdekkap 150 mm	chroom	42890000	18,25	22,08
	Special Finish*	42890XXX	27,40	33,12
/ van metaal				
/ Voor gebruik als afdekking bij enkelzijdige bevestiging op glas				
rozet afdekkap 300 mm	chroom	42891000	23,30	28,19
	Special Finish*	42891XXX	35,00	42,29
/ van metaal				
/ Voor gebruik als afdekking bij enkelzijdige bevestiging op glas				

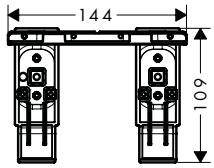

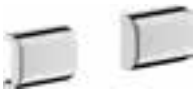

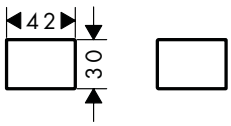

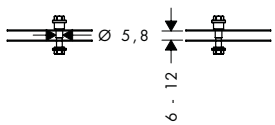

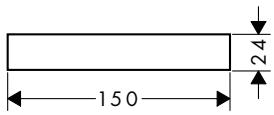

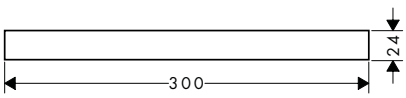

Maten bij maattekeningen worden aangeduid in mm. Prijs- en modelwijzigingen voorbehouden.

*Check van tevoren of dit product in de Special Finish van uw keuze beschikbaar is.

AXOR SHOWERCOLLECTION
ACCESSOIRES

AXOR ShowerCollection accessoires designed by Philippe Starck

	Oppervlak	Art. Nr.	excl. BTW	incl. BTW
planchet 120/120 / van metaal / bij gebruik van het planchet tussen watervoerende delen (# 10755000, 10751000, # 10942000, # 10972000, # 10651000, # 28491000) in direct verband (10 mm afstand) wordt het gebruik van inbouwdeel # 40877180 aanbevolen / geschikt voor montage met of zonder inbouwdeel # 40 877 180 / geschikt voor een horizontale of verticale montage van de inbouwset	chroom Special Finish*	40872000 40872XXX	458,55 687,80	554,85 832,28
Bijpassende onderdelen / inbouwdeel planchetmodule lang 120/120		40877180	203,20	245,87
inbouwdeel planchetmodule lang 120/120 / zorgt in direct verband voor waterdoorvoering en precieze montage in één lijn, in combinatie met afbouwdeel # 40872000		40877180	203,20	245,87
planchet 240/120 / van metaal / geschikt voor een horizontale of verticale montage van de inbouwset / bij gebruik van het planchet tussen watervoerende delen (# 10755000, 10751000, # 10942000, # 10972000, # 10651000, # 28491000) in direct verband (10 mm afstand) wordt het gebruik van inbouwdeel # 40878180 aanbevolen / geschikt voor montage met of zonder inbouwdeel # 40878180	chroom Special Finish*	40873000 40873XXX	553,35 830,00	669,55 1.004,33
Bijpassende onderdelen / inbouwdeel planchetmodule lang 240/120		40878180	248,85	301,11
inbouwdeel planchetmodule lang 240/120 / zorgt in direct verband voor waterdoorvoering en precieze montage in één lijn, in combinatie met afbouwdeel # 40873000		40878180	248,85	301,11
fixeerplaat / als montage- en afstandsjabloon voor eenvoudige montage van de inbouwdelen voor lichtmodule en speakermodule / montageplaat kan door een tweede worden verlengd		10973180	205,30	248,41

Maten bij maattekeningen worden aangeduid in mm. Prijs- en modelwijzigingen voorbehouden.

*Check van tevoren of dit product in de Special Finish van uw keuze beschikbaar is.

AXOR STARCK
ACCESSOIRES

AXOR Starck accessoires

	Oppervlak	Art. Nr.	excl. BTW	incl. BTW
tandenborstelhouder met wandhouder / van metaal / wandmontage	chroom	40834000	234,05	283,20
zeepschaal met wandhouder / van metaal / wandmontage	chroom	40833000	234,05	283,20
zeeppompje / wandmontage / van metaal, fles van kunststof / inhoud 500 ml	chroom Special Finish*	40819000 40819XXX	301,75 452,60	365,12 547,68
badgreep / boorafstand 300 mm / van metaal / wandmontage / lengte: 430 mm	chroom Special Finish*	40830000 40830XXX	297,15 445,70	359,55 539,33
handdoekrek 600 mm / boorafstand 600 mm / van metaal / wandmontage / lengte: 730 mm	chroom Special Finish*	40806000 40806XXX	335,90 503,90	406,44 609,66
Alternatieve maten / handdoekrek 800 mm	chroom Special Finish*	40808000 40808XXX	348,60 522,90	421,81 632,72
handdoekhouder 2-lids / boorafstand 102 mm / van metaal / wandmontage / lengte: 420 mm / draaibaar	chroom Special Finish*	40820000 40820XXX	287,30 431,00	347,63 521,45

Maten bij maattekeningen worden aangeduid in mm. Prijs- en modelwijzigingen voorbehouden.

*Check van tevoren of dit product in de Special Finish van uw keuze beschikbaar is.

	Oppervlak	Art. Nr.	excl. BTW	incl. BTW
handdoekring / van metaal / wandmontage	chroom	40821000	234,05	283,20
handoekhaak / van metaal / wandmontage	chroom Special Finish*	40837000 40837XXX	120,25 180,40	145,50 218,25
closetrolhouder / van metaal / wandmontage / voor 2 closetrollen	chroom Special Finish*	40836000 40836XXX	165,80 248,70	200,62 300,93
closetborstelgarnituur / van metaal / vrijstaande uitvoering	chroom	40840000	403,95	488,78
closetborstelgarnituur / van metaal / wandmontage	chroom	40835000	419,50	507,60

Maten bij maattekeningen worden aangeduid in mm. Prijs- en modelwijzigingen voorbehouden.

*Check van tevoren of dit product in de Special Finish van uw keuze beschikbaar is.

AXOR STARCK ORGANIC ACCESSORIES

AXOR Starck Organic accessoires

	Oppervlak	Art. Nr.	excl. BTW	incl. BTW
tandenborstelhouder / van metaal / wandmontage	chroom	42734000	126,95	153,61
zeepschaal / van metaal / wandmontage	chroom	42733000	126,95	153,61
badgreep / boorafstand 280 x 170 mm / van metaal / wandmontage / lengte: 410 mm	chroom Special Finish*	42730000 42730XXX	215,25 322,90	260,45 390,68
handdoekrek 600 mm / boorafstand 600 mm / van metaal / wandmontage / lengte: 732 mm	chroom Special Finish*	42706000 42706XXX	242,75 364,10	293,73 440,60
Alternatieve maten / handdoekrek 800 mm	chroom Special Finish*	42708000 42708XXX	270,40 405,60	327,18 490,77
handdoekhouder / van metaal / wandmontage / lengte: 420 mm	chroom Special Finish*	42720000 42720XXX	165,70 248,60	200,50 300,75
handoekhaak / van metaal / wandmontage	chroom Special Finish*	42737000 42737XXX	60,80 91,20	73,57 110,36

Maten bij maattekeningen worden aangeduid in mm. Prijs- en modelwijzigingen voorbehouden.

*Check van tevoren of dit product in de Special Finish van uw keuze beschikbaar is.

	Oppervlak	Art. Nr.	excl. BTW	incl. BTW
closetrolhouder / van metaal / wandmontage / voor 2 closetrollen	chroom Special Finish*	42736000 42736XXX	160,15 240,20	193,78 290,67
closetborstelgarnituur / van metaal / wandmontage	chroom	42735000	297,90	360,46

Maten bij maattekeningen worden aangeduid in mm. Prijs- en modelwijzigingen voorbehouden.

*Check van tevoren of dit product in de Special Finish van uw keuze beschikbaar is.

AXOR CITTERIO / CITTERIO M
ACCESSOIRES

AXOR Citterio / Citterio M accessoires

	Oppervlak	Art. Nr.	excl. BTW	incl. BTW
tandenborstelhouder / van kristalglas / wandmontage / materiaal houder: metaal	chroom Special Finish*	41734000 41734XXX	146,25 219,40	176,96 265,44
zeepschaal / van kristalglas / wandmontage / materiaal houder: metaal	chroom Special Finish*	41733000 41733XXX	146,25 219,40	176,96 265,44
zeeppompje / wandmontage / van kristalglas / inhoud 240 ml / dosering 1,5 ml / materiaal houder: metaal	chroom Special Finish*	41719000 41719XXX	199,50 299,30	241,40 362,10
glazen planchet / van glas / wandmontage / materiaal houder: houder van metaal	chroom Special Finish*	41550000 41550XXX	273,55 410,30	331,00 496,50
badgreep / van metaal / wandmontage / lengte: 334 mm	chroom Special Finish*	41730000 41730XXX	172,00 258,00	208,12 312,18
handdoekrek 600 mm / boorafstand 600 mm / van metaal / wandmontage / lengte: 654 mm	chroom Special Finish*	41760000 41760XXX	189,20 283,80	228,93 343,40
Alternatieve maten / handdoekrek 800 mm	chroom Special Finish*	41780000 41780XXX	227,00 340,50	274,67 412,01

Maten bij maattekeningen worden aangeduid in mm. Prijs- en modelwijzigingen voorbehouden.

*Check van tevoren of dit product in de Special Finish van uw keuze beschikbaar is.

	Oppervlak	Art. Nr.	excl. BTW	incl. BTW
handdoekhouder 2-lids / boorafstand 102 mm / van metaal / wandmontage / lengte: 420 mm / draaibaar	chroom Special Finish*	40820000 40820XXX	287,30 431,00	347,63 521,45
handdoekring / van metaal / wandmontage	chroom Special Finish*	41721000 41721XXX	146,25 219,40	176,96 265,44
handoekhaak / van metaal / wandmontage	chroom Special Finish*	41537000 41537XXX	26,35 39,50	31,88 47,82
closetrolhouder / van metaal / wandmontage	chroom Special Finish*	41738000 41738XXX	166,85 250,30	201,89 302,84
closetrolhouder / lengte: 126 mm / van metaal / wandmontage / voor reserverol Dit product is alleen verkrijgbaar in de special finishes Polished en Brushed Bronze via een AXOR Signature aanvraag	chroom Special Finish*	41528000 41528XXX	86,75 130,10	104,97 157,46
closetborstelgarnituur / materiaal houder: metaal / van kristalglas / vrijstaande uitvoering	chroom Special Finish*	41536000 41536XXX	193,30 290,00	233,89 350,84

Maten bij maattekeningen worden aangeduid in mm. Prijs- en modelwijzigingen voorbehouden.

*Check van tevoren of dit product in de Special Finish van uw keuze beschikbaar is.

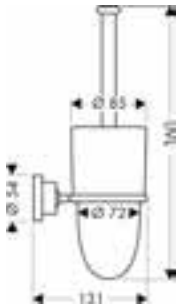

closetborstelgarnituur

/ materiaal houder: metaal
/ van kristalglas
/ wandmontage

Oppervlak	Art. Nr.	excl. BTW	incl. BTW
chroom	41735000	199,50	241,40
Special Finish*	41735XXX	299,30	362,10

Maten bij maattekeningen worden aangeduid in mm. Prijs- en modelwijzigingen voorbehouden.

*Check van tevoren of dit product in de Special Finish van uw keuze beschikbaar is.

AXOR UNO
ACCESSOIRES

	Oppervlak	Art. Nr.	excl. BTW	incl. BTW
tandenborstelhouder / van kristalglas / wandmontage / materiaal houder: metaal Dit product is alleen verkrijgbaar in de special finishes Polished en Brushed Bronze via een AXOR Signature aanvraag	chroom Special Finish*	41534000 41534XXX	142,60 213,90	172,55 258,83
zeepschaal / van kristalglas / wandmontage / materiaal houder: metaal Dit product is alleen verkrijgbaar in de special finishes Polished en Brushed Bronze via een AXOR Signature aanvraag	chroom Special Finish*	41533000 41533XXX	142,60 213,90	172,55 258,83
zeeppompje / wandmontage / van kristalglas / inhoud 250 ml / materiaal houder: metaal Dit product is alleen verkrijgbaar in de special finishes Polished en Brushed Bronze via een AXOR Signature aanvraag	chroom Special Finish*	41519000 41519XXX	193,20 289,80	233,77 350,66
glazen planchet / van glas / wandmontage / materiaal houder: houder van metaal	chroom Special Finish*	41550000 41550XXX	273,55 410,30	331,00 496,50
badgreep / boorafstand 280 x 170 mm / van metaal / wandmontage / lengte: 418 mm Dit product is alleen verkrijgbaar in de special finishes Polished en Brushed Bronze via een AXOR Signature aanvraag	chroom Special Finish*	41530000 41530XXX	162,45 243,70	196,56 294,84

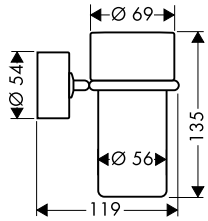

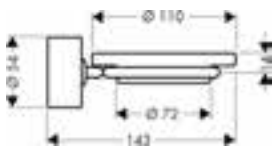

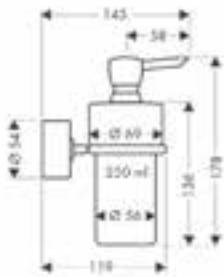

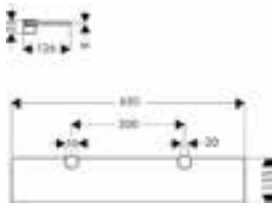

*Check van tevoren of dit product in de Special Finish van uw keuze beschikbaar is.

	Oppervlak	Art. Nr.	excl. BTW	incl. BTW
handdoekrek 600 mm / boorafstand 600 mm / van metaal / wandmontage / lengte: 738 mm Dit product is alleen verkrijgbaar in de special finishes Polished en Brushed Bronze via een AXOR Signature aanvraag	chroom Special Finish*	41560000 41560XXX	183,00 274,50	221,43 332,15
Alternatieve maten / handdoekrek 800 mm Dit product is alleen verkrijgbaar in de special finishes Polished en Brushed Bronze via een AXOR Signature aanvraag	chroom Special Finish*	41580000 41580XXX	223,55 335,30	270,50 405,75
handdoekhouder 1-lids / van metaal / wandmontage / lengte: 426 mm Dit product is alleen verkrijgbaar in de special finishes Polished en Brushed Bronze via een AXOR Signature aanvraag	chroom Special Finish*	41520000 41520XXX	147,75 221,60	178,78 268,17
handdoekhouder 2-lids / boorafstand 102 mm / van metaal / wandmontage / lengte: 420 mm / draaibaar	chroom Special Finish*	40820000 40820XXX	287,30 431,00	347,63 521,45
handdoekring / van metaal / wandmontage Dit product is alleen verkrijgbaar in de special finishes Polished en Brushed Bronze via een AXOR Signature aanvraag	chroom Special Finish*	41521000 41521XXX	142,60 213,90	172,55 258,83
handoekhaak / van metaal / wandmontage	chroom Special Finish*	41537000 41537XXX	26,35 39,50	31,88 47,82

Maten bij maattekeningen worden aangeduid in mm. Prijs- en modelwijzigingen voorbehouden.

*Check van tevoren of dit product in de Special Finish van uw keuze beschikbaar is.

	Oppervlak	Art. Nr.	excl. BTW	incl. BTW
closetrolhouder / van metaal / wandmontage Dit product is alleen verkrijgbaar in de special finishes Polished en Brushed Bronze via een AXOR Signature aanvraag	chroom Special Finish*	41538000 41538XXX	162,45 243,70	196,56 294,84
closetrolhouder / lengte: 126 mm / van metaal / wandmontage / voor reserverol Dit product is alleen verkrijgbaar in de special finishes Polished en Brushed Bronze via een AXOR Signature aanvraag	chroom Special Finish*	41528000 41528XXX	86,75 130,10	104,97 157,46
closetborstelgarnituur / materiaal houder: metaal / van kristalglas / vrijstaande uitvoering	chroom Special Finish*	41536000 41536XXX	193,30 290,00	233,89 350,84
closetborstelgarnituur / materiaal houder: metaal / van kristalglas / wandmontage Dit product is alleen verkrijgbaar in de special finishes Polished en Brushed Bronze via een AXOR Signature aanvraag	chroom Special Finish*	41535000 41535XXX	193,20 289,80	233,77 350,66

Maten bij maattekeningen worden aangeduid in mm. Prijs- en modelwijzigingen voorbehouden.

*Check van tevoren of dit product in de Special Finish van uw keuze beschikbaar is.

AXOR MONTREUX
ACCESSOIRES

AXOR Montreux accessoires

	Oppervlak	Art. Nr.	excl. BTW	incl. BTW
tandenborstelhouder / van houder van metaal, porselein / wandmontage	chroom Special Finish*	42134000 42134XXX	155,10 232,70	187,67 281,51
zeeppompje / wandmontage / van metaal, porselein / inhoud 300 ml	chroom Special Finish*	42019000 42019XXX	205,80 308,70	249,02 373,53
zeepschaal / van houder van metaal, porselein / wandmontage	chroom Special Finish*	42033000 42033XXX	155,10 232,70	187,67 281,51
zeepmandje 160/101 / van metaal / wandmontage	chroom Special Finish*	42065000 42065XXX	189,40 284,10	229,17 343,76
zeepmandje 160/83 / van metaal / geschikt voor montage aan Unica glijstangen Ø 22 mm	chroom Special Finish*	42066000 42066XXX	189,40 284,10	229,17 343,76
badgreep / boorafstand 280 x 170 mm / van metaal / wandmontage / lengte: 463 mm	chroom Special Finish*	42030000 42030XXX	141,35 212,00	171,03 256,55

Maten bij maattekeningen worden aangeduid in mm. Prijs- en modelwijzigingen voorbehouden.

*Check van tevoren of dit product in de Special Finish van uw keuze beschikbaar is.

	Oppervlak	Art. Nr.	excl. BTW	incl. BTW
handdoekrek 600 mm / boorafstand 600 mm / van metaal / wandmontage / lengte: 783 mm	chroom Special Finish*	42060000 42060XXX	223,55 335,30	270,50 405,75
Alternatieve maten / handdoekrek 800 mm	chroom Special Finish*	42080000 42080XXX	239,80 359,70	290,16 435,24
handdoekhouder 1-lids / van metaal / wandmontage / lengte: 433 mm	chroom Special Finish*	42020000 42020XXX	162,35 243,50	196,44 294,66
handdoekring / van metaal / wandmontage	chroom Special Finish*	42021000 42021XXX	162,35 243,50	196,44 294,66
handoekhaak / van metaal / wandmontage	chroom Special Finish*	42137000 42137XXX	43,60 65,40	52,76 79,14
closetrolhouder / van metaal / wandmontage	chroom Special Finish*	42036000 42036XXX	180,30 270,50	218,16 327,24
closetrolhouder / lengte: 159 mm / van metaal / wandmontage / voor reserverol	chroom Special Finish*	42028000 42028XXX	94,10 141,20	113,86 170,79

Maten bij maattekeningen worden aangeduid in mm. Prijs- en modelwijzigingen voorbehouden.

*Check van tevoren of dit product in de Special Finish van uw keuze beschikbaar is.

	Oppervlak	Art. Nr.	excl. BTW	incl. BTW
closetborstelgarnituur / van metaal, porselein / wandmontage	chroom	42035000	205,80	249,02
	Special Finish*	42035XXX	308,70	373,53
scheerspiegel / van metaal / wandmontage / vergrotingsfactor 1,7 / draaibaar	chroom	42090000	428,70	518,73
	Special Finish*	42090XXX	643,10	778,10

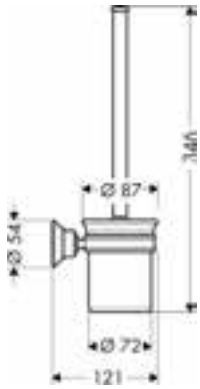

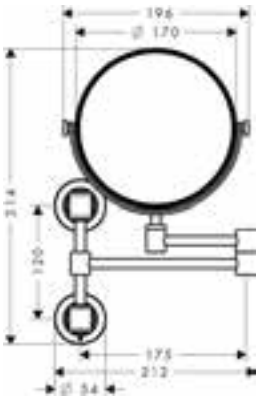

Maten bij maattekeningen worden aangeduid in mm. Prijs- en modelwijzigingen voorbehouden.

*Check van tevoren of dit product in de Special Finish van uw keuze beschikbaar is.

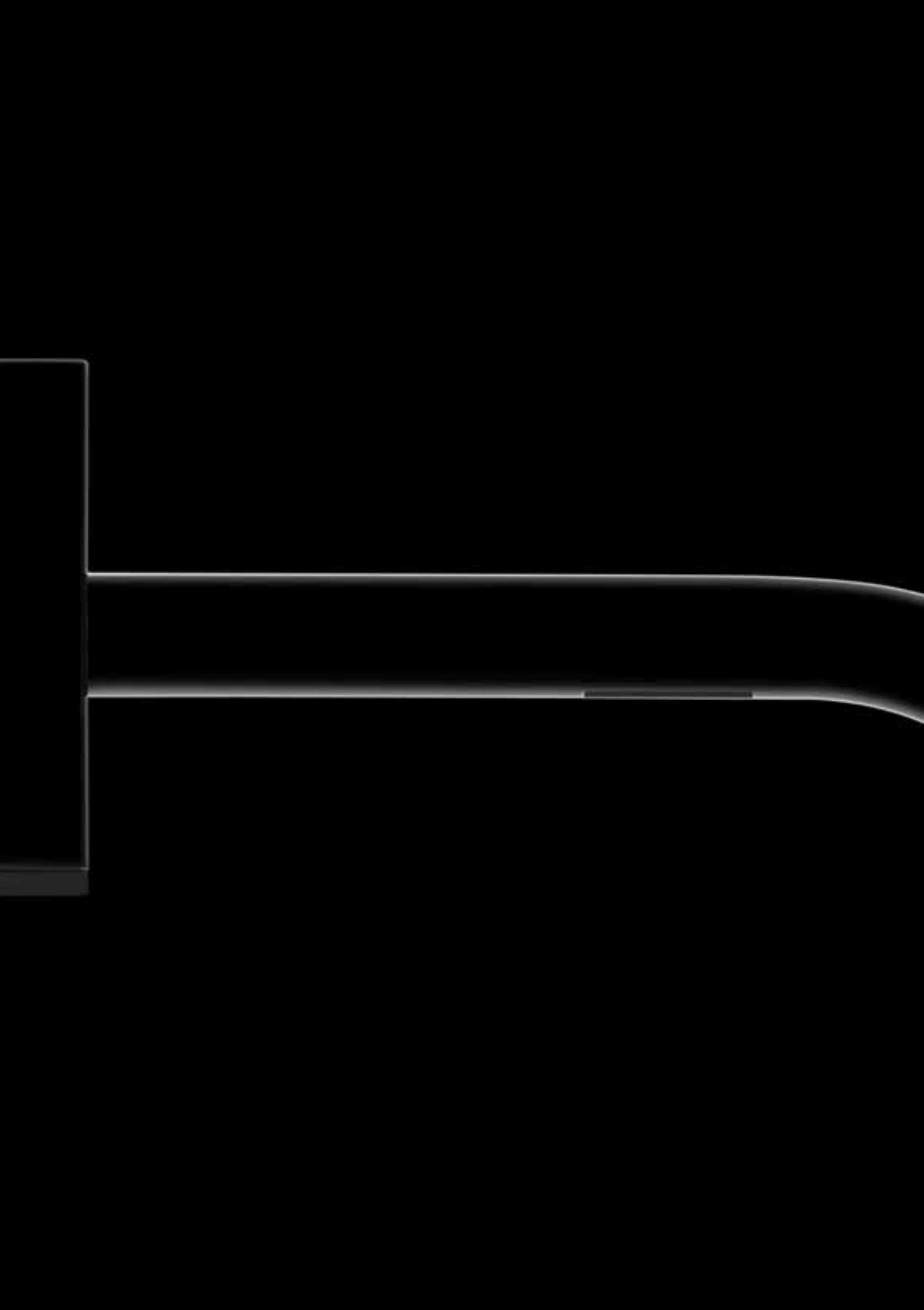

AXOR ELEKTRONISCHE KRANEN

AXOR Starck	306
AXOR Starck Organic	306
AXOR Citterio	307
AXOR Uno	307

AXOR Starck

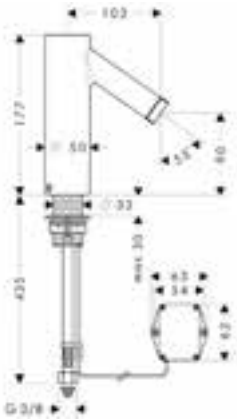

elektronische wastafelmengkraan 90 met greep en batterij

/ voorsprong uitloop 103 mm
/ normale straal
/ temperatuurgreep
/ infraroodsensor
/ batterij 6V (levensduur ca. 2 jr.)
/ waterstop voor wastafelreiniging
/ sensor functioneert niet bij wastafels met verhoogde rand of zeer brede rand (>75 mm)
/ functionele beperking door te grote afstand
/ vuilfilter in aansluitslangen

	Oppervlak	Art. Nr.	excl. BTW	incl. BTW
elektronische wastafelmengkraan 90 met greep en batterij	chroom	10101000	833,40	1.008,41
	Special Finish*	10101XXX	1.250,10	1.512,62
Alternatieve producten				
/ elektronische wastafelmengkraan met greep en netstroom	chroom	10140000	912,25	1.103,82
	Special Finish*	10140XXX	1.368,40	1.655,73
Dit product is alleen verkrijgbaar in de special finish Polished Nickel via een AXOR Signature aanvraag				
/ elektronische wastafelmengkraan 90 zonder greep met batterij	chroom	10106000	761,35	921,23
	Special Finish*	10106XXX	1.142,00	1.381,85
/ elektronische wastafelmengkraan zonder greep met netstroom	chroom	10145000	840,00	1.016,40
	Special Finish*	10145XXX	1.260,00	1.524,60

AXOR Starck Organic

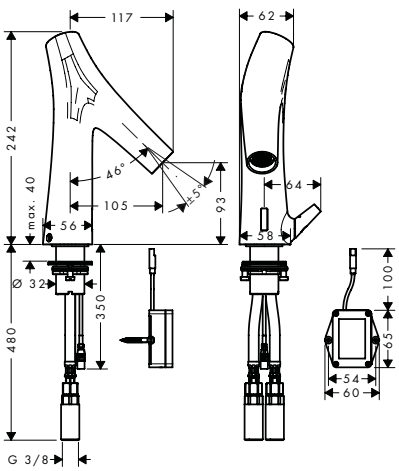

elektronische wastafelmengkraan met greep en batterij

/ douchestraal
/ temperatuurgreep
/ lood- en nikkelvrije doorvoer, geschikt bij allergie
/ infraroodsensor
/ batterij 6V (levensduur ca. 2 jr.)
/ waterstop voor wastafelreiniging
/ sensor functioneert niet bij wastafels met verhoogde rand of zeer brede rand (>75 mm)
/ functionele beperking door te grote afstand
/ vuilfilter in aansluitslangen

	Oppervlak	Art. Nr.	excl. BTW	incl. BTW
elektronische wastafelmengkraan met greep en batterij	chroom	12171000	916,45	1.108,90
	Special Finish*	12171XXX	1.374,70	1.663,35
Alternatieve producten				
/ elektronische wastafelmengkraan zonder greep met batterij	chroom	12172000	835,90	1.011,44
	Special Finish*	12172XXX	1.253,90	1.517,16
/ elektronische wastafelmengkraan met greep en netstroom	chroom	12173000	1.006,10	1.217,38
	Special Finish*	12173XXX	1.509,20	1.826,07
/ elektronische wastafelmengkraan zonder greep met netstroom	chroom	12174000	916,45	1.108,90
	Special Finish*	12174XXX	1.374,70	1.663,35

Maten bij maattekeningen worden aangeduid in mm. Prijs- en modelwijzigingen voorbehouden.

*Check van tevoren of dit product in de Special Finish van uw keuze beschikbaar is.

	Oppervlak	Art. Nr.	excl. BTW	incl. BTW
AXOR Citterio				
elektronische wastafelmengkraan afbouwdeel, voorsprong 161 mm	chroom	39117000	1.040,95	1.259,55
	Special Finish*	39117XXX	1.561,40	1.889,33
/ voorsprong uitloop 161 mm / normale straal / anti-diefstal perlator / temperatuur instelbaar via iBox / infraroodsensor / netspanning 230 V / 50 Hz / waterstop voor wastafelreiniging / voor optimaal functioneren een minimumafstand van het midden van de uitloop tot aan de achterste wastafelrand van 140 mm aanhouden / vuilfilter in aansluitslangen			Air Power	Eco Smart
Alternatieve maten				
/ elektronische wastafelmengkraan afbouwdeel voorsprong 221 mm	chroom	39118000	1.054,75	1.276,25
	Special Finish*	39118XXX	1.582,10	1.914,38
Benodigde onderdelen				
/ inbouwdeel elektronische wandmengkraan		16180180	332,20	401,96
Bijpassende onderdelen				
/ verlengstuk 25 mm voor elektronische wastafelmengkraan		13594000	90,40	109,38

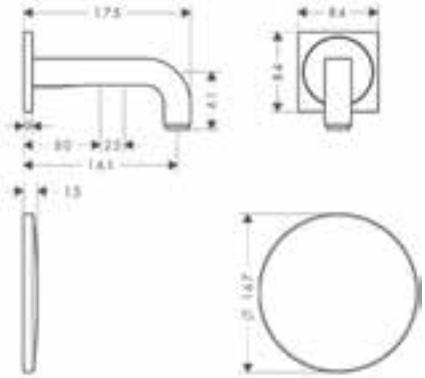

	Oppervlak	Art. Nr.	excl. BTW	incl. BTW
AXOR Uno				
elektronische wastafelmengkraan afbouwdeel voorsprong voorsprong 165 mm	chroom	38119000	944,05	1.142,30
	Special Finish*	38119XXX	1.416,10	1.713,45
/ voorsprong uitloop 165 mm / normale straal / anti-diefstal perlator / temperatuur instelbaar via iBox / infraroodsensor / netspanning 230 V / 50 Hz / waterstop voor wastafelreiniging / voor optimaal functioneren een minimumafstand van het midden van de uitloop tot aan de achterste wastafelrand van 140 mm aanhouden / vuilfilter in aansluitslangen			Air Power	Eco Smart
Alternatieve maten				
/ elektronische wastafelmengkraan afbouwdeel, voorsprong 225 mm	chroom	38120000	957,40	1.158,45
	Special Finish*	38120XXX	1.436,10	1.737,68
Benodigde onderdelen				
/ inbouwdeel elektronische wandmengkraan		16180180	332,20	401,96
Bijpassende onderdelen				
/ verlengstuk 25 mm voor elektronische wastafelmengkraan		13594000	90,40	109,38

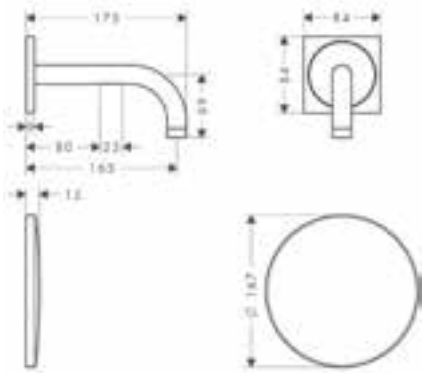

Maten bij maattekeningen worden aangeduid in mm. Prijs- en modelwijzigingen voorbehouden.

*Check van tevoren of dit product in de Special Finish van uw keuze beschikbaar is.

	Oppervlak	Art. Nr.	excl. BTW	incl. BTW
elektronische wastafelmengkraan afbouwdeel met voorsprong 161 mm	chroom	45110000	955,60	1.156,28
	Special Finish*	45110XXX	1.433,40	1.734,42
/ voorsprong uitloop 161 mm / normale straal / anti-diefstal perlator / temperatuur instelbaar via iBox / infraroodsensor / netspanning 230 V / 50 Hz / waterstop voor wastafelreiniging / voor optimaal functioneren een minimumafstand van het midden van de uitloop tot aan de achterste wastafelrand van 140 mm aanhouden / vuilfilter in aansluitslangen			Air Power	Eco Smart
Alternatieve maten				
/ elektronische wastafelmengkraan afbouwdeel met voorsprong 221 mm	chroom Special Finish*	45111000 45111XXX	969,45 1.454,20	1.173,03 1.759,55
Benodigde onderdelen				
/ inbouwdeel elektronische wandmengkraan		16180180	332,20	401,96
Bijpassende onderdelen				
/ verlengstuk 25 mm voor elektronische wastafelmengkraan		13594000	90,40	109,38

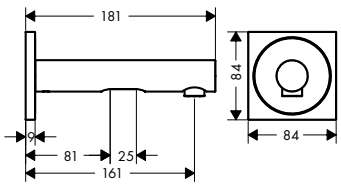

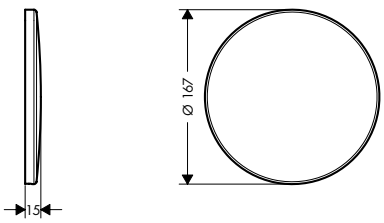

inbouwdeel elektronische wandmengkraan		16180180	332,20	401,96
/ geschikt voor infrarood wanduitloop / · lengte mantelbuis en sensorkabel tussen iBox universal en inbouwdeel uitloop max. 180 cm				
Bijpassende onderdelen				
/ verlengstuk 25 mm voor elektronische wastafelmengkraan		13594000	90,40	109,38

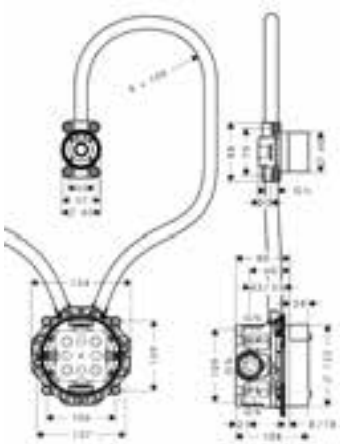

verlengstuk 25 mm voor elektronische wastafelmengkraan		13594000	90,40	109,38
/ verlenging inbouwdeel / geschikt voor alle elektronische wandmengkranen / 25 mm				

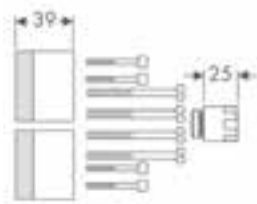

Maten bij maattekeningen worden aangeduid in mm. Prijs- en modelwijzigingen voorbehouden.

*Check van tevoren of dit product in de Special Finish van uw keuze beschikbaar is.

	Oppervlak	Art. Nr.	excl. BTW	incl. BTW
elektronische wastafelmengkraan met temperatuurgreep en netaanlsluiting	chroom	38010000	1.027,95	1.243,82
	Special Finish*	38010XXX	1.541,90	1.865,73
		Air Power	Eco Smart	Comfort Zone
/ voorsprong uitloop 148 mm / normale straal / anti-diefstal perlator / temperatuur instelbaar via iBox / infraroodsensor / netspanning 230 V / 50 Hz / waterstop voor wastafelreiniging / sensor functioneert niet bij wastafels met verhoogde rand of zeer brede rand (>75 mm) / functionele beperking door te grote afstand / vuilfilter in aansluitslangen Dit artikel is niet verkrijgbaar in de Special Finish Red Gold en Black Chrome.				
Benodigde onderdelen / inbouwdeel voor elektronische wastafelmengkranen		16182180	274,55	332,21

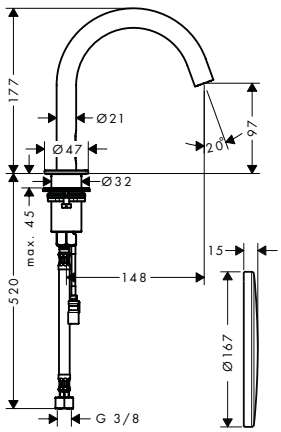

inbouwdeel voor elektronische wastafelmengkranen		16182180	274,55	332,21
Benodigde onderdelen / elektronische wastafelmengkraan met temperatuurgreep en netaanlsluiting	chroom	38010000	1.027,95	1.243,82
	Special Finish*	38010XXX	1.541,90	1.865,73
Dit artikel is niet verkrijgbaar in de Special Finish Red Gold en Black Chrome.				

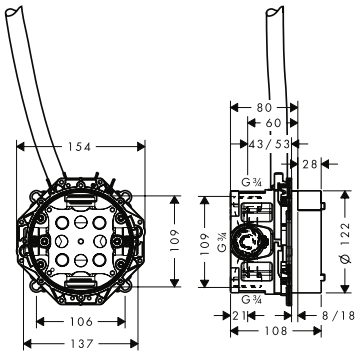

Maten bij maattekeningen worden aangeduid in mm. Prijs- en modelwijzigingen voorbehouden.

*Check van tevoren of dit product in de Special Finish van uw keuze beschikbaar is.

AXOR WASKOMMEN

Waskommen 312

AXOR Massaud wastafel en waskommen

	Oppervlak	Art. Nr.	excl. BTW	incl. BTW
waskom 800/450	wit	42300000	1.076,35	1.302,38
/ opbouw wastafel / altijd combineren met wastafelmengkranen zonder wastegarnituur / mineraalmarmer met gelcoating / boorsjabloon aanhouden				
Bijpassende onderdelen				
/ ééngreeps wastafelmengkraan 220 en afvoerplug	chroom	18020000	1.336,85	1.617,59
	Special Finish*	18020XXX	2.005,30	2.426,39
/ afvoergarnituur DN32	chroom	51301000	47,55	57,54
	Special Finish*	51301XXX	71,30	86,31

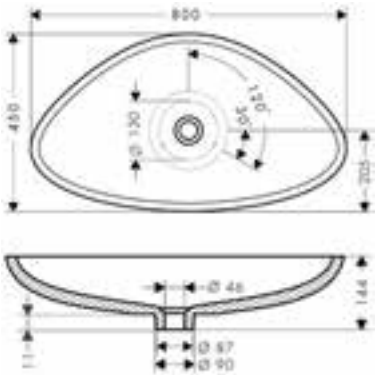

	Oppervlak	Art. Nr.	excl. BTW	incl. BTW
waskom 570/450	wit	42305000	897,35	1.085,79
/ opbouw wastafel / altijd combineren met wastafelmengkranen zonder wastegarnituur / mineraalmarmer met gelcoating / boorsjabloon aanhouden				
Bijpassende onderdelen				
/ ééngreeps wastafelmengkraan 220 en afvoerplug	chroom	18020000	1.336,85	1.617,59
	Special Finish*	18020XXX	2.005,30	2.426,39
/ afvoergarnituur DN32	chroom	51301000	47,55	57,54
	Special Finish*	51301XXX	71,30	86,31

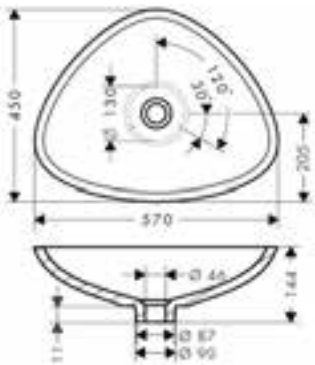

Maten bij maattekeningen worden aangeduid in mm. Prijs- en modelwijzigingen voorbehouden.

*Check van tevoren of dit product in de Special Finish van uw keuze beschikbaar is.

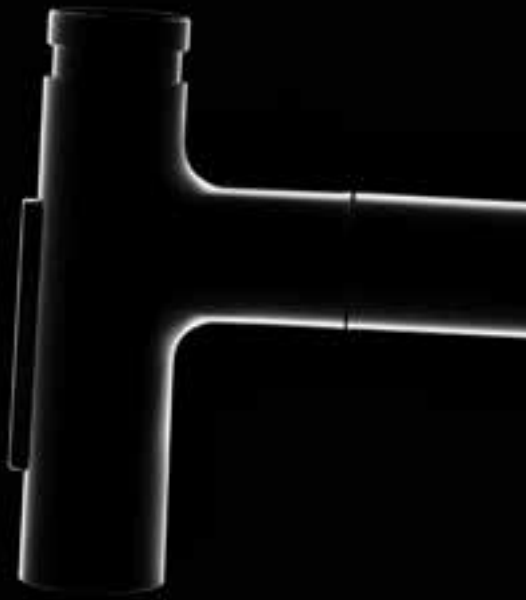

AXOR KEUKENKRANEN

AXOR Starck keukenkranen 318
AXOR Citterio keukenkranen 320
AXOR Citterio M keukenkranen 321
AXOR Uno keukenkranen 322
AXOR Montreux keukenkranen 322
AXOR Accessoires voor keukenkranen 323

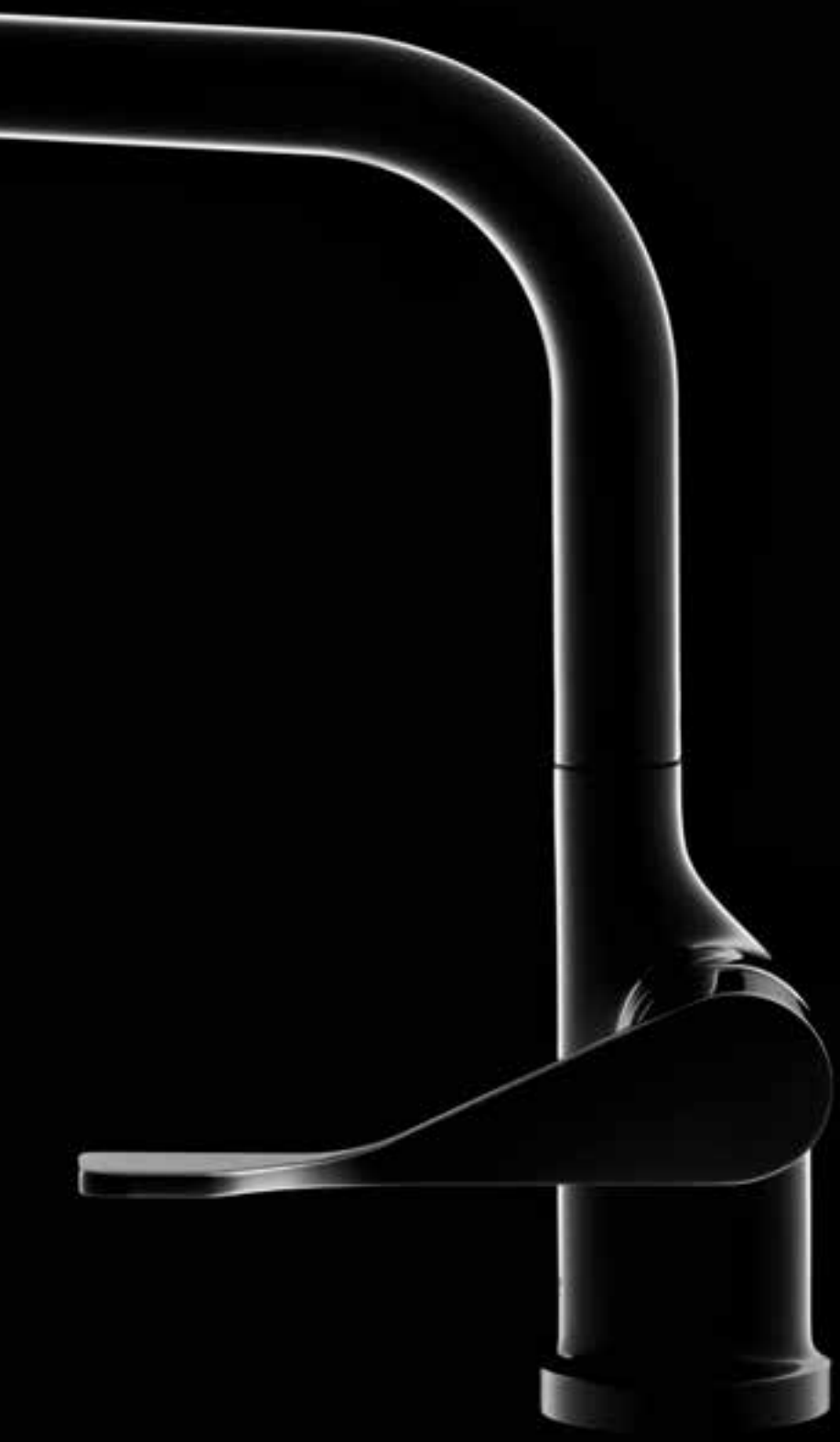

Draaibare uitloop
(110°/150°)
om ruimte te creëeren

Uittrekbare uitloop
(tot 76 cm) – voor
maximale flexibiliteit en
bewegingsvrijheid.

ComfortZone om grote pannen
en vazen te vullen

Aan zetten, uit zetten, aanpassen. Met
een ergonomisch afgeronde greep voor
buitengewone gebruiksvriendelijkheid en
precieze sturing van waterhoeveelheid en
-temperatuur. Moeiteloos effectief. Perfect
voor alle leeftijden.

EENGREEPS KEUKENMENGKRAAN
SELECT 230 2 JET MET UITTREKBARE
VUISTDOUCHE

Tot 76 cm uittrekbaar voor
bewegingsvrijheid en vloeiende
bediening.

De slang wordt beschermd tegen
beschadigingen en loopt vloeiend.

Vier aanpasbare
bevestigingen voor het
flexibel plaatsen van
de sBox.

Vlakke behuizing (dunner dan 30 mm)
voor montage in kleine ruimtes.

Ontworpen voor montage in een
gootsteenkastje, waarbij ruimte
over blijft voor een prullenbak.

Slanggewicht voor het veilig
en eenvoudig terugtrekken
van de slang.

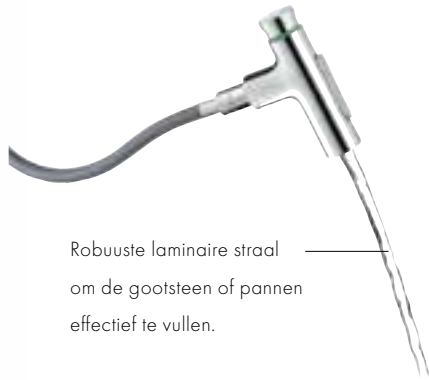

OPTIMALE SLANGGELEIDING VOOR GEBRUIKSGEMAK EN COMFORT

De sBox bevat een innovatief slanggeleidingssysteem dat beschikbaar is voor de AXOR Citterio Select keukenkraan met multifunctionele uitrekbare vuistdouche, Geplaatst in het gootsteenkastje zorgt de sBox ervoor dat de slang soepel en vloeiend uitgetrokken en weer teruggeplaatst kan worden. In de sBox beveiligt het slanggewicht de slang en beschermt deze tegen eventuele obstakels en hindernissen. De slang kan niet in de knoop of beschadigd raken. De box met een hoogte van 52cm past gemakkelijk in standaard gootsteenkastjes.

AXOR Starck

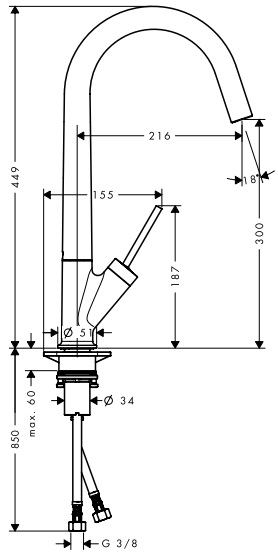

ééngreeps keukenmengkraan 300 met draaibare uitloop

/ draaibereik uitloop 110°, 150° of 360°, instelbaar in 3 standen
/ normale straal
/ max. waterdoorstroom bij 3 bar: 16 l/min
/ joystick keramisch kardoes
/ eenvoudige montage dankzij de G 3/8 flexibele aansluitslangen

	Oppervlak	Art. Nr.	excl. BTW	incl. BTW
	chroom	10822000	504,00	609,84
	rvs look	10822800	689,45	834,23
	Special Finish*	10822XXX	756,00	914,76

Air Power · Comfort Zone

Alternatieve producten

/ ééngreeps keukenmengkraan 300 Eco met draaibare uitloop	chroom	12801000	520,05	629,26
	Brushed Black Chrome	12801340	780,10	943,90
	rvs look	12801800	780,10	943,90
	Special Finish*	12801XXX	780,10	943,89

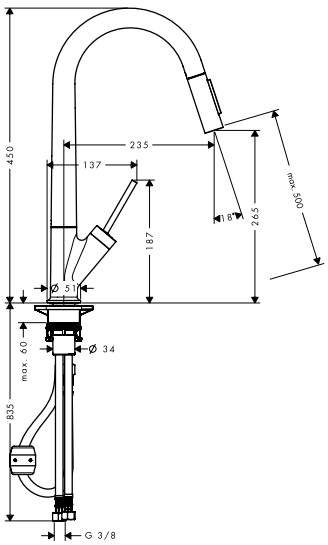

ééngreeps keukenmengkraan 270 met uittrekbare vuistdouche

/ draaibereik uitloop 110° / 150°
/ normale straal, douchestraal
/ douchestraal kan vastgezet worden, opnieuw normale straal door druk op de knop
/ MagFit magnetische douchehouder
/ max. waterdoorstroom bij 3 bar: 9 l/min
/ joystick keramisch kardoes
/ eenvoudige montage dankzij de G 3/8 flexibele aansluitslangen

Dit product is alleen verkrijgbaar in de special finish Polished Gold Optic via een AXOR Signature aanvraag

	Oppervlak	Art. Nr.	excl. BTW	incl. BTW
	chroom	10821000	586,85	710,09
	rvs look	10821800	801,80	970,18
	Special Finish*	10821XXX	880,30	1.065,14

Quick Clean · Comfort Zone

Alternatieve producten

/ ééngreeps keukenmengkraan 270 Eco met uittrekbare vuistdouche	chroom	12800000	605,65	732,84
	Brushed Black Chrome	12800340	875,60	1.059,48
	rvs look	12800800	908,50	1.099,30
	Special Finish*	12800XXX	908,50	1.099,26

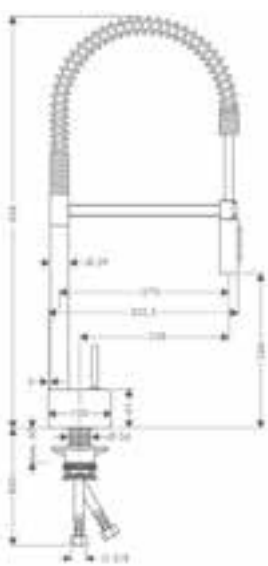

ééngreeps keukenmengkraan 240 Semi-Pro

/ draaibereik uitloop 360°
/ normale straal, douchestraal
/ douchestraal kan vastgezet worden, opnieuw normale straal door druk op de knop
/ max. waterdoorstroom bij 3 bar: 9 l/min
/ joystick keramisch kardoes
/ eenvoudige montage dankzij de G 3/8 flexibele aansluitslangen

Dit product is alleen verkrijgbaar in special finishes via een AXOR Signature aanvraag

	Oppervlak	Art. Nr.	excl. BTW	incl. BTW
	chroom	10820000	795,90	963,04
	Special Finish*	10820XXX	1.193,90	1.444,56

Quick Clean · Comfort Zone

Alternatieve producten

/ ééngreeps keukenmengkraan 240 Semi-Pro Eco	chroom	12803000	782,15	946,40
	Brushed Black Chrome	12803340	1.173,20	1.419,60
Dit product is alleen verkrijgbaar in special finishes via een AXOR Signature aanvraag	rvs look	12803800	1.173,20	1.419,60
	Special Finish*	12803XXX	1.173,20	1.419,60

Maten bij maattekeningen worden aangeduid in mm. Prijs- en modelwijzigingen voorbehouden.

*Check van tevoren of dit product in de Special Finish van uw keuze beschikbaar is.

AXOR Citterio Select

Oppervlak	Art. Nr.	excl. BTW	incl. BTW
chroom	39863000	638,50	772,59
rvs look	39863800	866,05	1.047,92
Special Finish*	39863XXX	957,80	1.158,89

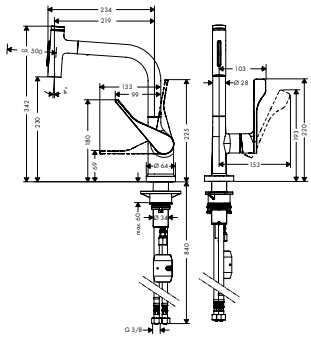

Eéngreeps keukenmengkraan met uittrekbare vuistdouche

- / draaibereik uitloop 110° / 150°
- / laminaire straal, douchestraal
- / douchestraal is vast te zetten, wisseling van straal door eén druk op de knop en straal wordt uitgezet door het sluiten van de greep.
- / Select knop: voor comfortabel aan- en uitzetten van de kraan tijdens gebruik
- / MagFit magnetische douchehouder
- / max. waterdoorstroom bij 3 bar: 8 l/min
- / keramisch kardoes
- / eenvoudige montage dankzij de G ⅜ flexibele aansluitslangen

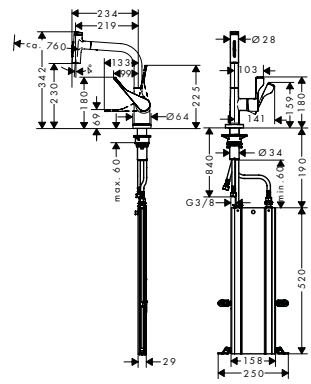

ééngreeps keukenmengkraan 230 2jet met uittrekbare vuistdouche

chroom	39862000	683,65	827,22
rvs look	39862800	937,95	1.134,92
Special Finish*	39862XXX	1.025,50	1.240,83

- / Bestaat verder uit: 1-greepskeukenmengkraan, Slangbox
- / draaibereik uitloop 110° / 150°
- / laminaire straal, douchestraal
- / douchestraal is vast te zetten, wisseling van straal door eén druk op de knop en straal wordt uitgezet door het sluiten van de greep.
- / Select knop: voor comfortabel aan- en uitzetten van de kraan tijdens gebruik
- / MagFit magnetische douchehouder
- / max. waterdoorstroom bij 3 bar: 7 l/min
- / keramisch kardoes
- / eenvoudige montage dankzij de G ⅜ flexibele aansluitslangen
- / met sBox voor vrije en soepele geleiding van de slang

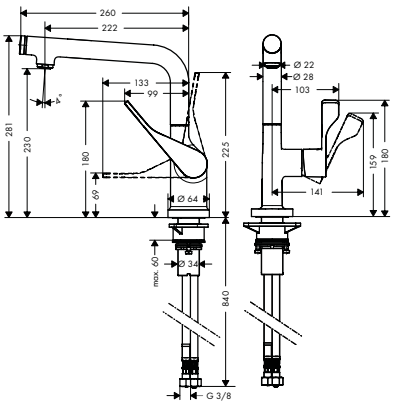

ééngreeps keukenmengkraan Select 230 met draaibare uitloop

chroom	39860000	543,80	658,00
rvs look	39860800	765,55	926,32
Special Finish*	39860XXX	815,70	987,00

- / draaibereik uitloop 110°, 150° of 360°, instelbaar in 3 standen
- / normale straal
- / Select knop: voor comfortabel aan- en uitzetten van de kraan tijdens gebruik
- / max. waterdoorstroom bij 3 bar: 9 l/min
- / keramisch kardoes
- / eenvoudige montage dankzij de G ⅜ flexibele aansluitslangen

Maten bij maattekeningen worden aangeduid in mm. Prijs- en modelwijzigingen voorbehouden.

*Check van tevoren of dit product in de Special Finish van uw keuze beschikbaar is.

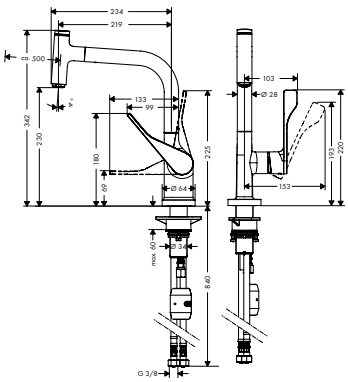

ééngreeps keukenmengkraan 230 met uittrekbare uitloop

/ draaibereik uitloop 110° / 150°
/ normale straal
/ Select knop: voor comfortabel aan- en uitzetten van de kraan tijdens gebruik
/ MagFit magnetische douchehouder
/ max. waterdoorstroom bij 3 bar: 9 l/min
/ keramisch kardoes
/ eenvoudige montage dankzij de G ⅜ flexibele aansluitslangen

Oppervlak	Art. Nr.	excl. BTW	incl. BTW
chroom	39861000	604,25	731,14
rvs look	39861800	846,10	1.023,78
Special Finish*	39861XXX	906,40	1.096,71

Select · Air Power · Quick Clean · Comfort Zone

Alternatieve producten
/ ééngreeps keukenmengkraan 230 Eco met uittrekbare uitloop

chroom	39864000	624,00	755,04
Brushed Black Chrome	39864340	936,00	1.132,60
rvs look	39864800	936,00	1.132,60
Special Finish*	39864XXX	936,00	1.132,56

AXOR Citterio

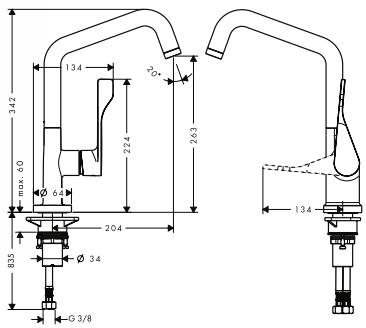

ééngreeps keukenmengkraan 260 met draaibare uitloop

/ draaibereik uitloop 110°, 150° of 360°, instelbaar in 3 standen
/ normale straal
/ max. waterdoorstroom bij 3 bar: 12 l/min
/ keramisch kardoes
/ eenvoudige montage dankzij de G ⅜ flexibele aansluitslangen

Oppervlak	Art. Nr.	excl. BTW	incl. BTW
chroom	39850000	504,20	610,08
rvs look	39850800	705,70	853,90
Special Finish*	39850XXX	756,30	915,12

Air Power · Quick Clean · Comfort Zone

Alternatieve producten
/ ééngreeps keukenmengkraan 260 Eco met draaibare uitloop

chroom	39853000	520,60	629,93
Brushed Black Chrome	39853340	780,90	944,89
rvs look	39853800	756,30	915,10
Special Finish*	39853XXX	780,90	944,90

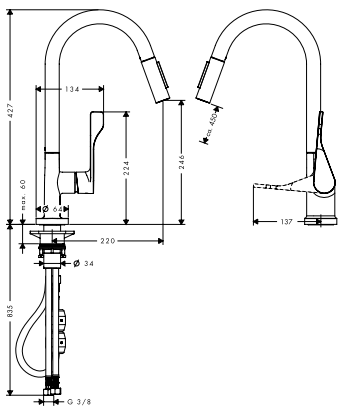

ééngreeps keukenmengkraan 250 met uittrekbare vuistdouche

/ draaibereik uitloop 110° / 150°
/ normale straal, douchestraal
/ douchestraal kan vastgezet worden, opnieuw normale straal door druk op de knop
/ MagFit magnetische douchehouder
/ max. waterdoorstroom bij 3 bar: 9 l/min
/ keramisch kardoes
/ eenvoudige montage dankzij de G ⅜ flexibele aansluitslangen

Oppervlak	Art. Nr.	excl. BTW	incl. BTW
chroom	39835000	595,45	720,49
rvs look	39835800	833,80	1.008,90
Special Finish*	39835XXX	893,20	1.080,74

Quick Clean · Comfort Zone

Alternatieve producten
/ ééngreeps keukenmengkraan 250 Eco met uittrekbare vuistdouche

chroom	39832000	615,10	744,27
Brushed Black Chrome	39832340	922,70	1.116,40
rvs look	39832800	922,65	1.116,41
Special Finish*	39832XXX	922,70	1.116,41

Maten bij maattekeningen worden aangeduid in mm. Prijs- en modelwijzigingen voorbehouden.

*Check van tevoren of dit product in de Special Finish van uw keuze beschikbaar is.

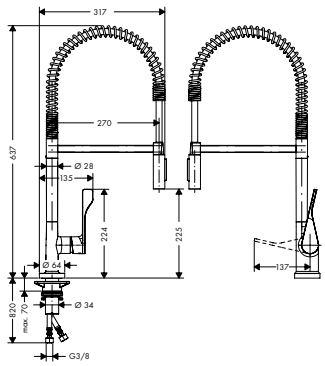

ééngreeps keukenmengkraan 230 Semi-Pro

/ draaibereik uitloop 360°
/ normale straal en douchestraal
/ douchestraal kan vastgezet worden, opnieuw normale straal door druk op de knop
/ max. waterdoorstroom bij 3 bar: 9 l/min
/ keramisch kardoes
/ eenvoudige montage dankzij de G ⅜ flexibele aansluitslangen

Dit product is alleen verkrijgbaar in special finishes via een AXOR Signature aanvraag

	Oppervlak	Art. Nr.	excl. BTW	incl. BTW
	chroom	39840000	763,90	924,32
	rvs look	39840800	1.069,65	1.294,28
	Special Finish*	39840XXX	1.145,90	1.386,48

Quick Clean · Comfort Zone

Alternatieve producten

/ ééngreeps keukenmengkraan 230 Semi-Pro Eco	chroom	39842000	790,95	957,05
	Brushed Black Chrome	39842340	1.186,40	1.435,60
Dit product is alleen verkrijgbaar in special finishes via een AXOR Signature aanvraag	rvs look	39842800	1.186,40	1.435,60
	Special Finish*	39842XXX	1.186,40	1.435,58

AXOR Citterio M

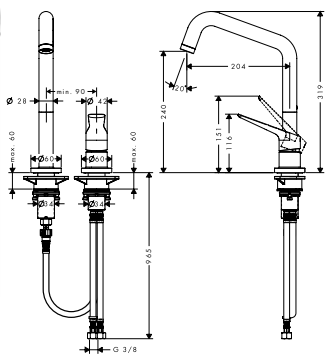

2-gats ééngreeps keukenmengkraan 240 met draaibare uitloop

/ draaibereik uitloop 110°, 150° of 360°, instelbaar in 3 standen
/ normale straal
/ max. waterdoorstroom bij 3 bar: 11 l/min
/ keramisch kardoes
/ eenvoudige montage dankzij de G ⅜ flexibele aansluitslangen

	Oppervlak	Art. Nr.	excl. BTW	incl. BTW
	chroom	34820000	458,00	554,18
	rvs look	34820800	625,50	756,86
	Special Finish*	34820XXX	687,00	831,27

Air Power · Quick Clean · Comfort Zone

Alternatieve producten

/ 2-gats ééngreeps keukenmengkraan 240 Eco draaibare uitloop	chroom	34823000	472,30	571,48
	Brushed Black Chrome	34823340	708,50	857,20
	rvs look	34823800	708,50	857,20
	Special Finish*	34823XXX	708,50	857,22

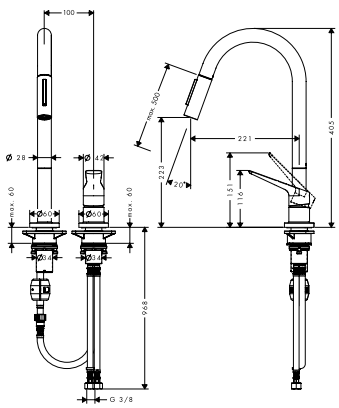

2-gats ééngreeps keukenmengkraan 220 met uittrekbare vuistdouche

/ draaibereik uitloop 110° / 150°
/ normale straal, douchestraal
/ douchestraal kan vastgezet worden, opnieuw normale straal door druk op de knop
/ MagFit magnetische douchehouder
/ max. waterdoorstroom bij 3 bar: 9 l/min
/ keramisch kardoes
/ eenvoudige montage dankzij de G ⅜ flexibele aansluitslangen

	Oppervlak	Art. Nr.	excl. BTW	incl. BTW
	chroom	34822000	531,50	643,12
	rvs look	34822800	726,60	879,19
	Special Finish*	34822XXX	797,30	964,68

Quick Clean · Comfort Zone

Alternatieve producten

/ 2-gats ééngreeps keukenmengkraan 220 met uittrekbare vuistdouche Eco	chroom	34824000	548,65	663,87
	Brushed Black Chrome	34824340	822,95	995,77
	rvs look	34824800	822,95	995,77
	Special Finish*	34824XXX	823,00	995,81

Bijpassende onderdelen

/ hoekstopkraan met vuilfilter G3/8	chroom	51308000	35,30	42,71

Maten bij maattekeningen worden aangeduid in mm. Prijs- en modelwijzigingen voorbehouden.

*Check van tevoren of dit product in de Special Finish van uw keuze beschikbaar is.

AXOR Uno

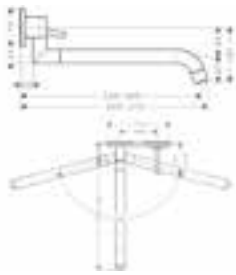

ééngreeps keukenmengkraan afbouwdeel wandmontage

/ draaibereik uitloop 110° / 150°
/ telescopisch uittrekbare uitloop (330 - 500 mm)
/ normale straal
/ max. waterdoorstroom bij 3 bar: 9 l/min
/ joystick keramisch kardoes
/ inbouwdeel benodigd

	Oppervlak	Art. Nr.	excl. BTW	incl. BTW
	chroom	38815000	604,40	731,32
	rvs look	38815800	826,65	1.000,25
	Special Finish*	38815XXX	906,60	1.096,98
Benodigde onderdelen				
/ inbouwdeel ééngreeps wastafelmengkraan		13623180	218,30	264,14
Bijpassende onderdelen				
/ verlengstuk 13622180 22 mm		13586000	102,15	123,60

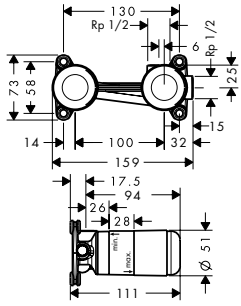

inbouwdeel ééngreeps wastafelmengkraan

/ installatiediepte: 44 mm
/ variabele plaatsing van de greep, naar keuze links of rechts van de uitloop mogelijk

		13623180	218,30	264,14
Bijpassende onderdelen				
/ verlengstuk 13622180 22 mm		13586000	102,15	123,60

AXOR Montreux

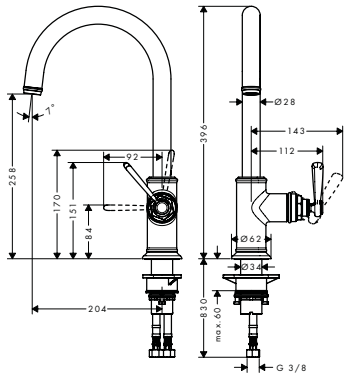

ééngreeps keukenmengkraan 260 met draaibare uitloop

/ draaibereik uitloop 110°, 150° of 360°, instelbaar in 3 standen
/ laminaire straal
/ max. waterdoorstroom bij 3 bar: 11 l/min
/ keramisch kardoes
/ eenvoudige montage dankzij de G ⅜ flexibele aansluitslangen

	Oppervlak	Art. Nr.	excl. BTW	incl. BTW
	chroom	16580000	465,35	563,07
	rvs look	16580800	651,40	788,19
	Special Finish*	16580XXX	698,00	844,61
			Air Power	Comfort Zone
Bijpassende onderdelen				
/ zeep-/lotiondispenser	chroom	42018000	197,70	239,22
	Brushed Black Chrome	42018340	257,05	311,03
	rvs look	42018800	257,05	311,03

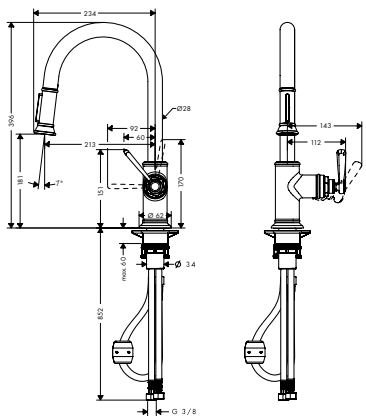

ééngreeps keukenmengkraan 180 met uittrekbare vuistdouche

/ draaibereik uitloop 110° / 150°
/ normale straal, douchestraal
/ douchestraal kan vastgezet worden, opnieuw normale straal door druk op de knop
/ MagFit magnetische douchehouder
/ max. waterdoorstroom bij 3 bar: 9 l/min
/ keramisch kardoes
/ eenvoudige montage dankzij de G ⅜ flexibele aansluitslangen

	Oppervlak	Art. Nr.	excl. BTW	incl. BTW
	chroom	16581000	581,60	703,74
	rvs look	16581800	814,30	985,30
	Special Finish*	16581XXX	872,40	1.055,61
			Quick Clean	Comfort Zone
Bijpassende onderdelen				
/ zeep-/lotiondispenser	chroom	42018000	197,70	239,22
	Brushed Black Chrome	42018340	257,05	311,03
	rvs look	42018800	257,05	311,03

Maten bij maattekeningen worden aangeduid in mm. Prijs- en modelwijzigingen voorbehouden.

*Check van tevoren of dit product in de Special Finish van uw keuze beschikbaar is.

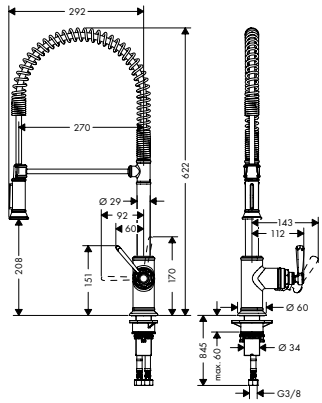

ééngreeps keukenmengkraan Semi-Pro

/ draaibereik uitloop 360°
/ normale straal, douchestraal
/ douchestraal kan vastgezet worden, opnieuw normale straal door druk op de knop
/ max. waterdoorstroom bij 3 bar: 11 l/min
/ keramisch kardoes
/ eenvoudige montage dankzij de G ⅜ flexibele aansluitslangen

Dit product is alleen verkrijgbaar in special finishes via een AXOR Signature aanvraag

Oppervlak	Art. Nr.	excl. BTW	incl. BTW
chroom	16582000	697,95	844,52
rvs look	16582800	977,05	1.182,23
Special Finish*	16582XXX	1.046,90	1.266,78

Quick Clean · Comfort Zone

Alternatieve producten

/ ééngreeps keukenmengkraan 210 Semi-Pro Eco

Dit product is alleen verkrijgbaar in special finishes via een AXOR Signature aanvraag

chroom	16585000	748,75	905,99
Brushed Black Chrome	16585340	1.123,10	1.359,00
rvs look	16585800	1.123,10	1.359,00
Special Finish*	16585XXX	1.123,10	1.358,99

Bijpassende onderdelen

/ zeep-/lotiondispenser

chroom	42018000	197,70	239,22
Brushed Black Chrome	42018340	257,05	311,03
rvs look	42018800	257,05	311,03

Accessoires

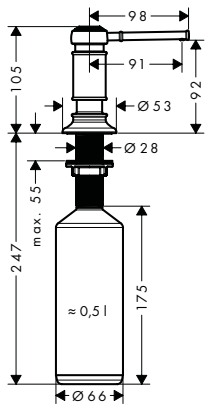

zeep-/lotiondispenser

/ geschikt voor: design afgestemd op specifieke keukenkranen
/ materiaal: Metaal
/ corrosiebestendige uitlooppijp
/ vulcapaciteit 500 ml
/ dosering 2 ml
/ Gemakkelijk van bovenaf te vullen
/ Dikte werkoppervlak: 55 mm
/ Gemakkelijke en veilige montage zonder gereedschap
/ schacht Ø: 28 - 35 mm

chroom	42018000	197,70	239,22
Brushed Black Chrome	42018340	257,05	311,03
rvs look	42018800	257,05	311,03

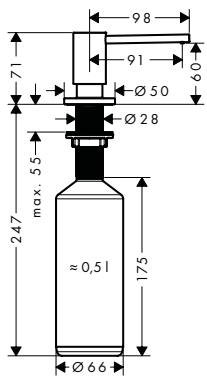

zeep-/lotiondispenser

/ geschikt voor: design afgestemd op specifieke keukenkranen
/ materiaal: Metaal
/ corrosiebestendige uitlooppijp
/ vulcapaciteit 500 ml
/ dosering 2 ml
/ Gemakkelijk van bovenaf te vullen
/ Dikte werkoppervlak: 55 mm
/ Gemakkelijke en veilige montage zonder gereedschap
/ schacht Ø: 28 - 35 mm

chroom	42818000	77,70	94,02
rvs look	42818800	101,20	122,45

Maten bij maattekeningen worden aangeduid in mm. Prijs- en modelwijzigingen voorbehouden.

*Check van tevoren of dit product in de Special Finish van uw keuze beschikbaar is.

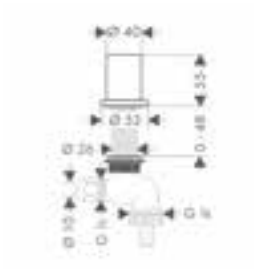

stopkraan voor keukenapparatuur onderbouw

/ geschikt voor max. 47 mm dikke werkbladen
/ Ø 27 mm
/ terugslagklep
/ apparaataansluiting G ¾

Dit product is alleen verkrijgbaar in de special finish Polished Gold Optic via een AXOR Signature aanvraag

Oppervlak	Art. Nr.	excl. BTW	incl. BTW
chroom	10823000	148,60	179,81
rvs look	10823800	222,80	269,59
Special Finish*	10823XXX	222,90	269,72

Maten bij maattekeningen worden aangeduid in mm. Prijs- en modelwijzigingen voorbehouden.

*Check van tevoren of dit product in de Special Finish van uw keuze beschikbaar is.

AXOR inbouwdelen en afvoeren

iBox universal 333

Badvul-, afvoeren overloopsystemen voor baden 344

Badafvoeren en -overloopsystemen 347

Afvoeren voor wastafel / bidet 348

Sifons 349

AXOR INBOUWDELEN EN TOEBEHOREN

TECHNIEK. IN PERFECTIE.

De perfectie van AXOR zet zich voort in de wand en onder het bad of de wastafel. Daar waar mengkranen en douches in de technische installatie overgaan. Met AXOR inbouwdelen, sifons en afvoergarnituren. Gebaseerd op de jarenlange knowhow van AXOR. Geproduceerd volgens de hoogste kwaliteitsnormen.

Inbouwdelen

Inbouwdeel voor wastafelmengkranen, inbouw

Inbouwdeel voor vloergemonteerde wastafel- en badmengkranen

Inbouwdeel voor bad- en tegelrandmengkranen

Inbouwdeel voor sBox bad- en tegelrandmontage

iBox universeel inbouwdeel voor inbouwmengkranen en -thermostatenn

Inbouwdeel voor thermostaatmodules

Inbouwdeel voor AXOR ShowerCollection thermostaatmodules

Inbouwdeel voor hoofddouches

Daarnaast biedt AXOR toebehoren voor verschillende toepassingsgebieden in de badkamer.

Afvoer- en overloopgarnituren

Vul-, afvoer- en overloopgarnituren voor baden

Afvoer- en overloopgarnituren voor baden

Afvoergarnituren voor wastafels/bidets

Sifons

IBOX UNIVERSAL

Het design. De functie. De techniek in de wand. Voor AXOR omvat perfectie alle dimensies. Een voorbeeld hiervan: iBox® universal. Een inbouwdeel. Voor een groot aantal inbouwoplossingen. Compromisloze betrouwbaarheid. Consequente montagevriendelijkheid. Techniek. In perfectie.

/ Eén inbouwdeel voor vele verschillende douche-, bad- en thermostaatsets, inbouw
/ Passend voor alle AXOR mengkranen
/ Hierdoor is de keuze van concrete AXOR producten ook na de installatie nog mogelijk

Afbouwdeel AXOR ShowerSelect Soft inbouw thermostaat met stopkraan voor 1 douchefunctie

no.36705000

Afbouwdeel AXOR ShowerSelect Soft inbouw thermostaat met stopkranen voor 2 douchefuncties

no.36707000

Afbouwdeel AXOR ShowerSelect Soft Highflow inbouw thermostaat voor 1 functie

no.36711000

Afbouwdeel AXOR ShowerSelect Soft Highflow inbouw thermostaat met stopkraan voor 1 douchefunctie en extra uitgang

no.36706000

Afbouwdeel AXOR ShowerSelect Soft inbouw stopkraan voor 3 functies

no.36773000

Afbouwdeel AXOR ShowerSelect Round inbouw thermostaat met stopkraan voor 1 douchefunctie

no.36722000

Afbouwdeel AXOR ShowerSelect Round inbouw thermostaat met stopkranen voor 2 douchefuncties

no.36723000

Afbouwdeel AXOR ShowerSelect Round Highflow inbouw thermostaat voor 1 functie

no.36721000

Afbouwdeel AXOR ShowerSelect Round Highflow inbouw thermostaat met stopkraan voor 1 douchefunctie en extra uitgang

no.36726000

Afbouwdeel AXOR ShowerSelect Round inbouw stopkraan voor 3 functies

no.36727000

Afbouwdeel AXOR ShowerSelect Square inbouw thermostaat met stopkraan voor 1 douchefunctie

no.36714000

Afbouwdeel AXOR ShowerSelect Square inbouw thermostaat met stopkranen voor 2 douchefuncties

no.36715000

Afbouwdeel AXOR ShowerSelect Square Highflow inbouw thermostaat voor 1 functie

no.36718000

Afbouwdeel AXOR ShowerSelect Square Highflow inbouw thermostaat met stopkraan voor 1 douchefunctie en extra uitgang

no.36716000

Afbouwdeel AXOR ShowerSelect Square inbouw stopkraan voor 3 functies

no.36717000

Afbouwdeel AXOR ShowerSelect Square inbouw thermostaat met stopkranen voor 2 douchefuncties incl. Porter wandhouder en Fixfit muuraansluitbocht

no.36712000

Afbouwdeel AXOR Edge badthermostaat

no.46450000
no.46451000
no.46420000
no.46421000

Afbouwdeel AXOR Edge douchethermostaat

no.46650000
no.46651000

Afbouwdeel AXOR Edge Highflow inbouw thermostaat

no.46740000
no.46741000

Afbouwdeel AXOR Edge inbouw thermostaat met stopkraan

no.46750000
no.46751000

Afbouwdeel AXOR Edge inbouw thermostaat met stop- en omstelkraan

no.46760000
no.46761000

AXOR Starck Bad

no.10416000
no.10418000
no.10414000, no.10427000*

AXOR Starck Douche

no.10616000
no.10614000*

Afbouwdeel AXOR Starck inbouw thermostaat

no.10710000

Afbouwdeel AXOR Starck Highflow inbouw thermostaat

no.10715000

Afbouwdeel AXOR Starck inbouw thermostaat met stopkraan

no.10700000

Afbouwdeel AXOR Starck inbouw thermostaat met stop- en omstelkraan

no.10720000

*Rechte grepen zonder afbeelding

AXOR Starck Organic Bad

no.12415000
no.12416000

AXOR Starck Organic Douche

no.12605000

Afbouwdeel AXOR Starck Organic inbouw thermostaat

no.12710000

Afbouwdeel AXOR Starck Organic inbouw thermostaat met stopkraan

no.12715000

Afbouwdeel AXOR Starck Organic inbouw thermostaat met stop- en omstelkraan

no.12716000

*Rechte grepen zonder afbeelding

AXOR Citterio
Bad

no.39455000
no.39457000

AXOR Citterio
Douche

no.39655000

Afbouwdeel AXOR
Citterio Highflow
inbouw thermostaat

no.39716000
no.39711000*

Afbouwdeel AXOR
Citterio inbouw
thermostaat met stopkraan

no.39705000
no.39700000*

Afbouwdeel AXOR
Citterio inbouw thermostaat
met stop- en omstelkraan

no.39725000
no.39720000*

AXOR Citterio E
Bad

no.36455000
no.36457000

AXOR Citterio E
Douche

no.36655000

AXOR Citterio M
Bad

no.34425000
no.34427000

AXOR Citterio M
Douche

no.34625000

Afbouwdeel AXOR
Citterio M inbouw
thermostaat

no.34715000

Afbouwdeel AXOR
Citterio M Highflow
inbouw thermostaat

no.34716000

Afbouwdeel AXOR
Citterio M inbouw
thermostaat met stopkraan

no.34705000

Afbouwdeel AXOR Citterio
M inbouw thermostaat met
stop- en omstelkraan

no.34725000

AXOR Uno
Bad

no.38426000, -820
no.38428000, -820

AXOR Uno
Bad

no.45405000, -820
no.45407000, -820

AXOR Uno
Douche

no.38626000, -820

AXOR Uno
Douche

no.45605000, -820

Afbouwdeel AXOR
Uno inbouw
thermostaat

no.38375000

Afbouwdeel AXOR
Uno Highflow
inbouw thermostaat

no.38715000

Afbouwdeel AXOR
Uno inbouw
thermostaat met stopkraan

no.38700000

Afbouwdeel AXOR Uno
inbouw thermostaat met
stop- en omstelkraan

no.38720000

Afbouwdeel AXOR
Montreux inbouw
thermostaat

no.16810000, -820
no.16823000, -820*

Afbouwdeel AXOR
Montreux Highflow
inbouw thermostaat

no.16815000, -820
no.16824000, -820*

Afbouwdeel AXOR
Montreux inbouw
thermostaat met stopkraan

no.16800000, -820
no.16801000, -820*

Afbouwdeel AXOR Montreux
inbouw thermostaat met
stopen omstelkraan

no.16820000, -820
no.16821000, -820

Afbouwdeel AXOR
Montreux inbouw
thermostaat

no.16823000, -820

Afbouwdeel AXOR
Montreux Highflow
inbouw thermostaat

no.16824000, -820

Afbouwdeel AXOR
Montreux inbouw
thermostaat met stopkraan

no.16801000, -820

Afbouwdeel AXOR Montreux
inbouw thermostaat met
stopen omstelkraan

no.16821000, -820

iBox universal

	Oppervlak	Art. Nr.	excl. BTW	incl. BTW
inbouwdeel iBox Universal / geschikt voor alle afbouwdelen inbouw douches, bad- en douchekranen en thermostaten / rotatiesymmetrische montage		01700180	123,40	149,31
Bijpassende onderdelen				
/ verlengstuk 25 mm voor iBox Universal		13587000	48,10	58,20
/ bevestigingsrail voor iBox		93171000	36,55	44,23
inbouwdeel iBox Universal met geïntegreerde voorafsluiting / geschikt voor alle afbouwdelen inbouw douches, bad- en douchekranen en thermostaten		01750180	186,05	225,12
Bijpassende onderdelen				
/ verlengstuk 25 mm voor iBox Universal		13587000	48,10	58,20
/ bevestigingsrail voor iBox		93171000	36,55	44,23
verlengstuk 25 mm voor iBox Universal / verlenging inbouwdeel / 25 mm		13587000	48,10	58,20
verlengstuk rozet voor iBox universal / voor montage tussen tegels en afbouwdeel / geschikt voor alle vierkante afbouwdelen met afgeronde hoeken / afmeting 172 mm x 172 mm / 22 mm	chroom Special Finish*	98860000 98860XXX	48,70 73,10	58,93 88,40
verlengstuk voor 10616, 10715, 10615, 38625, 38715, 17615, 17716, 17712, 16815, 16815 / Voor situaties met geringe inbouwdiepte / diameter 170 mm / afmeting 18 mm hoger dan de standaard rozet / 33 mm	chroom Special Finish*	14960000 14960XXX	55,85 83,80	67,58 101,37
verlengstuk voor 10416, 10415, 38425, 17415 / Voor situaties met geringe inbouwdiepte / diameter 170 mm / afmeting 18 mm hoger dan de standaard rozet / 33 mm	chroom Special Finish*	14961000 14961XXX	55,85 83,80	67,58 101,37

Maten bij maattekeningen worden aangeduid in mm. Prijs- en modelwijzigingen voorbehouden.

*Check van tevoren of dit product in de Special Finish van uw keuze beschikbaar is.

	Oppervlak	Art. Nr.	excl. BTW	incl. BTW
verlengstuk voor 10720, 38720, 17725, 17720, 16820, 16820 / Voor situaties met geringe inbouwdiepte / diameter 170 mm / afmeting 18 mm hoger dan de standaard rozet / 33 mm	chroom Special Finish*	14962000 14962XXX	55,85 83,80	67,58 101,37
verlengstuk voor 10700, 38700, 17705, 17700, 16800, 16800 / Voor situaties met geringe inbouwdiepte / diameter 170 mm / afmeting 18 mm hoger dan de standaard rozet / 33 mm	chroom Special Finish*	14963000 14963XXX	55,85 83,80	67,58 101,37
verlengstuk voor 18741, 10717, 39716, 39711 / Voor situaties met geringe inbouwdiepte / diameter 170 mm / afmeting 18 mm hoger dan de standaard rozet / 33 mm	chroom Special Finish*	14964000 14964XXX	68,25 102,40	82,58 123,87
verlengstuk voor 18655, 10645, 12605, 39655 / Voor situaties met geringe inbouwdiepte / diameter 170 mm / afmeting 18 mm hoger dan de standaard rozet / 33 mm	chroom Special Finish*	14965000 14965XXX	68,25 102,40	82,58 123,87
verlengstuk voor 12711 / Voor situaties met geringe inbouwdiepte / diameter 170 mm / afmeting 18 mm hoger dan de standaard rozet / 33 mm	chroom Special Finish*	14966000 14966XXX	68,25 102,40	82,58 123,87
verlengstuk voor 39455, 10445 / Voor situaties met geringe inbouwdiepte / diameter 170 mm / afmeting 18 mm hoger dan de standaard rozet / 33 mm	chroom Special Finish*	14967000 14967XXX	68,25 102,40	82,58 123,87

Maten bij maattekeningen worden aangeduid in mm. Prijs- en modelwijzigingen voorbehouden.

*Check van tevoren of dit product in de Special Finish van uw keuze beschikbaar is.

	Oppervlak	Art. Nr.	excl. BTW	incl. BTW
verlengstuk voor 12415 / Voor situaties met geringe inbouwdiepte / diameter 170 mm / afmeting 18 mm hoger dan de standaard rozet / 33 mm	chroom Special Finish*	14968000 14968XXX	68,25 102,40	82,58 123,87
verlengstuk voor 18750, 10726, 12716, 39725, 39720 / Voor situaties met geringe inbouwdiepte / diameter 170 mm / afmeting 18 mm hoger dan de standaard rozet / 33 mm	chroom Special Finish*	14969000 14969XXX	68,25 102,40	82,58 123,87
verlengstuk voor 18745, 10706, 12715, 39705, 39700 / Voor situaties met geringe inbouwdiepte / diameter 170 mm / afmeting 18 mm hoger dan de standaard rozet / 33 mm	chroom Special Finish*	14970000 14970XXX	68,25 102,40	82,58 123,87
verlengstuk voor 11625, 11731, 19621, 19702, 34625, 34716, 36711 / Voor situaties met geringe inbouwdiepte / diameter 170 mm / afmeting 18 mm hoger dan de standaard rozet / 33 mm	chroom Special Finish*	14971000 14971XXX	68,25 102,40	82,58 123,87
verlengstuk voor 11425, 11435, 19421, 34425 / Voor situaties met geringe inbouwdiepte / diameter 170 mm / afmeting 18 mm hoger dan de standaard rozet / 33 mm	chroom Special Finish*	14972000 14972XXX	68,25 102,40	82,58 123,87
verlengstuk voor 11733, 19706, 34725 / Voor situaties met geringe inbouwdiepte / diameter 170 mm / afmeting 18 mm hoger dan de standaard rozet / 33 mm	chroom Special Finish*	14973000 14973XXX	68,25 102,40	82,58 123,87

Maten bij maattekeningen worden aangeduid in mm. Prijs- en modelwijzigingen voorbehouden.

*Check van tevoren of dit product in de Special Finish van uw keuze beschikbaar is.

	Oppervlak	Art. Nr.	excl. BTW	incl. BTW
verlengstuk voor 11732, 19704, 34705 / Voor situaties met geringe inbouwdiepte / diameter 170 mm / afmeting 18 mm hoger dan de standaard rozet / 33 mm	chroom Special Finish*	14974000 14974XXX	68,25 102,40	82,58 123,87
bevestigingsrail voor iBox		93171000	36,55	44,23
inbouwdeel ééngreeps wastafelmengkraan / installatiediepte: 44 mm / variabele plaatsing van de greep, naar keuze links of rechts van de uitloop mogelijk		13623180	218,30	264,14
Bijpassende onderdelen / verlengstuk 13622180 22 mm		13586000	102,15	123,60
verlengstuk 13622180 22 mm / 25 mm		13586000	102,15	123,60
inbouwdeel voor 3-gats wastafelmengkraan wandmontage / geschikt voor alle 3-gats-wastafelmengkranen voor wandmontage / aansluiting vanaf boven- en onderzijde mogelijk		10303180	242,35	293,24
Bijpassende onderdelen / Dichtmanchetten voor 3-gats inbouw		96383000	33,30	40,29
AXOR MASSAUD inbouwdeel 3-gats wastafelmengkraan / aansluiting vanaf boven- en onderzijde mogelijk		18113180	248,55	300,75
Bijpassende onderdelen / Dichtmanchetten voor 3-gats inbouw / Verlengset		96383000 95413000	33,30 50,00	40,29 60,50

Maten bij maattekeningen worden aangeduid in mm. Prijs- en modelwijzigingen voorbehouden.

*Check van tevoren of dit product in de Special Finish van uw keuze beschikbaar is.

	Oppervlak	Art. Nr.	excl. BTW	incl. BTW
Dichtmanchetten voor 3-gats inbouw		96383000	33,30	40,29
verlengset voor 3-gats wastafelmengkraan / slanglengte: 700 mm / voor vrije positionering van uitloop en grepen		38959000	111,50	134,92
verlengset voor 2-gats wastafelmengkraan / slanglengte: 700 mm / voor vrije positionering van uitloop en greep		38960000	52,40	63,40
AXOR STARCK inbouwdeel / voor Axor wastafelmengkranen en Axor Starck douchezuilen		10902180	368,45	445,82
Benodigde onderdelen / AXOR STARCK Afdichtmanchet		96660000	12,90	15,61
Bijpassende onderdelen / AXOR STARCK verlengstuk 28 mm / AXOR STARCK ORGANIC verlengstuk 28 mm voor wandmengkraan		10980000 12918000	244,00 116,05	295,24 140,42
AXOR STARCK ORGANIC verlengstuk 28 mm voor wandmengkraan / verlenging inbouwdeel		12918000	116,05	140,42
AXOR STARCK Afdichtmanchet		96660000	12,90	15,61
Bijpassende onderdelen / AXOR STARCK inbouwdeel		10902180	368,45	445,82

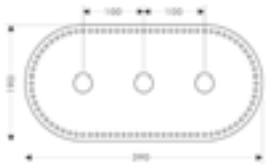

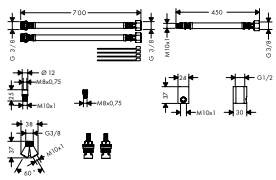

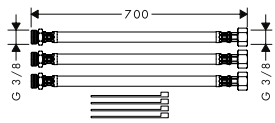

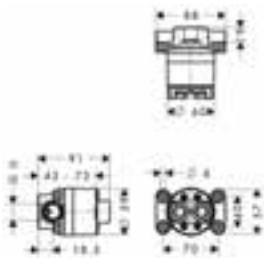

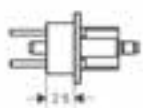

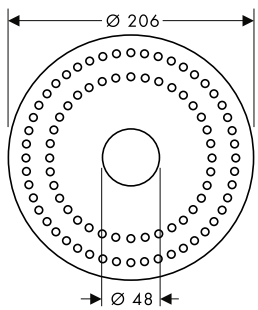

Maten bij maattekeningen worden aangeduid in mm. Prijs- en modelwijzigingen voorbehouden.

*Check van tevoren of dit product in de Special Finish van uw keuze beschikbaar is.

	Oppervlak	Art. Nr.	excl. BTW	incl. BTW
inbouwdeel elektronische wandmengkraan / geschikt voor infrarood wanduitloop / · lengte mantelbuis en sensorkabel tussen iBox universal en inbouwdeel uitloop max. 180 cm		16180180	332,20	401,96
Bijpassende onderdelen / verlengstuk 25 mm voor elektronische wastafelmengkraan		13594000	90,40	109,38
AXOR UNO inbouwdeel voor elektronische wastafelmengkranen		16182180	274,55	332,21
Benodigde onderdelen / AXOR UNO elektronische wastafelmengkraan met temperatuurgreep en netaanlsluiting Dit artikel is niet verkrijgbaar in de Special Finish Red Gold en Black Chrome.	chroom Special Finish*	38010000 38010XXX	1.027,95 1.541,90	1.243,82 1.865,73
verlengstuk 25 mm voor elektronische wastafelmengkraan / verlenging inbouwdeel / geschikt voor alle elektronische wandmengkranen / 25 mm		13594000	90,40	109,38
AXOR MASSAUD inbouwdeel voor baduitloop / geschikt voor baduitloop		18471180	97,65	118,16
inbouwdeel voor vloergemonteerde kranen / voor montage op de ruwe vloer / geschikt voor eengreeps badmengkraan, eengreeps badmengkraan en baduitloop vrijstaand		10452180	473,25	572,63
Bijpassende onderdelen / Dichtmanchet voor vloergemonteerde badmengkraan		96441000	111,00	134,31

Maten bij maattekeningen worden aangeduid in mm. Prijs- en modelwijzigingen voorbehouden.

*Check van tevoren of dit product in de Special Finish van uw keuze beschikbaar is.

	Oppervlak	Art. Nr.	excl. BTW	incl. BTW
Dichtmanchet voor vloergemonteerde badmengkraan		96441000	111,00	134,31
AXOR MONTREUX inbouwdeel voor tweegreeps vloergemonteerde badmengkraan		16549180	920,55	1.113,87
/ twee afdichtingsmanchetten noodzakelijk				
/ voor montage op de ruwe vloer				
Bijpassende onderdelen				
/ Dichtmanchet voor vloergemonteerde badmengkraan		96441000	111,00	134,31
inbouwdeel 2-gats badrandthermostaat		15486180	605,75	732,96
/ passend bij baduitloop op afstand				
Bijpassende onderdelen				
/ badset badrandmontage met handdouche 100 1jet	chroom	19418000	457,60	553,70
	Special Finish*	19418XXX	686,40	830,55
/ SBOX afbouwdeel rechthoekig	chroom	28012000	419,25	507,29
	Special Finish*	28012XXX	628,90	760,94
/ SBOX afbouwdeel ovaal	chroom	28022000	419,25	507,29
	Special Finish*	28022XXX	628,90	760,94
/ SBOX basisset voor badrand-/ tegelrandmontage		15490180	70,55	85,37
badset badrandmontage met handdouche 100 1jet	chroom	19418000	457,60	553,70
	Special Finish*	19418XXX	686,40	830,55
/ Bestaat verder uit: handdouche, douchehouder, doucheslang, Secubox, Secuflex slangrem, slangdoorvoer				
/ geschikt voor bad- of tegelrandmontage				
/ boorgat in bad- of tegelrand Ø 50 mm				
/ doucheslang max. 1,10 m uittrekbaar				
Bestaat verder uit:				
/ AXOR SHOWERSOLUTIONS handdouche 120 3jet (# 26050000)				
inbouwdeel 3-gats badrandmengkraan		15484180	206,95	250,41
/ service-opening noodzakelijk				
/ keramische bovendelen warm/koud 90°				

Maten bij maattekeningen worden aangeduid in mm. Prijs- en modelwijzigingen voorbehouden.

*Check van tevoren of dit product in de Special Finish van uw keuze beschikbaar is.

	Oppervlak	Art. Nr.	excl. BTW	incl. BTW
inbouwdeel 3-gats badrandmengkraan / maximale uittreklengte handdouche: 1,10 m		15485180	785,70	950,70
inbouwdeel Secuflex voor 4-gats badrandmengkraan / maximale uittreklengte handdouche: 1,10 m		15480180	987,20	1.194,51
inbouwdeel 4-gats tegelrandmengkraan / maximale uittreklengte handdouche: 1,10 m		15481180	1.563,75	1.892,14
inbouwdeel 4-gats badrandthermostaat / maximale uittreklengte handdouche: 1,10 m		15482180	1.174,75	1.421,45
inbouwdeel 4-gats tegelrandthermostaat / maximale uittreklengte handdouche: 1,10 m		15483180	1.818,80	2.200,75
inbouwdeel stopkraan DN15 / geschikt voor alle afbouwdelen stopkranen / max. waterdoorstroom 52 l/min		16973180	88,10	106,60
Alternatieve producten				
/ inbouwdeel stopkraan 40 l/min DN15 keramisch		16974180	90,70	109,75
/ inbouwdeel stopkraan 130 l/min DN20		16970180	94,60	114,47
Bijpassende onderdelen				
/ verlengstuk 25 mm voor stop/omstelkraan Trio/Quattro		92990000	55,75	67,46

Maten bij maattekeningen worden aangeduid in mm. Prijs- en modelwijzigingen voorbehouden.

*Check van tevoren of dit product in de Special Finish van uw keuze beschikbaar is.

	Oppervlak	Art. Nr.	excl. BTW	incl. BTW
inbouwdeel stopkraan Trio DN15 / 2 functies / gelijktijdig gebruik van 2 functies / geschikt voor alle Trio afbouwdelen / max. waterdoorstroom 65 l/min		16982180	166,10	200,98
Bijpassende onderdelen / verlengstuk 25 mm voor stop/omstelkraan Trio/Quattro		92990000	55,75	67,46
inbouwdeel Quattro 4-weg omstelkraan / Altijd combineren met stopkraan / 3 functies / gelijktijdig gebruik van 2 functies / geschikt voor alle Quattro afbouwdelen / max. waterdoorstroom 65 l/min		16930180	271,95	329,06
Bijpassende onderdelen / verlengstuk 25 mm voor stop/omstelkraan Trio/Quattro		92990000	55,75	67,46
AXOR SHOWERSOLUTIONS inbouwdeel stopkraan 120/120 G 3/4 / geschikt voor alle afbouwdelen stopkranen / aansluiting vanaf links of rechts / max. waterdoorstroom: 55 l/min / zorgt in direct verband voor waterdoorvoering en precieze montage in één lijn		10971180	159,80	193,36
Bijpassende onderdelen / verlengstuk 25 mm voor stop/omstelkraan Trio/Quattro		92990000	55,75	67,46
AXOR SHOWERSOLUTIONS inbouwdeel voor douchemodule / dient in direct verband tevens als waterdoorvoerend deel en zorgt voor precieze montage in één lijn, aansluiting rechts of links / geluidontkoppelde montage		28486180	143,45	173,57
Benodigde onderdelen				
/ AXOR SHOWERSOLUTIONS douchemodule afbouwdeel 120/120 square	chroom Special Finish*	28491000 28491XXX	439,10 658,70	531,31 796,97
/ AXOR CITTERIO E douchemodule afbouwdeel 120/120 softcube	chroom Special Finish*	36822000 36822XXX	335,35 503,00	405,77 608,66

Maten bij maattekeningen worden aangeduid in mm. Prijs- en modelwijzigingen voorbehouden.

*Check van tevoren of dit product in de Special Finish van uw keuze beschikbaar is.

	Oppervlak	Art. Nr.	excl. BTW	incl. BTW
AXOR SHOWERSOLUTIONS inbouwdeel thermostaatmodule 120/120 G3/4		10754180	373,05	451,39
/ max. waterdoorstroom: 59 l/min / horizontale of verticale montage / zorgt in direct verband voor waterdoorvoering en precieze montage in één lijn				
Bijpassende onderdelen				
/ AXOR STARCK ORGANIC thermostaat HighFlow afbouwdeel 120/120	chroom	12712000	722,30	873,98
	Special Finish*	12712XXX	1.083,50	1.310,97
/ AXOR SHOWERSOLUTIONS thermostaatmodule 120/120 afbouwdeel square	chroom	10755000	744,35	900,66
	Special Finish*	10755XXX	1.116,50	1.350,99
/ AXOR CITTERIO E thermostaat afbouwdeel 120/120	chroom	36702000	471,45	570,45
	Special Finish*	36702XXX	707,20	855,68
AXOR STARCK ORGANIC verlengstuk 25 mm	chroom	12790000	171,15	207,09
	Special Finish*	12790XXX	256,70	310,64
/ verlenging inbouwdeel / 25 mm				
AXOR CITTERIO E inbouwdeel stopkraan Trio 120/120 in direct verband		36770180	276,55	334,63
/ 2 functies / 1 ingang / 2 uitgangen / gelijktijdig gebruik van 2 functies / horizontale of verticale montage / zorgt in direct verband voor waterdoorvoering en precieze montage in één lijn				
Benodigde onderdelen				
/ AXOR CITTERIO E stop- en omstelkraan afbouwdeel Trio/Quattro	chroom	36772000	169,15	204,67
	Special Finish*	36772XXX	253,70	307,01
/ AXOR SHOWERSOLUTIONS stop- en omstelkraan afbouwdeel Trio/Quattro 120/120	chroom	10932000	292,75	354,23
	Special Finish*	10932XXX	439,10	531,35
/ AXOR STARCK ORGANIC stop- en omstelkraan afbouwdeel Trio/Quattro	chroom	12731000	248,45	300,62
	Special Finish*	12731XXX	372,70	450,93
Bijpassende onderdelen				
/ verlengstuk 25 mm voor stop/omstelkraan Trio/Quattro		92990000	55,75	67,46
AXOR CITTERIO E inbouwdeel thermostaatmodule met stop- en omstelkraan en plaat		36701180	654,15	791,52
/ 2 functies / gelijktijdig gebruik van 2 functies / max. waterdoorstroom: 59 l/min / horizontale of verticale montage / zorgt in direct verband voor waterdoorvoering en precieze montage in één lijn				
Benodigde onderdelen				
/ AXOR CITTERIO E thermostaatmodule afbouwdeel met stop-.omstelkraan en plaat	chroom	36703000	761,45	921,35
	Special Finish*	36703XXX	1.142,20	1.382,03

Maten bij maattekeningen worden aangeduid in mm. Prijs- en modelwijzigingen voorbehouden.

*Check van tevoren of dit product in de Special Finish van uw keuze beschikbaar is.

	Oppervlak	Art. Nr.	excl. BTW	incl. BTW
AXOR CITTERIO E inbouwdeel thermostaatmodule met stop- en omstelkraan en rozetten		36708180	654,15	791,52
/ 3 functies / gelijktijdig gebruik van 2 functies / max. waterdoorstroom: 59 l/min / horizontale of verticale montage / zorgt in direct verband voor waterdoorvoering en precieze montage in één lijn				
Benodigde onderdelen				
/ AXOR CITTERIO E thermostaatmodule afbouwdeel met stopkraan en rozetten	chroom	36704000	789,70	955,54
	Special Finish*	36704XXX	1.184,60	1.433,31
AXOR SHOWERSOLUTIONS inbouwdeel thermostaatmodule 360/120		10750180	969,70	1.173,34
/ aansluiting vanaf links of rechts / gelijktijdig gebruik van 3 functies / max. waterdoorstroom: 59 l/min / spindelkranen / horizontale of verticale montage / zorgt in direct verband voor waterdoorvoering en precieze montage in één lijn				
Benodigde onderdelen				
/ AXOR SHOWERSOLUTIONS thermostaatmodule afbouwdeel 360/120 voor 3 functies	chroom	10751000	1.144,50	1.384,85
	Special Finish*	10751XXX	1.716,80	2.077,28
/ AXOR STARCK ORGANIC thermostaatmodule afbouwdeel 360/120	chroom	12717000	1.232,30	1.491,08
	Special Finish*	12717XXX	1.848,50	2.236,62
AXOR SHOWERSOLUTIONS montagehulp		28470180	292,45	353,86
/ montagehulp bij montage als hoofddouche voor precieze montage / geluidontkoppelde montage				

Maten bij maattekeningen worden aangeduid in mm. Prijs- en modelwijzigingen voorbehouden.

*Check van tevoren of dit product in de Special Finish van uw keuze beschikbaar is.

Badvul-, afvoer- en overloopsystemen voor baden

	Oppervlak	Art. Nr.	excl. BTW	incl. BTW
afbouwdeel afbouwdeel vlakke uitvoering	chroom	58300000	225,85	273,28
	Special Finish*	58300XXX	338,80	409,92
/ Bestaat verder uit: afdekking, stop / geschikt voor kleine en normale baden / 3-voudige perlatorstraal / perlator 20° verstelbaar / max. waterdoorstroom: 38 l/min				
Bijpassende onderdelen				
/ inbouwdeel voor normale baden		58301180	129,55	156,76
/ inbouwdeel voor speciale baden		58302180	181,75	219,92
inbouwdeel voor normale baden		58301180	129,55	156,76
/ inbouwdeel, Badsifon / geschikt voor kleine baden / lengte kabel 520 mm / wateraansluiting toevoerslang links en rechts G ¾				
Bestaat verder uit:				
/ badsifon (# 60033000)				
Benodigde onderdelen				
/ afbouwdeel afbouwdeel vlakke uitvoering	chroom	58300000	225,85	273,28
	Special Finish*	58300XXX	338,80	409,92
Bijpassende onderdelen				
/ flexibele slangaansluiting 800 mm		58308000	114,25	138,24
inbouwdeel voor speciale baden		58302180	181,75	219,92
/ inbouwdeel, Badsifon / geschikt voor normale baden, baden met schuine badrand / lengte kabel 780 mm / wateraansluiting toevoerslang links en rechts G ¾				
Bestaat verder uit:				
/ badsifon (# 60033000)				
Benodigde onderdelen				
/ afbouwdeel afbouwdeel vlakke uitvoering	chroom	58300000	225,85	273,28
	Special Finish*	58300XXX	338,80	409,92
Bijpassende onderdelen				
/ flexibele slangaansluiting 800 mm		58308000	114,25	138,24
complete set normaal	chroom	58303000	349,35	422,71
	Special Finish*	58303XXX	524,00	634,07
/ Badsifon, inbouwdeel, afbouwdeel / geschikt voor kleine baden / lengte kabel 520 mm / wateraansluiting toevoerslang links en rechts G ¾				
Bestaat verder uit:				
/ inbouwdeel voor normale baden (# 58301180)				
/ afbouwdeel afbouwdeel vlakke uitvoering (# 58300000)				
/ badsifon (# 60033000)				

Maten bij maattekeningen worden aangeduid in mm. Prijs- en modelwijzigingen voorbehouden.

*Check van tevoren of dit product in de Special Finish van uw keuze beschikbaar is.

	Oppervlak	Art. Nr.	excl. BTW	incl. BTW
afbouwdeel Exafill S	chroom	58304000	207,40	250,95
	Special Finish*	58304XXX	311,10	376,43
/ Bestaat verder uit: afdekking, stop / geschikt voor kleine en normale baden / brede watervalstraal / perlator 30° verstelbaar / max. waterdoorstroom: 30 l/min				Quick Clean
Benodigde onderdelen				
/ inbouwdeel voor normale baden		58305180	119,20	144,23
/ inbouwdeel voor speciale baden		58306180	167,05	202,13
inbouwdeel voor normale baden		58305180	119,20	144,23
/ inbouwdeel, Badsifon / geschikt voor kleine baden, baden met schuine badrand / lengte kabel 520 mm / wateraansluiting toevoerslang links G ¾				
Bestaat verder uit: / badsifon (# 60033000)				
Alternatieve producten				
/ inbouwdeel voor speciale baden		58306180	167,05	202,13
Benodigde onderdelen				
/ afbouwdeel Exafill S	chroom	58304000	207,40	250,95
	Special Finish*	58304XXX	311,10	376,43
inbouwdeel voor speciale baden		58306180	167,05	202,13
/ inbouwdeel, Badsifon / geschikt voor normale baden, baden met schuine badrand / lengte kabel 780 mm / wateraansluiting toevoerslang links G ¾				
Bestaat verder uit: / badsifon (# 60033000)				
Alternatieve producten				
/ inbouwdeel voor normale baden		58305180	119,20	144,23
Benodigde onderdelen				
/ afbouwdeel Exafill S	chroom	58304000	207,40	250,95
	Special Finish*	58304XXX	311,10	376,43
complete set voor bad	chroom	58307000	314,50	380,55
	Special Finish*	58307XXX	471,80	570,83
/ Badsifon, inbouwdeel, afbouwdeel / geschikt voor kleine baden, baden met schuine badrand / lengte kabel 520 mm / wateraansluiting toevoerslang links G ¾				
Bestaat verder uit: / afbouwdeel Exafill S (# 58304000) / inbouwdeel voor normale baden (# 58305180) / badsifon (# 60033000)				

Maten bij maattekeningen worden aangeduid in mm. Prijs- en modelwijzigingen voorbehouden.

*Check van tevoren of dit product in de Special Finish van uw keuze beschikbaar is.

	Oppervlak	Art. Nr.	excl. BTW	incl. BTW
flexibele slangaansluiting 800 mm / lengte 800 mm / 90°		58308000	114,25	138,24

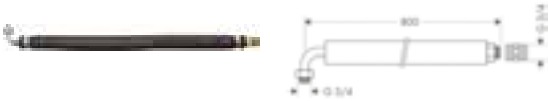

	Oppervlak	Art. Nr.	excl. BTW	incl. BTW
SBOX afbouwdeel rechthoekig / Bestaat verder uit: Slangbox, doucheslang, rozet / geschikt voor bad- of tegelrandmontage / 1 functie / Doorstroomhoeveelheid bij 3 bar: 9,5 l/min / breedte badrand minstens 100 mm. / bevestigingsklemmen: 0 - 30 mm / doucheslang max. 1,45 m uittrekbaar / altijd afneembaar voor onderhoud	chroom Special Finish*	28012000 28012XXX	419,25 628,90	507,29 760,94
Alternatieve producten / SBOX afbouwdeel ovaal	chroom Special Finish*	28022000 28022XXX	419,25 628,90	507,29 760,94
Benodigde onderdelen / SBOX basisset voor badrand-/ tegelrandmontage		15490180	70,55	85,37
Bijpassende onderdelen / SBOX fixeerplaat voor tegelrandmontage / SBOX montagehoek voor montageplaat tegelrandmontage		28014000 28011000	86,75 216,85	104,97 262,39

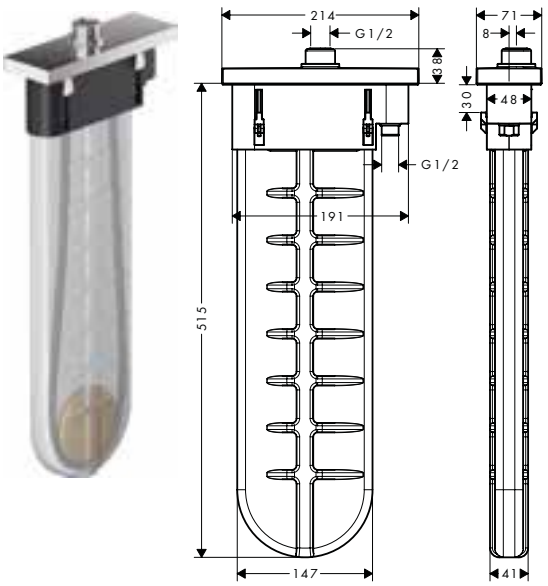

	Oppervlak	Art. Nr.	excl. BTW	incl. BTW
SBOX afbouwdeel ovaal / Bestaat verder uit: Slangbox, doucheslang, rozet / geschikt voor bad- of tegelrandmontage / 1 functie / Doorstroomhoeveelheid bij 3 bar: 9,5 l/min / breedte badrand minstens 100 mm. / bevestigingsklemmen: 0 - 30 mm / doucheslang max. 1,45 m uittrekbaar / altijd afneembaar voor onderhoud	chroom Special Finish*	28022000 28022XXX	419,25 628,90	507,29 760,94
Alternatieve producten / SBOX afbouwdeel rechthoekig	chroom Special Finish*	28012000 28012XXX	419,25 628,90	507,29 760,94
Benodigde onderdelen / SBOX basisset voor badrand-/ tegelrandmontage		15490180	70,55	85,37
Bijpassende onderdelen / SBOX fixeerplaat voor tegelrandmontage / SBOX montagehoek voor montageplaat tegelrandmontage		28014000 28011000	86,75 216,85	104,97 262,39

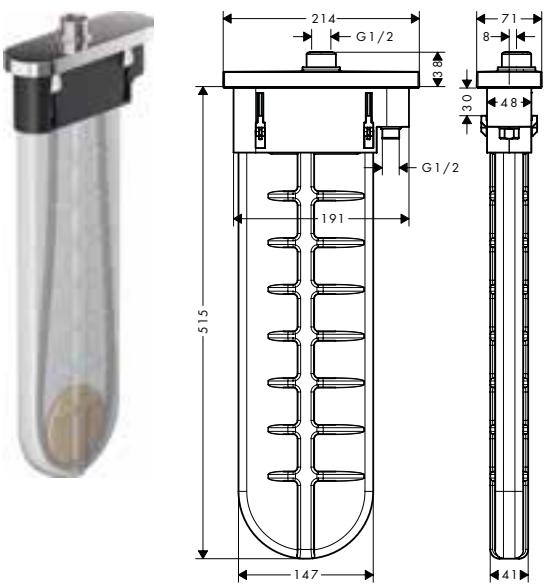

Maten bij maattekeningen worden aangeduid in mm. Prijs- en modelwijzigingen voorbehouden.

*Check van tevoren of dit product in de Special Finish van uw keuze beschikbaar is.

	Oppervlak	Art. Nr.	excl. BTW	incl. BTW
SBOX basisset voor badrand-/ tegelrandmontage / geschikt voor bad- of tegelrandmontage / 1 functie / aansluitslanglengte: 600 mm / breedte badrand minstens 100 mm. / boorgat in bad- of tegelrand twee boorgaten Ø 50/51 mm en verbinding door uitzagen nodig / bevestigingsklemmen: 0 - 30 mm		15490180	70,55	85,37
Bijpassende onderdelen				
/ SBOX fixeerplaat voor tegelrandmontage		28014000	86,75	104,97
/ SBOX montagehoek voor montageplaat tegelrandmontage		28011000	216,85	262,39
SBOX fixeerplaat voor tegelrandmontage / afmeting 350 x 120 mm		28014000	86,75	104,97
SBOX montagehoek voor montageplaat tegelrandmontage / Minimale montage hoogte: 400 mm / maximale montage hoogte: 750 mm		28011000	216,85	262,39
Badafvoeren				
afbouwdeel / Bestaat verder uit: Draaigreep, stop / geschikt voor kleine en normale baden	chroom	58311000	28,05	33,94
	Special Finish*	58311XXX	42,10	50,91
Benodigde onderdelen				
/ inbouwdeel slang normaal		58313180	51,85	62,74
/ inbouwdeel slang speciaal		58314180	80,10	96,92
afbouwdeel Flexaplus S / Bestaat verder uit: Draaigreep, stop / geschikt voor kleine en normale baden	chroom	58312000	43,05	52,09
	Special Finish*	58312XXX	64,60	78,14
Benodigde onderdelen				
/ inbouwdeel slang normaal		58313180	51,85	62,74
/ inbouwdeel slang speciaal		58314180	80,10	96,92

Maten bij maattekeningen worden aangeduid in mm. Prijs- en modelwijzigingen voorbehouden.

*Check van tevoren of dit product in de Special Finish van uw keuze beschikbaar is.

	Oppervlak	Art. Nr.	excl. BTW	incl. BTW
inbouwdeel slang normaal / geschikt voor kleine baden / PE-knelverbinding G 1 ½ x 40/50 mm / flexibele buis / lengte kabel 520 mm		58313180	51,85	62,74
Benodigde onderdelen				
/ afbouwdeel	chroom	58311000	28,05	33,94
	Special Finish*	58311XXX	42,10	50,91
/ afbouwdeel Flexaplus S	chroom	58312000	43,05	52,09
	Special Finish*	58312XXX	64,60	78,14
inbouwdeel slang speciaal / geschikt voor normale baden / PE-knelverbinding G 1 ½ x 40/50 mm / flexibele buis / lengte kabel 780 mm		58314180	80,10	96,92
Benodigde onderdelen				
/ afbouwdeel	chroom	58311000	28,05	33,94
	Special Finish*	58311XXX	42,10	50,91
/ afbouwdeel Flexaplus S	chroom	58312000	43,05	52,09
	Special Finish*	58312XXX	64,60	78,14
complete set voor normale baden / inbouwdeel, afbouwdeel / geschikt voor kleine baden / PE-knelverbinding G 1 ½ x 40/50 mm / flexibele buis / lengte kabel 520 mm	chroom	58315000	73,80	89,30
	Special Finish*	58315XXX	110,70	133,95
Bestaat verder uit: / afbouwdeel (# 58311000) / inbouwdeel slang normaal (# 58313180)				
complete set voor normale baden / inbouwdeel, afbouwdeel / geschikt voor kleine baden / PE-knelverbinding G 1 ½ x 40/50 mm / flexibele buis / lengte kabel 520 mm	chroom	58316000	86,95	105,21
	Special Finish*	58316XXX	130,40	157,82
Bestaat verder uit: / afbouwdeel Flexaplus S (# 58312000) / inbouwdeel slang normaal (# 58313180)				
Wastafel/ bidet afvoeren				
afvoergarnituur wastafelmengkraan/ bidetmengkraan DN32 / bediening via trekstang / voor wastafels met overloop / messing / G 1 ¼	chroom	51302000	80,35	97,22
	Special Finish*	51302XXX	120,50	145,83
afvoergarnituur Push-Open met overloop DN32 / bediening via drukstop / voor wastafels met overloop / messing / G 1 ¼	chroom	51300000	74,25	89,84
	Brushed Nickel	51300820	111,40	134,79
	Special Finish*	51300XXX	111,40	134,76

Maten bij maattekeningen worden aangeduid in mm. Prijs- en modelwijzigingen voorbehouden.

*Check van tevoren of dit product in de Special Finish van uw keuze beschikbaar is.

	Oppervlak	Art. Nr.	excl. BTW	incl. BTW
afvoergarnituur DN32	chroom	51301000	47,55	57,54
	Special Finish*	51301XXX	71,30	86,31

Sifons

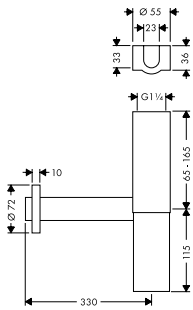

designsifon

/ aanpassingsafstand 65-165 mm
/ afstand tot de wand max. 330 mm
/ connection dimension entry: G 1 ¼

	Oppervlak	Art. Nr.	excl. BTW	incl. BTW
	chroom	51303000	173,05	209,39
	Special Finish*	51303XXX	259,60	314,09

designsifon set

/ Bestaat verder uit: designsifon, hoekstopkraan, huls
/ aanpassingsafstand 65-165 mm
/ afstand tot de wand max. 330 mm
/ connection dimension entry: G 1 ¼

Bestaat verder uit:
/ designsifon (# 51303000)
/ hoekstopkraan met kap en knelverbinding (# 51307000)

	Oppervlak	Art. Nr.	excl. BTW	incl. BTW
	chroom	51304000	247,80	299,84
	Special Finish*	51304XXX	371,70	449,76

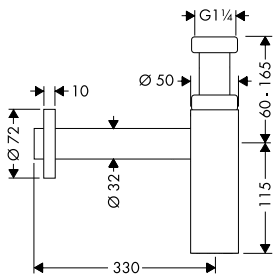

designsifon FlowStar S

/ aanpassingsafstand 60-165 mm
/ afstand tot de wand max. 330 mm
/ connection dimension entry: G 1 ¼

	Oppervlak	Art. Nr.	excl. BTW	incl. BTW
	chroom	51305000	97,00	117,37
	Special Finish*	51305XXX	145,50	176,06

kap hoekstopkraan

/ voor hoekstopkraan
/ per 1 stuk

	Oppervlak	Art. Nr.	excl. BTW	incl. BTW
	chroom	51306000	41,15	49,79
	Special Finish*	51306XXX	61,70	74,69

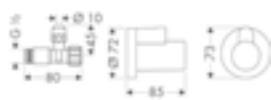

hoekstopkraan met kap en knelverbinding

/ Bestaat verder uit: hoekstopkraan, huls
/ zelfdichtend aansluitdraad
/ connection dimension entry: montage met G ½ koppelingen (bijgeleverd)
/ kraanaansluiting G ⅜
/ per 1 stuk

Bestaat verder uit:
/ kap hoekstopkraan (# 51306000)

	Oppervlak	Art. Nr.	excl. BTW	incl. BTW
	chroom	51307000	66,65	80,65
	Special Finish*	51307XXX	100,00	120,98

Maten bij maattekeningen worden aangeduid in mm. Prijs- en modelwijzigingen voorbehouden.

*Check van tevoren of dit product in de Special Finish van uw keuze beschikbaar is.

	Oppervlak	Art. Nr.	excl. BTW	incl. BTW
hoekstopkraan met vuilfilter G3/8 / ter bescherming van kranen tegen vuilinspoeling, bijv. voor elektronische wastafelkranen / filter uitneembaar en reinigbaar / zelfdichtend aansluitdraad / connection dimension entry: montage met G ½ koppelingen (bijgeleverd) / kraanaansluiting G ⅜ / per 1 stuk	chroom	51308000	35,30	42,71
hoekstopkraan E-Design / zelfdichtend aansluitdraad / connection dimension entry: montage met G ½ koppelingen (bijgeleverd) / kraanaansluiting G ⅜ / Basismateriaal: messing / Materiaal greep en rozet: kunststof / per 1 stuk	chroom	51312000	17,65	21,36
Hoekstopkraan E DN15xDN15 / connection dimension entry: montage met G ½ koppelingen (bijgeleverd) / montage met G ½ koppelingen (bijgeleverd) / Basismateriaal: messing / Materiaal greep en rozet: kunststof / per 1 stuk	chroom	51309000	18,40	22,26
hoekstopkraan S-design G 3/8 / zelfdichtend aansluitdraad / connection dimension entry: montage met G ½ koppelingen (bijgeleverd) / kraanaansluiting G ⅜ / Basismateriaal: messing / Materiaal greep en rozet: kunststof / per 1 stuk	chroom	51310000	20,35	24,62
buissifon standaard / aanpassingsafstand 35-85 mm / afstand tot de wand max. 250 mm / connection dimension entry: G 1 ¼	chroom	51320000	24,05	29,10
buissifon DN32 easy install / aanpassingsafstand 30-120 mm / afstand tot de wand max. 300 mm / connection dimension entry: G 1 ¼	chroom	51321000	31,50	38,12

Maten bij maattekeningen worden aangeduid in mm. Prijs- en modelwijzigingen voorbehouden.

*Check van tevoren of dit product in de Special Finish van uw keuze beschikbaar is.

	Oppervlak	Art. Nr.	excl. BTW	incl. BTW
buissifon bidet DN32	chroom	51315000	32,00	38,72

/ aanpassingsafstand 30-55 mm
/ afstand tot de wand max. 275 mm
/ connection dimension entry: G 1 ¼

Maten bij maattekeningen worden aangeduid in mm. Prijs- en modelwijzigingen voorbehouden.

*Check van tevoren of dit product in de Special Finish van uw keuze beschikbaar is.

Hansgrohe fabrieksgarantie

I. Garantieverklaring

Hansgrohe B.V. garandeert Eindgebruikers dat haar producten vrij zijn van materiaal-, fabricage-, of constructiefouten. De producten voldoen aan de nationaal en europees geldende normen voor drinkwaterinstallaties en voldoen aan de bouw- en keuringsprincipes.

II. Garantietermijn

Hansgrohe B.V. biedt fabrieksgarantie aan Eindgebruikers van producten die onder de merken Hansgrohe en Axor worden verkocht. "Eindgebruiker" is de natuurlijke persoon of rechtspersoon die het product voor eigen gebruik heeft aangekocht, zonder de intentie te hebben om deze door te verkopen of te installeren bij derden. De garantie geldt uitsluitend voor de Eindgebruiker die het product als eerste heeft gekocht, en niet voor volgende eindgebruikers.

De garantietermijn bedraagt 5 jaar na aankoop door de eerste Eindgebruiker van het product. Voor het doen gelden van een aanspraak op garantie dient de Eindgebruiker een aankoopbewijs, waaruit de aankoopdatum duidelijk blijkt, te overleggen. Bij toepassing in bedrijven, waaronder begrepen hotels, wordt de garantie alleen geboden onder de voorwaarde van regelmatig en vakkundig onderhoud, minimaal éénmaal per jaar. Vervangen en gerepareerde goederen vallen eveneens onder de garantie. De garantietermijn wordt door een reparatie of levering van onderdelen in de garantieperiode echter niet verlengd of vernieuwd.

III. Schriftelijke melding van Defecten

Onder "Defect" wordt verstaan een defect dat te wijten is aan het productieproces van de fabrikant. Niet of slecht functioneren van producten als gevolg van slijtage of onjuist onderhoud (onjuist gebruik van schoonmaakmiddelen) wordt hieronder niet begrepen.

De Eindgebruiker kan een beroep doen op de Fabrieksgarantie, door Defecten schriftelijk te melden bij het verkooppunt of de installateur, waarbij de Eindgebruiker tevens aangeeft dat het Defect binnen de garantietermijn is gemeld en een kopie van het aankoopbewijs aanhecht. De melding van het Defect dient eveneens binnen de garantietermijn door Hansgrohe B.V. te zijn ontvangen.

IV. Voorwaarden voor de garantie

Alleen bij meldingen van Defecten die binnen de garantietermijn door Hansgrohe B.V. zijn ontvangen, zal Hansgrohe B.V. het gemelde Defect aan het product verhelpen. Het verhelpen van het Defect geschiedt zodanig dat Hansgrohe B.V. de keuze heeft om defecte onderdelen te repareren of door onderdelen te vervangen. Bij tijdige melding van een gegronde klacht worden onderdelen, arbeidsloon en vracht- en verpakkingskosten niet berekend. Na het verstrijken van het tweede jaar van de garantietermijn worden alleen voorrijkosten berekend.

De Eindgebruiker dient Hansgrohe voldoende tijd en mogelijkheden te verschaffen om herstelleveringen en/of reparaties uit te voeren. Indien de Eindgebruiker niet meewerkt aan reparaties of herstelleveringen, is Hansgrohe bevrijd van haar garantieverplichtingen en niet aansprakelijk voor eventuele (vervolg)schade. Indien de Eindgebruiker een spoedreparatie verlangt of verlangt dat de reparatie geschiedt buiten de gebruikelijke werkuren, zijn de daaruit voortvloeiende extra kosten voor rekening van de Eindgebruiker.

Kan de gegronde klacht met de ter beschikking staande middelen niet binnen een redelijke termijn worden opgelost of kan de reparatie niet door Hansgrohe worden uitgevoerd, dan verklaart Hansgrohe zich op verzoek van de Eindgebruiker bereid om een gratis vervangend product te leveren van hetzelfde type en dezelfde uitvoering. Mocht dit product niet langer beschikbaar zijn, dan dient Hansgrohe een gelijkwaardig product te leveren.

Overige voorwaarden voor het in werking treden van de garantie zijn:
- installatie door een erkende installateur;
- onderhoud van de producten zoals beschreven in de handleiding, bijgevoegd bij het product;
- het in acht nemen van de algemeen aanvaarde montage- en onderhoudsvoorschriften.

V. Uitzonderingen

De Fabrieksgarantie is niet van toepassing op de volgende onderdelen:
- aan slijtage onderhavige delen;
- breekbare onderdelen zoals glas en verlichting (bij defecten veroorzaakt door breuk);
- vervangingsonderdelen zoals batterijen, lampjes en filters. De Fabrieksgarantie is bovendien niet van toepassing in de volgende gevallen:
- bovenmatige belasting, verkeerd, oneigenlijk of onnatuurlijk gebruik van het product;
- opzettelijke of door verwaarlozing ontstane beschadigingen;
- beschadigingen veroorzaakt door gebrek aan onderhoud, verkeerd onderhoud of gebruik van verkeerde reinigingsmiddelen (zie reinigingsadvies);
- incorrecte afstelling van de waterregulerende (zouthoudende) installatie;
- wanneer installatie is verricht door niet erkende installatiebedrijven of gebruik is gemaakt van onderdelen van "vreemde herkomst";
- beschadigingen ontstaan tijdens montage;
- incorrecte installatie (o.a. niet conform de montagehandleiding);
- invloed van chemische/elektrochemische stoffen of invloed van elektriciteit;
- schade ontstaan door "force majeure"of natuurrampen (o.a. overstroming, brand en bevriezing).

AXOR

MIX
Paper from responsible sources
FSC® C010156
FSC
www.fsc.org

Hansgrohe
Naritaweg 126
1043 CA Amsterdam
Tel. +31 20 - 606 2400

info@hansgrohe.nl
pro.hansgrohe.nl
axor-design.com

AXOR adviesverkoopprijslijst 2021 - NL. Prijs- en modelwijzigingen voorbehouden.
Form-No. 52057139 · Printed in Germany