承認図

製品名称:メトリス　シングルレバー引出式キッチンシャワー混合水栓
製品品番:14820000

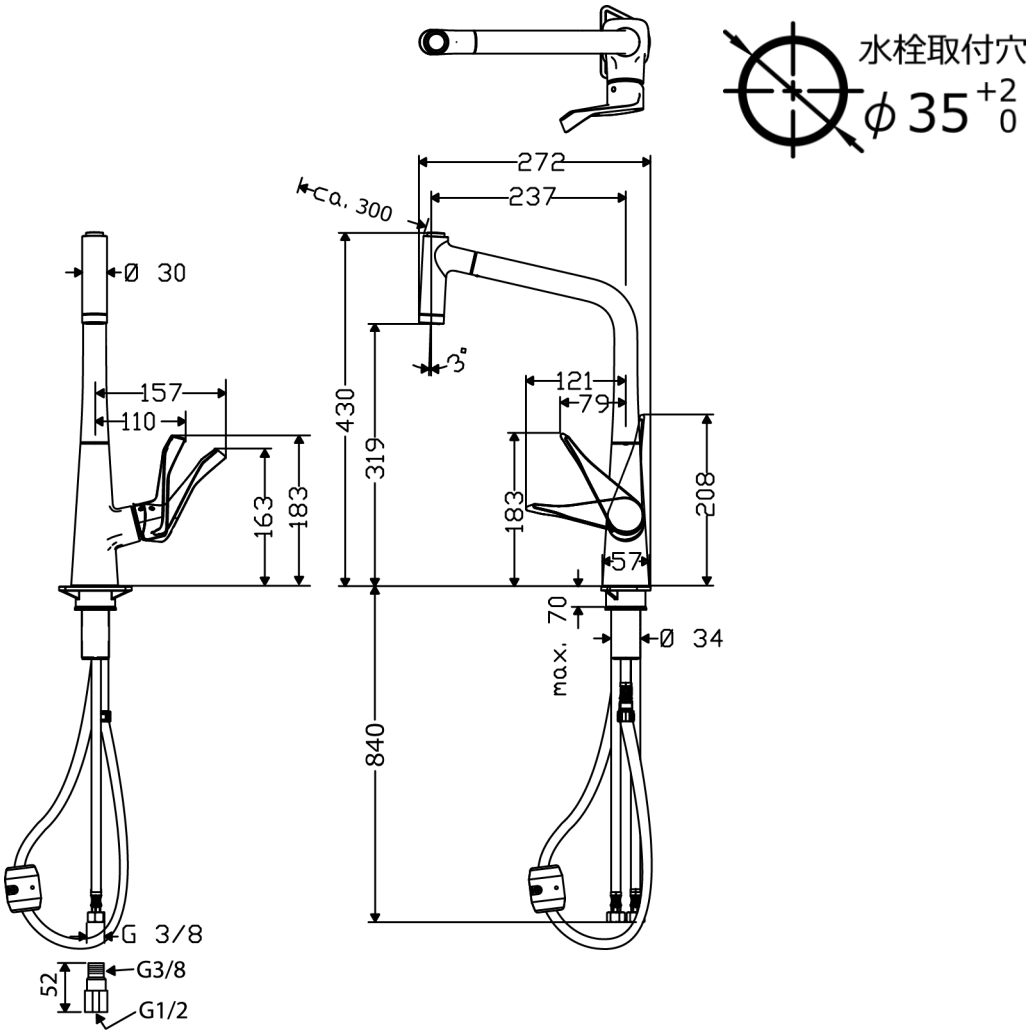

特記事項

- 表面仕上げ:クロム
- 水栓取付穴:Φ35mm
- 吐水口回転角度:110 度、150 度(旋回中心を段階的に調整可能)
- シャワーホース引出長:最大 30cm 程度
- 逆流防止弁付接続ジョイント付き(2 個)
- 別途、水受けトレーをご用意ください。(水受けトレー取付位置の確保及び引出しホース操作性確保のため、給水給湯管は混合水栓芯より左右に分配下さい)
- 弊社製以外の接続金具を使用した場合の漏水は、保証致しかねます。
- 樹脂製台座は、取付不可時には取外してもかまいません。ただし、同等の補強材が取付けられている時に限ります。
- 吐水開始時はストレート整流吐水です。スプレーヘッドの切替ボタンを押すとシャワー吐水となり、止水することで整流吐水に復帰します(吐水中にシャワー吐水から整流吐水には切り替わりません)。
- 吐水モード:シャワー、整流吐水(止水時整流吐水に自動復帰)

技術仕様

給水・給湯圧力	最低必要水圧	推奨 0.15MPa(器具 1 次側、流動圧)
	最高水圧	推奨 0.5MPa(器具 1 次側、流動圧)
使用最高温度		推奨 65℃以下
使用可能水質		上水道および飲用可能な井戸水
使用環境温度	一般地用	1～40℃
用途		一般住宅用(屋内)

ハンスグローエジャパン株式会社
〒140-0002　東京都品川区東品川
2-2-4 天王洲ファーストタワー2F
TEL 03-5715-3054
Fax 03-5715-3088

© Hansgrohe JP. All rights reserved. 2/22/2018