承認図

製品名称:タリス E　シングルレバー洗面混合水栓 80 クールスタート(ポップアップ引棒無)

製品品番:71704000

SCALE:FREE

hansgrohe

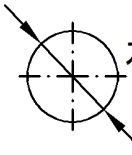

水栓取付穴:φ=35mm

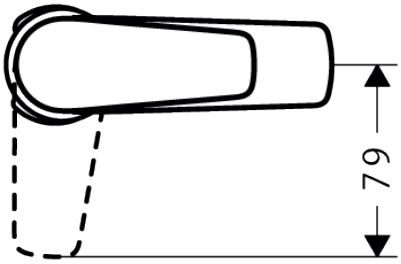

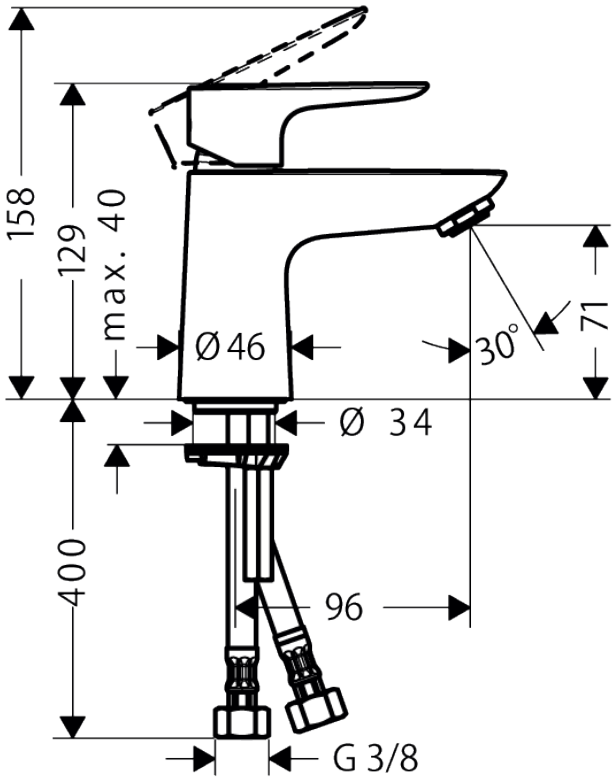

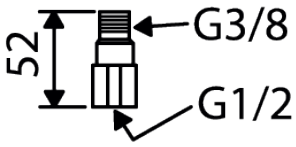

特記事項

- 表面仕上げ:クロム
- 逆流防止弁付接続ジョイント付き(2 個)
- 流量上限 5L/分(定量節水仕様) 泡沫吐水
- シングルレバー部:クールスタート仕様(レバーが正面を向いている状態が水となります)

技術仕様

給水・給湯圧力	最低必要水圧	0.1MPa(器具 1 次側、流動圧)
	最高水圧	0.5MPa(器具 1 次側、流動圧)
使用最高温度		80℃以下
使用可能水質		上水道および飲用可能な井戸水
使用環境温度	一般地用	1～40℃
用途		一般住宅用(屋内)

ハンスグローエ ジャパン 株式会社
〒140-0002
東京都品川区東品川二丁目
2 番 4 号
天王洲ファーストタワー2階

Hansgrohe Japan K.K.
〒140-0002
Tennozu First Tower 2F, 2-2-4
Higashi Shinagawa, Shinagawa-ku, Tokyo, Japan

Phone　+81-(0)3-5715-3054
Fax　+81-(0)3-5715-3088

26.01.2016