承認図

製品名称:埋込部　埋込式サーモスタットモジュール 36 x 12

製品品番:10750180

SCALE:FREE

hansgrohe

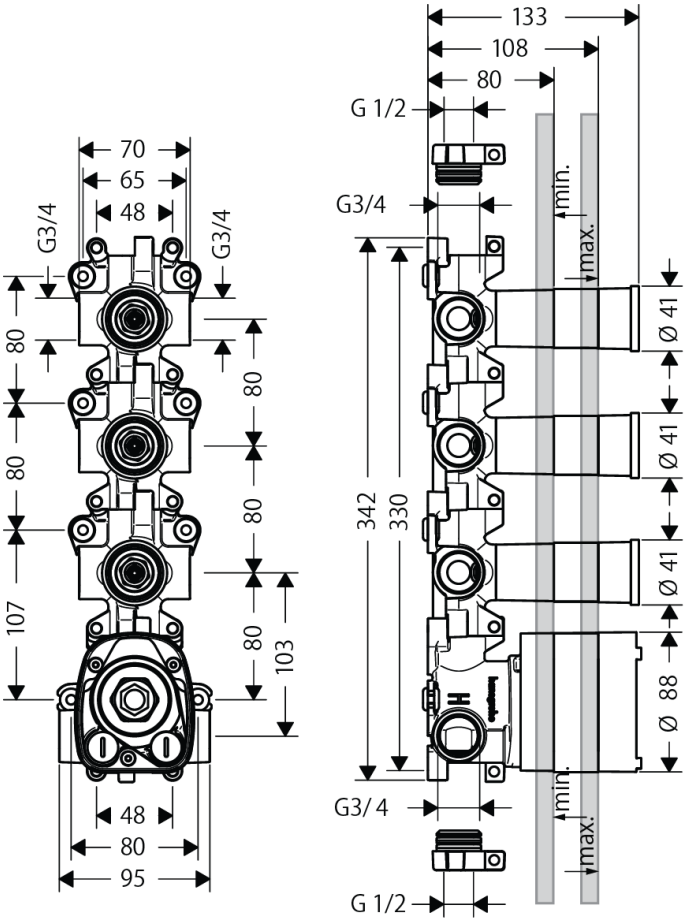

特記事項

- ハイフローサーモカートリッジ使用（電気温水器(高圧型を含む）では使用ができません。カタログ・説明書の注意事項をご確認ください）
- 製品施工前に、給水/給湯管のフラッシングを必ず行ってください
- 製品施工前に、給水/給湯の供給圧が必ず同水圧（差圧許容範囲 0.1MPa 以下）であることをご確認ください。差圧に起因する製品不具合については、製品保証の対象外となります。
- (図面左右部用)3/4 プラグ 3 個付属
  (図面上下部用)専用 3/4→1/2 変換ブッシュ(1/2 プラグ付) 2 個付属
- 図面下側左右 3/4 口より湯水を供給し、80 ピッチ毎の止水バルブ左右にある 3/4 口（片方または両方）から吐水します
- サーモ吐水は図面上下部から止水機能と独立して取り出すことができます
- 使用しない給水・吐水口はプラグで止水します

技術仕様

給水・給湯圧力	最低必要水圧	0.2MPa（器具 1 次側、流動圧）
	最高水圧	0.5MPa（器具 1 次側、流動圧）
使用最高温度		80℃以下
使用可能水質		上水道および飲用可能な井戸水
使用環境温度	一般地用	1～40℃
用途		一般住宅用（屋内）

ハンスグローエ ジャパン 株式会社
〒140-0002
東京都品川区東品川二丁目
2 番 4 号
天王洲ファーストタワー2階

Hansgrohe Japan K.K.
〒140-0002
Tennozu First Tower 2F, 2-2-4
Higashi Shinagawa, Shinagawa-ku, Tokyo, Japan

Phone +81-(0)3-5715-3054
Fax +81-(0)3-5715-3088

17.11.2015